ガイドレールの抜け止めや位置決めにご使用いただけます。
ウレタン(ボルト)付のタイプは衝撃音を緩和します。

当日出荷 受付16時 RoHS 10物質 CAD 2D

コンパクトタイプ LSPN-U

単位 ：mm

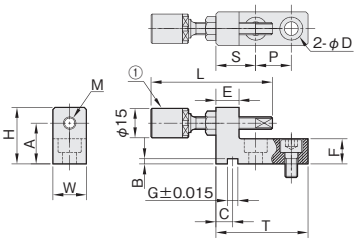

材質／表面処理	付属品
鉄 S25C／黒染め	六角穴付ボルト（SCM435/黒染め)…2本 ①ウレタンボルト（SBUH6.8/**P.624**)…1本
ステンレス SCS13	六角穴付ボルト(SUSXM7)…2本 ①ウレタンボルト（SBUH6.8/**P.624**)…1本

コンパクトタイプ LSPU

単位 ：mm

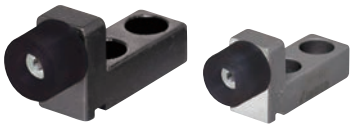

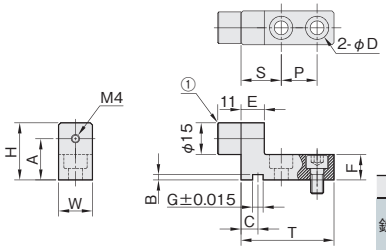

材質／表面処理	付属品
鉄 S25C／黒染め	六角穴付ボルト（SCM435/黒染め)…2本 ①ウレタン(SBU15/**P.624**)…1個
ステンレス SCS13	六角穴付ボルト(SUSXM7)…2本 ①ウレタン(SBU15/**P.624**)…1個

ストッパーブロック SBN

単位 ：mm

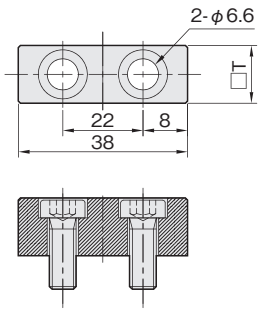

材質／表面処理	付属品
鉄 S45C／イソナイト(旧タフトライド)	角穴付低頭ボルト（S45C/クロメートメッキ白色)…2本

ストッパーブロック SBT

単位 ：mm

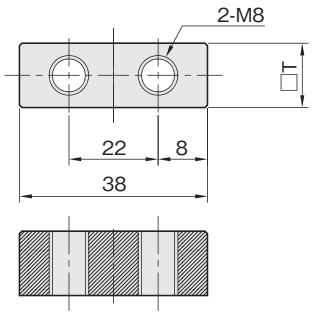

材質／表面処理
鉄 S45C／イソナイト(旧タフトライド)

iwata

W	H	A	B	E	F	G	C	S	P	T	M(細目)	D	付属品	L	鉄(黒染め)		ステンレス	
													ボルト		品番	価格(円)	品番	価格(円)
12	20	14	2.0	7	9	4	5	14	12	32	M6×P0.75	4.5	M4×12	58	**LSPN-01-U**	**2,290**	**LSPN-01S-U**	**2,290**
14	23	16	2.0	8	10	4	5	16	15	38	M6×P0.75	5.5	M5×12	58	**LSPN-02-U**	**2,350**	**LSPN-02S-U**	**2,350**
16	27	20	2.5	11	12	5	8	19	17	44	M6×P0.75	6.6	M6×12	58	**LSPN-03-U**	**2,460**	**LSPN-03S-U**	**2,460**
22	34	26	2.5	13	16	5	8	25	22	57	M8×P1.0	9.0	M8×16	68	**LSPN-04-U**	**2,870**	—	—

W	H	A	B	E	F	G	C	S	P	T	D	付属品	鉄(黒染め)		ステンレス	
												ボルト	品番	価格(円)	品番	価格(円)
14	23	15.5	2.0	8	10	4	5	16	15	38	5.5	M5×12	**LSPU-01**	**1,890**	**LSPU-01S**	**1,890**
16	27	19.5	2.5	11	12	5	8	19	17	44	6.6	M6×12	**LSPU-02**	**2,000**	**LSPU-02S**	**2,000**

□T	付属品	鉄(イソナイト)	
	ボルト	品番	価格(円)
13	M6×16	**SBN-01**	**760**
16	M6×20	**SBN-02**	**760**

□T	鉄(イソナイト)	
	品番	価格(円)
13	**SBT-01**	**580**
16	**SBT-02**	**580**