本カタログPDFは2022年9月時点の内容です。最新情報はWebサイトの商品詳細ページにてご確認ください。

シングルプレート
コンビネーション
センサスタンド
フレキシブル
技術資料
CCDカメラ用 LED照明用
レーザーセンサ用
光電センサ用
反射板用
フォトマイクロセンサ用
光ファイバセンサ用
近接センサ用

Zタイプ

単位：mm

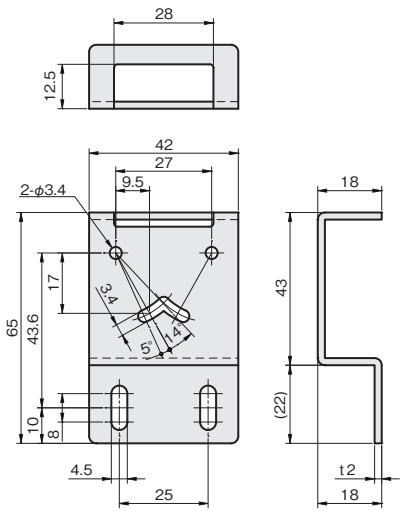

板厚：t 2.0

材質	付属品
ステンレス SUS304	センサ取付用ビス： セムスビス（SUSXM7）M3×18…2本 板ナット（SUS304）…1個

SUS304		重量（g）
品番	価格（円）	
FSLLZ040-S	**1,230**	54

フルガードタイプ

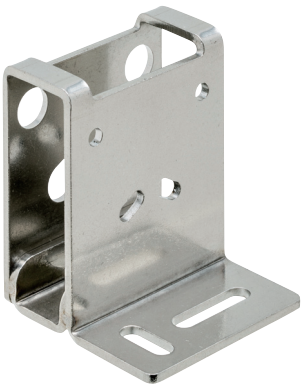

単位：mm

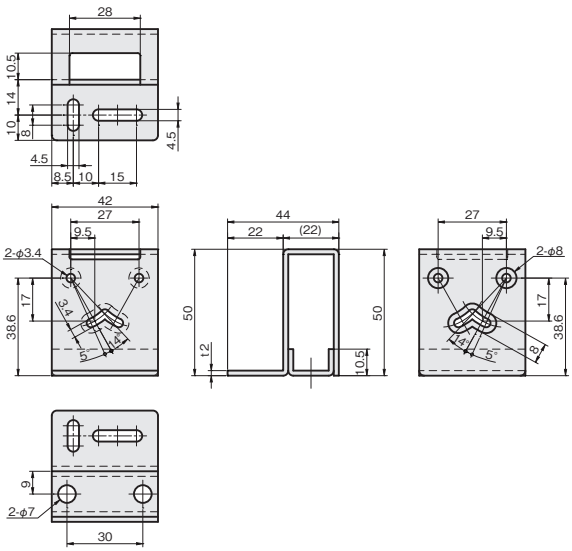

板厚：t 2.0

材質	付属品
ステンレス SUS304	センサ取付用ビス： セムスビス（SUSXM7）M3×18…2本 板ナット（SUS304）…1個

SUS304		重量（g）
品番	価格（円）	
FSLLF035-S	**1,880**	95