本カタログPDFは2022年9月時点の内容です。最新情報はWebサイトの商品詳細ページにてご確認ください。

シングルプレート
コンビネーション
センサスタンド
フレキシブル
技術資料
CCDカメラ用
LED照明用
レーザーセンサ用
光電センサ用
反射板用
フォトマイクロセンサ用
光ファイバセンサ用
近接センサ用

Zタイプ

単位：mm

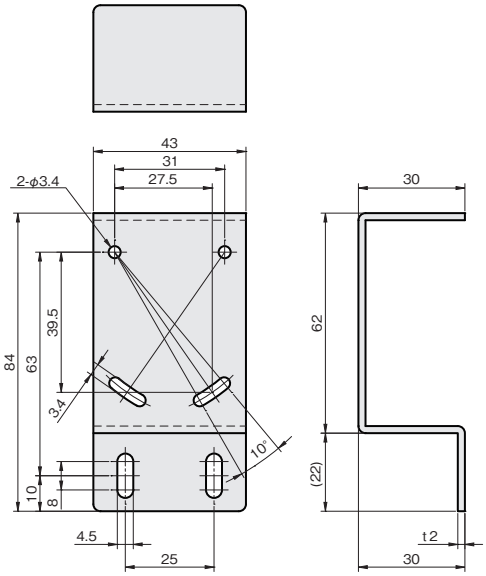

板厚：t 2.0

材質	付属品
ステンレス SUS304	センサ取付用ビス： セムスビス（SUSXM7）M3×30…2本 板ナット（SUS304）…1個

SUS304		重量（g）
品番	価格（円）	
FSLGZ060-S	**1,250**	92

フルガードタイプ

単位：mm

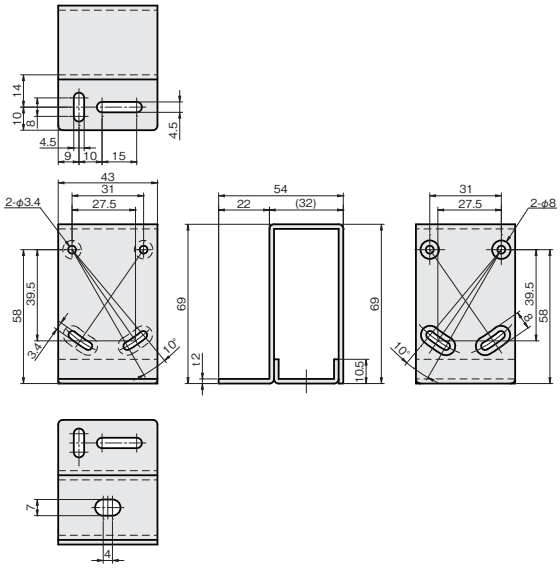

板厚：t 2.0

材質	付属品
ステンレス SUS304	センサ取付用ビス： セムスビス（SUSXM7）M3×30…2本 板ナット（SUS304）…1個

SUS304		重量（g）
品番	価格（円）	
FSLGF055-S	**2,250**	143