本カタログPDFは2022年9月時点の内容です。最新情報はWebサイトの商品詳細ページにてご確認ください。



シングルプレート
コンビネーション
センサスタンド
フレキシブル
技術資料
CCDカメラ用 LED照明用
レーザーセンサ用
光電センサ用
反射板用
フォトマイクロセンサ用
光ファイバセンサ用
近接センサ用

## Zタイプ

単位：mm

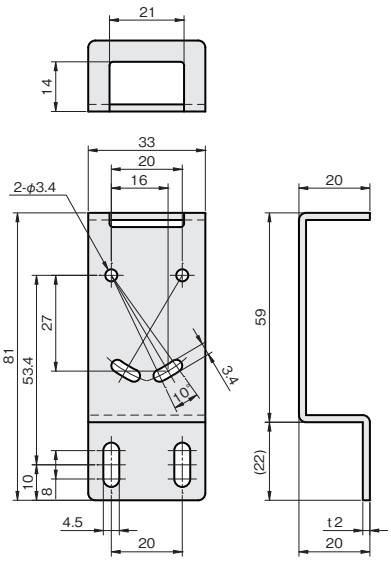


板厚：t 2.0

| 材質 | 付属品 |
|---|---|
| ステンレス SUS304 | センサ取付用ビス：<br>セムスビス（SUSXM7）M3×20…2本<br>板ナット（SUS304）…1個 |

| SUS304 | | 重量（g） |
|---|---|---|
| 品番 | 価格（円） | |
| **FSLDZ035-S** | **1,230** | 54 |

## フルガードタイプ

単位：mm

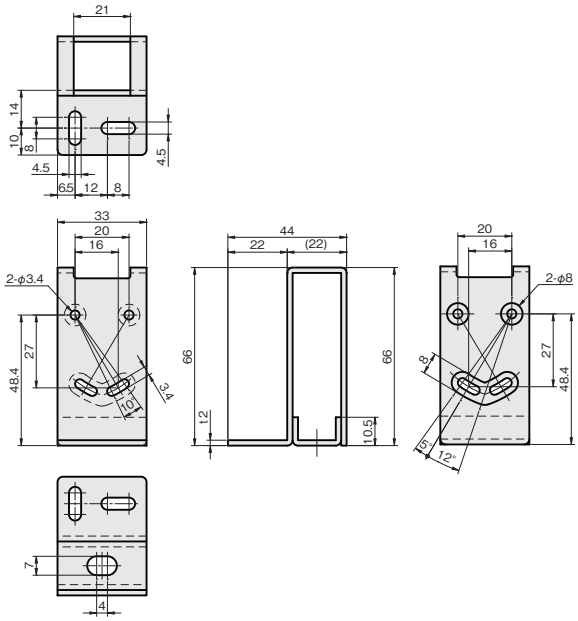


板厚：t 2.0

| 材質 | 付属品 |
|---|---|
| ステンレス SUS304 | センサ取付用ビス：<br>セムスビス（SUSXM7）M3×20…2本<br>板ナット（SUS304）…1個 |

| SUS304 | | 重量（g） |
|---|---|---|
| 品番 | 価格（円） | |
| **FSLDF030-S** | **2,000** | 88 |