本カタログPDFは2022年9月時点の内容です。最新情報はWebサイトの商品詳細ページにてご確認ください。

Zタイプ

単位：mm

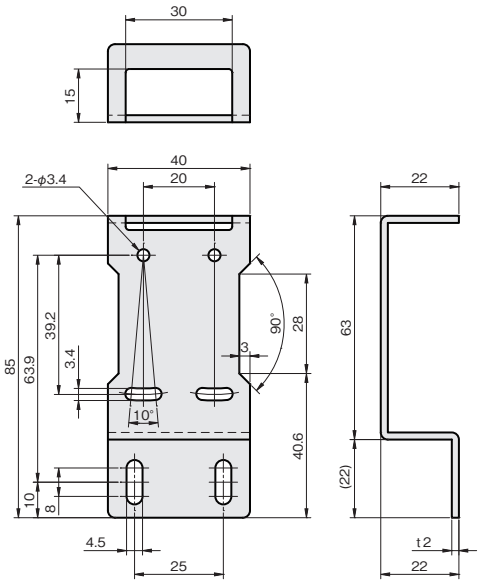

板厚：t 2.0

材質	付属品
ステンレス SUS304	センサ取付用ビス： セムスビス（SUSXM7）M3×22…2本 板ナット（SUS304）…1個

SUS304		重量（g）
品番	価格（円）	
FSLSZ055-S	**1,250**	66

フルガードタイプ

単位：mm

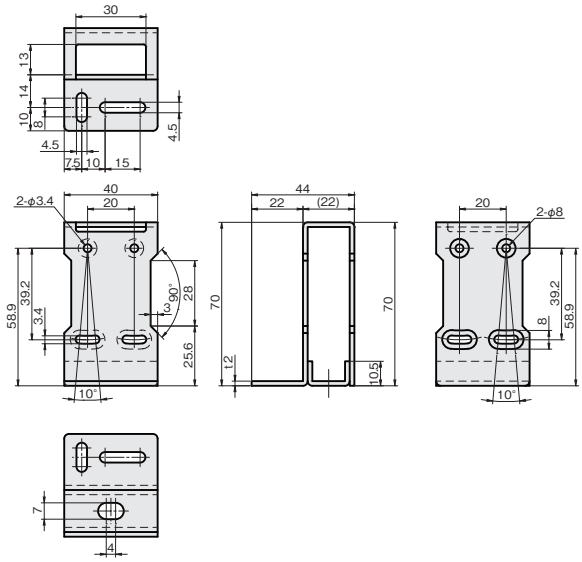

板厚：t 2.0

材質	付属品
ステンレス SUS304	センサ取付用ビス： セムスビス（SUSXM7）M3×22…2本 板ナット（SUS304）…1個

SUS304		重量（g）
品番	価格（円）	
FSLSF050-S	**2,000**	109