

機械要素部品カタログ

MACHINE PARTS CATALOG

iwata
株式会社 岩田製作所

お客様サポート企業

豊富な標準品と1個からの特注対応で、お客様の「ものづくり」をサポート



各種サービスの詳細はP.695へ



機械要素部品カタログ

MACHINE PARTS CATALOG

セットカラー

SET COLLAR

iwata
株式会社 岩田製作所

ノーマル
鋼管用
六角シャフト用
角シャフト用
2穴付
3穴付
3ザグリ穴付
4穴付
2ネジ穴付
3ネジ穴付
ベアリング固定用
Dカット
内径ネジ
六角内径ネジ
キー逃がし溝付
ダンパー付
追加工
オプション
技術資料
SCK
SC
SCS
SCSS

■ ノーマル

クレセントカラー®	ワンタッチカラー	クサビカラー® クランプレバー付	クサビカラー®	スタンダードセットカラー
▶詳しくはこちら	▶詳しくはこちら	▶詳しくはこちら	▶詳しくはこちら	▶詳しくはこちら
				セミオーダー 

■ ノーマル ■ 鋼管用

スタンダードスリットカラー® クランプレバー付	スタンダードスリットカラー®	スタンダードセパレートカラー® クランプレバー付	スタンダードセパレートカラー®	スタンダードセパレートカラー®
▶詳しくはこちら	▶詳しくはこちら	▶詳しくはこちら	▶詳しくはこちら	▶詳しくはこちら
	追加工 		追加工 	

■ 六角シャフト用 ■ 角シャフト用 ■ 2穴付

スタンダードセパレートカラー®	スタンダードセパレートカラー®	クサビカラー® クランプレバー付	クサビカラー®	スタンダードセットカラー
▶詳しくはこちら	▶詳しくはこちら	▶詳しくはこちら	▶詳しくはこちら	▶詳しくはこちら
				

■ 2穴付 ■ 2ザグリ穴付 ■ 3穴付

スタンダードスリットカラー®	スタンダードセパレートカラー®	スタンダードスリットカラー®	スタンダードセパレートカラー®	クサビカラー® クランプレバー付
▶詳しくはこちら	▶詳しくはこちら	▶詳しくはこちら	▶詳しくはこちら	▶詳しくはこちら
追加工 	追加工 			

■ 3穴付 ■ 3ザグリ穴付

クサビカラー®	スタンダードセットカラー	スタンダードスリットカラー®	クサビカラー® クランプレバー付	クサビカラー®
▶詳しくはこちら	▶詳しくはこちら	▶詳しくはこちら	▶詳しくはこちら	▶詳しくはこちら
				

iwata

■ 4穴付

スタンダードセットカラー

▶詳しくはこちら



■ 2ネジ穴付

クサビカラー®
クランプレバー付

▶詳しくはこちら



クサビカラー®

▶詳しくはこちら



スタンダードスリットカラー®

▶詳しくはこちら

追加工



スタンダードセパレートカラー®

▶詳しくはこちら

追加工



■ 3ネジ穴付

クサビカラー®
クランプレバー付

▶詳しくはこちら



クサビカラー®

▶詳しくはこちら



スタンダードスリットカラー®

▶詳しくはこちら



■側面取付穴付

スタンダードスリットカラー®

▶詳しくはこちら



スタンダードセパレートカラー®

▶詳しくはこちら



■ ベアリング固定用

スタンダードセットカラー

▶詳しくはこちら



スタンダードスリットカラー®

▶詳しくはこちら



スタンダードセパレートカラー®

▶詳しくはこちら



■ Dカットネジ無

スタンダードスリットカラー®

▶詳しくはこちら



スタンダードセパレートカラー®

▶詳しくはこちら



■ Dカットネジ付

クサビカラー®
クランプレバー付

▶詳しくはこちら



クサビカラー®

▶詳しくはこちら



スタンダードセットカラー

▶詳しくはこちら



スタンダードスリットカラー®

▶詳しくはこちら

追加工



スタンダードセパレートカラー®

▶詳しくはこちら

追加工



■ ダブルDカットねじ無

スタンダードスリットカラー®

▶詳しくはこちら



■ ダブルDカットねじ付

スタンダードスリットカラー®

▶詳しくはこちら



スタンダードセパレートカラー®

▶詳しくはこちら



■ ダブルDカット 側面取付穴付

スタンダードスリットカラー®

▶詳しくはこちら



■ 内径ネジ(並目)

スタンダードスリットカラー®

▶詳しくはこちら



ノーマル
鋼管用
六角
シャフト用
角シャフト用
2穴付
3穴付
3ザグリ穴付
4穴付
2ネジ穴付
3ネジ穴付
ベアリング
固定用
Dカット
内径ネジ
六角
内径ネジ
キー逃がし
溝付
ダンパー付
追加工
オプション
技術資料
SCK
SC
SCS
SCSS

ノーマル
鋼管用
六角シャフト用
角シャフト用
2穴付
3穴付
3ザグリ穴付
4穴付
2ネジ穴付
3ネジ穴付
ベアリング固定用
Dカット
内径ネジ
六角内径ネジ
キー逃がし溝付
ダンパー付
追加工
オプション
技術資料
SCK
SC
SCS
SCSS

■ 内径ネジ(細目)

スタンダードスリットカラー®	スタンダードセパレートカラー®
▶詳しくはこちら	▶詳しくはこちら




■ 内径ネジ(シリンダー用)

スタンダードスリットカラー®
▶詳しくはこちら



■ 六角内径ネジ(並目)

スタンダードスリットカラー®
▶詳しくはこちら



■ 六角内径ネジ(細目)

スタンダードスリットカラー®
▶詳しくはこちら



■ キー逃がし溝付

スタンダードセットカラー	スタンダードスリットカラー®	スタンダードセパレートカラー®
▶詳しくはこちら	▶詳しくはこちら	▶詳しくはこちら

追加工



追加工



追加工



■ キー逃がし溝・3穴付

スタンダードスリットカラー®
▶詳しくはこちら



■ キー逃がし溝・4穴付

スタンダードセットカラー
▶詳しくはこちら



■ ダンパー付

スタンダードスリットカラー®	スタンダードセパレートカラー®
▶詳しくはこちら	▶詳しくはこちら




■ 追加工

内径拡大	2穴	2ザクリ穴
▶詳しくはこちら	▶詳しくはこちら	▶詳しくはこちら





■ 追加工

2ネジ穴	Dカット・ネジ穴	キー溝	外周ネジ
▶詳しくはこちら	▶詳しくはこちら	▶詳しくはこちら	▶詳しくはこちら






■ オプション

ウレタンダンパー ノーマル
▶詳しくはこちら



■ オプション

ウレタンダンパー スリット	ウレタンダンパー スリット両面テープ付	ウレタンダンパー セパレート両面テープ付	ちょうボルト	傷防止ネジ
▶詳しくはこちら	▶詳しくはこちら	▶詳しくはこちら	▶詳しくはこちら	▶詳しくはこちら


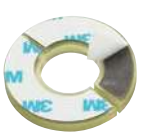




○技術資料はこちら

ラインアップ紹介

SCK クサビカラー®

●特殊形状のクサビを使用してシャフトを締め付け。

・内径ラインアップ：φ10～50

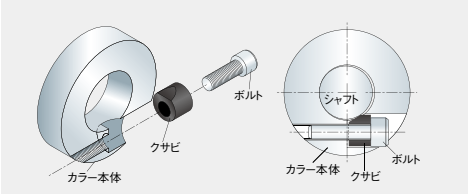



作業性良好！　簡単に締め付け。

クサビでシャフトを押しつける構造のため、
少ない力で締め付けが可能です。
作業性が良いので頻繁に位置調整を
繰り返す幅ガイドなどに最適です。

※過度に締め付けを行うとシャフトに傷がつく場合があります。
（生材シャフト使用時）

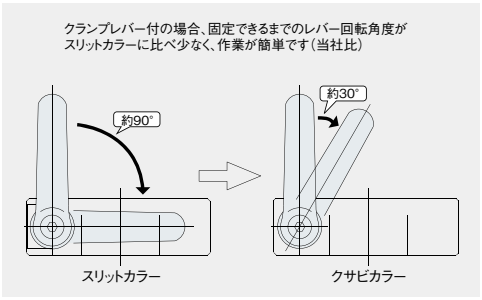

●締付カースラスト力曲線（SCK2015Cの場合）

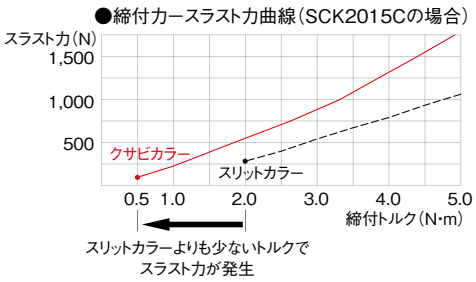

SC スタンダードセットカラー

●止めネジで取り付ける汎用タイプ

止めネジでシャフトを押さえて固定するセットカラーです。
簡易的な位置決めなどで使用でき、シリーズ中、最もコンパクトなタイプです。

・内径ラインアップ：φ3～80



セミオーダー
ノーマルタイプ（黒染め・ステンレス）はセミオーダー対応可能です。

SCS スタンダードスリットカラー®

●締結力の強いスリットタイプ

面で締め付けるため、スラスト力が強く、シャフトに傷が付きにくいタイプです。シリーズ中、最もバリエーションの豊富なタイプです。

・内径ラインアップ：φ3～120



SCSS スタンダードセパレートカラー®

●簡単に脱着可能なセパレートタイプ

機械の組立時やメンテナンス時に便利なセパレート構造のセットカラーです。スリットタイプ同様、スラスト力が強く、シャフトに傷が付きにくいタイプです。

・内径ラインアップ：φ3～120



iwata

ラインアップ紹介

SCCR クレセントカラー®

端面側から固定ができるカラーです。
従来のカラーでは締付工具が干渉してしまう場所でも使用ができます。
外周面にねじ穴がないのでローラーとしても使用できます。

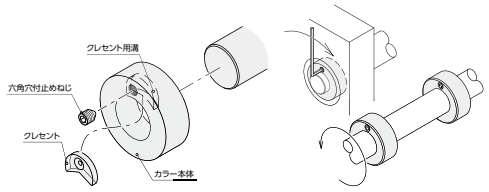



クレセントカラー®の特長

●構造図

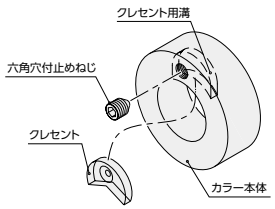

●固定原理

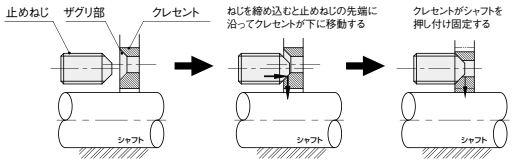

・従来のカラーでは工具が干渉してしまう場所でも締付ができます。
・ベアリングホルダ内部などカラー自体を穴の中に入れて使用ができます。

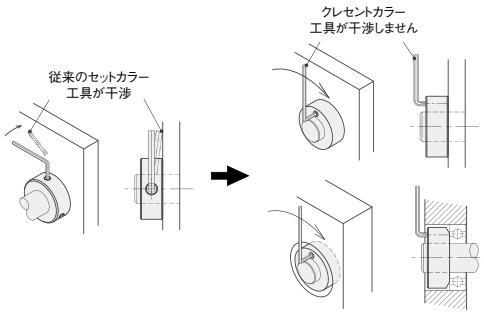

SCW ワンタッチカラー

ばねの力でシャフトに固定ができるカラーです。
レバーを押し込むと固定が解除され自由な位置に動かせます。
オールステンレス製で使用場所を選びません。

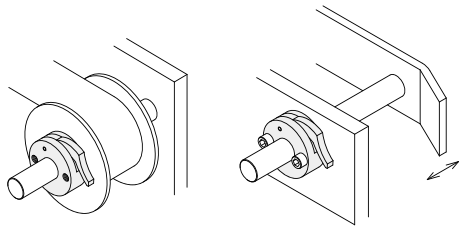



ワンタッチカラーの特長

・スプリングの力で固定を行い、レバーを押し込むだけで自由な位置に動かせるカラーです。

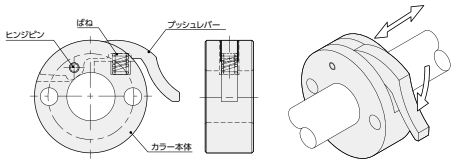

・ スラスト方向の保持力に方向性がありません。

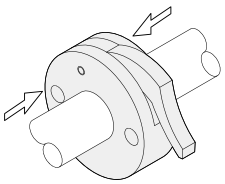

・2穴/2ねじ穴付なのでガイドやロール押さえなどに最適です。

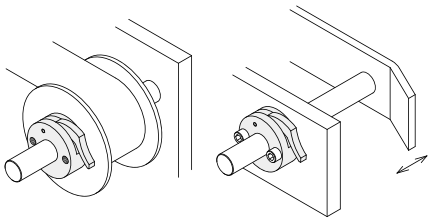

アプリケーション紹介

SCノーマルタイプ

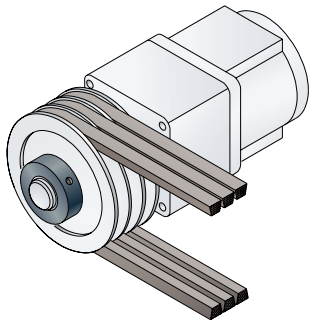

プーリーの固定

SC ベアリング固定用タイプ

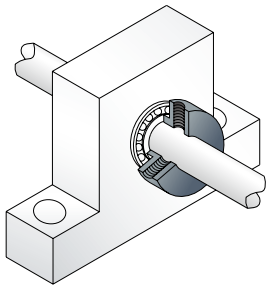

ベアリング押さえ

SC 3穴付タイプ

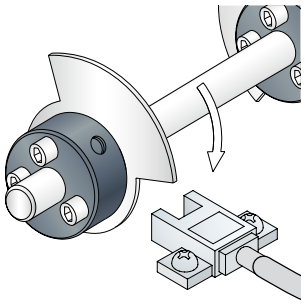

ドグの取り付け

SCS Dカットタイプ

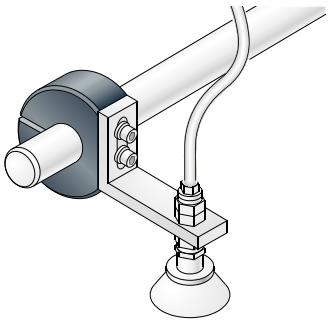

ブラケットの取り付け

SCS 六角内径ネジタイプ

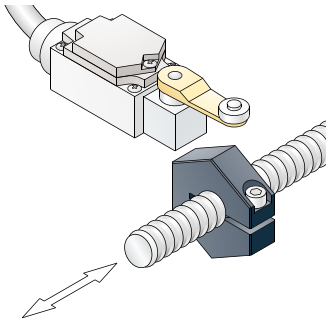

センサー用ドグ

SCS ネジ穴付タイプ

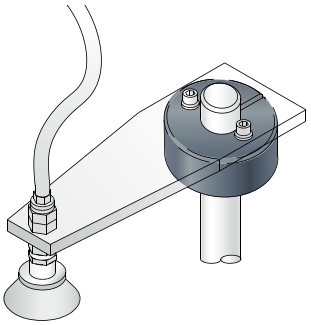

プレートの取り付け

SCSS 内径ネジタイプ

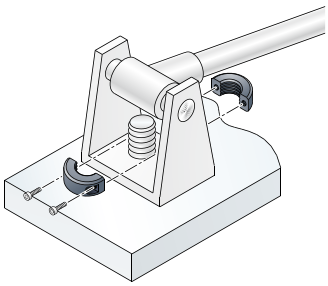

ネジシャフトの固定

SCSS ダンパー付タイプ

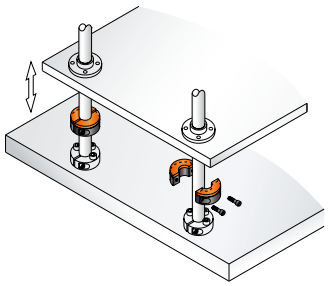

位置決めストッパー

SCSS キー逃がし溝付タイプ

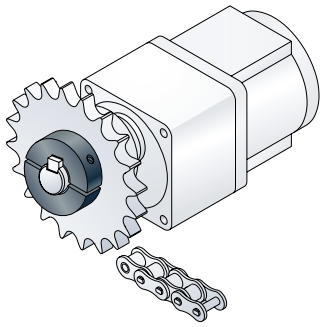

スプロケットの固定

iwata

クレセントカラー®の特長

構造図

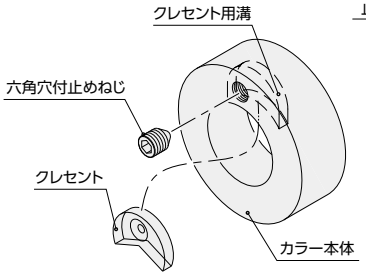

固定原理

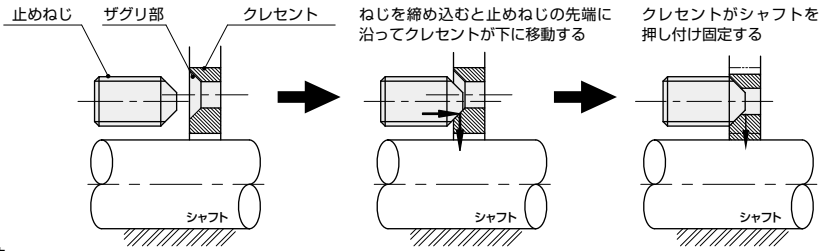

■ **従来のカラーでは工具が干渉してしまう場所でも締付ができます。**

■ **ベアリングホルダ内部などカラー自体を穴の中に入れて使用ができます。**

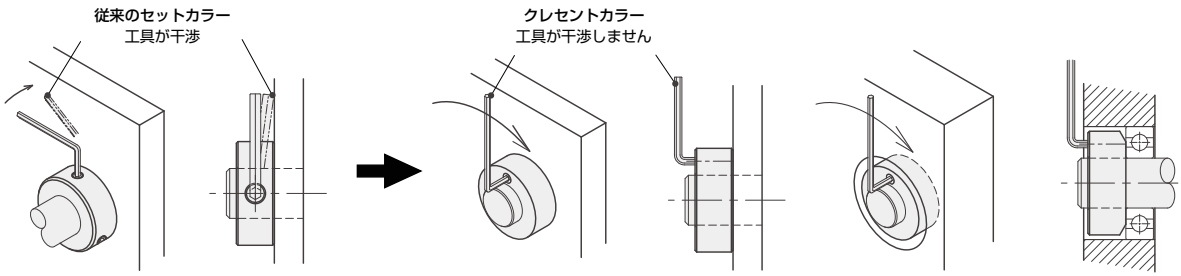

■ クレセントカラー®のスラスト力

内径 φB	締付ねじ M	スラスト力(N)※1	
		黒染め	SUS
12	2-M3	**180**	**140**
15	M4	**200**	**100**
16	M4	**200**	**100**
20	M5	**340**	**270**
25	M5	**340**	**270**
30	M6	**670**	**440**
35	M6	**670**	**440**

※1　目安であり保証値ではありません

クレセントカラー®使用上のご注意

■ **クレセント脱落防止のため、止めねじを締めこんだ状態で出荷しております。**

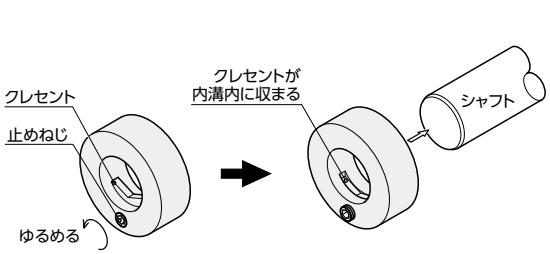

1. クレセントが下側に来る方向を保持し、止めねじをゆるめます。
2. クレセントが内溝内に収まった事を確認し、シャフトに挿入してください。

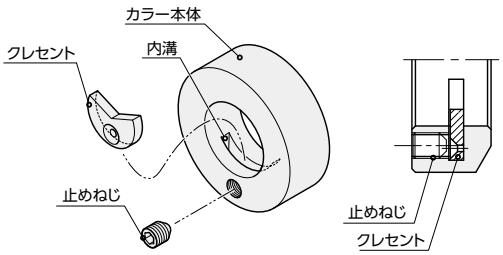

※クレセントが脱落した場合、クレセントのザグリ側が止めねじ側に来るように挿入してご使用ください。

SCCR クレセントカラー®

当日出荷 受付16時 | RoHS 10物質 | CAD 2D | CAD 3D

端面側から締め付けができるカラーです。
カラー内部にあるクレセント（小片）を利用して締め付けを行います。
従来のカラーでは締付工具が干渉してしまう場所でも使用ができます。
外周面にねじ穴がないのでローラーとしても使用できます。



黒染め



SUS304

材質記号	材質／表面処理	付属品
C	鉄 S45C ／黒染め	六角穴付止めねじ(くぼみ先 黒染め)
S	ステンレス SUS304	六角穴付止めねじ(くぼみ先 SUSXM7)

注文例

材質記号

SCCR 1210 C

内径 12mm、幅 10mm、黒染め

単位：mm

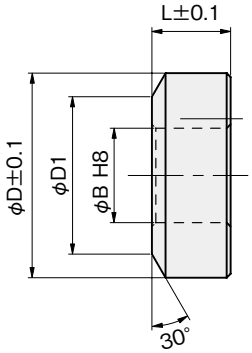

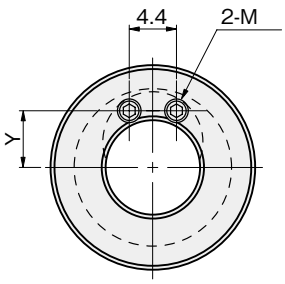

φB:12

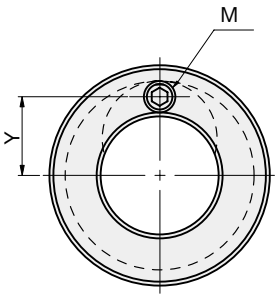

φB:15～35

内径 φB	幅 L	外径 φD	面取径 φD1	Y	締付ねじ M	品番 □:材質記号	材質/表面処理 黒染め C	材質/表面処理 SUS304 S
12	10	20	16	7.5	2-M3×3	**SCCR 1210** □	●	●
15	12	26	19	10	M4×4	**SCCR 1512** □	●	●
16	12	26	19	10.5	M4×4	**SCCR 1612** □	●	●
20	15	32	25.5	13	M5×6	**SCCR 2015** □	●	●
25	15	38	30	15.5	M5×6	**SCCR 2515** □	●	●
30	16	48	36.5	19.3	M6×6	**SCCR 3016** □	●	●
35	16	54	41.5	22	M6×6	**SCCR 3516** □	●	●

ワンタッチカラーの特長

■ スプリングの力で固定を行い、レバーを押し込むだけで自由な位置に動かせるカラーです。

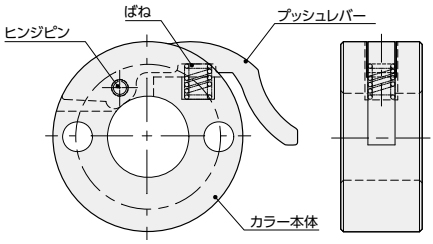

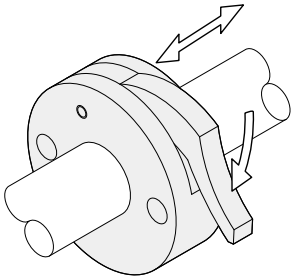

■ スラスト方向の保持力に方向性がありません。

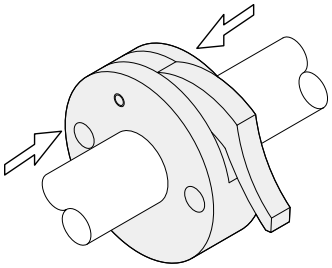

■ ワンタッチカラーのスラスト力

内径 φB	スラスト力(N)※1
10	**25**
12	**25**
15	**30**
16	**40**
20	**40**

※1　目安であり保証値ではありません

■ 2穴/2ねじ穴付なのでガイドやロール押さえなどに最適です。

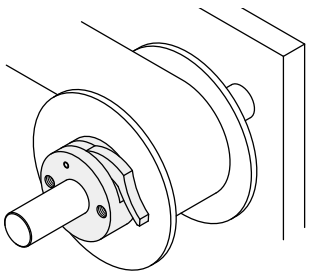

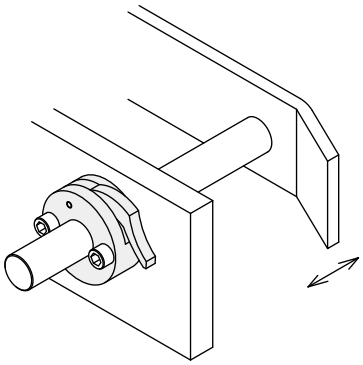

ワンタッチカラー使用上のご注意

■ 回転方向の力がかかるところには使用しないでください。

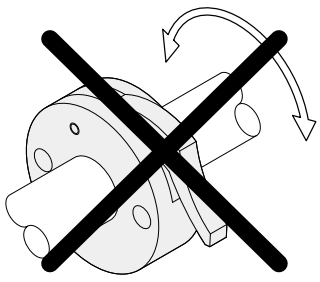

SCW ワンタッチカラー

当日出荷 受付16時 | RoHS 10物質 | CAD 2D | CAD 3D

ばねの力でシャフトに固定ができるカラーです。
レバーを押し込むと固定が解除され、自由な位置に動かせます。
さびに強いステンレス製です。



SUS304（2穴付）



SUS304（2ねじ穴付）

部位	材質
本体、レバー	SUS304
スプリング	SUS304-WPB
スプリングピン	ステンレス

単位：mm

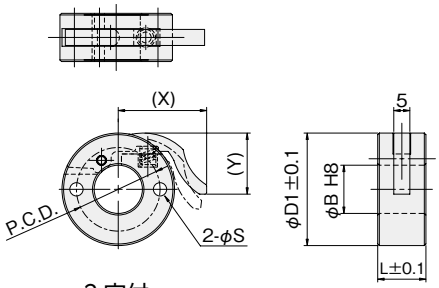

2穴付

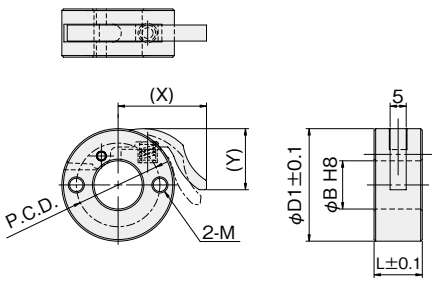

2ねじ穴付

2穴付

内径 φB	幅 L	外径 φD	横穴 φS	横穴 P.C.D.	X	Y	品番
10	15	26	4.5	19	22	16.5	**SCW1015SP2**
12	15	32	5.5	23	23.2	16.5	**SCW1215SP2**
15	15	35	5.5	26	27.5	19	**SCW1515SP2**
16	15	40	5.5	28	27.7	20.5	**SCW1615SP2**
20	15	44	5.5	32	31.5	22.5	**SCW2015SP2**

2ねじ穴付

内径 φB	幅 L	外径 φD	ねじ穴 M	ねじ穴 P.C.D.	X	Y	品番
10	15	26	M4	19	22	16.5	**SCW1015SN2**
12	15	32	M5	23	23.2	16.5	**SCW1215SN2**
15	15	35	M5	26	27.5	19	**SCW1515SN2**
16	15	40	M5	28	27.7	20.5	**SCW1615SN2**
20	15	44	M5	32	31.5	22.5	**SCW2015SN2**

SCK ノーマル クサビカラー® クランプレバー付

当日出荷 受付16時　RoHS 10物質　CAD 2D　CAD 3D

クランプレバー付のため、工具なしで簡単に締め付けができます。
特殊形状のクサビにより少ない力で締め付け可能。



黒染め


SUS304

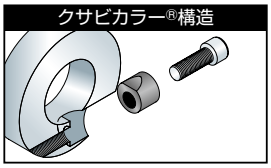

材質記号	材質／表面処理	付属品
C	鉄 S45C ／黒染め	クサビ(SUS304／モリブデンコート)1個 クランプレバー1本 ネジ部(SUM22L／黒染め) レバー部(亜鉛ダイカスト／静電塗装)
S	ステンレス SUS304	クサビ(SUS304)1個 クランプレバー1本 ネジ部(SUS303) レバー部(亜鉛ダイカスト／静電塗装)

注文例

材質記号 色記号
SCK1015 C S
内径10mm、幅15mm、黒染め、色シルバーグレー

■色(クランプレバー)

色記号	色
Ⓢ	シルバーグレー
Ⓑ	つや消し黒
Ⓞ	オレンジ

単位：mm

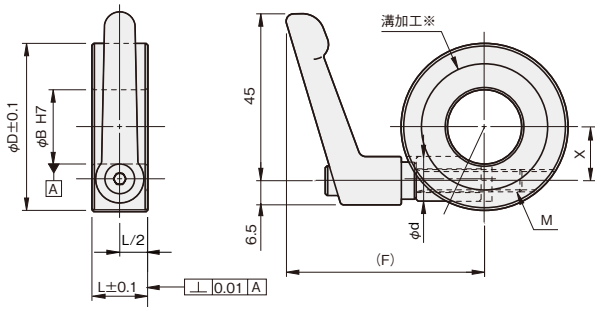

※端面に溝のある側を対象物にあててご使用ください。

内径 φB	幅 L	外径 φD	φd	X	(F)	締付ネジ M	品番 □:材質記号 ○:色記号	材質/表面処理 黒染め C	材質/表面処理 SUS304 S
10	15	35	12.1	9.5	49.8	M6×25	SCK 1015□○	●	●
12	15	38	12.1	10.5	50	M6×25	SCK 1215□○	●	●
15	15	40	12.1	12	53.4	M6×32	SCK 1515□○	●	●
16	15	42	12.1	12	54.5	M6×32	SCK 1615□○	●	●
20	15	46	12.1	14	53.9	M6×32	SCK 2015□○	●	●
25	15	50	12.1	16.5	55.6	M6×32	SCK 2515□○	●	●
30	15	56	12.1	19	59.1	M6×40	SCK 3015□○	●	●
35	20	65	14.1	22.5	60.7	M6×40	SCK 3520□○	●	●
40	20	70	14.1	25	65.4	M6×50	SCK 4020□○	●	●
50	20	85	14.1	29.5	72.7	M6×50	SCK 5020□○	●	●

○クランプレバーは締付トルク4.5〔N·m〕以下でご使用下さい。

iwata

SCK ノーマル クサビカラー®

当日出荷 受付16時　RoHS 10物質　CAD 2D　CAD 3D

特殊形状のクサビにより少ない力で締め付け可能。



黒染め



SUS304

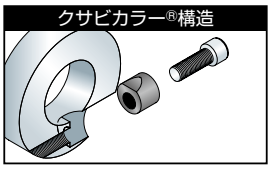

材質記号	材質／表面処理	付属品
C	鉄 S45C／黒染め	クサビ(SUS304／モリブデンコート)1個 六角穴付ボルト(SCM435／黒染め)1本
S	ステンレス SUS304	クサビ(SUS304)1個 六角穴付ボルト(SUSXM7)1本

注文例

材質記号

SCK1015 C

内径10mm、幅15mm、黒染め

単位：mm

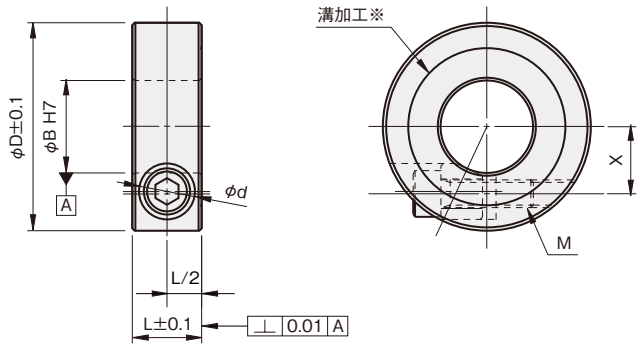

※端面に溝のある側を対象物にあててご使用ください。

内径 φB	幅 L	外径 φD	φd	X	締付ネジ M	品番 □:材質記号	材質/表面処理 黒染め C	材質/表面処理 SUS304 S
10	15	35	12.1	9.5	M6×18	**SCK 1015□**	●	●
12	15	38	12.1	10.5	M6×18	**SCK 1215□**	●	●
15	15	40	12.1	12	M6×18	**SCK 1515□**	●	●
16	15	42	12.1	12	M6×18	**SCK 1615□**	●	●
20	15	46	12.1	14	M6×20	**SCK 2015□**	●	●
25	15	50	12.1	16.5	M6×20	**SCK 2515□**	●	●
30	15	56	12.1	19	M6×25	**SCK 3015□**	●	●
35	20	65	14.1	22.5	M6×35	**SCK 3520□**	●	●
40	20	70	14.1	25	M6×35	**SCK 4020□**	●	●
50	20	85	14.1	29.5	M6×35	**SCK 5020□**	●	●

ノーマル
鋼管用
六角シャフト用
角シャフト用
2穴付
3穴付
3ザグリ穴付
4穴付
2ネジ穴付
3ネジ穴付
ベアリング固定用
Dカット
内径ネジ
六角内径ネジ
キー逃がし溝付
ダンパー付
追加工
オプション
技術資料
SCK
SC
SCS
SCSS

SC ノーマル スタンダードセットカラー

当日出荷 受付16時　RoHS 10物質　CAD 2D　CAD 3D

シャフトにベアリングやスプロケットなどを固定できます。
止めねじでシャフトに取り付けられます。
ベアリング固定時に外輪への干渉を避けるため、片側の面取りを大きくしています（一部品番を除く）。


黒染め


三価クロメート処理


無電解ニッケルめっき


ニッケルクロムめっき


SUS304


アルミ


樹脂/POM（白色）

材質記号	材質／表面処理	付属品
C	鉄 S45C／黒染め	六角穴付止めねじ(くぼみ先 黒染め)2本
U	鉄 S45C／三価クロメート処理	六角穴付止めねじ(くぼみ先 SUSXM7)2本
M	鉄 S45C／無電解ニッケルめっき	六角穴付止めねじ(くぼみ先 SUSXM7)2本
N	鉄 S45C／ニッケルクロムめっき	六角穴付止めねじ(くぼみ先 SUSXM7)2本
S	ステンレス／SUS304	六角穴付止めねじ(くぼみ先 SUSXM7)2本
A	アルミ A2017	六角穴付止めねじ(くぼみ先 SUSXM7)2本
X	樹脂 POM(白色)	六角穴付止めねじ(くぼみ先 SUSXM7)2本

注文例

材質記号

SC 0305 C

内径3mm、幅5mm、黒染め

単位：mm

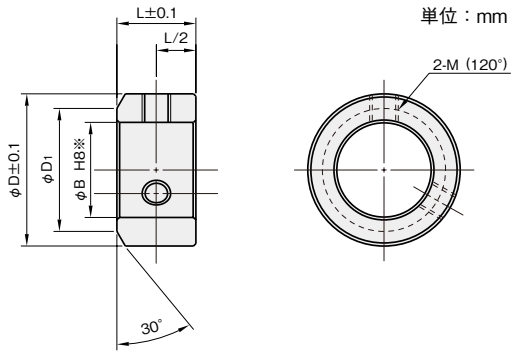

内径 φB	幅 L	外径 φD	面取径 φD1	締付ねじ M	品番 □:材質記号	材質/表面処理 黒染め C	三価 クロメート処理 U	無電解 ニッケルめっき M	ニッケル クロムめっき N	SUS304 S	A2017 A	POM（白色） X
3	5	7	–	★M3×3	SC 0305 □	●	–	●	–	●	–	–
	6	7	–	★M3×3	SC 0306 □	●	–	●	–	●	●	–
	6	10	–	★M3×3	SC 0306 □	–	–	–	–	–	–	●
	8	7	–	★M3×3	SC 0308 □	●	–	●	–	●	–	–
4	5	8	–	★M3×3	SC 0405 □	●	–	●	–	●	–	–
	6	12	–	★M4×4	SC 0406 □	●	–	●	–	●	●	–
	6	12	–	★M3×3	SC 0406 □	–	–	–	–	–	–	●
	8	12	–	★M4×4	SC 0408 □	●	●	●	●	●	–	–
5	5	11	–	★M3×3	SC 0505 □	●	–	●	–	●	–	–
	6	14	–	★M4×4	SC 0506 □	●	–	●	–	●	●	–
	8	14	–	★M4×4	SC 0508 □	●	●	●	●	●	–	●
	10	14	–	★M4×4	SC 0510 □	●	–	●	–	●	–	–
6	5	12	–	M3×3	SC 0605 □	●	–	●	–	●	–	–
	6	15	–	★M4×4	SC 0606 □	●	–	●	–	●	●	–
	8	15	–	★M4×4	SC 0608 □	●	–	●	–	●	–	●
	10	16	–	★M4×4	SC 0610 □	●	●	●	●	●	–	–
8	5	14	–	M3×3	SC 0805 □	●	–	●	–	●	–	–
	6	16	13	M4×4	SC 0806 □	●	–	●	–	●	●	–
	8	16	13	M4×4	SC 0808 □	●	–	●	–	●	–	–
	8	18	–	M4×4	SC 0808 □	–	–	–	–	–	–	●
	10	18	13	M4×4	SC 0810 □	●	●	●	●	●	–	–
9	10	18	13	M4×4	SC 0910 □	●	–	–	–	●	–	–
10	5	16	–	M3×3	SC 1005 □	●	–	●	–	●	–	–
	6	18	16	M4×4	SC 1006 □	●	–	●	–	●	●	–
	8	18	16	M4×4	SC 1008 □	●	–	●	–	●	–	–
	8	20	–	M4×4	SC 1008 □	–	–	–	–	–	–	●
	10	20	16	M4×4	SC 1010 □	●	●	●	●	●	–	–

★印は止めねじが一本となります。

セミオーダー	追加工	オプション	
	キー溝	ちょうボルト	傷防止ネジ
▶詳しくはこちらから	▶詳しくはこちらから	▶詳しくはこちらから	▶詳しくはこちらから

内径 φB	幅 L	外径 φD	面取径 φD1	締付ねじ M	品番 □:材質記号	材質/表面処理						
						黒染め C	三価 クロメート処理 U	無電解 ニッケルめっき M	ニッケル クロムめっき N	SUS304 S	A2017 A	POM（白色） X
11	6	20	–	M4×4	SC 1106 □	●	–	●	–	●	–	–
	8	22	20	M4×4	SC 1108 □	●	–	●	–	●	–	–
	10	26	20	M5×6	SC 1110 □	●	–	●	–	●	–	–
	12	26	20	M6×6	SC 1112 □	●	–	●	–	●	–	–
12	6	20	–	M4×4	SC 1206 □	●	–	●	–	●	–	–
	8	22	20	M4×4	SC 1208 □	●	–	●	–	●	●	–
	8	22	–	M4×4	SC 1208 □	–	–	–	–	–	–	●
	10	26	20	M5×6	SC 1210 □	●	●	●	●	●	–	–
	12	26	20	M6×6	SC 1212 □	●	–	●	–	●	–	–
12.7	6	20	–	M4×4	SC 12.7-06 □	●	–	●	–	●	–	–
	8	22	–	M4×4	SC 12.7-08 □	●	–	●	–	●	–	–
	10	26	20	M5×6	SC 12.7-10 □	●	–	●	–	●	–	–
	12	26	20	M6×6	SC 12.7-12 □	●	–	●	–	●	–	–
13	6	20	–	M4×4	SC 1306 □	●	–	●	–	●	–	–
	8	22	20	M4×4	SC 1308 □	●	–	●	–	●	●	–
	10	26	20	M5×6	SC 1310 □	●	●	●	●	●	–	–
14	6	20	–	M4×3	SC 1406 □	●	–	●	–	●	–	–
	8	22	20	M4×4	SC 1408 □	●	–	●	–	●	–	–
	10	26	20	M5×6	SC 1410 □	●	–	●	–	●	–	–
	12	26	20	M5×6	SC 1412 □	●	●	●	●	●	–	–
15	6	24	–	M4×4	SC 1506 □	●	–	●	–	●	–	–
	8	25	24	M5×6	SC 1508 □	●	–	●	–	●	●	–
	10	25	24	M5×6	SC 1510 □	●	–	●	–	●	–	–
	10	28	–	M5×6	SC 1510 □	–	–	–	–	–	–	●
	12	28	24	M5×6	SC 1512 □	●	●	●	●	●	–	–
16	6	24	–	M4×4	SC 1606 □	●	–	●	–	●	–	–
	8	28	24	M5×6	SC 1608 □	●	–	●	–	●	–	–
	10	28	24	M5×6	SC 1610 □	●	–	●	–	●	●	–
	10	30	–	M5×6	SC 1610 □	–	–	–	–	–	–	●
	12	28	24	M5×6	SC 1612 □	●	●	●	●	●	–	–
17	10	30	26	M6×6	SC 1710 □	●	–	●	–	●	–	–
	12	32	26	M6×6	SC 1712 □	●	●	●	●	●	–	–
18	15	32	29	M6×6	SC 1815 □	●	●	●	●	●	–	–
19	15	32	29	M6×6	SC 1915 □	●	–	●	–	●	–	–
20	7	30	–	M5×6	SC 2007 □	●	–	●	–	●	–	–
	10	32	29	M6×6	SC 2010 □	●	–	●	–	●	●	–
	12	32	29	M6×6	SC 2012 □	●	–	●	–	●	–	–
	12	34	–	M6×6	SC 2012 □	–	–	–	–	–	–	●
	15	32	29	M6×6	SC 2015 □	●	●	●	●	●	–	–
22	18	38	34	M8×8	SC 2218 □	●	●	●	●	●	–	–
24	18	42	38	M8×8	SC 2418 □	●	–	●	–	●	–	–
25	12	38	37	M6×6	SC 2512 □	●	–	●	–	●	●	–
	12	38	–	M6×6	SC 2512 □	–	–	–	–	–	–	●
	15	38	37	M6×6	SC 2515 □	●	–	●	–	●	–	–
	18	42	38	M8×8	SC 2518 □	●	●	●	●	●	–	–
25.4	12	38	–	M6×6	SC 25.4-12 □	●	–	●	–	●	–	–
	15	38	–	M6×6	SC 25.4-15 □	●	–	●	–	●	–	–
	18	42	38	M8×8	SC 25.4-18 □	●	–	●	–	●	–	–
28	18	45	40	M8×8	SC 2818 □	●	–	●	–	●	–	–
30	12	45	–	M6×6	SC 3012 □	–	–	–	–	–	–	●
	14	45	42	M8×8	SC 3014 □	●	–	●	–	●	●	–
	16	45	42	M8×8	SC 3016 □	●	–	●	–	●	–	–
	18	49	42	M8×8	SC 3018 □	●	–	●	–	●	–	–
	20	49	42	M8×8	SC 3020 □	●	●	●	●	●	–	–
32	20	53	44	M8×8	SC 3220 □	●	–	●	–	●	–	–
35	15	50	47	M8×8	SC 3515 □	●	–	●	–	●	●	–
	18	55	47	M8×8	SC 3518 □	●	–	●	–	●	–	–
	20	59	47	M8×8	SC 3520 □	●	●	●	●	●	–	–
38	22	64	50	M10×12	SC 3822 □	●	–	●	–	●	–	–
40	18	60	55	M10×8	SC 4018 □	●	–	●	–	●	●	–
	22	72	55	M10×12	SC 4022 □	●	●	●	●	●	–	–
42	22	75	60	M10×12	SC 4222 □	●	–	●	–	●	–	–
45	22	75	60	M10×12	SC 4522 □	●	–	●	–	●	–	–
48	25	79	65	M10×12	SC 4825 □	●	–	●	–	●	–	–
50	20	70	65	M10×8	SC 5020 □	●	–	●	–	●	●	–
	25	79	65	M10×12	SC 5025 □	●	–	●	–	●	–	–
55	28	81	70	M12×12	SC 5528 □	●	–	–	–	●	–	–
60	28	88	75	M12×12	SC 6028 □	●	–	–	–	●	–	–
65	28	94	85	M12×12	SC 6528 □	●	–	–	–	–	–	–
70	32	113	90	M16×16	SC 7032 □	●	–	–	–	–	–	–
75	32	119	95	M16×16	SC 7532 □	●	–	–	–	–	–	–
80	32	126	105	M16×16	SC 8032 □	●	–	–	–	–	–	–

セミオーダー　SC

ノーマル スタンダードセットカラー 黒染め(鉄 S45C)

3日後出荷 受付15時　RoHS 10物質

お客様のご希望サイズで１個から製作します。内径、幅、外径、止めネジ(サイズ・角度)が選択できます。



単位：mm

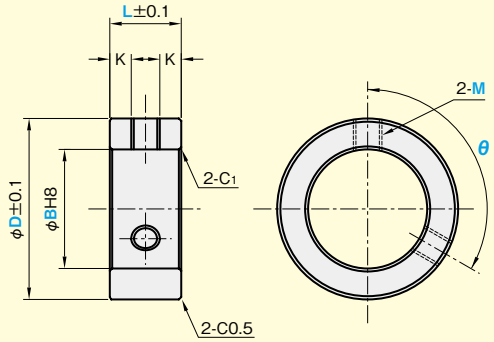

付属品
六角穴付止めネジ(くぼみ先 黒染) 2本

内径面取り寸法(C_1)

内径φB	C_1
6～10	C0.2
11～50	C0.5

■ 製作条件

(D-B)/2≧5
M3～M12のとき　K≧1
M3～M4のとき　(D-B)/2≦20
M5～M6のとき　(D-B)/2≦25

品番

SCF - B 内径φB - L 幅L - D 外径φD - M 止めネジM - ネジ角度θ - C

内径 φB	幅 L	外径φD／材質/表面処理 15～30	31～40	41～50	51～60	61～70	止めネジ M	ネジ角度 θ
6～30	5～10	●	●	●	●	●	M3×0.5 M4×0.7 M5×0.8 M6×1.0 M8×1.25 M10×1.5 M12×1.75	90° 120°
	11～20	●	●	●	●	●		
	21～30	●	●	●	●	●		
31～50	5～10	-	-	●	●	●		
	11～20	-	-	●	●	●		
	21～30	-	-	●	●	●		

指定寸法　φB、φD、L：1mm単位

注文例

SCF- B **10** -L **20** - D **40** - M **5** - **120** - C

- 10：内径φB=10mm
- 20：幅L=20mm
- 40：外径φD=40mm
- 5：止めネジM=M5
- 120：ネジ角度θ=120°

数量30個以上の場合、または規格にないものも別途お見積りいたしますので、お問い合わせください。

セミオーダー SC ノーマル スタンダードセットカラー ステンレス(SUS304)

3日後出荷 受付15時　RoHS 10物質

お客様のご希望サイズで１個から製作します。内径、幅、外径、止めネジ（サイズ・角度）が選択できます。

単位：mm



付属品
六角穴付止めネジ（くぼみ先 SUSXM7）2本

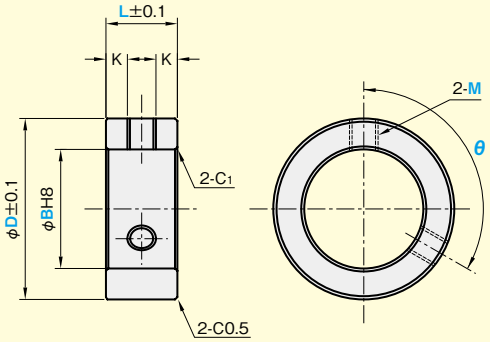

内径面取り寸法(C_1)

内径φB	C_1
6～10	C0.2
11～50	C0.5

■ 製作条件

(D-B)/2≧5
M3～M12のとき　K≧1
M3～M4のとき　(D-B)/2≦20
M5～M6のとき　(D-B)/2≦25

品番

SCF - B 内径φB - L 幅L - D 外径φD - M 止めネジM - ネジ角度θ - S

内径 φB	幅 L	外径φD／材質/表面処理 15～30	31～40	41～50	51～60	61～70	止めネジ M	ネジ角度 θ
6～30	5～10	●	●	●	●	●	M3×0.5 M4×0.7 M5×0.8 M6×1.0 M8×1.25 M10×1.5 M12×1.75	90° 120°
	11～20	●	●	●	●	●		
	21～30	●	●	●	●	●		
31～50	5～10	-	-	●	●	●		
	11～20	-	-	●	●	●		
	21～30	-	-	●	●	●		

指定寸法　φB、φD、L：1mm単位

注文例

内径φB=10mm　外径φD=40mm　ネジ角度θ=120°

SCF- B 10 - L 20 - D 40 - M 5 - 120 - S

幅L=20mm　止めネジM=M5

数量30個以上の場合、または規格にないものも別途お見積りいたしますので、お問い合わせください。

iwata

C SCS ノーマル スタンダードスリットカラー® クランプレバー付 NEW

当日出荷 受付16時 RoHS 10物質 CAD 2D CAD 3D

強い締結力でシャフトに取付可能です。
シャフトに傷が付きにくいクランプ構造です。
クランプレバー付のため、工具なしで簡単に取付可能です。



黒染め



SUS304

使用例

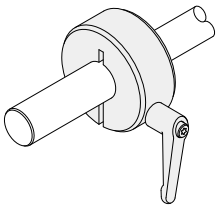

材質記号	材質／表面処理	付属品
C	鉄 S45C ／黒染め	スペーサー(SUS304)1個 クランプレバー1本 ねじ部(SUM22L／黒染め) レバー部(亜鉛ダイカスト／静電塗装)
S	ステンレス SUS304	スペーサー(SUS304)1個 クランプレバー1本 ねじ部(SUS303) レバー部(亜鉛ダイカスト／静電塗装)

注文例

材質記号 色記号

SCS 0815 C C Ⓢ

内径 8mm、幅 15mm、黒染め

単位：mm

■色（クランプレバー）

色記号	色	
Ⓢ	シルバーグレー	
Ⓑ	つや消し黒	
Ⓞ	オレンジ	

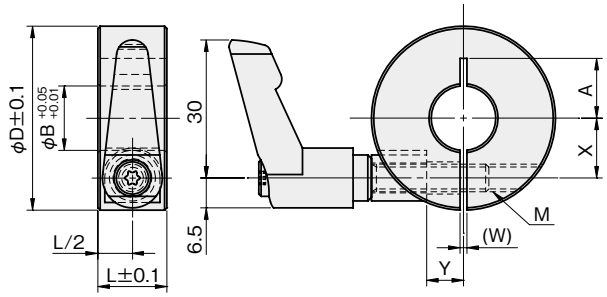

内径 φB	幅 L	外径 φD	W	×	Y	A	締付ねじ M	品番 □:材質記号 ○:色記号	材質/表面処理 黒染め C	材質/表面処理 SUS304 S
8	15	30	1.5	9	5	10	M6×25	**SCS 0815□C○**	●	●
10	15	35	1.5	10	6	12.5	M6×25	**SCS 1015□C○**	●	●
12	15	35	1.5	11	6	12.5	M6×25	**SCS 1215□C○**	●	●
14	15	40	1.5	13	8	13	M6×25	**SCS 1415□C○**	●	●
15	15	40	1.5	13	8	13	M6×25	**SCS 1515□C○**	●	●
16	15	40	1.5	13	8	13	M6×25	**SCS 1615□C○**	●	●
18	15	45	1.5	15	8	15	M6×32	**SCS 1815□C○**	●	●
20	15	45	1.5	15	8	15	M6×32	**SCS 2015□C○**	●	●
22	15	50	1.5	18	10	18	M6×32	**SCS 2215□C○**	●	●
25	15	50	1.5	18	10	18	M6×32	**SCS 2515□C○**	●	●
28	15	55	1.5	20	10	20	M6×32	**SCS 2815□C○**	●	●
30	15	55	1.5	20	10	–	M6×32	**SCS 3015□C○**	●	●
32	15	60	2	23	12	–	M6×32	**SCS 3215□C○**	●	●
35	15	60	2	23	12	–	M6×32	**SCS 3515□C○**	●	●

SCS ノーマル スタンダードスリットカラー®

当日出荷 受付16時　RoHS 10物質　CAD 2D　CAD 3D

スリット構造により、シャフトを傷つけることなく締め付けができます。
食品関連機器、医療機器向けに、優れた耐食性を発揮するSUS316L仕様もラインアップ。



黒染め


三価クロメート処理


無電解ニッケルメッキ


ニッケルクロムメッキ


SUS304


アルミ


樹脂/POM（白色）

材質記号	材質／表面処理	付属品
C	鉄 S45C／黒染め	六角穴付ボルト（黒染め）1本
U	鉄 S45C／三価クロメート処理	六角穴付ボルト（SUSXM7）1本
M	鉄 S45C／無電解ニッケルメッキ	六角穴付ボルト（SUSXM7）1本
N	鉄 S45C／ニッケルクロムメッキ	六角穴付ボルト（SUSXM7）1本
S	ステンレス SUS304	六角穴付ボルト（SUSXM7）1本
L	ステンレス SUS316L	六角穴付ボルト（SUS316L）1本
A	アルミ A2017	六角穴付ボルト（SUSXM7）1本
X	樹脂 POM（白色）	六角穴付ボルト（SUSXM7）1本

注文例

材質記号
SCS 0308 C
内径3mm、幅8mm、黒染め

単位：mm

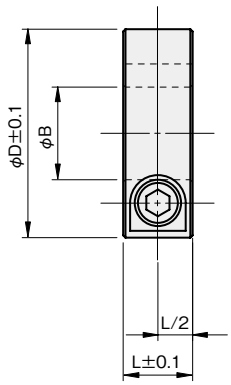

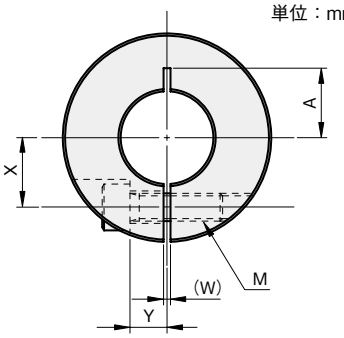

φB寸法公差

φB	公差
φ3～6	+0.03 +0.01
φ8～45	+0.05 +0.01
φ50～120	+0.06 +0.01

樹脂 POM（白色）は除く

内径 φB	幅 L	外径 φD	W	X	Y	A	締付ネジ M	品番 □:材質記号	材質/表面処理 黒染め C	三価クロメート処理 U	無電解ニッケルメッキ M	ニッケルクロムメッキ N	SUS 304 S	SUS 316L L	A2017 A	POM（白色） X
3	8	15	1	4.5	3	4.5	M3×8	SCS 0308□	●	—	●	—	●	—	●	—
4	8	15	1	4.5	3	4.5	M3×8	SCS 0408□	●	—	●	●	●	—	●	—
5	6	16	1	5	3	5	M2.6×6	SCS 0506□	●	—	●	—	●	—	—	—
	8	20	1	6	4	7	M3×10	SCS 0508□	●	—	●	●	●	—	●	—
	10	20	1	6	4	6	M4×10	SCS 0510□	●	—	●	—	●	—	—	—
6	6	18	1	6	3	6.5	M2.6×6	SCS 0606□	●	—	●	—	●	—	—	—
	8	20	1	6	4	7	M3×10	SCS 0608□	●	—	●	●	●	—	●	—
	10	20	1	6	4	6	M4×10	SCS 0610□	●	—	●	—	●	—	—	—

追加工

内径拡大 ▶詳しくはこちらから
2穴 ▶詳しくはこちらから
2ザグリ穴 ▶詳しくはこちらから
2ネジ穴 ▶詳しくはこちらから
Dカット・ネジ穴 ▶詳しくはこちらから
キー溝 ▶詳しくはこちらから
外周ネジ ▶詳しくはこちらから

内径 φB	幅 L	外径 φD	W	X	Y	A	締付ネジ M	品番 □:材質記号	材質/表面処理							
									黒染め C	三価クロメート処理 U	無電解ニッケルメッキ M	ニッケルクロムメッキ N	SUS 304 S	SUS 316L L	A2017 A	POM（白色） X
8	6	22	1.5	7	3	7	M2.6×8	SCS 0806□	●	–	●	–	●	–	–	–
	8	25	1.5	8	5	7	M3×10	SCS 0808□	●	●	●	●	●	–	●	–
	10	25	1.5	8	5	9	M4×12	SCS 0810□	●	–	●	–	●	–	–	–
	10	25	1.5	8	5	–	M4×12	SCS 0810□	–	–	–	–	–	–	–	●
	12	28	1.5	8.5	5	10	M5×16	SCS 0812□	●	–	●	–	●	–	–	–
	15	30	1.5	9	5	10	M6×15	SCS 0815□	●	–	●	–	●	–	–	–
10	6	25	1.5	8	3	9	M2.6×8	SCS 1006□	●	–	●	–	●	–	–	–
	10	30	1.5	9	5	11	M4×12	SCS 1010□	●	●	●	●	●	●	●	–
	12	28	1.5	9	5	–	M4×12	SCS 1012□	–	–	–	–	–	–	–	●
	12	30	1.5	9	5	11	M5×16	SCS 1012□	●	–	●	–	●	–	–	–
	15	35	1.5	10	6	12.5	M6×18	SCS 1015□	●	–	●	–	●	–	–	–
11	6	25	1.5	9	3	9	M2.6×8	SCS 1106□	●	–	●	–	●	–	–	–
	10	30	1.5	10	5	11	M4×12	SCS 1110□	●	–	●	–	●	–	–	–
	12	30	1.5	10	5	11	M5×16	SCS 1112□	●	–	●	–	●	–	–	–
	15	35	1.5	11	6	12.5	M6×18	SCS 1115□	●	–	●	–	●	–	–	–
12	6	25	1.5	9	3	9	M2.6×8	SCS 1206□	●	–	●	–	●	–	–	–
	10	30	1.5	10	5	11	M4×12	SCS 1210□	●	●	●	●	●	●	●	–
	12	30	1.5	10	5	11	M5×16	SCS 1212□	●	–	●	–	●	–	–	–
	12	30	1.5	10	6	–	M4×12	SCS 1212□	–	–	–	–	–	–	–	●
	15	35	1.5	11	6	12.5	M6×18	SCS 1215□	●	–	●	–	●	–	–	–
13	8	28	1.5	11	3	10	M3×8	SCS 1308□	●	–	●	–	●	–	–	–
	10	30	1.5	10	5	11	M4×12	SCS 1310□	●	●	●	●	●	–	●	–
	12	30	1.5	10	6	–	M4×12	SCS 1312□	–	–	–	–	–	–	–	●
	15	35	1.5	11	6	12.5	M6×18	SCS 1315□	●	–	●	–	●	–	–	–
14	8	28	1.5	11	3	10	M3×8	SCS 1408□	●	–	●	–	●	–	–	–
	10	30	1.5	10	5	11	M4×12	SCS 1410□	●	–	●	–	●	–	–	–
	15	40	1.5	13	8	13	M6×20	SCS 1415□	●	–	●	–	●	–	–	–
15	8	30	1.5	11	3	11	M3×8	SCS 1508□	●	–	●	–	●	–	–	–
	10	32	1.5	11	6	11	M4×12	SCS 1510□	●	●	●	●	●	●	●	–
	12	35	1.5	12	6	13	M5×16	SCS 1512□	●	–	●	–	●	–	–	–
	12	35	1.5	12	6	–	M4×15	SCS 1512□	–	–	–	–	–	–	–	●
	15	40	1.5	13	8	13	M6×20	SCS 1515□	●	–	●	–	●	–	–	–
	15	40	1.5	13	8	–	M5×20	SCS 1515□	–	–	–	–	–	–	–	●
16	8	30	1.5	11.5	3	11	M3×8	SCS 1608□	●	–	●	–	●	–	–	–
	10	35	1.5	12	6	13	M4×12	SCS 1610□	●	●	●	●	●	●	●	–
	12	35	1.5	12	6	13	M5×16	SCS 1612□	●	–	●	–	●	–	–	–
	15	40	1.5	13	8	13	M6×20	SCS 1615□	●	–	●	–	●	–	–	–
	15	40	1.5	13	8	–	M5×20	SCS 1615□	–	–	–	–	–	–	–	●
17	15	40	1.5	13	8	13	M6×20	SCS 1715□	●	–	●	–	●	–	–	–
18	15	45	1.5	15	8	15	M6×20	SCS 1815□	●	–	●	–	●	–	–	–
19	12	40	1.5	14	7	15	M5×16	SCS 1912□	●	–	●	–	●	–	–	–
	15	45	1.5	15	8	15	M6×20	SCS 1915□	●	–	●	–	●	–	–	–
20	8	35	1.5	13	5	13	M3×10	SCS 2008□	●	–	●	–	●	–	–	–
	10	40	1.5	14	7	15	M4×16	SCS 2010□	●	●	●	●	●	–	●	–
	12	40	1.5	14	7	15	M5×16	SCS 2012□	●	–	●	–	●	–	–	–
	15	45	1.5	15	8	15	M6×20	SCS 2015□	●	–	●	–	●	●	–	–
	15	49	1.5	16	8	–	M5×20	SCS 2015□	–	–	–	–	–	–	–	●
22	15	50	1.5	18	10	18	M6×25	SCS 2215□	●	–	●	–	●	–	–	–
24	15	50	1.5	18	10	18	M6×25	SCS 2415□	●	–	●	–	●	–	–	–
25	10	42	1.5	16.5	5	16.5	M4×12	SCS 2510□	●	–	●	–	●	–	–	–
	12	45	1.5	17	7	18	M5×16	SCS 2512□	●	●	●	●	●	–	●	–
	15	50	1.5	18	10	18	M6×25	SCS 2515□	●	–	●	–	●	●	–	–
	15	54	1.5	20	6	–	M5×20	SCS 2515□	–	–	–	–	–	–	–	●
28	15	55	1.5	20	10	20	M6X25	SCS 2815□	●	–	●	–	●	–	–	–
30	12	50	1.5	20	6	–	M5×16	SCS 3012□	●	–	●	–	●	–	–	–
	15	55	1.5	20	10	–	M6×25	SCS 3015□	●	●	●	●	●	●	●	–
	15	60	1.5	21.5	8	–	M5×25	SCS 3015□	–	–	–	–	–	–	–	●

内径 φB	幅 L	外径 φD	W	X	Y	A	締付ネジ M	品番 □:材質記号	材質/表面処理							
									黒染め C	三価クロメート処理 U	無電解ニッケルメッキ M	ニッケルクロムメッキ N	SUS 304 S	SUS 316L L	A2017 A	POM（白色） X
32	15	60	2	23	12	—	M6×25	**SCS 3215**□	●	—	●	—	●	—	—	—
35	12	55	2	22.5	6	—	M5×16	**SCS 3512**□	●	—	●	—	●	—	—	—
	15	60	2	23	12	—	M6×25	**SCS 3515**□	●	●	●	●	●	●	●	—
38	18	70	2	26	13	—	M8×30	**SCS 3818**□	●	—	●	—	●	—	—	—
40	12	60	2	25	7	—	M5×16	**SCS 4012**□	●	—	●	—	●	—	—	—
	18	70	2	26	13	—	M8×30	**SCS 4018**□	●	●	●	●	●	●	●	—
42	18	75	3	28	14	—	M8×30	**SCS 4218**□	●	—	●	—	●	—	—	—
45	12	65	2	28	7	—	M5×16	**SCS 4512**□	●	—	●	—	●	—	—	—
	18	75	3	28	14	—	M8×30	**SCS 4518**□	●	—	●	—	●	—	—	—
48	22	85	3	32	16	—	M10×35	**SCS 4822**□	●	—	●	—	●	—	—	—
50	15	75	3	30.5	12	—	M6×25	**SCS 5015**□	●	—	●	—	●	—	—	—
	18	80	3	32	13	—	M8×30	**SCS 5018**□	●	—	●	—	●	—	—	—
	22	85	3	32	16	—	M10×35	**SCS 5022**□	●	—	●	—	●	●	●	—
55	22	90	3	34	18	—	M10×35	**SCS 5522**□	●	—	●	—	●	—	—	—
60	22	95	3	37	18	—	M10×35	**SCS 6022**□	●	—	●	—	●	—	—	—
65	25	105	5	40	18	—	M12×40	**SCS 6525**□	●	—	●	—	●	—	—	—
70	25	110	5	43	18	—	M12×40	**SCS 7025**□	●	—	●	—	●	—	—	—
75	25	115	5	45	20	—	M12×40	**SCS 7525**□	●	—	●	—	●	—	—	—
80	32	130	5	50	22	—	M16×50	**SCS 8032**□	●	—	●	—	●	—	—	—
85	32	135	5	52.5	23	—	M16×50	**SCS 8532**□	●	—	●	—	●	—	—	—
90	32	140	5	55	24	—	M16×50	**SCS 9032**□	●	—	—	—	—	—	—	—
95	36	150	5	60	26	—	M16×50	**SCS 9536**□	●	—	●	—	●	—	—	—
100	36	150	5	60	26	—	M16×50	**SCS 10036**□	●	—	—	—	—	—	—	—
110	36	170	5	70	28	—	M16×50	**SCS 11036**□	●	—	—	—	—	—	—	—
120	36	180	5	75	30	—	M16×50	**SCS 12036**□	●	—	—	—	—	—	—	—

内径φ65以上は締め付けやすい細目ボルトを採用。

SCSS ノーマル スタンダードセパレートカラー® クランプレバー付 NEW

当日出荷 受付16時 | RoHS 10物質 | CAD 2D | CAD 3D

分割構造によりシャフトへの取り付け取り外しが簡単にできます。
シャフトに傷が付きにくいクランプ構造です。
クランプレバー付のため、簡単に締めつけが可能です。



黒染め



SUS304

使用例

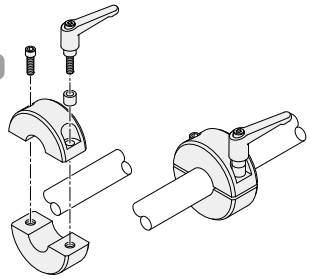

材質記号	材質／表面処理	付属品
C	鉄 S45C ／黒染め	六角穴付ボルト(黒染め)1本 スペーサー(SUS304)1個 クランプレバー1本 ねじ部(SUM22L／黒染め) レバー部(亜鉛ダイカスト／静電塗装)
S	ステンレス SUS304	六角穴付ボルト(SUSXM7)1本 スペーサー(SUS304)1個 クランプレバー1本 ねじ部(SUS303) レバー部(亜鉛ダイカスト／静電塗装)

注文例

材質記号 色記号

SCSS 0815 C C Ⓢ

内径 8mm、幅 15mm、黒染め

単位：mm

■色（クランプレバー）

色記号	色	
Ⓢ	シルバーグレー	
Ⓑ	つや消し黒	
Ⓞ	オレンジ	

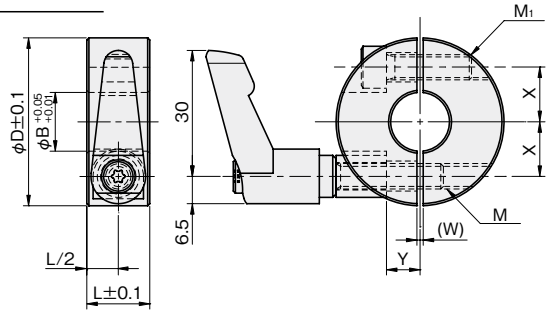

内径 φB	幅 L	外径 φD	W	X	Y	締付ねじ M	M1	品番 □:材質記号 ○:色記号	材質/表面処理 黒染め C	材質/表面処理 SUS304 S
8	15	30	1.5	9	5	M6×25	M6×15	**SCSS 0815□C○**	●	●
10	15	35	1.5	10	6	M6×25	M6×18	**SCSS 1015□C○**	●	●
12	15	35	1.5	11	6	M6×25	M6×18	**SCSS 1215□C○**	●	●
14	15	40	1.5	13	8	M6×25	M6×20	**SCSS 1415□C○**	●	●
15	15	40	1.5	13	8	M6×25	M6×20	**SCSS 1515□C○**	●	●
16	15	40	1.5	13	8	M6×25	M6×20	**SCSS 1615□C○**	●	●
18	15	45	1.5	15	8	M6×32	M6×20	**SCSS 1815□C○**	●	●
20	15	45	1.5	15	8	M6×32	M6×20	**SCSS 2015□C○**	●	●
22	15	50	1.5	18	10	M6×32	M6×25	**SCSS 2215□C○**	●	●
25	15	50	1.5	18	10	M6×32	M6×25	**SCSS 2515□C○**	●	●
28	15	55	1.5	20	10	M6×32	M6×25	**SCSS 2815□C○**	●	●
30	15	55	1.5	20	10	M6×32	M6×25	**SCSS 3015□C○**	●	●
32	15	60	2	23	12	M6×32	M6×25	**SCSS 3215□C○**	●	●
35	15	60	2	23	12	M6×32	M6×25	**SCSS 3515□C○**	●	●

セットカラーの
詳細はこちら▶

SCSS ノーマル スタンダードセパレートカラー®

当日出荷 受付16時 | RoHS 10物質 | CAD 2D | CAD 3D

セパレート構造により、シャフトを傷つけることなく締め付けができます。
シャフト組み付け後の取り付け、取り外しも簡単にできます。
食品関連機器、医療機器向けに、優れた耐食性を発揮するSUS316L仕様もラインアップ。



黒染め


三価クロメート処理


無電解ニッケルメッキ


ニッケルクロムメッキ


SUS304


アルミ


樹脂POM（白色）

材質記号	材質／表面処理	付属品
C	鉄 S45C／黒染め	六角穴付ボルト（黒染め）2本
U	鉄 S45C／三価クロメート処理	六角穴付ボルト（SUSXM7）2本
M	鉄 S45C／無電解ニッケルメッキ	六角穴付ボルト（SUSXM7）2本
N	鉄 S45C／ニッケルクロムメッキ	六角穴付ボルト（SUSXM7）2本
S	ステンレス SUS304	六角穴付ボルト（SUSXM7）2本
L	ステンレス SUS316L	六角穴付ボルト（SUS316L）2本
A	アルミ A2017	六角穴付ボルト（SUSXM7）2本
X	樹脂 POM（白色）	六角穴付ボルト（SUSXM7）2本

注文例

材質記号

SCSS 0308 C

内径3mm、幅8mm、黒染め

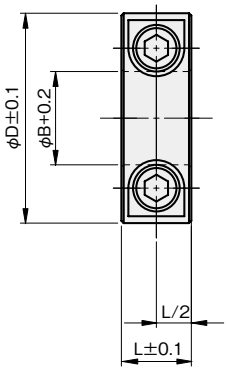

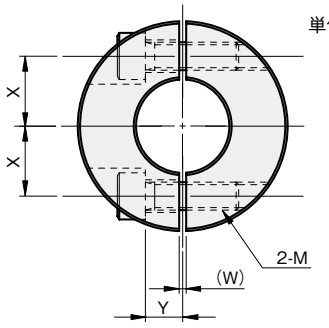

単位：mm

φB寸法公差

φB	公差
φ3～6	+0.03 +0.01
φ8～45	+0.05 +0.01
φ50～120	+0.06 +0.01

樹脂 POM（白色）は除く

内径 φB	幅 L	外径 φD	W	X	Y	締付ネジ M	品番 □:材質記号	材質/表面処理							
								黒染め C	三価クロメート処理 U	無電解ニッケルメッキ M	ニッケルクロムメッキ N	SUS 304 S	SUS 316L L	A2017 A	樹脂 POM X
3	8	15	1	4.5	3	M3×8	SCSS 0308□	●	—	●	—	●	—	●	—
4	8	15	1	4.5	3	M3×8	SCSS 0408□	●	—	●	●	●	—	●	—
5	6	16	1	5	3	M2.6×6	SCSS 0506□	●	—	●	—	●	—	—	—
	8	20	1	5.5	4	M3×10	SCSS 0508□	●	—	●	●	●	—	●	—
	10	20	1	6	4	M4×10	SCSS 0510□	●	—	●	—	●	—	—	—
6	6	18	1	6	3	M2.6×6	SCSS 0606□	●	—	●	—	●	—	—	—
	8	20	1	6	4	M3×10	SCSS 0608□	●	—	●	●	●	—	●	—
	10	20	1	6	4	M4×10	SCSS 0610□	●	—	●	—	●	—	—	—

内径 φB	幅 L	外径 φD	W	X	Y	締付ネジ M	品番 □:材質記号	材質/表面処理							
								黒染め C	三価クロメート処理 U	無電解ニッケルメッキ M	ニッケルクロムメッキ N	SUS 304 S	SUS 316L L	A2017 A	樹脂 POM X
8	6	22	1.5	7	3	M2.6×8	**SCSS 0806**□	●	—	●	—	●	—	—	—
	8	25	1.5	8	5	M3×10	**SCSS 0808**□	●	●	●	●	●	—	●	—
	10	25	1.5	8	5	M4×12	**SCSS 0810**□	●	—	●	—	●	—	—	●
	12	28	1.5	8.5	5	M5×16	**SCSS 0812**□	●	—	●	—	●	—	—	—
	15	30	1.5	9	5	M6×15	**SCSS 0815**□	●	—	●	—	●	—	—	—
10	6	25	1.5	8	3	M2.6×8	**SCSS 1006**□	●	—	●	—	●	—	—	—
	10	30	1.5	9	5	M4×12	**SCSS 1010**□	●	●	●	●	●	●	●	—
	12	30	1.5	9	5	M5×16	**SCSS 1012**□	●	—	●	—	●	—	—	●
	15	35	1.5	10	6	M6×18	**SCSS 1015**□	●	—	●	—	●	—	—	—
11	6	25	1.5	9	3	M2.6×8	**SCSS 1106**□	●	—	●	—	●	—	—	—
	10	30	1.5	10	5	M4×12	**SCSS 1110**□	●	—	●	—	●	—	—	—
	12	30	1.5	10	5	M5×16	**SCSS 1112**□	●	—	●	—	●	—	—	—
	15	35	1.5	11	6	M6×18	**SCSS 1115**□	●	—	●	—	●	—	—	—
12	6	25	1.5	9	3	M2.6×8	**SCSS 1206**□	●	—	●	—	●	—	—	—
	10	30	1.5	10	5	M4×12	**SCSS 1210**□	●	●	●	●	●	●	●	—
	12	30	1.5	10	5	M5×16	**SCSS 1212**□	●	—	●	—	●	—	—	●
	15	35	1.5	11	6	M6×18	**SCSS 1215**□	●	—	●	—	●	—	—	—
12.7	10	30	1.5	10	5	M4×12	**SCSS 12.7-10**□	●	—	●	—	●	—	—	—
	12	30	1.5	10	5	M5×16	**SCSS 12.7-12**□	●	—	●	—	●	—	—	—
	15	35	1.5	11	6	M6×18	**SCSS 12.7-15**□	●	—	●	—	●	—	—	—
13	8	28	1.5	11	3	M3×8	**SCSS 1308**□	●	—	●	—	●	—	—	—
	10	30	1.5	10	5	M4×12	**SCSS 1310**□	●	●	●	●	●	—	●	—
	12	30	1.5	10	6	M4×12	**SCSS 1312**□	—	—	—	—	—	—	—	●
	15	35	1.5	11	6	M6×18	**SCSS 1315**□	●	—	●	—	●	—	—	—
14	8	28	1.5	11	3	M3×8L	**SCSS 1408**□	●	—	●	—	●	—	—	—
	10	30	1.5	10	5	M4×12L	**SCSS 1410**□	●	—	●	—	●	—	—	—
	15	40	1.5	13	8	M6×20L	**SCSS 1415**□	●	—	●	—	●	—	—	—
15	8	30	1.5	11	3	M3×8	**SCSS 1508**□	●	—	●	—	●	—	—	—
	10	32	1.5	11	6	M4×12	**SCSS 1510**□	●	●	●	●	●	●	●	—
	12	35	1.5	12	6	M5×16	**SCSS 1512**□	●	—	●	—	●	—	—	●
	15	40	1.5	13	8	M6×20	**SCSS 1515**□	●	—	●	—	●	—	—	●
16	8	30	1.5	11.5	3	M3×8	**SCSS 1608**□	●	—	●	—	●	—	—	—
	10	35	1.5	12	6	M4×12	**SCSS 1610**□	●	●	●	●	●	●	●	—
	12	35	1.5	12	6	M5×16	**SCSS 1612**□	●	—	●	—	●	—	—	—
	15	40	1.5	13	8	M6×20	**SCSS 1615**□	●	—	●	—	●	—	—	—
17	15	40	1.5	13	8	M6×20	**SCSS 1715**□	●	—	●	—	●	—	—	—
18	15	45	1.5	15	8	M6×20	**SCSS 1815**□	●	—	●	—	●	—	—	—
19	12	40	1.5	14	7	M5×16	**SCSS 1912**□	●	—	●	—	●	—	—	—
	15	45	1.5	15	8	M6×20	**SCSS 1915**□	●	—	●	—	●	—	—	—
20	8	35	1.5	13	5	M3×10	**SCSS 2008**□	●	—	●	—	●	—	—	—
	10	40	1.5	14	7	M4×16	**SCSS 2010**□	●	●	●	●	●	—	●	—
	12	40	1.5	14	7	M5×16	**SCSS 2012**□	●	—	●	—	●	—	—	—
	15	45	1.5	15	8	M6×20	**SCSS 2015**□	●	—	●	—	●	●	—	—
	15	49	1.5	16	8	M5×20	**SCSS 2015**□	—	—	—	—	—	—	—	●
22	15	50	1.5	18	10	M6×25	**SCSS 2215**□	●	—	●	—	●	—	—	—
24	15	50	1.5	18	10	M6×25	**SCSS 2415**□	●	—	●	—	●	—	—	—
25	10	42	1.5	16.5	5	M4×12	**SCSS 2510**□	●	—	●	—	●	—	—	—
	12	45	1.5	17	7	M5×16	**SCSS 2512**□	●	●	●	●	●	—	●	—
	15	50	1.5	18	10	M6×25	**SCSS 2515**□	●	—	●	—	●	●	—	—
	15	54	1.5	20	6	M5×20	**SCSS 2515**□	—	—	—	—	—	—	—	●
25.4	12	45	1.5	17	7	M5×16	**SCSS 25.4-12**□	●	—	●	—	●	—	—	—
	15	50	1.5	18	10	M6×25	**SCSS 25.4-15**□	●	—	●	—	●	—	—	—
28	15	55	1.5	20	10	M6×25	**SCSS 2815**□	●	—	●	—	●	—	—	—
30	12	50	1.5	20	6	M5×16	**SCSS 3012**□	●	—	●	—	●	—	—	—
	15	55	1.5	20	10	M6×25	**SCSS 3015**□	●	●	●	●	●	●	●	—
	15	60	1.5	21.5	8	M5×25	**SCSS 3015**□	—	—	—	—	—	—	—	●

セットカラーの
詳細はこちら▶

内径 φB	幅 L	外径 φD	W	X	Y	締付ネジ M	品番 □:材質記号	材質/表面処理							
								黒染め C	三価クロメート処理 U	無電解ニッケルメッキ M	ニッケルクロムメッキ N	SUS 304 S	SUS 316L L	A2017 A	樹脂 POM X
32	15	60	2	23	12	M6×25	**SCSS 3215**□	●	—	●	—	●	—	—	—
35	12	55	2	22.5	6	M5×16	**SCSS 3512**□	●	—	●	—	●	—	—	—
	15	60	2	23	12	M6×25	**SCSS 3515**□	●	●	●	●	●	●	●	—
38	18	70	2	26	13	M8×30	**SCSS 3818**□	●	—	●	—	●	—	—	—
40	12	60	2	25	7	M5×16	**SCSS 4012**□	●	—	●	—	●	—	—	—
	18	70	2	26	13	M8×30	**SCSS 4018**□	●	●	●	●	●	●	●	—
42	18	75	3	28	14	M8×30	**SCSS 4218**□	●	—	●	—	●	—	—	—
45	12	65	2	28	7	M5×16	**SCSS 4512**□	●	—	●	—	●	—	—	—
	18	75	3	28	14	M8×30	**SCSS 4518**□	●	—	●	—	●	—	—	—
48	22	85	3	32	16	M10×35	**SCSS 4822**□	●	—	●	—	●	—	—	—
50	15	75	3	30.5	12	M6×25	**SCSS 5015**□	●	—	●	—	●	—	—	—
	18	80	3	32	13	M8×30	**SCSS 5018**□	●	—	●	—	●	—	—	—
	22	85	3	32	16	M10×35	**SCSS 5022**□	●	—	●	—	●	●	●	—
55	22	90	3	34	18	M10×35	**SCSS 5522**□	●	—	●	—	●	—	—	—
60	22	95	3	37	18	M10×35	**SCSS 6022**□	●	—	●	—	●	—	—	—
65	25	105	5	40	18	M12×40	**SCSS 6525**□	●	—	●	—	●	—	—	—
70	25	110	5	43	18	M12×40	**SCSS 7025**□	●	—	●	—	●	—	—	—
75	25	115	5	45	20	M12×40	**SCSS 7525**□	●	—	●	—	●	—	—	—
80	32	130	5	50	22	M16×50	**SCSS 8032**□	●	—	●	—	●	—	—	—
85	32	135	5	52.5	23	M16×50	**SCSS 8532**□	●	—	●	—	●	—	—	—
90	32	140	5	55	24	M16×50	**SCSS 9032**□	●	—	—	—	—	—	—	—
95	36	150	5	60	26	M16×50	**SCSS 9536**□	●	—	●	—	●	—	—	—
100	36	150	5	60	26	M16×50	**SCSS 10036**□	●	—	—	—	—	—	—	—
110	36	170	5	70	28	M16×50	**SCSS 11036**□	●	—	—	—	—	—	—	—
120	36	180	5	75	30	M16×50	**SCSS 12036**□	●	—	—	—	—	—	—	—

ノーマル
鋼管用
六角
シャフト用
角シャフト用
2穴付
3穴付
3ザグリ穴付
4穴付
2ネジ穴付
3ネジ穴付
ベアリング
固定用
Dカット
内径ネジ
六角
内径ネジ
キー逃がし
溝付
ダンパー付
追加工
オプション
技術資料

SCK
SC
SCS
SCSS

iwata

追加工

SCS SCSS スタンダードスリットカラー® / スタンダードセパレートカラー® 内径拡大追加工

3日後出荷 受付15時

ノーマルタイプの内径を拡大加工します。



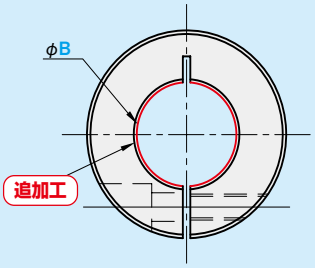

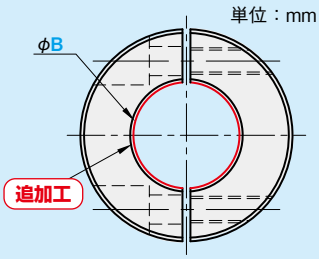

単位：mm

品番

本体品番 -B 内径サイズ

本体品番 □:材質記号 鉄(黒染め)C SUS304S		指定0.1mm単位 内径(拡大範囲) φB	材質/表面処理 鉄(黒染め)	SUS304
SCS SCSS	0308□	3～4.5	●	●
	0506□	5～6		
	0508□	5～6.5		
	0510□	5～6.5		
	0606□	6～7.5		
	0608□	6～7.5		
	0806□	8～9		
	0808□	8～11.5		
	0810□	8～10.5		
	0812□	8～10.5		
	0815□	8～9.5		
	1010□	10～12.5		
	1012□	10～11.5		
	1015□	10～12		
	1210□	12～14		
	1212□	12～13		
	1215□	12～13.5		
	1308□	13～15		
	1310□	13～14		
	1510□	15～16.5		
	1512□	15～17		
	1515□	15～18		
	1610□	16～18.5		
	1612□	16～17		
	1615□	16～18		
	1715□	17～18		
	1815□	18～22		
	2010□	20～22.5		
	2012□	20～21.5		
	2015□	20～22		

品番

本体品番 -B 内径サイズ

φB寸法公差

φB	公差
φ3～6	+0.03 +0.01
φ8～45	+0.05 +0.01
φ50～131	+0.06 +0.01

本体品番 □:材質記号 鉄(黒染め)C SUS304S		指定0.1mm単位 内径(拡大範囲) φB	材質/表面処理 鉄(黒染め)	SUS304
SCS SCSS	2512□	25～26.5	●	●
	2515□	25～28		
	2815□	28～32		
	3012□	30～31		
	3015□	30～32		
	3215□	32～38		
	3512□	35～36		
	3515□	35～38		
	3818□	38～42		
	4012□	40～41		
	4018□	40～42		
	4512□	45～47		
	4518□	45～46		
	5015□	50～52.5		
	5018□	50～54		
	5022□	50～52		
	5522□	55～56		
	6022□	60～62		
	6525□	65～66		●
	7025□	70～72		
	7525□	75～76		
	8032□	80～81		
	8532□	85～86		
	9032□	90～91		
	10036□	100～101		—
	11036□	110～121		
	12036□	120～131		

※追加工した製品は強度など標準品より劣る場合がございます。
※ノーマル以外の形状についてはお問い合わせください。

注)セットカラー本体の価格は含まれておりません。

注文例

標準品SCS2512Cを内径25.4mmに追加工する場合

SCS 2512C - B25.4

対応品番

·SCS □C、S ▶こちら
·SCSS□C、S ▶こちら

数量30個以上の場合、または規格にないものも別途お見積りいたしますので、お問い合わせください。

セットカラーの
詳細はこちら▶

SCSS 鋼管用 スタンダードセパレートカラー®

当日出荷 受付16時 | RoHS 10物質 | CAD 2D | CAD 3D

鋼管規格に合わせたセパレートカラーです。
セパレート構造により、シャフトを傷つけることなく締め付けができます。
シャフト組み付け後の取り付け、取り外しも簡単にできます。



黒染め



SUS304



SUS316L

材質記号	材質／表面処理	付属品
C	鉄 S45C／黒染め	六角穴付ボルト(黒染め)2本
S	ステンレス SUS304	六角穴付ボルト(SUSXM7)2本
L	ステンレス SUS316L	六角穴付ボルト(SUS316L)2本

注文例

材質記号

SCSS 06A15 C

内径10.5mm、幅15mm、黒染め

単位：mm

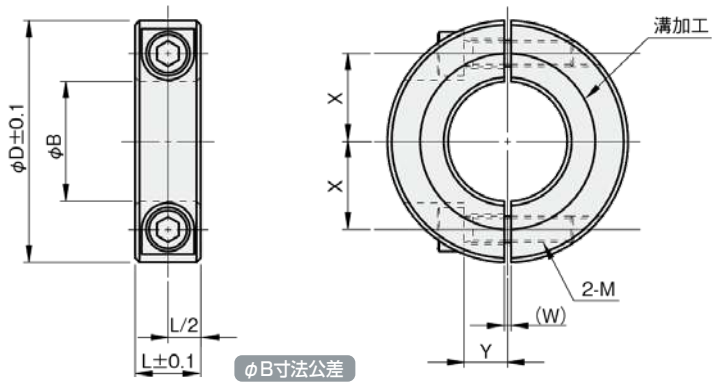

φB寸法公差

φB	公差
φ10.5～42.7	+0.05 +0.01
φ48.6	+0.06 +0.01

適用鋼管呼び (A)	適用鋼管呼び (B)	内径 φB	幅 L	外径 φD	W	X	Y	締付ネジ M	品番 □:材質記号	材質/表面処理 黒染め C	SUS304 S	SUS316L L
6	1/8	10.5	15	35	1.5	10	6	M6×18	**SCSS 06A15□**	●	●	●
8	1/4	13.8	15	40	1.5	13	8	M6×18	**SCSS 08A15□**	●	●	●
10	3/8	17.3	15	45	1.5	15	8	M6×20	**SCSS 10A15□**	●	●	●
15	1/2	21.7	15	50	1.5	18	10	M6×20	**SCSS 15A15□**	●	●	●
20	3/4	27.2	15	55	1.5	20	10	M6×25	**SCSS 20A15□**	●	●	●
25	1	34	15	60	2	23	12	M6×25	**SCSS 25A15□**	●	●	●
32	11/4	42.7	18	75	3	28	14	M8×30	**SCSS 32A18□**	●	●	●
40	11/2	48.6	22	85	3	32	16	M10×35	**SCSS 40A22□**	●	●	●

SCSS 六角シャフト用 スタンダードセパレートカラー®

当日出荷 受付16時　RoHS 10物質　CAD 2D　CAD 3D

六角シャフトに取り付けることができます。



無電解ニッケルメッキ



SUS304

材質記号	材質／表面処理	付属品
M	鉄 S45C／無電解ニッケルメッキ	六角穴付ボルト(SUSXM7)2本
S	ステンレス SUS304	六角穴付ボルト(SUSXM7)2本

注文例

材質記号

SCSS 08R12 S

○ 8mm、幅12mm、ステンレス

単位：mm

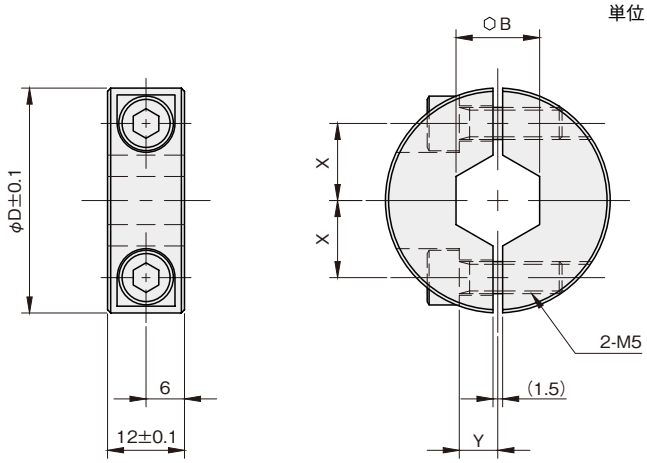

内径 ○B	外径 φD	X	Y	締付ネジ M	品番 □:材質記号	材質/表面処理	
						無電解ニッケルメッキ M	SUS304 S
8	28	8.5	5	M5×16	**SCSS 08R12□**	●	●
10	30	9	5	M5×16	**SCSS 10R12□**	●	●
13	35	12	6	M5×16	**SCSS 13R12□**	●	●
17	40	14	7	M5×16	**SCSS 17R12□**	●	●

SCSS 角シャフト用 スタンダードセパレートカラー®

当日出荷 受付16時　RoHS 10物質　CAD 2D　CAD 3D

角シャフト、角パイプに取り付けることができます。



無電解ニッケルメッキ



SUS304

材質記号	材質／表面処理	付属品
M	鉄 S45C／無電解ニッケルメッキ	六角穴付ボルト(SUSXM7)2本
S	ステンレス SUS304	六角穴付ボルト(SUSXM7)2本

注文例

材質記号

SCSS 15S15 S

□15mm、幅15mm、ステンレス

単位：mm

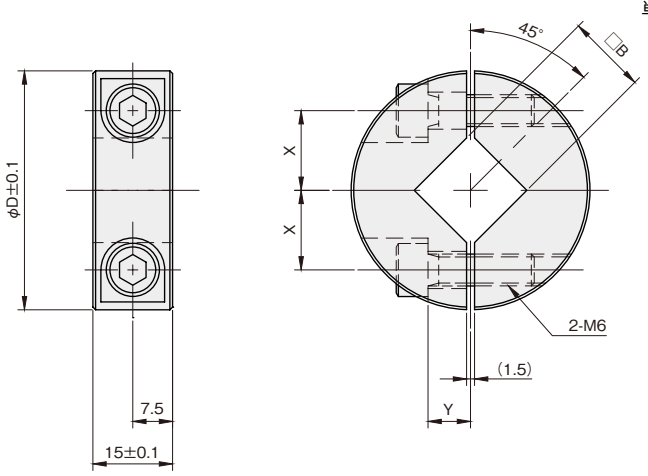

内径 □B	外径 φD	X	Y	締付ネジ M	品番 □:材質記号	材質/表面処理	
						無電解ニッケルメッキ M	SUS304 S
15	45	15	8	M6×20	SCSS 15S15□	●	●
20	45	17.5	5	M6×20	SCSS 20S15□	●	●
25	55	22	6	M6×20	SCSS 25S15□	●	●

SCK 2穴付 クサビカラー® クランプレバー付

当日出荷 受付16時　RoHS 10物質　CAD 2D　CAD 3D

クランプレバー付のため、工具なしで簡単に締め付けができます。
特殊形状のクサビにより少ない力で締め付け可能。
端面の穴を利用してブラケットの取り付けや、セットカラーの固定ができます。



黒染め


SUS304

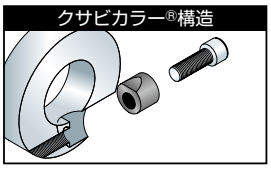

材質記号	材質／表面処理	付属品
C	鉄 S45C ／黒染め	クサビ(SUS304／モリブデンコート)1個 クランプレバー1本 ネジ部(SUM22L／黒染め) レバー部(亜鉛ダイカスト／静電塗装)
S	ステンレス SUS304	クサビ(SUS304)1個 クランプレバー1本 ネジ部(SUS303) レバー部(亜鉛ダイカスト／静電塗装)

注文例

材質記号　色記号

SCK1015 C P2 Ⓢ

内径10mm、幅15mm、黒染め、色シルバーグレー

■色(クランプレバー)

色記号	色
Ⓢ	シルバーグレー
Ⓑ	つや消し黒
Ⓞ	オレンジ

単位：mm

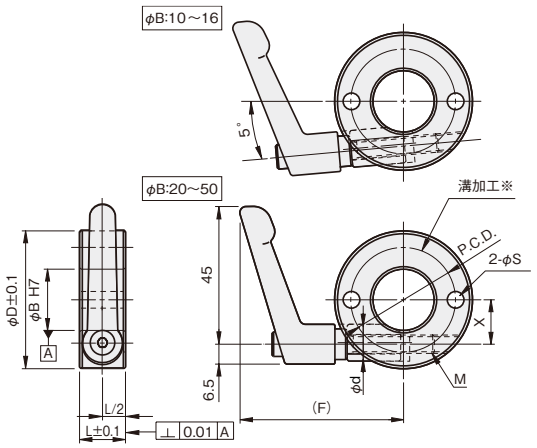

※端面に溝のある側を対象物にあててご使用ください。

内径 φB	幅 L	外径 φD	横穴 φS	横穴 P.C.D.	φ d	X	(F)	締付ネジ M	品番 □:材質記号 ○:色記号	材質/表面処理 黒染め C	材質/表面処理 SUS304 S
10	15	35	4.5	24	12.1	9.5	49.8	M6×25	**SCK 1015□P2○**	●	●
12	15	38	5.5	24	12.1	10.5	50	M6×25	**SCK 1215□P2○**	●	●
15	15	40	6.6	28	12.1	12	53.4	M6×32	**SCK 1515□P2○**	●	●
16	15	42	6.6	28	12.1	12	54.5	M6×32	**SCK 1615□P2○**	●	●
20	15	46	6.6	34	12.1	14	55	M6×32	**SCK 2015□P2○**	●	●
25	15	50	6.6	38	12.1	16.5	55.6	M6×32	**SCK 2515□P2○**	●	●
30	15	56	6.6	44	12.1	19	59.1	M6×40	**SCK 3015□P2○**	●	●
35	20	65	6.6	48	14.1	22.5	60.7	M6×40	**SCK 3520□P2○**	●	●
40	20	70	6.6	56	14.1	25	65.4	M6×50	**SCK 4020□P2○**	●	●
50	20	85	6.6	68	14.1	29.5	72.7	M6×50	**SCK 5020□P2○**	●	●

○クランプレバーは締付トルク4.5〔N･m〕以下でご使用下さい。

SCK 2穴付 クサビカラー®

当日出荷 受付16時　RoHS 10物質　CAD 2D　CAD 3D

特殊形状のクサビにより少ない力で締め付け可能。
端面の穴を利用してブラケットの取り付けや、セットカラーの固定ができます。



黒染め



SUS304

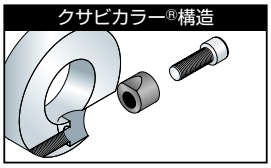

材質記号	材質／表面処理	付属品
C	鉄 S45C／黒染め	クサビ(SUS304／モリブデンコート)1個 六角穴付ボルト(SCM435／黒染め)1本
S	ステンレス SUS304	クサビ(SUS304)1個 六角穴付ボルト(SUSXM7)1本

注文例

材質記号

SCK1015 C P2

内径10mm、幅15mm、黒染め

単位：mm

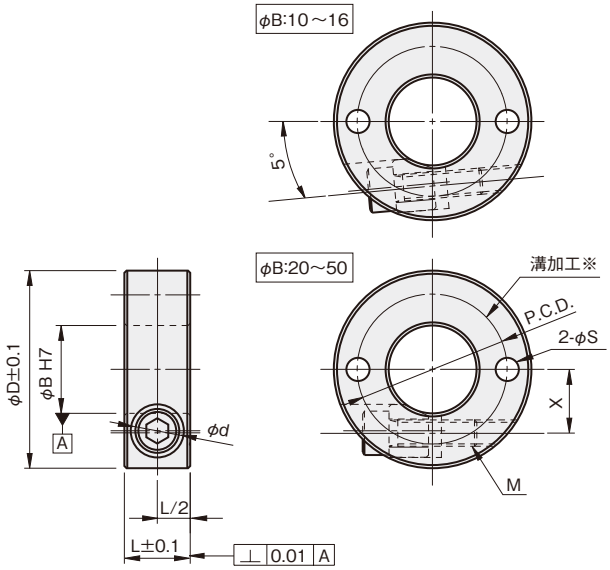

※端面に溝のある側を対象物にあててご使用ください。

内径 φB	幅 L	外径 φD	横穴 φS	横穴 P.C.D.	φd	X	締付ネジ M	品番 □:材質記号	材質/表面処理 黒染め C	材質/表面処理 SUS304 S
10	15	35	4.5	24	12.1	9.5	M6×18	**SCK 1015□P2**	●	●
12	15	38	5.5	24	12.1	10.5	M6×18	**SCK 1215□P2**	●	●
15	15	40	6.6	28	12.1	12	M6×18	**SCK 1515□P2**	●	●
16	15	42	6.6	28	12.1	12	M6×18	**SCK 1615□P2**	●	●
20	15	46	6.6	34	12.1	14	M6×20	**SCK 2015□P2**	●	●
25	15	50	6.6	38	12.1	16.5	M6×20	**SCK 2515□P2**	●	●
30	15	56	6.6	44	12.1	19	M6×25	**SCK 3015□P2**	●	●
35	20	65	6.6	48	14.1	22.5	M6×35	**SCK 3520□P2**	●	●
40	20	70	6.6	56	14.1	25	M6×35	**SCK 4020□P2**	●	●
50	20	85	6.6	68	14.1	29.5	M6×35	**SCK 5020□P2**	●	●

SC 2穴付 スタンダードセットカラー

当日出荷 受付16時　RoHS 10物質　CAD 2D　CAD 3D

止めネジによりシャフトに固定してお使いいただけます。
端面の穴を利用してブラケットの取り付けや、セットカラーの固定ができます。



黒染め



無電解ニッケルメッキ



SUS304

材質記号	材質／表面処理	付属品
C	鉄 S45C／黒染め	六角穴付止めネジ（くぼみ先 黒染め）2本
M	鉄 S45C／無電解ニッケルメッキ	六角穴付止めネジ（くぼみ先 SUSXM7）2本
S	ステンレス SUS304	六角穴付止めネジ（くぼみ先 SUSXM7）2本

注文例

材質記号

SC 0306 C P2

内径3mm、幅6mm、黒染め

単位：mm

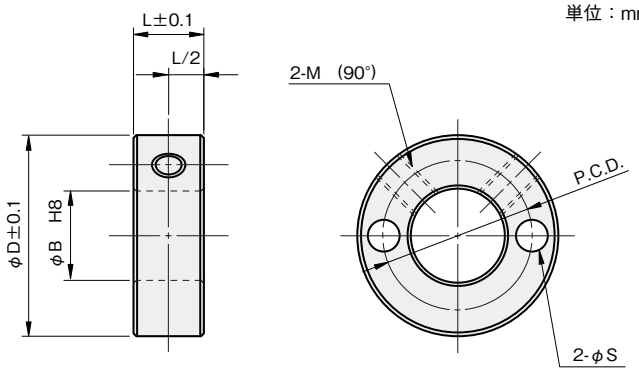

ノーマル
鋼管用
六角シャフト用
角シャフト用
2穴付
3穴付
3ザグリ穴付
4穴付
2ネジ穴付
3ネジ穴付
ベアリング固定用
Dカット
内径ネジ
六角内径ネジ
キー逃がし溝付
ダンパー付
追加工
オプション
技術資料
SCK
SC
SCS
SCSS

オプション

ちょうボルト ▶詳しくはこちらから

傷防止ネジ ▶詳しくはこちらから

iwata

内径 φB	幅 L	外径 φD	横穴 φS	横穴 P.C.D.	締付ネジ M	品番 □:材質記号	材質/表面処理 黒染め C	材質/表面処理 無電解ニッケルメッキ M	材質/表面処理 SUS304 S
3	6	17	3.4	11	★M3×3	**SC 0306□P2**	●	●	●
4	6	18	3.4	12	★M3×3	**SC 0406□P2**	●	●	●
5	10	22	4.5	15	★M4×4	**SC 0510□P2**	●	●	●
6	10	22	4.5	15	M4×4	**SC 0610□P2**	●	●	●
8	10	24	4.5	17	M4×4	**SC 0810□P2**	●	●	●
10	10	26	4.5	19	M4×4	**SC 1010□P2**	●	●	●
12	12	32	5.5	23	M5×6	**SC 1212□P2**	●	●	●
13	12	33	5.5	24	M5×6	**SC 1312□P2**	●	●	●
15	12	35	5.5	26	M5×6	**SC 1512□P2**	●	●	●
16	12	40	6.6	28	M6×6	**SC 1612□P2**	●	●	●
20	12	44	6.6	32	M6×6	**SC 2012□P2**	●	●	●
25	15	50	6.6	37	M8×8	**SC 2515□P2**	●	●	●
30	15	55	6.6	42	M8×8	**SC 3015□P2**	●	●	●
35	15	60	6.6	47	M8×8	**SC 3515□P2**	●	●	●
40	20	70	9	55	M10×12	**SC 4020□P2**	●	●	●
50	25	86	11	68	M10×12	**SC 5025□P2**	●	●	●

★印は止めネジが一本となります。

SCS 2穴付 スタンダードスリットカラー®

当日出荷 受付16時　RoHS 10物質　CAD 2D　CAD 3D

スリット構造により、シャフトを傷つけることなく締め付けができます。
端面の穴を利用してブラケットの取り付けや、セットカラーの固定ができます。



黒染め



無電解ニッケルメッキ



SUS304

材質記号	材質／表面処理	付属品
C	鉄 S45C／黒染め	六角穴付ボルト(黒染め)1本
M	鉄 S45C／無電解ニッケルメッキ	六角穴付ボルト(SUSXM7)1本
S	ステンレス SUS304	六角穴付ボルト(SUSXM7)1本

注文例

材質記号

SCS 0608 C P2

内径6mm、幅8mm、黒染め

単位：mm

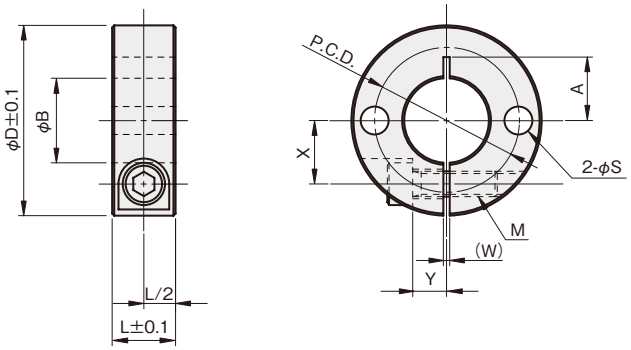

φB寸法公差

φB	公差
φ6	+0.03 +0.01
φ8～40	+0.05 +0.01
φ50	+0.06 +0.01

追加工

2穴

▶詳しくはこちらから

内径 φB	幅 L	外径 φD	横穴 φS	横穴 P.C.D.	W	X	Y	A	締付ネジ M	品番 □:材質記号	材質/表面処理 黒染め C	無電解ニッケルメッキ M	SUS304 S
6	8	20	3.5	13	1	6	4	7	M3×10	**SCS 0608□P2**	●	●	●
	10	20	3.5	13	1	6	4	6	M4×10	**SCS 0610□P2**	●	●	●
8	8	25	4.5	16	1.5	8	5	7	M3×10	**SCS 0808□P2**	●	●	●
	10	25	4.5	18	1.5	8	5	9	M4×12	**SCS 0810□P2**	●	●	●
	12	28	5.5	18	1.5	8.5	5	10	M5×16	**SCS 0812□P2**	●	●	●
	15	30	5.5	20	1.5	9.5	5	10	M6×15	**SCS 0815□P2**	●	●	●
10	10	30	5.5	20	1.5	9	5	11	M4×12	**SCS 1010□P2**	●	●	●
	12	30	5.5	20	1.5	9	5	11	M5×16	**SCS 1012□P2**	●	●	●
	15	35	6.6	24	1.5	10	6	12.5	M6×18	**SCS 1015□P2**	●	●	●
12	10	30	5.5	22	1.5	10	5	11	M4×12	**SCS 1210□P2**	●	●	●
	12	30	5.5	22	1.5	10	5	11	M5×16	**SCS 1212□P2**	●	●	●
	15	35	6.6	24	1.5	11	6	12.5	M6×18	**SCS 1215□P2**	●	●	●
13	10	30	4.5	22	1.5	10	5	11	M4×12	**SCS 1310□P2**	●	●	●
	15	35	6.6	24	1.5	11	6	12.5	M6×18	**SCS 1315□P2**	●	●	●
15	10	32	4.5	24	1.5	11	6	11	M4×12	**SCS 1510□P2**	●	●	●
	12	35	5.5	26	1.5	12	6	13	M5×16	**SCS 1512□P2**	●	●	●
	15	40	6.6	28	1.5	13	8	13	M6×20	**SCS 1515□P2**	●	●	●
16	10	35	4.5	25	1.5	12	6	13	M4×12	**SCS 1610□P2**	●	●	●
	12	35	5.5	26	1.5	12	6	13	M5×16	**SCS 1612□P2**	●	●	●
	15	40	6.6	28	1.5	13	8	13	M6×20	**SCS 1615□P2**	●	●	●
20	10	40	5.5	30	1.5	14	7	15	M4×16	**SCS 2010□P2**	●	●	●
	12	40	5.5	30	1.5	14	7	15	M5×16	**SCS 2012□P2**	●	●	●
	15	45	6.6	34	1.5	15	8	15	M6×20	**SCS 2015□P2**	●	●	●
25	12	45	5.5	36	1.5	17	7	18	M5×16	**SCS 2512□P2**	●	●	●
	15	50	6.6	38	1.5	18	10	18	M6×25	**SCS 2515□P2**	●	●	●
30	15	55	6.6	44	1.5	20	10	—	M6×25	**SCS 3015□P2**	●	●	●
35	15	60	6.6	48	2	23	12	—	M6×25	**SCS 3515□P2**	●	●	●
40	18	70	9	56	2	26	13	—	M8×30	**SCS 4018□P2**	●	●	●
50	22	85	11	68	3	32	16	—	M10×35	**SCS 5022□P2**	●	●	●

ノーマル
鋼管用
六角シャフト用
角シャフト用
2穴付
3穴付
3ザグリ穴付
4穴付
2ネジ穴付
3ネジ穴付
ベアリング固定用
Dカット
内径ネジ
六角内径ネジ
キー逃がし溝付
ダンパー付
追加工
オプション
技術資料

SCK
SC
SCS
SCSS

SCSS 2穴付 スタンダードセパレートカラー®

当日出荷 受付16時　RoHS 10物質　CAD 2D　CAD 3D

セパレート構造により、シャフトを傷つけることなく締め付けができます。
シャフト組み付け後の取り付け、取り外しも簡単にできます。
端面の穴を利用してブラケットの取り付けや、セットカラーの固定ができます。



黒染め



無電解ニッケルメッキ



SUS304

材質記号	材質／表面処理	付属品
C	鉄 S45C／黒染め	六角穴付ボルト(黒染め)2本
M	鉄 S45C／無電解ニッケルメッキ	六角穴付ボルト(SUSXM7)2本
S	ステンレス SUS304	六角穴付ボルト(SUSXM7)2本

注文例

材質記号

SCSS 0810 C P2

内径8mm、幅10mm、黒染め

単位：mm

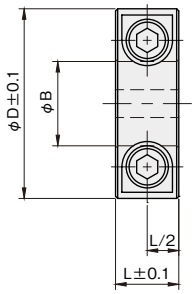

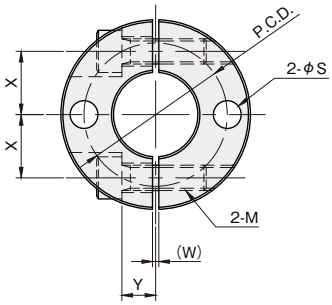

φB寸法公差

φB	公差
φ8～40	+0.05 +0.01
φ50	+0.06 +0.01

追加工

2穴

▶詳しくはこちらから

内径 φB	幅 L	外径 φD	横穴 φS	横穴 P.C.D.	W	X	Y	締付ネジ M	品番 □:材質記号	材質/表面処理 黒染め C	材質/表面処理 無電解ニッケルメッキ M	材質/表面処理 SUS304 S
8	8	25	4.5	16.5	1.5	8	5	M3×10	**SCSS 0808□P2**	●	●	●
	10	25	4.5	18	1.5	8	5	M4×12	**SCSS 0810□P2**	●	●	●
	12	28	5.5	18	1.5	8.5	5	M5×16	**SCSS 0812□P2**	●	●	●
	15	30	4.5	19	1.5	9	5	M6×15	**SCSS 0815□P2**	●	●	●
10	10	30	5.5	20	1.5	9	5	M4×12	**SCSS 1010□P2**	●	●	●
	12	30	5.5	20	1.5	9	5	M5×16	**SCSS 1012□P2**	●	●	●
	15	35	5.5	22.5	1.5	10	6	M6×18	**SCSS 1015□P2**	●	●	●
12	10	30	5.5	21	1.5	10	5	M4×12	**SCSS 1210□P2**	●	●	●
	12	30	5.5	21	1.5	10	5	M5×16	**SCSS 1212□P2**	●	●	●
	15	35	5.5	23.5	1.5	11	6	M6×18	**SCSS 1215□P2**	●	●	●
15	10	32	5.5	24.5	1.5	11	6	M4×12	**SCSS 1510□P2**	●	●	●
	12	35	5.5	25	1.5	12	6	M5×16	**SCSS 1512□P2**	●	●	●
	15	40	5.5	27.5	1.5	13	8	M6×20	**SCSS 1515□P2**	●	●	●
16	10	35	5.5	25.5	1.5	12	6	M4×12	**SCSS 1610□P2**	●	●	●
	12	35	5.5	25.5	1.5	12	6	M5×16	**SCSS 1612□P2**	●	●	●
	15	40	5.5	28	1.5	13	8	M6×20	**SCSS 1615□P2**	●	●	●
20	10	40	5.5	30	1.5	14	7	M4×16	**SCSS 2010□P2**	●	●	●
	12	40	5.5	30	1.5	14	7	M5×16	**SCSS 2012□P2**	●	●	●
	15	45	5.5	32.5	1.5	15	8	M6×20	**SCSS 2015□P2**	●	●	●
25	12	45	6.6	35	1.5	17	7	M5×16	**SCSS 2512□P2**	●	●	●
	15	50	6.6	37.5	1.5	18	10	M6×25	**SCSS 2515□P2**	●	●	●
30	15	55	6.6	42.5	1.5	20	10	M6×25	**SCSS 3015□P2**	●	●	●
35	15	60	6.6	47.5	2	23	12	M6×25	**SCSS 3515□P2**	●	●	●
40	18	70	9	55	2	26	13	M8×30	**SCSS 4018□P2**	●	●	●
50	22	85	11	67.5	3	32	16	M10×35	**SCSS 5022□P2**	●	●	●

ノーマル
鋼管用
六角シャフト用
角シャフト用
2穴付
3穴付
3ザグリ穴付
4穴付
2ネジ穴付
3ネジ穴付
ベアリング固定用
Dカット
内径ネジ
六角内径ネジ
キー逃がし溝付
ダンパー付
追加工
オプション
技術資料

SCK
SC
SCS
SCSS

C SCS 2ザグリ穴付 スタンダードスリットカラー®

NEW 当日出荷 受付16時 RoHS 10物質 CAD 2D CAD 3D

強い締結力でシャフトに取付可能です。
シャフトに傷が付きにくいクランプ構造です。
ザグリ穴付のため、セットカラー端面からボルトの頭が出ません。



黒染め



SUS304

使用例

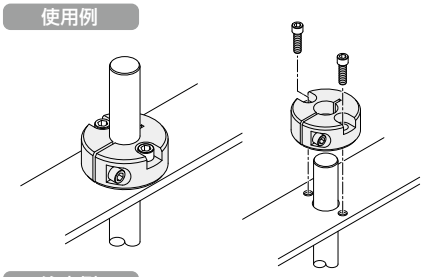

材質記号	材質／表面処理	付属品
C	鉄 S45C ／黒染め	六角穴付ボルト(黒染め) 1 本
S	ステンレス SUS304	六角穴付ボルト(SUSXM7) 1 本

注文例

材質記号

SCS 0608C Z2

内径 6mm、幅 8mm、黒染め

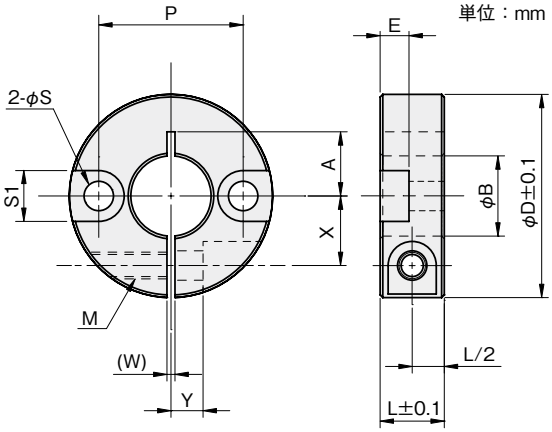

φB寸法公差

φB	公差
φ6	+0.03 +0.01
φ8～40	+0.05 +0.01
φ50	+0.06 +0.01

内径 φB	幅 L	外径 φD	横穴 φS	横穴 S1	横穴 P	横穴 E	W	X	Y	A	締付ねじ M	品番 □:材質記号	材質/表面処理 黒染め C	材質/表面処理 SUS304 S
6	8	24	3.5	6.5	15	3.3	1	8	4	7	M3×10	SCS 0608 □ Z2	●	●
8	8	25	3.5	6.5	17	3.3	1.5	8	5	8	M3×10	SCS 0808 □ Z2	●	●
10	10	33	5.5	9.5	22	5.4	1.5	10	5	10.5	M4×12	SCS 1010 □ Z2	●	●
12	10	35	5.5	9.5	24	5.4	1.5	11	5	11	M4×12	SCS 1210 □ Z2	●	●
13	12	36	5.5	9.5	25	5.4	1.5	11	5	12	M5×16	SCS 1312 □ Z2	●	●
15	12	38	5.5	9.5	27	5.4	1.5	13	6	12	M5×16	SCS 1512 □ Z2	●	●
16	12	38	5.5	9.5	28	5.4	1.5	13	6	12.5	M5×16	SCS 1612 □ Z2	●	●
20	12	42	5.5	9.5	32	5.4	1.5	15	7	13.5	M5×16	SCS 2012 □ Z2	●	●
25	12	48	5.5	9.5	37	5.4	1.5	17	7	15	M5×16	SCS 2512 □ Z2	●	●
30	15	55	6.6	11	43	6.5	1.5	20	10	20	M6×25	SCS 3015 □ Z2	●	●
35	15	60	6.6	11	48	6.5	2	23	12	21	M6×25	SCS 3515 □ Z2	●	●
40	18	78	9	14	60	8.6	2	28	13	26	M8×30	SCS 4018 □ Z2	●	●
50	22	88	11	17.5	71	10.8	3	32	16	29	M10×35	SCS 5022 □ Z2	●	●

SCSS 2ザグリ穴付 スタンダードセパレートカラー®

NEW　当日出荷 受付16時　RoHS 10物質　CAD 2D　CAD 3D

分割構造によりシャフトへの取り付け取り外しが簡単にできます。
シャフトに傷が付きにくいクランプ構造です。
ザグリ穴付のため、セットカラー端面からボルトの頭が出ません。



黒染め



SUS304

使用例

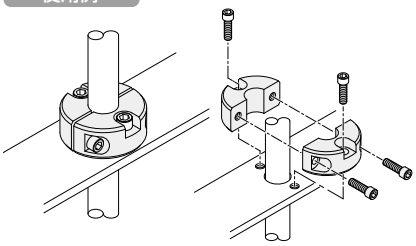

材質記号	材質／表面処理	付属品
C	鉄 S45C ／黒染め	六角穴付ボルト(黒染め) 2 本
S	ステンレス SUS304	六角穴付ボルト(SUSXM7) 2 本

単位：mm

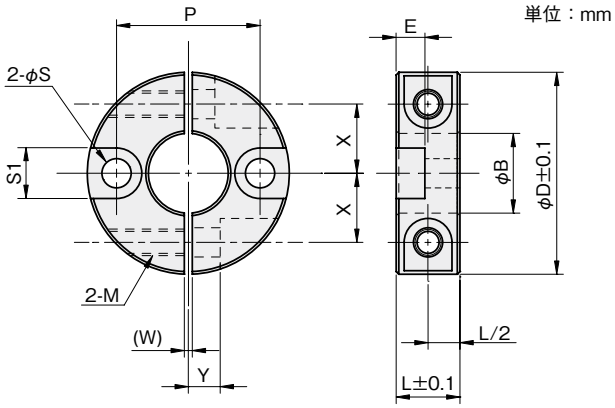

注文例

材質記号

SCSS 0608C Z2

内径 6mm、幅 8mm、黒染め

φB寸法公差

φB	公差
φ6	+0.03 +0.01
φ8～40	+0.05 +0.01
φ50	+0.06 +0.01

内径 φB	幅 L	外径 φD	横穴 φS	横穴 S1	横穴 P	横穴 E	W	X	Y	締付ねじ M	品番 □:材質記号	材質/表面処理 黒染め C	材質/表面処理 SUS304 S
6	8	24	3.5	6.5	15	3.3	1	8	4	M3×10	SCSS 0608 □ Z2	●	●
8	8	25	3.5	6.5	17	3.3	1.5	8	5	M3×10	SCSS 0808 □ Z2	●	●
10	10	33	5.5	9.5	22	5.4	1.5	10	5	M4×12	SCSS 1010 □ Z2	●	●
12	10	35	5.5	9.5	24	5.4	1.5	11	5	M4×12	SCSS 1210 □ Z2	●	●
13	12	36	5.5	9.5	25	5.4	1.5	11	5	M5×16	SCSS 1312 □ Z2	●	●
15	12	38	5.5	9.5	27	5.4	1.5	13	5	M5×16	SCSS 1512 □ Z2	●	●
16	12	38	5.5	9.5	28	5.4	1.5	13	6	M5×16	SCSS 1612 □ Z2	●	●
20	12	42	5.5	9.5	32	5.4	1.5	15	7	M5×16	SCSS 2012 □ Z2	●	●
25	12	48	5.5	9.5	37	5.4	1.5	17	7	M5×16	SCSS 2512 □ Z2	●	●
30	15	55	6.6	11	43	6.5	1.5	20	10	M6×25	SCSS 3015 □ Z2	●	●
35	15	60	6.6	11	48	6.5	2	23	12	M6×25	SCSS 3515 □ Z2	●	●
40	18	78	9	14	60	8.6	2	28	13	M8×30	SCSS 4018 □ Z2	●	●
50	22	88	11	17.5	71	10.8	3	32	16	M10×35	SCSS 5022 □ Z2	●	●

追加工

SCS SCSS スタンダードスリットカラー® / スタンダードセパレートカラー® 2穴追加工

3日後出荷 受付15時

ノーマルタイプのセットカラーに穴(2箇所)を追加工します。

単位：mm



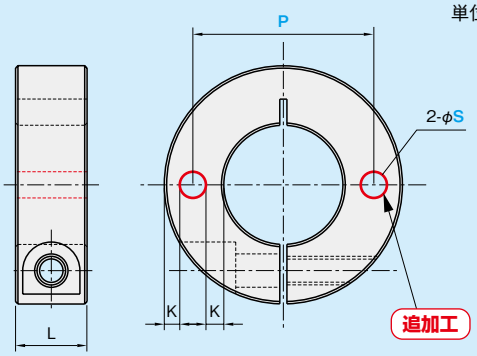

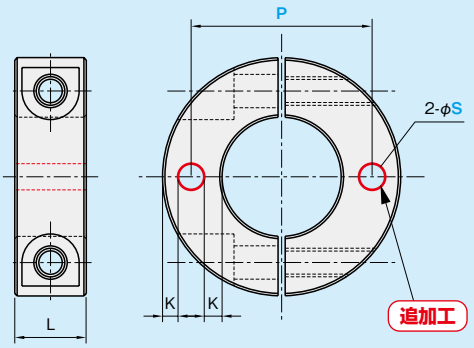

対応品番／内径
・SCS □C、S ▶こちら
・SCSS□C、S ▶こちら
・内径 ：φ10～

■ **製作条件**

φ3.4～φ14のとき	K≧1.5
φ18のとき	K≧2
φ3.4のとき	L≦25

品番

本体品番 -S 穴サイズ φS -P 穴ピッチ P

本体品番	穴サイズ φS	穴ピッチ P	材質/表面処理	
			鉄(黒染め)	SUS304
SCS□C（黒染め） SCS□S（SUS304）	3.4	1mm単位でご指定ください	●	●
	4.5			
	5.5			
	6.6			
SCSS□C（黒染め） SCSS□S（SUS304）	9		●	●
	11			
	14			
	18			

注)セットカラー本体の価格は含まれておりません。

注文例

標準品SCS1010Cに穴サイズφ3.4、穴ピッチ20mmを追加工する場合

SCS 1010C - S3.4 - P20

数量30個以上の場合、または規格にないものも別途お見積りいたしますので、お問い合わせください。

iwata

SCS SCSS スタンダードスリットカラー® / スタンダードセパレートカラー® 2ザグリ穴追加工

3日後出荷 受付15時

ノーマルタイプのセットカラーにザグリ穴(2箇所)を追加工します。

単位：mm

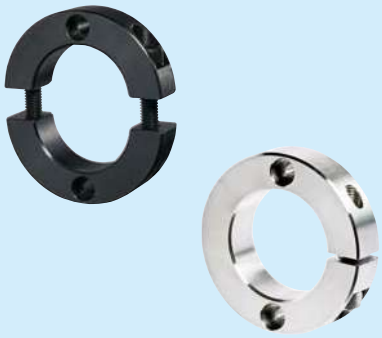

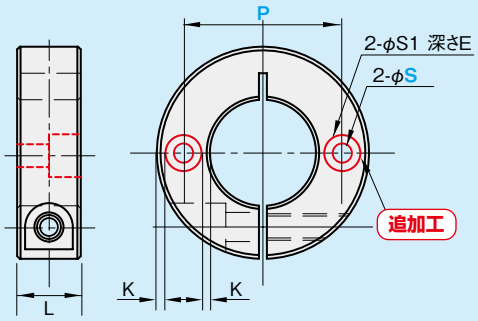

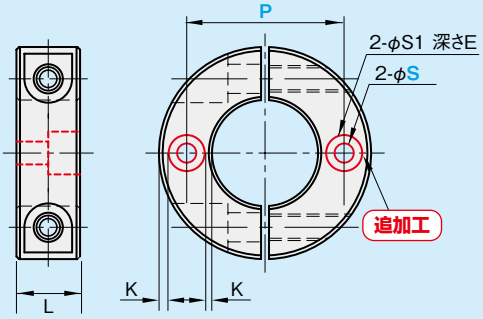

対応品番／内径
・SCS □C、S ▶こちら ・SCSS□C、S ▶こちら ・内径 ：φ10～

■ 製作条件

S1=φ6.5～14のとき　K≧1.5
S1=φ17.5～23のとき　K≧2
S=φ3.4のとき L≦25

品番

本体品番 -S 穴サイズ φS -P 穴ピッチ P -Z

本体品番	穴サイズ φS	穴ピッチ P	ザグリ穴サイズ φS1	ザグリ穴サイズ E	材質/表面処理 鉄(黒染め)	材質/表面処理 SUS304
SCS□C (黒染め) SCS□S (SUS304)	3.4	1mm単位でご指定ください	6.5	3.3	●	●
	4.5		8	4.4		
	5.5		9.5	5.4		
	6.6		11	6.5		
SCSS□C (黒染め) SCSS□S (SUS304)	9		14	8.6	●	●
	11		17.5	10.8		
	14		20	13		
	18		23	15.2		

注)セットカラー本体の価格は含まれておりません。

注文例

標準品SCS1010Cに穴サイズφ3.4、穴ピッチ20mm、ザグリ穴を追加工する場合

SCS 1010C - S3.4 - P20 - Z

数量30個以上の場合、または規格にないものも別途お見積りいたしますので、お問い合わせください。

iwata

SCK 3穴付 クサビカラー® クランプレバー付

当日出荷 受付16時　RoHS 10物質　CAD 2D　CAD 3D

クランプレバー付のため、工具なしで簡単に締め付けができます。
特殊形状のクサビにより少ない力で締め付け可能。
端面の穴を利用してブラケットの取り付けや、セットカラーの固定ができます。



黒染め


SUS304

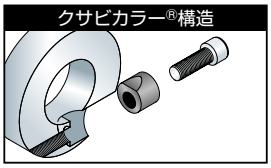

材質記号	材質／表面処理	付属品
C	鉄 S45C ／黒染め	クサビ(SUS304／モリブデンコート)1個 クランプレバー1本 ネジ部(SUM22L／黒染め) レバー部(亜鉛ダイカスト／静電塗装)
S	ステンレス SUS304	クサビ(SUS304)1個 クランプレバー1本 ネジ部(SUS303) レバー部(亜鉛ダイカスト／静電塗装)

注文例

材質記号　色記号

SCK1015 C P3 Ⓢ

内径10mm、幅15mm、黒染め、色シルバーグレー

■色(クランプレバー)

色記号	色
Ⓢ	シルバーグレー
Ⓑ	つや消し黒
Ⓞ	オレンジ

単位：mm

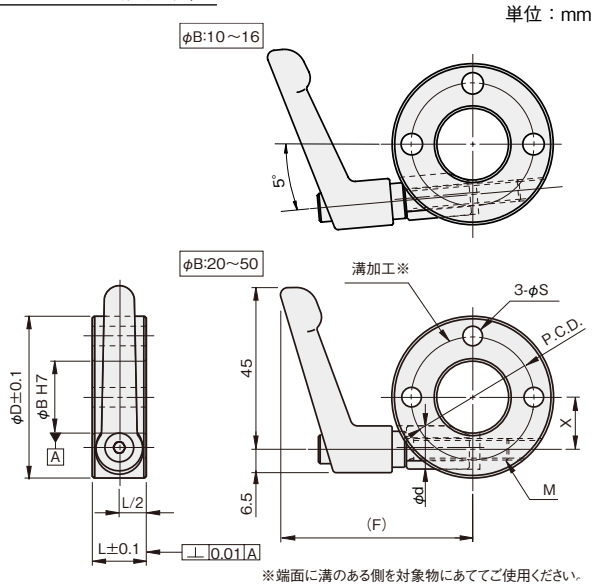

※端面に溝のある側を対象物にあててご使用ください。

内径 φB	幅 L	外径 φD	横穴 φS	横穴 P.C.D.	φd	X	(F)	締付ネジ M	品番 □:材質記号 ○:色記号	材質/表面処理 黒染め C	材質/表面処理 SUS304 S
10	15	35	4.5	24	12.1	9.5	49.8	M6×25	SCK 1015□P3○	●	●
12	15	38	5.5	24	12.1	10.5	50	M6×25	SCK 1215□P3○	●	●
15	15	40	6.6	28	12.1	12	53.4	M6×32	SCK 1515□P3○	●	●
16	15	42	6.6	28	12.1	12	54.5	M6×32	SCK 1615□P3○	●	●
20	15	46	6.6	34	12.1	14	53.9	M6×32	SCK 2015□P3○	●	●
25	15	50	6.6	38	12.1	16.5	55.6	M6×32	SCK 2515□P3○	●	●
30	15	56	6.6	44	12.1	19	59.1	M6×40	SCK 3015□P3○	●	●
35	20	65	6.6	48	14.1	22.5	60.7	M6×40	SCK 3520□P3○	●	●
40	20	70	6.6	56	14.1	25	65.4	M6×50	SCK 4020□P3○	●	●
50	20	85	6.6	68	14.1	29.5	72.7	M6×50	SCK 5020□P3○	●	●

○クランプレバーは締付トルク4.5〔N·m〕以下でご使用ください。

iwata

SCK 3穴付 クサビカラー®

当日出荷 受付16時　RoHS 10物質　CAD 2D　CAD 3D

特殊形状のクサビにより少ない力で締め付け可能。
端面の穴を利用してブラケットの取り付けや、セットカラーの固定ができます。



黒染め



SUS304

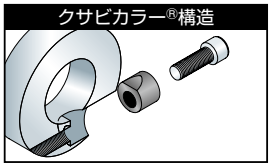

材質記号	材質／表面処理	付属品
C	鉄 S45C ／黒染め	クサビ（SUS304／モリブデンコート）1個 六角穴付ボルト（SCM435／黒染め）1本
S	ステンレス SUS304	クサビ（SUS304）1個 六角穴付ボルト（SUSXM7）1本

注文例

材質記号

SCK 1015 C P3

内径10mm、幅15mm、黒染め

単位：mm

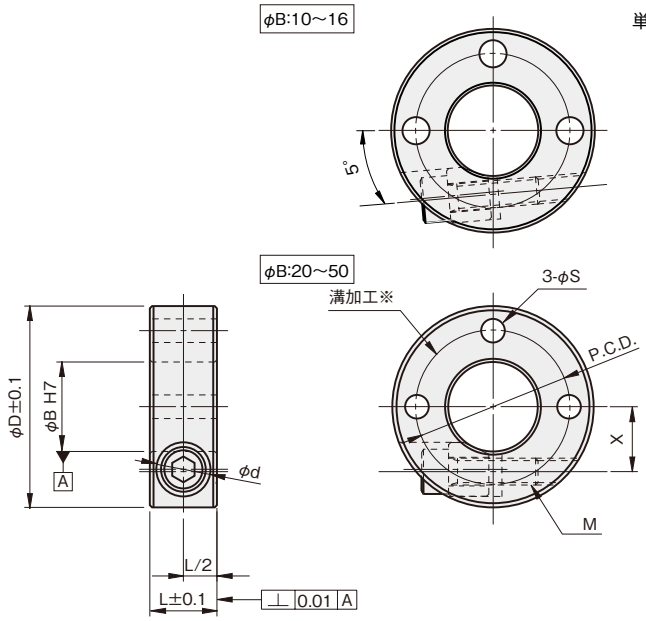

※端面に溝のある側を対象物にあててご使用ください。

内径 φB	幅 L	外径 φD	横穴 φS	横穴 P.C.D.	φd	X	締付ネジ M	品番 □:材質記号	材質/表面処理 黒染め C	材質/表面処理 SUS304 S
10	15	35	4.5	24	12.1	9.5	M6×18	SCK 1015□P3	●	●
12	15	38	5.5	24	12.1	10.5	M6×18	SCK 1215□P3	●	●
15	15	40	6.6	28	12.1	12	M6×18	SCK 1515□P3	●	●
16	15	42	6.6	28	12.1	12	M6×18	SCK 1615□P3	●	●
20	15	46	6.6	34	12.1	14	M6×20	SCK 2015□P3	●	●
25	15	50	6.6	38	12.1	16.5	M6×20	SCK 2515□P3	●	●
30	15	56	6.6	44	12.1	19	M6×25	SCK 3015□P3	●	●
35	20	65	6.6	48	14.1	22.5	M6×35	SCK 3520□P3	●	●
40	20	70	6.6	56	14.1	25	M6×35	SCK 4020□P3	●	●
50	20	85	6.6	68	14.1	29.5	M6×35	SCK 5020□P3	●	●

ノーマル
鋼管用
六角シャフト用
角シャフト用
2穴付
3穴付
3ザグリ穴付
4穴付
2ネジ穴付
3ネジ穴付
ベアリング固定用
Dカット
内径ネジ
六角内径ネジ
キー逃がし溝付
ダンパー付
追加工
オプション
技術資料
SCK
SC
SCS
SCSS

SC 3穴付 スタンダードセットカラー

当日出荷 受付16時 | RoHS 10物質 | CAD 2D | CAD 3D

止めネジによりシャフトに固定してお使いいただけます。
端面の穴を利用してブラケットの取り付けや、セットカラーの固定ができます。



黒染め

材質／表面処理	付属品
鉄 S45C／黒染め	六角穴付止めネジ(くぼみ先 黒染め)2本

注文例

SC 1208CP3

内径12mm、幅8mm、黒染め

単位：mm

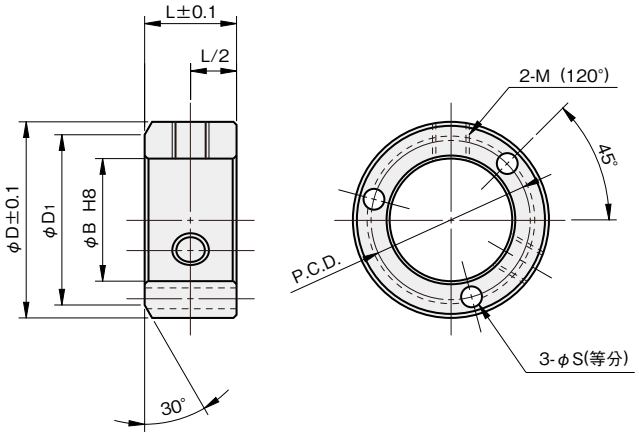

ノーマル
鋼管用
六角シャフト用
角シャフト用
2穴付
3穴付
3ザグリ穴付
4穴付
2ネジ穴付
3ネジ穴付
ベアリング固定用
Dカット
内径ネジ
六角内径ネジ
キー逃がし溝付
ダンパー付
追加工
オプション
技術資料
SCK
SC
SCS
SCSS

オプション

ちょうボルト	傷防止ネジ
▶詳しくはこちらから	▶詳しくはこちらから

内径 φB	幅 L	外径 φD	面取径 φD1	横穴 φS	横穴 P.C.D.	締付ネジ M	品番
12	8	22	20	3	17	M4×4	**SC 1208CP3**
	10	26	20	3.4	20	M5×6	**SC 1210CP3**
13	10	26	20	3.4	20	M5×6	**SC 1310CP3**
15	10	25	24	3.4	20	M5×6	**SC 1510CP3**
	12	28	24	3.4	22	M5×6	**SC 1512CP3**
16	10	28	24	3.4	22	M5×6	**SC 1610CP3**
20	12	32	29	3.4	26	M6×6	**SC 2012CP3**
	15	32	29	3.4	26	M6×6	**SC 2015CP3**
25	15	38	37	3.4	32	M6×6	**SC 2515CP3**
	18	42	38	4.5	34	M8×8	**SC 2518CP3**
30	16	45	42	4.5	37	M8×8	**SC 3016CP3**
	20	49	42	4.5	40	M8×8	**SC 3020CP3**
35	20	59	47	5.5	48	M8×8	**SC 3520CP3**
40	22	72	55	6.6	56	M10×12	**SC 4022CP3**
50	25	79	65	6.6	66	M10×12	**SC 5025CP3**

SCS 3穴付 スタンダードスリットカラー®

当日出荷 受付16時　RoHS 10物質　CAD 2D　CAD 3D

スリット構造により、シャフトを傷つけることなく締め付けができます。
端面の穴を利用してブラケットの取り付けや、セットカラーの固定ができます。



黒染め



無電解ニッケルメッキ



SUS304

材質記号	材質／表面処理	付属品
C	鉄 S45C／黒染め	六角穴付ボルト(黒染め)1本
M	鉄 S45C／無電解ニッケルメッキ	六角穴付ボルト(SUSXM7)1本
S	ステンレス SUS304	六角穴付ボルト(SUSXM7)1本

注文例

材質記号

SCS 0608 C P3

内径6mm、幅8mm、黒染め

単位：mm

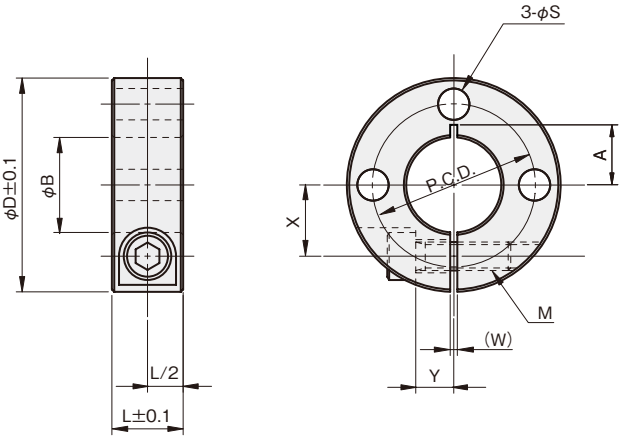

φB寸法公差

φB	公差
φ6	+0.03 +0.01
φ8~40	+0.05 +0.01
φ50	+0.06 +0.01

内径 φB	幅 L	外径 φD	横穴 φS	横穴 P.C.D.	W	X	Y	A	締付ネジ M	品番 □:材質記号	材質/表面処理 黒染め C	無電解ニッケルメッキ M	SUS304 S
6	8	20	3.5	13	1	6	4	3.5	M3×10	**SCS 0608□P3**	●	—	●
	10	20	3.5	13	1	6	4	3.5	M4×10	**SCS 0610□P3**	●	—	●
8	8	25	4.5	16	1.5	8	5	4.5	M3×10	**SCS 0808□P3**	●	—	●
	10	25	4.5	18	1.5	8	5	4.5	M4×12	**SCS 0810□P3**	●	—	●
	12	28	5.5	18	1.5	8.5	5	5	M5×16	**SCS 0812□P3**	●	—	●
	15	30	5.5	20	1.5	9.5	5	5.5	M6×15	**SCS 0815□P3**	●	—	●
10	10	30	5.5	20	1.5	9	5	6	M4×12	**SCS 1010□P3**	●	●	●
	12	30	5.5	20	1.5	9	5	6	M5×16	**SCS 1012□P3**	●	●	●
	15	35	6.6	24	1.5	11	6	7	M6×18	**SCS 1015□P3**	●	●	●
12	10	30	5.5	22	1.5	10	5	—	M4×12	**SCS 1210□P3**	●	●	●
	12	30	5.5	22	1.5	10	5	—	M5×16	**SCS 1212□P3**	●	●	●
	15	35	6.6	24	1.5	11	6	7	M6×18	**SCS 1215□P3**	●	●	●
13	10	30	4.5	22	1.5	10	5	7	M4×12	**SCS 1310□P3**	●	—	●
	15	35	6.6	24	1.5	11	6	7	M6×18	**SCS 1315□P3**	●	—	●
14	15	40	6.6	28	1.5	13	8	9	M6×20	**SCS 1415□P3**	—	—	●
15	10	32	4.5	24	1.5	11	6	—	M4×12	**SCS 1510□P3**	●	●	●
	12	35	5.5	26	1.5	12	6	8	M5×16	**SCS 1512□P3**	●	●	●
	15	40	6.6	28	1.5	13	8	9	M6×20	**SCS 1515□P3**	●	●	●
16	10	35	4.5	25	1.5	12	6	9	M4×12	**SCS 1610□P3**	●	●	●
	12	35	5.5	26	1.5	12	6	—	M5×16	**SCS 1612□P3**	●	●	●
	15	40	6.6	28	1.5	13	8	9	M6×20	**SCS 1615□P3**	●	●	●
20	10	40	5.5	30	1.5	14	7	—	M4×16	**SCS 2010□P3**	●	●	●
	12	40	5.5	30	1.5	14	7	—	M5×16	**SCS 2012□P3**	●	●	●
	15	45	6.6	34	1.5	15	8	—	M6×20	**SCS 2015□P3**	●	●	●
25	12	45	5.5	36	1.5	17	7	—	M5×16	**SCS 2512□P3**	●	●	●
	15	50	6.6	38	1.5	18	10	—	M6×25	**SCS 2515□P3**	●	●	●
30	15	55	6.6	44	1.5	20	10	—	M6×25	**SCS 3015□P3**	●	●	●
35	15	60	6.6	48	2	23	12	—	M6×25	**SCS 3515□P3**	●	●	●
40	18	70	9	56	2	26	13	—	M8×30	**SCS 4018□P3**	●	●	●
50	22	85	11	68	3	32	16	—	M10×35	**SCS 5022□P3**	●	●	●

ノーマル
鋼管用
六角シャフト用
角シャフト用
2穴付
3穴付
3ザグリ穴付
4穴付
2ネジ穴付
3ネジ穴付
ベアリング固定用
Dカット
内径ネジ
六角内径ネジ
キー逃がし溝付
ダンパー付
追加工
オプション
技術資料

SCK
SC
SCS
SCSS

SCK 3ザグリ穴付 クサビカラー® クランプレバー付

当日出荷 受付16時　RoHS 10物質　CAD 2D　CAD 3D

クランプレバー付のため、工具なしで簡単に締め付けができます。
特殊形状のクサビにより少ない力で締め付け可能。
端面の穴を利用してブラケットの取り付けや、セットカラーの固定ができます。
ボルトの頭が出ないザグリ仕様。



黒染め


SUS304

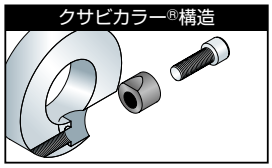

材質記号	材質／表面処理	付属品
C	鉄 S45C ／黒染め	クサビ(SUS304／モリブデンコート)1個 クランプレバー1本 ネジ部(SUM22L／黒染め) レバー部(亜鉛ダイカスト／静電塗装)
S	ステンレス SUS304	クサビ(SUS304)1個 クランプレバー1本 ネジ部(SUS303) レバー部(亜鉛ダイカスト／静電塗装)

注文例

材質記号　色記号

SCK1015 C Z3 S

内径10mm、幅15mm、黒染め、色シルバーグレー

■色(クランプレバー)

色記号	色
S	シルバーグレー
B	つや消し黒
O	オレンジ

単位：mm

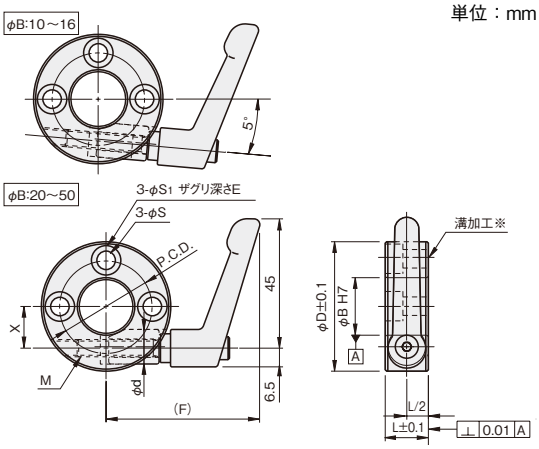

※端面に溝のある側を対象物にあててご使用ください。

内径 φB	幅 L	外径 φD	横穴 φS	横穴 P.C.D.	横穴 φS1	横穴 E	φd	X	(F)	締付ネジ M	品番 □:材質記号 ○:色記号	材質/表面処理 黒染め C	材質/表面処理 SUS304 S
10	15	35	4.5	24	7.5	4	12.1	9.5	49.8	M6×25	SCK 1015□Z3○	●	●
12	15	38	5.5	24	9	5	12.1	10.5	50	M6×25	SCK 1215□Z3○	●	●
15	15	40	6.6	28	10.5	6	12.1	12	53.4	M6×32	SCK 1515□Z3○	●	●
16	15	42	6.6	28	10.5	6	12.1	12	54.5	M6×32	SCK 1615□Z3○	●	●
20	15	46	6.6	34	10.5	6	12.1	14	55	M6×32	SCK 2015□Z3○	●	●
25	15	50	6.6	38	10.5	6	12.1	16.5	55.6	M6×32	SCK 2515□Z3○	●	●
30	15	56	6.6	44	10.5	6	12.1	19	59.1	M6×40	SCK 3015□Z3○	●	●
35	20	65	6.6	48	10.5	6	14.1	22.5	60.7	M6×40	SCK 3520□Z3○	●	●
40	20	70	6.6	56	10.5	6	14.1	25	65.4	M6×50	SCK 4020□Z3○	●	●
50	20	85	6.6	68	10.5	6	14.1	29.5	72.7	M6×50	SCK 5020□Z3○	●	●

○クランプレバーは締付トルク4.5〔N·m〕以下でご使用下さい。

SCK 3ザグリ穴付 クサビカラー®

当日出荷 受付16時　RoHS 10物質　CAD 2D　CAD 3D

特殊形状のクサビにより少ない力で締め付け可能。
端面の穴を利用してブラケットの取り付けや、セットカラーの固定ができます。
ボルトの頭が出ないザグリ仕様。



黒染め



SUS304

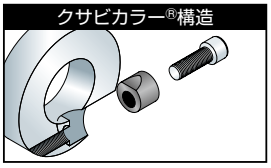

材質記号	材質／表面処理	付属品
C	鉄 S45C／黒染め	クサビ(SUS304／モリブデンコート)1個 六角穴付ボルト(SCM435／黒染め)1本
S	ステンレス SUS304	クサビ(SUS304)1個 六角穴付ボルト(SUSXM7)1本

注文例

材質記号

SCK1015 C Z3

内径10mm、幅15mm、黒染め

単位：mm

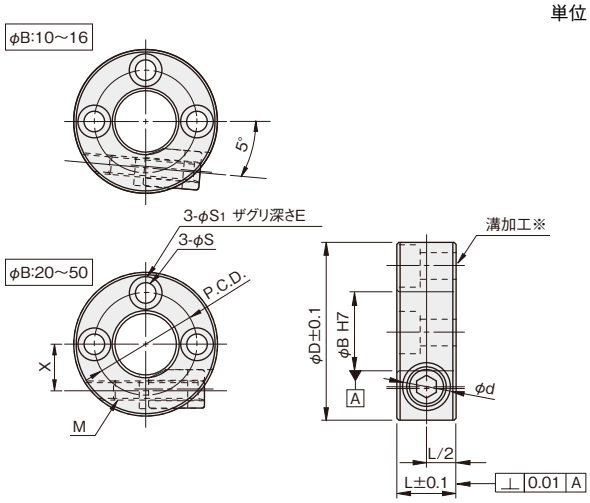

※端面に溝のある側を対象物にあててご使用ください。

内径 φB	幅 L	外径 φD	横穴 φS	横穴 P.C.D.	横穴 φS1	横穴 E	φd	X	締付ネジ M	品番 □:材質記号	材質/表面処理 黒染め C	材質/表面処理 SUS304 S
10	15	35	4.5	24	7.5	4	12.1	9.5	M6×18	SCK 1015□Z3	●	●
12	15	38	5.5	24	9	5	12.1	10.5	M6×18	SCK 1215□Z3	●	●
15	15	40	6.6	28	10.5	6	12.1	12	M6×18	SCK 1515□Z3	●	●
16	15	42	6.6	28	10.5	6	12.1	12	M6×18	SCK 1615□Z3	●	●
20	15	46	6.6	34	10.5	6	12.1	14	M6×20	SCK 2015□Z3	●	●
25	15	50	6.6	38	10.5	6	12.1	16.5	M6×20	SCK 2515□Z3	●	●
30	15	56	6.6	44	10.5	6	12.1	19	M6×25	SCK 3015□Z3	●	●
35	20	65	6.6	48	10.5	6	14.1	22.5	M6×35	SCK 3520□Z3	●	●
40	20	70	6.6	56	10.5	6	14.1	25	M6×35	SCK 4020□Z3	●	●
50	20	85	6.6	68	10.5	6	14.1	29.5	M6×35	SCK 5020□Z3	●	●

SC 4穴付 スタンダードセットカラー

当日出荷 受付16時　RoHS 10物質　CAD 2D　CAD 3D

止めネジによりシャフトに固定してお使いいただけます。
端面の穴を利用してブラケットの取り付けや、セットカラーの固定ができます。



黒染め



無電解ニッケルメッキ



SUS304

材質記号	材質／表面処理	付属品
C	鉄 S45C／黒染め	六角穴付止めネジ(くぼみ先 黒染め)2本
M	鉄 S45C／無電解ニッケルメッキ	六角穴付止めネジ(くぼみ先 SUSXM7)2本
S	ステンレス SUS304	六角穴付止めネジ(くぼみ先 SUSXM7)2本

注文例

材質記号

SC 0306 C P4

内径3mm、幅6mm、黒染め

単位：mm

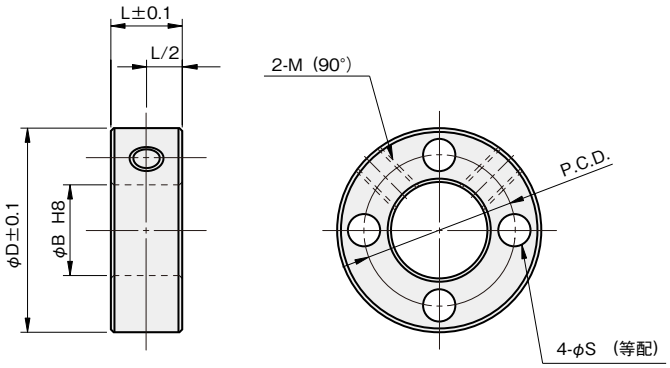

オプション

ちょうボルト	傷防止ネジ
▶詳しくはこちらから	▶詳しくはこちらから

内径 φB	幅 L	外径 φD	横穴 φS	横穴 P.C.D.	締付ネジ M	品番 □:材質記号	材質/表面処理 黒染め C	材質/表面処理 無電解ニッケルメッキ M	材質/表面処理 SUS304 S
3	6	17	3.4	11	★M3×3	SC 0306□P4	●	●	●
4	6	18	3.4	12	★M3×3	SC 0406□P4	●	●	●
5	10	22	4.5	15	★M4×4	SC 0510□P4	●	●	●
6	10	22	4.5	15	M4×4	SC 0610□P4	●	●	●
8	10	24	4.5	17	M4×4	SC 0810□P4	●	●	●
10	10	26	4.5	19	M4×4	SC 1010□P4	●	●	●
12	12	32	5.5	23	M5×6	SC 1212□P4	●	●	●
13	12	33	5.5	24	M5×6	SC 1312□P4	●	●	●
15	12	35	5.5	26	M5×6	SC 1512□P4	●	●	●
16	12	40	6.6	28	M6×6	SC 1612□P4	●	●	●
20	12	44	6.6	32	M6×6	SC 2012□P4	●	●	●
25	15	50	6.6	37	M8×8	SC 2515□P4	●	●	●
30	15	55	6.6	42	M8×8	SC 3015□P4	●	●	●
35	15	60	6.6	47	M8×8	SC 3515□P4	●	●	●
40	20	70	9	55	M10×12	SC 4020□P4	●	●	●
50	25	86	11	68	M10×12	SC 5025□P4	●	●	●

★印は止めネジが一本となります。

SCK 2ネジ穴付 クサビカラー® クランプレバー付

当日出荷 受付16時　RoHS 10物質　CAD 2D　CAD 3D

クランプレバー付のため、工具なしで簡単に締め付けができます。
特殊形状のクサビにより少ない力で締め付け可能。
端面のネジ穴を利用してブラケットの取り付けや、セットカラーの固定ができます。



黒染め


SUS304

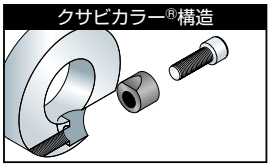

材質記号	材質／表面処理	付属品
C	鉄 S45C ／黒染め	クサビ(SUS304／モリブデンコート)1個 クランプレバー1本 ネジ部(SUM22L／黒染め) レバー部(亜鉛ダイカスト／静電塗装)
S	ステンレス SUS304	クサビ(SUS304)1個 クランプレバー1本 ネジ部(SUS303) レバー部(亜鉛ダイカスト／静電塗装)

注文例

材質記号　色記号
SCK1015 C N2 S
内径10mm、幅15mm、黒染め、色シルバーグレー

■色(クランプレバー)

色記号	色
S	シルバーグレー
B	つや消し黒
O	オレンジ

単位：mm

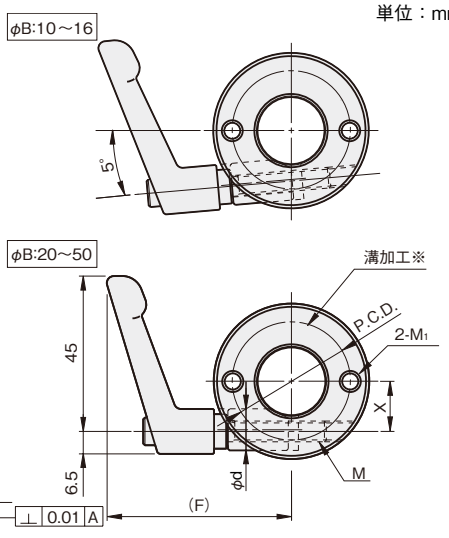

※端面に溝のある側を対象物にあててご使用ください。

内径 φB	幅 L	外径 φD	ネジ穴 M1	ネジ穴 P.C.D.	φd	X	(F)	締付ネジ M	品番 □:材質記号 ○:色記号	材質/表面処理 黒染め C	材質/表面処理 SUS304 S
10	15	35	M4×P0.7	24	12.1	9.5	49.8	M6×25	SCK 1015□N2○	●	●
12	15	38	M5×P0.8	24	12.1	10.5	50	M6×25	SCK 1215□N2○	●	●
15	15	40	M6×P1.0	28	12.1	12	53.4	M6×32	SCK 1515□N2○	●	●
16	15	42	M6×P1.0	28	12.1	12	54.5	M6×32	SCK 1615□N2○	●	●
20	15	46	M6×P1.0	34	12.1	14	55	M6×32	SCK 2015□N2○	●	●
25	15	50	M6×P1.0	38	12.1	16.5	55.6	M6×32	SCK 2515□N2○	●	●
30	15	56	M6×P1.0	44	12.1	19	59.1	M6×40	SCK 3015□N2○	●	●
35	20	65	M6×P1.0	48	14.1	22.5	60.7	M6×40	SCK 3520□N2○	●	●
40	20	70	M6×P1.0	56	14.1	25	65.4	M6×50	SCK 4020□N2○	●	●
50	20	85	M6×P1.0	68	14.1	29.5	72.7	M6×50	SCK 5020□N2○	●	●

○クランプレバーは締付トルク4.5〔N·m〕以下でご使用下さい。

SCK 2ネジ穴付 クサビカラー®

当日出荷 受付16時　RoHS 10物質　CAD 2D　CAD 3D

特殊形状のクサビにより少ない力で締め付け可能。
端面のネジ穴を利用してブラケットの取り付けや、セットカラーの固定ができます。



黒染め



SUS304

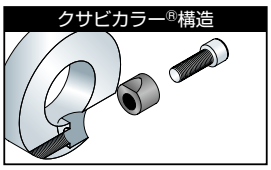

材質記号	材質／表面処理	付属品
C	鉄 S45C／黒染め	クサビ(SUS304／モリブデンコート)1個 六角穴付ボルト(SCM435／黒染め)1本
S	ステンレス SUS304	クサビ(SUS304)1個 六角穴付ボルト(SUSXM7)1本

注文例

材質記号

SCK 1015 C N2

内径10mm、幅15mm、黒染め

単位：mm

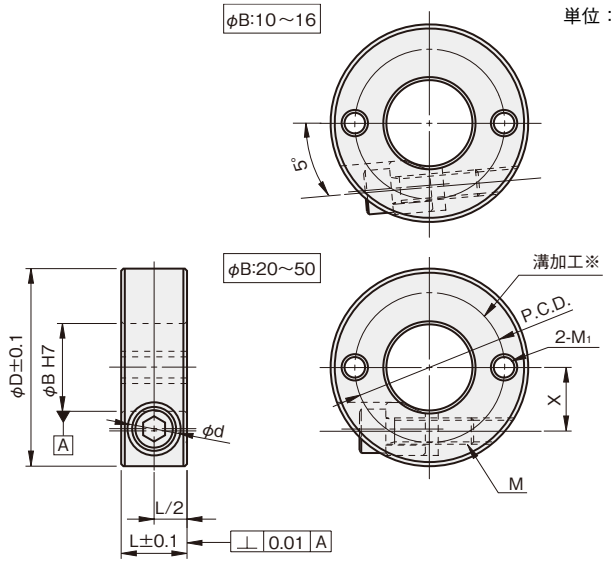

※端面に溝のある側を対象物にあててご使用ください

内径 φB	幅 L	外径 φD	ネジ穴 M₁	ネジ穴 P.C.D.	φd	X	締付ネジ M	品番 □:材質記号	材質/表面処理 黒染め C	材質/表面処理 SUS304 S
10	15	35	M4×P0.7	24	12.1	9.5	M6×18	SCK 1015□N2	●	●
12	15	38	M5×P0.8	24	12.1	10.5	M6×18	SCK 1215□N2	●	●
15	15	40	M6×P1.0	28	12.1	12	M6×18	SCK 1515□N2	●	●
16	15	42	M6×P1.0	28	12.1	12	M6×18	SCK 1615□N2	●	●
20	15	46	M6×P1.0	34	12.1	14	M6×20	SCK 2015□N2	●	●
25	15	50	M6×P1.0	38	12.1	16.5	M6×20	SCK 2515□N2	●	●
30	15	56	M6×P1.0	44	12.1	19	M6×25	SCK 3015□N2	●	●
35	20	65	M6×P1.0	48	14.1	22.5	M6×35	SCK 3520□N2	●	●
40	20	70	M6×P1.0	56	14.1	25	M6×35	SCK 4020□N2	●	●
50	20	85	M6×P1.0	68	14.1	29.5	M6×35	SCK 5020□N2	●	●

SCS 2ネジ穴付 スタンダードスリットカラー®

当日出荷 受付16時 | RoHS 10物質 | CAD 2D | CAD 3D

スリット構造により、シャフトを傷つけることなく締め付けができます。
端面のネジ穴を利用してブラケットの取り付けや、セットカラーの固定ができます。



黒染め


無電解ニッケルメッキ


SUS304

材質記号	材質／表面処理	付属品
C	鉄 S45C／黒染め	六角穴付ボルト（黒染め）1本
M	鉄 S45C／無電解ニッケルメッキ	六角穴付ボルト（SUSXM7）1本
S	ステンレス SUS304	六角穴付ボルト（SUSXM7）1本

注文例

材質記号

SCS 0608 C N2

内径6mm、幅8mm、黒染め

単位：mm

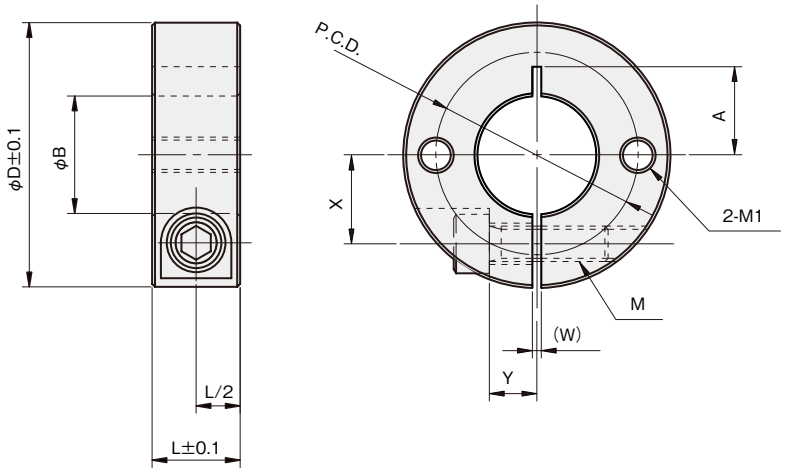

φB寸法公差

φB	公差
φ6	+0.03 +0.01
φ8～40	+0.05 +0.01
φ50	+0.06 +0.01

ノーマル
鋼管用
六角シャフト用
角シャフト用
2穴付
3穴付
3ザグリ穴付
4穴付
2ネジ穴付
3ネジ穴付
ベアリング固定用
Dカット
内径ネジ
六角内径ネジ
キー逃がし溝付
ダンパー付
追加工
オプション
技術資料
SCK
SC
SCS
SCSS

追加工
2ネジ穴
▶詳しくはこちらから

内径 φB	幅 L	外径 φD	ネジ穴		W	X	Y	A	締付ネジ M	品番 □:材質記号	材質/表面処理		
			M_1	P.C.D.							黒染め C	無電解ニッケルメッキ M	SUS304 S
6	8	20	M3×P0.5	12	1	6	4	7	M3×10	**SCS 0608□N2**	●	●	●
	10	20	M3×P0.5	13	1	6	4	6	M4×10	**SCS 0610□N2**	●	●	●
8	8	25	M3×P0.5	14	1.5	8	5	7	M3×10	**SCS 0808□N2**	●	●	●
	10	25	M4×P0.7	18	1.5	8	5	9	M4×12	**SCS 0810□N2**	●	●	●
	12	28	M5×P0.8	18	1.5	8.5	5	10	M5×16	**SCS 0812□N2**	●	●	●
	15	30	M5×P0.8	20	1.5	9.5	5	10	M6×15	**SCS 0815□N2**	●	●	●
10	10	30	M5×P0.8	20	1.5	9	5	11	M4×12	**SCS 1010□N2**	●	●	●
	12	30	M5×P0.8	20	1.5	9	5	11	M5×16	**SCS 1012□N2**	●	●	●
	15	35	M6×P1.0	24	1.5	10	6	12.5	M6×18	**SCS 1015□N2**	●	●	●
12	10	30	M5×P0.8	22	1.5	10	5	11	M4×12	**SCS 1210□N2**	●	●	●
	12	30	M5×P0.8	22	1.5	10	5	11	M5×16	**SCS 1212□N2**	●	●	●
	15	35	M6×P1.0	24	1.5	11	6	12.5	M6×18	**SCS 1215□N2**	●	●	●
13	10	30	M4×P0.7	22	1.5	10	5	11	M4×12	**SCS 1310□N2**	●	●	●
	15	35	M6×P1.0	24	1.5	11	6	12.5	M6×18	**SCS 1315□N2**	●	●	●
15	10	32	M4×P0.7	23	1.5	11	6	11	M4×12	**SCS 1510□N2**	●	●	●
	12	35	M5×P0.8	26	1.5	12	6	13	M5×16	**SCS 1512□N2**	●	●	●
	15	40	M6×P1.0	28	1.5	13	8	13	M6×20	**SCS 1515□N2**	●	●	●
16	10	35	M4×P0.7	24	1.5	12	6	13	M4×12	**SCS 1610□N2**	●	●	●
	12	35	M5×P0.8	26	1.5	12	6	13	M5×16	**SCS 1612□N2**	●	●	●
	15	40	M6×P1.0	28	1.5	13	8	13	M6×20	**SCS 1615□N2**	●	●	●
20	10	40	M4×P0.7	28	1.5	14	7	15	M4×16	**SCS 2010□N2**	●	●	●
	12	40	M5×P0.8	30	1.5	14	7	15	M5×16	**SCS 2012□N2**	●	●	●
	15	45	M6×P1.0	34	1.5	15	8	15	M6×20	**SCS 2015□N2**	●	●	●
25	12	45	M5×P0.8	36	1.5	17	7	18	M5×16	**SCS 2512□N2**	●	●	●
	15	50	M6×P1.0	38	1.5	18	10	18	M6×25	**SCS 2515□N2**	●	●	●
30	15	55	M6×P1.0	44	1.5	20	10	—	M6×25	**SCS 3015□N2**	●	●	●
35	15	60	M6×P1.0	48	2	23	12	—	M6×25	**SCS 3515□N2**	●	●	●
40	18	70	M8×P1.25	56	2	26	13	—	M8×30	**SCS 4018□N2**	●	●	●
50	22	85	M10×P1.5	68	3	32	16	—	M10×35	**SCS 5022□N2**	●	●	●

SCSS 2ネジ穴付 スタンダードセパレートカラー®

当日出荷 受付16時 / RoHS 10物質 / CAD 2D / CAD 3D

セパレート構造により、シャフトを傷つけることなく締め付けができます。
シャフト組み付け後の取り付け、取り外しも簡単にできます。
端面のネジ穴を利用してブラケットの取り付けや、セットカラーの固定ができます。



黒染め



無電解ニッケルメッキ



SUS304

材質記号	材質／表面処理	付属品
C	鉄 S45C／黒染め	六角穴付ボルト（黒染め）2本
M	鉄 S45C／無電解ニッケルメッキ	六角穴付ボルト（SUSXM7）2本
S	ステンレス SUS304	六角穴付ボルト（SUSXM7）2本

注文例

材質記号

SCSS 0810 C N2

内径8mm、幅10mm、黒染め

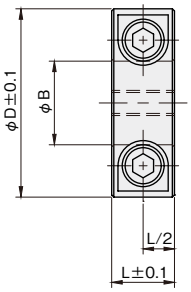

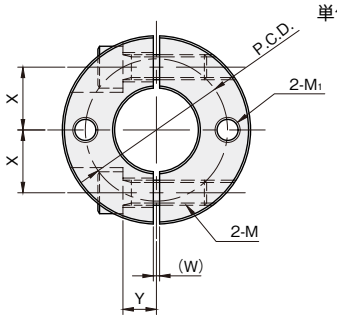

単位：mm

φB寸法公差

φB	公差
φ8～40	+0.05 +0.01
φ50	+0.06 +0.01

内径 φB	幅 L	外径 φD	ネジ穴 M1	ネジ穴 P.C.D.	W	X	Y	締付ネジ M	品番 □:材質記号	材質/表面処理 黒染め C	無電解ニッケルメッキ M	SUS304 S
8	8	25	M3	14	1.5	8	5	M3×10	SCSS 0808□N2	●	●	●
	10	25	M4	18	1.5	8	5	M4×12	SCSS 0810□N2	●	●	●
	12	28	M4	18	1.5	8.5	5	M5×16	SCSS 0812□N2	●	●	●
	15	30	M4	18	1.5	9	5	M6×15	SCSS 0815□N2	●	●	●
10	10	30	M4	20	1.5	9	5	M4×12	SCSS 1010□N2	●	●	●
	12	30	M4	20	1.5	9	5	M5×16	SCSS 1012□N2	●	●	●
	15	35	M4	20	1.5	10	6	M6×18	SCSS 1015□N2	●	●	●
12	10	30	M4	22	1.5	10	5	M4×12	SCSS 1210□N2	●	●	●
	12	30	M4	22	1.5	10	5	M5×16	SCSS 1212□N2	●	●	●
	15	35	M4	22	1.5	11	6	M6×18	SCSS 1215□N2	●	●	●
15	10	32	M4	25	1.5	11	6	M4×12	SCSS 1510□N2	●	●	●
	12	35	M4	25	1.5	12	6	M5×16	SCSS 1512□N2	●	●	●
	15	40	M4	25	1.5	13	8	M6×20	SCSS 1515□N2	●	●	●
16	10	35	M4	28	1.5	12	6	M4×12	SCSS 1610□N2	●	●	●
	12	35	M4	28	1.5	12	6	M5×16	SCSS 1612□N2	●	●	●
	15	40	M4	28	1.5	13	8	M6×20	SCSS 1615□N2	●	●	●
20	10	40	M5	30	1.5	14	7	M4×16	SCSS 2010□N2	●	●	●
	12	40	M5	30	1.5	14	7	M5×16	SCSS 2012□N2	●	●	●
	15	45	M5	30	1.5	15	8	M6×20	SCSS 2015□N2	●	●	●
25	12	45	M5	35	1.5	17	7	M5×16	SCSS 2512□N2	●	●	●
	15	50	M5	35	1.5	18	10	M6×25	SCSS 2515□N2	●	●	●
30	15	55	M6	42	1.5	20	10	M6×25	SCSS 3015□N2	●	●	●
35	15	60	M6	47	2	23	12	M6×25	SCSS 3515□N2	●	●	●
40	18	70	M8	56	2	26	13	M8×30	SCSS 4018□N2	●	●	●
50	22	85	M8	66	3	32	16	M10×35	SCSS 5022□N2	●	●	●

追加工

2ネジ穴

▶詳しくはこちらから

追加工

SCS SCSS スタンダードスリットカラー® / スタンダードセパレートカラー® 2ネジ穴追加工

3日後出荷 受付15時

ノーマルタイプのセットカラーにネジ穴(2箇所)を追加工します。



単位：mm

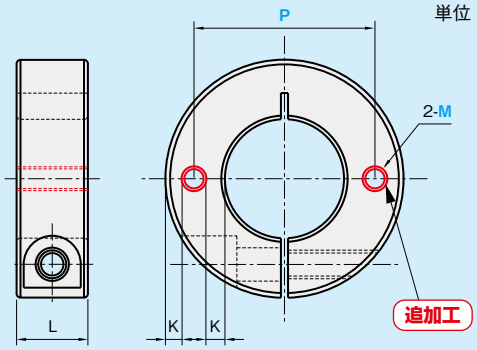

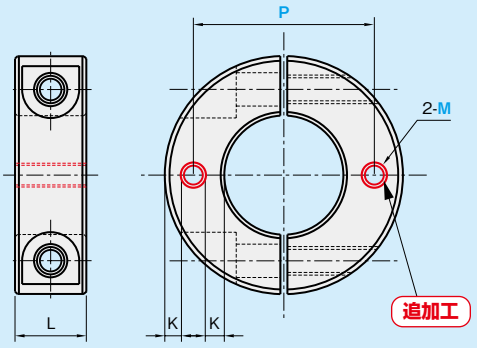

対応品番／内径
・SCS □C、S ▶こちら
・SCSS□C、S ▶こちら
・内径 ：φ10～

■ **製作条件**

M3～M12のとき	K≧1.5	M3～M4のとき	L≦15
M16のとき	K≧2	M5のとき	L≦18
		M6のとき	L≦30

品番

本体品番 -M ネジ穴サイズ M -P ネジ穴ピッチ P

本体品番	ネジ穴サイズ M	ネジ穴ピッチ P	材質/表面処理	
			鉄(黒染め)	SUS304
SCS□C (黒染め)	3:M3×0.5	1mm単位で ご指定ください	●	●
SCS□S (SUS304)	4:M4×0.7			
SCSS□C (黒染め)	5:M5×0.8			
SCSS□S (SUS304)	6:M6×1			
	8:M8×1.25		●	●
	10:M10×1.5			
	12:M12×1.75			
	16:M16×2.0			

注)セットカラー本体の価格は含まれておりません。

注文例

標準品SCS1010Cにネジ穴サイズM3、ネジ穴ピッチ20mmを追加工する場合

SCS 1010C - M3 - P20

数量30個以上の場合、または規格にないものも別途お見積りいたしますので、お問い合わせください。

SCK 3ネジ穴付 クサビカラー® クランプレバー付

当日出荷 受付16時　RoHS 10物質　CAD 2D　CAD 3D

クランプレバー付のため、工具なしで簡単に締め付けができます。
特殊形状のクサビにより少ない力で締め付け可能。
端面のネジ穴を利用してブラケットの取り付けや、セットカラーの固定ができます。



黒染め


SUS304

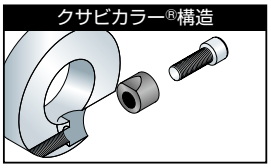

材質記号	材質／表面処理	付属品
C	鉄 S45C ／黒染め	クサビ(SUS304／モリブデンコート)1個 クランプレバー1本 ネジ部(SUM22L／黒染め) レバー部(亜鉛ダイカスト／静電塗装)
S	ステンレス SUS304	クサビ(SUS304)1個 クランプレバー1本 ネジ部(SUS303) レバー部(亜鉛ダイカスト／静電塗装)

注文例

材質記号　色記号

SCK1015 C N3 S

内径10mm、幅15mm、黒染め、色シルバーグレー

■色(クランプレバー)

色記号	色
S	シルバーグレー
B	つや消し黒
O	オレンジ

単位：mm

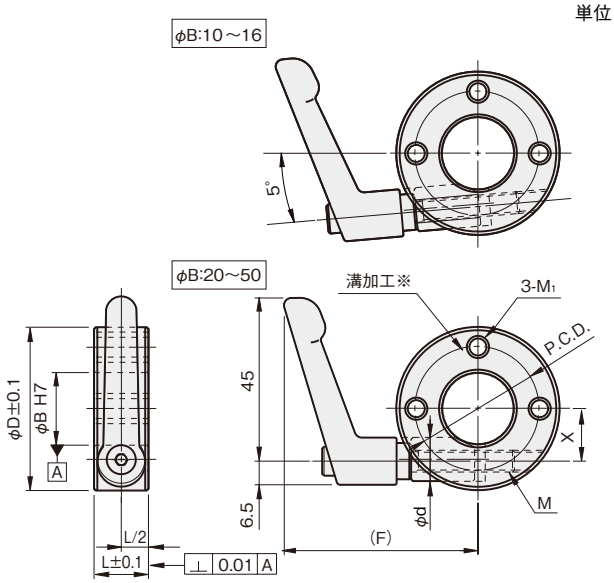

※端面に溝のある側を対象物にあててご使用ください。

内径 φB	幅 L	外径 φD	ネジ穴 M1	ネジ穴 P.C.D.	φ d	X	(F)	締付ネジ M	品番 □:材質記号 ○:色記号	材質/表面処理 黒染め C	材質/表面処理 SUS304 S
10	15	35	M4×P0.7	24	12.1	9.5	49.8	M6×25	SCK 1015□N3○	●	●
12	15	38	M5×P0.8	24	12.1	10.5	50	M6×25	SCK 1215□N3○	●	●
15	15	40	M6×P1.0	28	12.1	12	53.4	M6×32	SCK 1515□N3○	●	●
16	15	42	M6×P1.0	28	12.1	12	54.5	M6×32	SCK 1615□N3○	●	●
20	15	46	M6×P1.0	34	12.1	14	55	M6×32	SCK 2015□N3○	●	●
25	15	50	M6×P1.0	38	12.1	16.5	55.6	M6×32	SCK 2515□N3○	●	●
30	15	56	M6×P1.0	44	12.1	19	59.1	M6×40	SCK 3015□N3○	●	●
35	20	65	M6×P1.0	48	14.1	22.5	60.7	M6×40	SCK 3520□N3○	●	●
40	20	70	M6×P1.0	56	14.1	25	65.4	M6×50	SCK 4020□N3○	●	●
50	20	85	M6×P1.0	68	14.1	29.5	72.7	M6×50	SCK 5020□N3○	●	●

○クランプレバーは締付トルク4.5〔N·m〕以下でご使用下さい。

SCK 3ネジ穴付 クサビカラー®

当日出荷 受付16時　RoHS 10物質　CAD 2D　CAD 3D

特殊形状のクサビにより少ない力で締め付け可能。
端面のネジ穴を利用してブラケットの取り付けや、セットカラーの固定ができます。



黒染め



SUS304

クサビカラー®構造

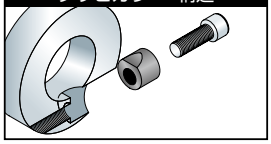

材質記号	材質／表面処理	付属品
C	鉄 S45C／黒染め	クサビ(SUS304／モリブデンコート)1個 六角穴付ボルト(SCM435／黒染め)1本
S	ステンレス SUS304	クサビ(SUS304)1個 六角穴付ボルト(SUSXM7)1本

注文例

材質記号

SCK1015 C N3

内径10mm、幅15mm、黒染め

単位：mm

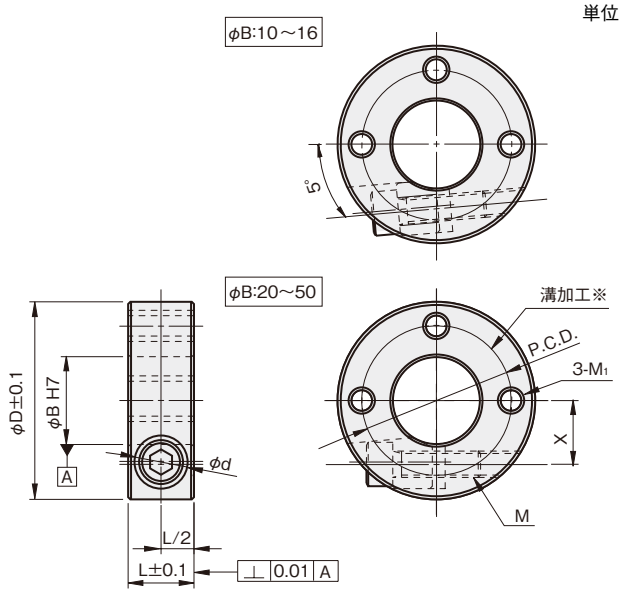

※端面に溝のある側を対象物にあててご使用ください。

内径 φB	幅 L	外径 φD	ネジ穴 M1	ネジ穴 P.C.D.	φd	X	締付ネジ M	品番 □:材質記号	材質/表面処理 黒染め C	材質/表面処理 SUS304 S
10	15	35	M4×P0.7	24	12.1	9.5	M6×18	SCK 1015□N3	●	●
12	15	38	M5×P0.8	24	12.1	10.5	M6×18	SCK 1215□N3	●	●
15	15	40	M6×P1.0	28	12.1	12	M6×18	SCK 1515□N3	●	●
16	15	42	M6×P1.0	28	12.1	12	M6×18	SCK 1615□N3	●	●
20	15	46	M6×P1.0	34	12.1	14	M6×20	SCK 2015□N3	●	●
25	15	50	M6×P1.0	38	12.1	16.5	M6×20	SCK 2515□N3	●	●
30	15	56	M6×P1.0	44	12.1	19	M6×25	SCK 3015□N3	●	●
35	20	65	M6×P1.0	48	14.1	22.5	M6×35	SCK 3520□N3	●	●
40	20	70	M6×P1.0	56	14.1	25	M6×35	SCK 4020□N3	●	●
50	20	85	M6×P1.0	68	14.1	29.5	M6×35	SCK 5020□N3	●	●

C SCS 3ネジ穴付 スタンダードスリットカラー®

当日出荷 受付16時 | RoHS 10物質 | CAD 2D | CAD 3D

スリット構造により、シャフトを傷つけることなく締め付けができます。
端面のネジ穴を利用してブラケットの取り付けや、セットカラーの固定ができます。


黒染め


無電解ニッケルメッキ


SUS304

材質記号	材質／表面処理	付属品
C	鉄 S45C／黒染め	六角穴付ボルト(黒染め) 1本
M	鉄 S45C／無電解ニッケルメッキ	六角穴付ボルト(SUSXM7)1本
S	ステンレス SUS304	六角穴付ボルト(SUSXM7)1本

注文例

材質記号

SCS 1515 C N3

内径15mm、幅15mm、黒染め

単位：mm

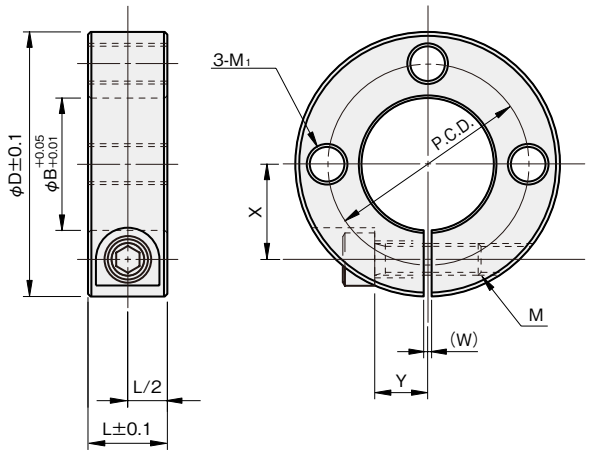

内径 φB	幅 L	外径 φD	ネジ穴 M1	ネジ穴 P.C.D.	W	X	Y	締付ネジ M	品番	材質/表面処理 黒染め C	無電解ニッケルメッキ M	SUS304 S
15	15	40	M6×P1.0	28	1.5	13	8	M6×20	**SCS 1515□N3**	●	●	●
16	15	40	M6×P1.0	28	1.5	13	8	M6×20	**SCS 1615□N3**	●	●	●
20	15	45	M6×P1.0	34	1.5	15	8	M6×20	**SCS 2015□N3**	●	●	●
25	15	50	M6×P1.0	38	1.5	18	10	M6×25	**SCS 2515□N3**	●	●	●
30	15	55	M6×P1.0	44	1.5	20	10	M6×25	**SCS 3015□N3**	●	●	●
35	15	60	M6×P1.0	48	2	23	12	M6×25	**SCS 3515□N3**	●	●	●
40	18	70	M8×P1.25	56	2	26	13	M8×30	**SCS 4018□N3**	●	●	●

ノーマル
鋼管用
六角シャフト用
角シャフト用
2穴付
3穴付
3ザグリ穴付
4穴付
2ネジ穴付
3ネジ穴付
ベアリング固定用
Dカット
内径ネジ
六角内径ネジ
キー逃がし溝付
ダンパー付
追加工
オプション
技術資料
SCK
SC
SCS
SCSS

ノーマル
鋼管用
六角
シャフト用
角シャフト用
2穴付
3穴付
3ザグリ穴付
4穴付
2ネジ穴付
3ネジ穴付
ベアリング
固定用
Dカット
内径ネジ
六角
内径ネジ
キー逃がし
溝付
ダンパー付
追加工
オプション
技術資料

SCK
SC
SCS
SCSS

C SCS 側面取付穴付 スタンダードスリットカラー®

NEW　当日出荷 受付16時　RoHS 10物質　CAD 2D　CAD 3D

強い締結力でシャフトに取付可能です。
シャフトに傷が付きにくいクランプ構造です。
側面にある取付穴によって、ブラケットの取り付けができます。



黒染め



SUS304

使用例

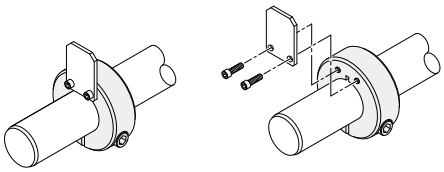

材質記号	材質／表面処理	付属品
C	鉄 S45C ／黒染め	六角穴付ボルト (黒染め) 1 本
S	ステンレス SUS304	六角穴付ボルト (SUSXM7) 1 本

注文例

材質記号
SCS 0810 C SN
内径 8mm、幅 10mm、黒染め

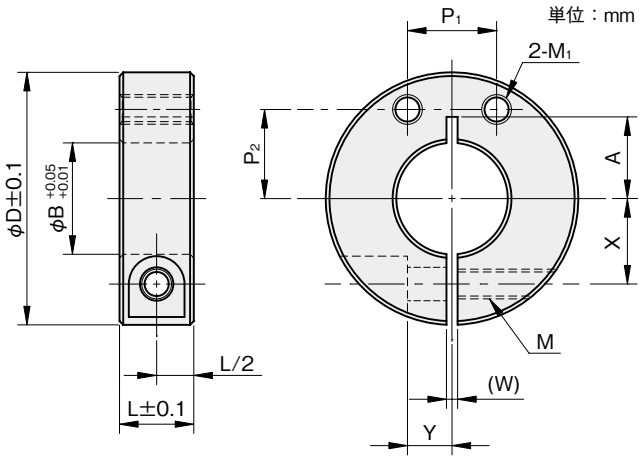

内径 φB	幅 L	外径 φD	ねじ穴 M1	ねじ穴 P1	ねじ穴 P2	W	X	Y	A	締付ねじ M	品番 □:材質記号	材質/表面処理 黒染め C	材質/表面処理 SUS304 S
8	10	25	M3	8	8	1.5	8	5	9	M4×12	SCS 0810 □ SN	●	●
10	10	30	M4	10	10	1.5	9	5	11	M4×12	SCS 1010 □ SN	●	●
12	10	30	M4	10	10	1.5	10	5	11	M4×12	SCS 1210 □ SN	●	●
13	10	30	M4	10	10	1.5	10	5	11	M4×12	SCS 1310 □ SN	●	●
15	10	34	M4	12	12	1.5	11.5	6	11	M4×12	SCS 1510 □ SN	●	●
16	10	35	M5	12	12	1.5	12	6	13	M4×12	SCS 1610 □ SN	●	●
20	10	40	M5	14	14	1.5	14	7	15	M4×16	SCS 2010 □ SN	●	●
25	12	45	M5	16	17	1.5	17	7	18	M5×16	SCS 2512 □ SN	●	●
30	15	55	M6	20	20	1.5	20	10	–	M6×25	SCS 3015 □ SN	●	●

SCSS 側面取付穴付 スタンダードセパレートカラー®

NEW　当日出荷 受付16時　RoHS 10物質　CAD 2D　CAD 3D

分割構造によりシャフトへの取り付け取り外しが簡単にできます。
シャフトに傷が付きにくいクランプ構造です。
側面にある取付穴によって、ブラケットの取り付けができます。



黒染め



SUS304

使用例

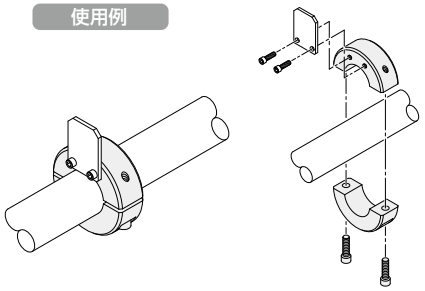

材質記号	材質／表面処理	付属品
C	鉄 S45C ／黒染め	六角穴付ボルト (黒染め) 2 本
S	ステンレス SUS304	六角穴付ボルト (SUSXM7) 2 本

注文例

材質記号

SCSS 0810CSN

内径 8mm、幅 10mm、黒染め

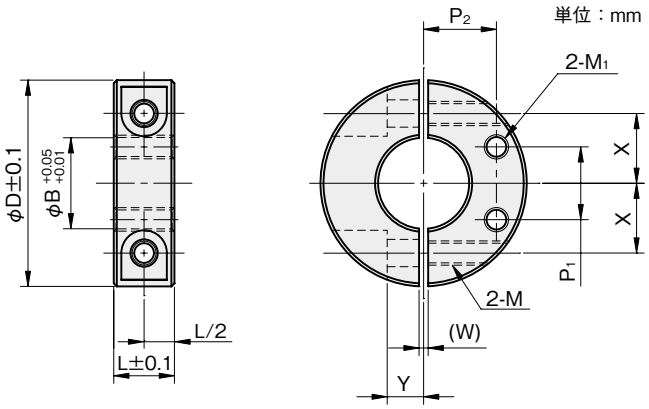

内径 φB	幅 L	外径 φD	ねじ穴 M1	ねじ穴 P1	ねじ穴 P2	W	X	Y	締付ねじ M	品番 □:材質記号	材質/表面処理 黒染め C	材質/表面処理 SUS304 S
8	10	25	M3	8	8	1.5	8	5	M4×12	SCSS 0810 □ SN	●	●
10	10	30	M4	10	10	1.5	9	5	M4×12	SCSS 1010 □ SN	●	●
12	10	30	M4	10	10	1.5	10	5	M4×12	SCSS 1210 □ SN	●	●
13	10	30	M4	10	10	1.5	10	5	M4×12	SCSS 1310 □ SN	●	●
15	10	34	M4	12	12	1.5	11.5	6	M4×12	SCSS 1510 □ SN	●	●
16	10	35	M5	12	12	1.5	12	6	M4×12	SCSS 1610 □ SN	●	●
20	10	40	M5	14	14	1.5	14	7	M4×16	SCSS 2010 □ SN	●	●
25	12	45	M5	16	17	1.5	17	7	M5×16	SCSS 2512 □ SN	●	●
30	15	55	M6	20	20	1.5	20	10	M6×25	SCSS 3015 □ SN	●	●

SC ベアリング固定用 スタンダードセットカラー

当日出荷 受付16時　RoHS 10物質　CAD 2D　CAD 3D

止めネジによりシャフトに固定してお使いいただけます。
ボス側でベアリングの内輪を押さえることができます。



黒染め



無電解ニッケルメッキ



SUS304

材質記号	材質／表面処理	付属品
C	鉄 S45C／黒染め	六角穴付止めネジ(くぼみ先 黒染め)2本
M	鉄 S45C／無電解ニッケルメッキ	六角穴付止めネジ(くぼみ先 SUSXM7)2本
S	ステンレス SUS304	六角穴付止めネジ(くぼみ先 SUSXM7)2本

注文例

材質記号

SC 0307 C B

内径3mm、幅7mm、黒染め

単位：mm

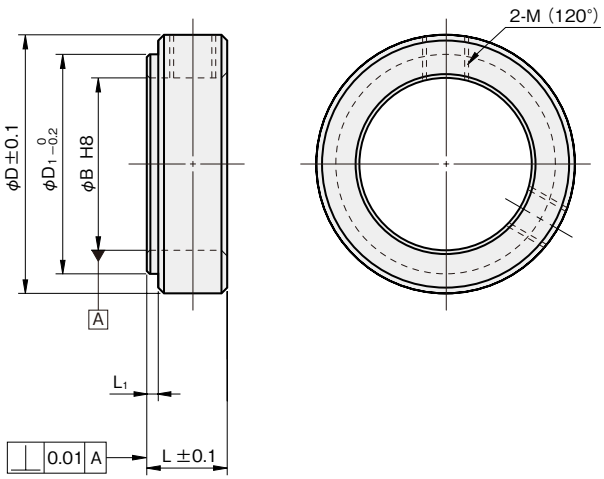

オプション
傷防止ネジ
▶詳しくはこちらから

適合ベアリング	内径 φB	ボス径 φD1	幅 L	幅 L1	外径 φD	締付ネジ M	品番 □:材質記号	材質/表面処理 黒染め C	材質/表面処理 無電解ニッケルメッキ M	材質/表面処理 SUS304 S
693ZZ 623ZZ	3	5	7.5	2.5	7	★M3×3	**SC 0307□B**	●	●	●
694ZZ 624ZZ	4	6	7.5	2.5	8	★M3×3	**SC 0407□B**	●	●	●
695ZZ 605ZZ 625ZZ	5	7.2	7.5	2.5	11	★M3×3	**SC 0507□B**	●	●	●
606ZZ	6	8.4	7.5	2.5	13	M3×3	**SC 0607□B1**	●	●	●
626ZZ		9.2	7.5	2.5	13	M3×3	**SC 0607□B2**	●	●	●
696ZZ		8	7.5	2.5	13	M3×3	**SC 0607□B3**	●	●	●
608ZZ	8	11.7	9.5	2.5	18	M4×4	**SC 0809□B1**	●	●	●
628ZZ		11.4	9.5	2.5	18	M4×4	**SC 0809□B2**	●	●	●
698ZZ		10.4	9.5	2.5	18	M4×4	**SC 0809□B3**	●	●	●
6000ZZ	10	14.2	11	3	20	M5×6	**SC 1011□B1**	●	●	●
6200ZZ		16.7	11	3	20	M5×6	**SC 1011□B2**	●	●	●
6900ZZ		13.2	11	3	20	M5×6	**SC 1011□B3**	●	●	●
6001ZZ	12	17.2	11	3	22	M5×6	**SC 1211□B1**	●	●	●
6201ZZ		17.7	11	3	22	M5×6	**SC 1211□B2**	●	●	●
6901ZZ		15.2	11	3	22	M5×6	**SC 1211□B3**	●	●	●
6002ZZ	15	20.2	11	3	25	M5×6	**SC 1511□B1**	●	●	●
6202ZZ		21.2	11	3	25	M5×6	**SC 1511□B2**	●	●	●
6902ZZ		18.7	11	3	25	M5×6	**SC 1511□B3**	●	●	●
6003ZZ	17	22.2	13	3	28	M6×6	**SC 1713□B1**	●	●	●
6203ZZ		24.2	13	3	28	M6×6	**SC 1713□B2**	●	●	●
6903ZZ		20.2	13	3	28	M6×6	**SC 1713□B3**	●	●	●
6004ZZ	20	25.2	13	3	35	M6×6	**SC 2013□B1**	●	●	●
6204ZZ		27.2	13	3	35	M6×6	**SC 2013□B2**	●	●	●
6904ZZ		24.7	13	3	35	M6×6	**SC 2013□B3**	●	●	●
6005ZZ	25	31.2	13.5	3.5	38	M6×6	**SC 2513□B1**	●	●	●
6205ZZ		33.2	13.5	3.5	38	M6×6	**SC 2513□B2**	●	●	●
6905ZZ		30.2	13.5	3.5	38	M6×6	**SC 2513□B3**	●	●	●
6006ZZ	30	38.2	15.5	3.5	45	M8×8	**SC 3015□B1**	●	●	●
6206ZZ		40.2	15.5	3.5	45	M8×8	**SC 3015□B2**	●	●	●
6906ZZ		35.2	15.5	3.5	45	M8×8	**SC 3015□B3**	●	●	●
6007ZZ	35	43.2	16.5	4.5	50	M8×8	**SC 3516□B1**	●	●	●
6207ZZ		46.2	16.5	4.5	50	M8×8	**SC 3516□B2**	●	●	●
6907ZZ		41.2	16.5	4.5	50	M8×8	**SC 3516□B3**	●	●	●
6008ZZ	40	48.2	18.5	4.5	60	M10×8	**SC 4018□B1**	●	●	●
6208ZZ		52.2	18.5	4.5	60	M10×8	**SC 4018□B2**	●	●	●
6908ZZ		46.2	18.5	4.5	60	M10×8	**SC 4018□B3**	●	●	●

★印は止めネジが一本となります。

ボスの長いロングタイプは、をご覧ください。

SC ベアリング固定用（ロング）スタンダードセットカラー

当日出荷 受付16時　RoHS 10物質　CAD 2D　CAD 3D

止めネジによりシャフトに固定してお使いいただけます。
ボス側でベアリングの内輪を押さえることができます。
長めのボスでハウジングとの干渉を防ぎます。



黒染め



SUS304

材質記号	材質／表面処理	付属品
C	鉄 S45C／黒染め	六角穴付止めネジ(くぼみ先 黒染め)2本
S	ステンレス SUS304	六角穴付止めネジ(くぼみ先 SUSXM7)2本

注文例

材質記号

SC 0609 C LB1

内径6mm、幅9mm、黒染め

単位：mm

図1

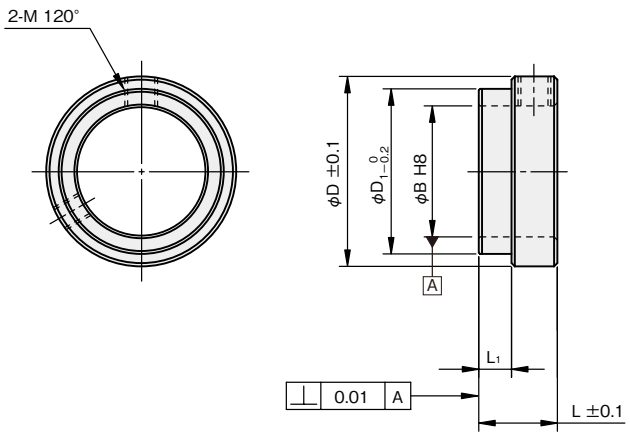

図2(表中★印)

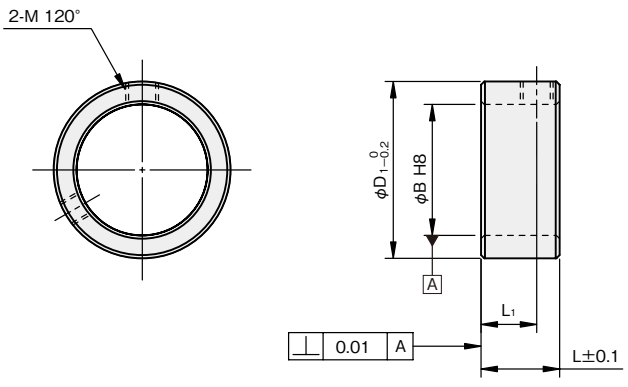

オプション
傷防止ネジ
▶詳しくはこちらから

適合ベアリング	内径 φB	ボス径 φD1	幅 L	幅 L1	外径 φD	締付ネジ M	品番 □:材質記号	材質/表面処理 黒染め C	材質/表面処理 SUS304 S	
606ZZ	6	8.4	9	4	12	M3×3	**SC 0609□LB1**	●	●	
626ZZ		9.2	9	4	12	M3×3	**SC 0609□LB2**	●	●	
696ZZ		8	9	4	12	M3×3	**SC 0609□LB3**	●	●	
608ZZ	8	11.7	9	4	14	M3×3	**SC 0809□LB1**	●	●	
628ZZ		13.2	9	4	15	M3×3	**SC 0809□LB2**	●	●	
698ZZ		11.2	9	4	14	M3×3	**SC 0809□LB3**	●	●	
6000ZZ	10	14.7	9	4	16	M3×3	**SC 1009□LB1**	●	●	
6200ZZ		17.2	9	6.5	—	M3×3	**SC 1009□LB2**	●	●	★
6900ZZ		14.2	9	4	16	M3×3	**SC 1009□LB3**	●	●	
6001ZZ	12	17.2	10	4	19	M4×3	**SC 1210□LB1**	●	●	
6201ZZ		18.7	10	7	—	M4×3	**SC 1210□LB2**	●	●	★
6901ZZ		16.2	10	4	19	M4×3	**SC 1210□LB3**	●	●	
6002ZZ	15	20.2	10	4	22	M4×3	**SC 1510□LB1**	●	●	
6202ZZ		21.7	10	7	—	M4×3	**SC 1510□LB2**	●	●	★
6902ZZ		19.2	10	4	22	M4×3	**SC 1510□LB3**	●	●	
6003ZZ	17	22.2	10	4	24	M4×3	**SC 1710□LB1**	●	●	
6203ZZ		24.2	10	7	—	M4×3	**SC 1710□LB2**	●	●	★
6903ZZ		21.2	10	4	24	M4×3	**SC 1710□LB3**	●	●	
6004ZZ	20	27.2	12	5	29	M5×4	**SC 2012□LB1**	●	●	
6204ZZ		29.2	12	8.5	—	M5×4	**SC 2012□LB2**	●	●	★
6904ZZ		25.2	12	5	29	M5×4	**SC 2012□LB3**	●	●	
6005ZZ	25	31.7	12	5	34	M5×4	**SC 2512□LB1**	●	●	
6205ZZ		33.2	12	8.5	—	M5×4	**SC 2512□LB2**	●	●	★
6905ZZ		30.2	12	5	34	M5×4	**SC 2512□LB3**	●	●	
6006ZZ	30	38.2	14	6	41	M6×5	**SC 3014□LB1**	●	●	
6206ZZ		40.2	14	10	—	M6×5	**SC 3014□LB2**	●	●	★
6906ZZ		35.2	14	6	41	M6×5	**SC 3014□LB3**	●	●	
6007ZZ	35	43.2	14	6	46	M6×5	**SC 3514□LB1**	●	●	
6207ZZ		46.2	14	10	—	M6×5	**SC 3514□LB2**	●	●	★
6907ZZ		41.2	14	6	46	M6×5	**SC 3514□LB3**	●	●	
6008ZZ	40	48.2	14	6	51	M6×5	**SC 4014□LB1**	●	●	
6208ZZ		52.2	14	10	—	M6×5	**SC 4014□LB2**	●	●	★
6908ZZ		46.2	14	6	51	M6×5	**SC 4014□LB3**	●	●	
6009ZZ 6909ZZ	45	50	16	6	57	M8×6	**SC 4516□LB1**	●	●	
6209ZZ		53	16	6	57	M8×6	**SC 4516□LB2**	●	●	
6010ZZ 6910ZZ	50	56	16	6	62	M8×6	**SC 5016□LB1**	●	●	
6210ZZ		59	16	6	62	M8×6	**SC 5016□LB2**	●	●	
6011ZZ 6911ZZ	55	62.5	16	6	69	M8×6	**SC 5516□LB1**	●	●	
6211ZZ		66	16	6	69	M8×6	**SC 5516□LB2**	●	●	

★印は図2（ボス径＝外径）の形状になります。

SCS ベアリング固定用 スタンダードスリットカラー®

当日出荷 受付16時　RoHS 10物質　CAD 2D　CAD 3D

スリット構造により、シャフトを傷つけることなく締め付けができます。
ボス側でベアリングの内輪を押さえることができます。


黒染め


無電解ニッケルメッキ


SUS304

材質記号	材質／表面処理	付属品
C	鉄 S45C／黒染め	六角穴付ボルト(黒染め) 1本
M	鉄 S45C／無電解ニッケルメッキ	六角穴付ボルト(SUSXM7)1本
S	ステンレス SUS304	六角穴付ボルト(SUSXM7)1本

注文例

材質記号

SCS 0308 C B

内径3mm、幅8mm、黒染め

単位：mm

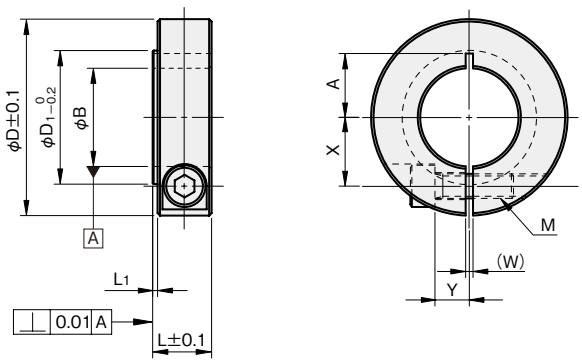

φB寸法公差

φB	公差
φ3～6	+0.03 +0.01
φ8～40	+0.05 +0.01

iwata

適合ベアリング	内径 φB	ボス径 φD1	幅 L	幅 L1	外径 φD	W	X	Y	A	締付ネジ M	品番 □:材質記号	材質/表面処理 黒染め C	無電解ニッケルメッキ M	SUS304 S
693ZZ 623ZZ	3	5	8.5	1	15	1	4.5	3	4.5	M3×8	**SCS 0308□B**	●	●	●
694ZZ 624ZZ	4	6	8.5	1	15	1	4.5	3	4.5	M3×8	**SCS 0408□B**	●	●	●
695ZZ 605ZZ 625ZZ	5	7.2	8.5	1	20	1	6	3	6	M3×8	**SCS 0508□B**	●	●	●
606ZZ	6	9.4	8.5	1	20	1	6.5	3	7	M3×8	**SCS 0608□B1**	●	●	●
626ZZ		9.7	8.5	1	20	1	6.5	3	7	M3×8	**SCS 0608□B2**	●	●	●
696ZZ		9.1	8.5	1	20	1	6.5	3	7	M3×8	**SCS 0608□B3**	●	●	●
608ZZ	8	11.7	8.5	1	20	1	7	3.5	7	M3×8	**SCS 0808□B1**	●	●	●
628ZZ		13.2	8.5	1	20	1	7	3.5	7	M3×8	**SCS 0808□B2**	●	●	●
698ZZ		11.2	8.5	1	20	1	7	3.5	7	M3×8	**SCS 0808□B3**	●	●	●
6000ZZ	10	14.7	11	2	30	1.5	9	5	8	M4×12	**SCS 1011□B1**	●	●	●
6200ZZ		17.2	11	2	30	1.5	9	5	8	M4×12	**SCS 1011□B2**	●	●	●
6900ZZ		14.2	11	2	30	1.5	9	5	8	M4×12	**SCS 1011□B3**	●	●	●
6001ZZ	12	17.2	11	2	30	1.5	10	5	10	M4×12	**SCS 1211□B1**	●	●	●
6201ZZ		18.7	11	2	30	1.5	10	5	10	M4×12	**SCS 1211□B2**	●	●	●
6901ZZ		16.2	11	2	30	1.5	10	5	10	M4×12	**SCS 1211□B3**	●	●	●
6002ZZ	15	20.2	12	1	35	1.5	12	6	11.5	M5×16	**SCS 1512□B1**	●	●	●
6202ZZ		21.7	12	1	35	1.5	12	6	11.5	M5×16	**SCS 1512□B2**	●	●	●
6902ZZ		19.2	12	1	35	1.5	12	6	11.5	M5×16	**SCS 1512□B3**	●	●	●
6003ZZ	17	22.2	12	1	35	1.5	13	6	12.5	M5×16	**SCS 1712□B1**	●	●	●
6203ZZ		24.2	12	1	35	1.5	13	6	12.5	M5×16	**SCS 1712□B2**	●	●	●
6903ZZ		21.2	12	1	35	1.5	13	6	12.5	M5×16	**SCS 1712□B3**	●	●	●
6004ZZ	20	27.2	12	1	40	1.5	14	7	13	M5×16	**SCS 2012□B1**	●	●	●
6204ZZ		29.2	12	1	40	1.5	14	7	13	M5×16	**SCS 2012□B2**	●	●	●
6904ZZ		25.2	12	1	40	1.5	14	7	13	M5×16	**SCS 2012□B3**	●	●	●
6005ZZ	25	31.7	15	2	45	1.5	17	7	16.5	M5×16	**SCS 2515□B1**	●	●	●
6205ZZ		33.2	15	2	45	1.5	17	7	16	M5×16	**SCS 2515□B2**	●	●	●
6905ZZ		30.2	15	2	45	1.5	17	7	16.5	M5×16	**SCS 2515□B3**	●	●	●
6006ZZ	30	38.2	15	2	55	1.5	20	10	18.5	M6×25	**SCS 3015□B1**	●	●	●
6206ZZ		40.2	15	2	55	1.5	20	10	18.5	M6×25	**SCS 3015□B2**	●	●	●
6906ZZ		35.2	15	2	55	1.5	20	10	18.5	M6×25	**SCS 3015□B3**	●	●	●
6007ZZ	35	43.2	15	2	60	2	23	12	20	M6×25	**SCS 3515□B1**	●	●	●
6207ZZ		46.2	15	2	60	2	23	12	20	M6×25	**SCS 3515□B2**	●	●	●
6907ZZ		41.2	15	2	60	2	23	12	20	M6×25	**SCS 3515□B3**	●	●	●
6008ZZ	40	48.2	17	2	70	2	26	13	23	M8×30	**SCS 4017□B1**	●	●	●
6208ZZ		52.2	17	2	70	2	26	13	23	M8×30	**SCS 4017□B2**	●	●	●
6908ZZ		46.2	17	2	70	2	26	13	24	M8×30	**SCS 4017□B3**	●	●	●

ボスの長いロングタイプは、をご覧ください。

SCS ベアリング固定用（ロング）スタンダードスリットカラー®

当日出荷 受付16時　RoHS 10物質　CAD 2D　CAD 3D

スリット構造により、シャフトを傷つけることなく締め付けができます。
ボス側でベアリングの内輪を押さえることができます。
長めのボスでハウジングとの干渉を防ぎます。



黒染め



無電解ニッケルメッキ



SUS304

材質記号	材質／表面処理	付属品
C	鉄 S45C／黒染め	六角穴付ボルト（黒染め）1本
M	鉄 S45C／無電解ニッケルメッキ	六角穴付ボルト（SUSXM7）1本
S	ステンレス SUS304	六角穴付ボルト（SUSXM7）1本

注文例

材質記号

SCS0812 C LB1

内径8mm、幅12mm、黒染め

単位：mm

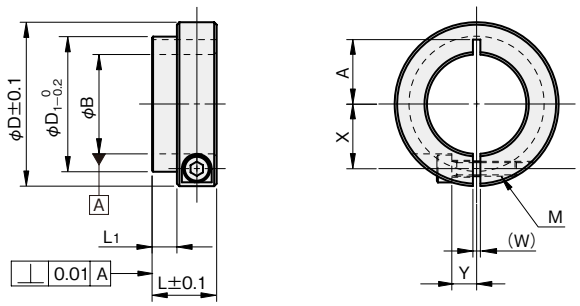

φB寸法公差

φB	公差
φ8～45	+0.05 +0.01
φ50～55	+0.06 +0.01

iwata

適合ベアリング	内径 φB	ボス径 φD1	幅 L	幅 L1	外径 φD	W	X	Y	A	締付ネジ M	品番 □:材質記号	材質/表面処理 黒染め C	無電解ニッケルメッキ M	SUS304 S
608ZZ	8	11.7	12	4	20	1.5	6.5	4	7	M3×10	**SCS0812□LB1**	●	●	●
628ZZ		13.2	12	4	20	1.5	6.5	4	7	M3×10	**SCS0812□LB2**	●	●	●
698ZZ		11.2	12	4	20	1.5	6.5	4	7	M3×10	**SCS0812□LB3**	●	●	●
6000ZZ	10	14.7	12	4	22	1.5	7.5	4	8	M3×10	**SCS1012□LB1**	●	●	●
6200ZZ		17.2	12	4	22	1.5	7.5	4	8	M3×10	**SCS1012□LB2**	●	●	●
6900ZZ		14.2	12	4	22	1.5	7.5	4	8	M3×10	**SCS1012□LB3**	●	●	●
6001ZZ	12	17.2	12	4	24	1.5	8.5	5	9	M3×10	**SCS1212□LB1**	●	●	●
6201ZZ		18.7	12	4	24	1.5	8.5	5	8	M3×10	**SCS1212□LB2**	●	●	●
6901ZZ		16.2	12	4	24	1.5	8.5	5	9	M3×10	**SCS1212□LB3**	●	●	●
6002ZZ	15	20.2	12	4	27	1.5	10	5	10.5	M3×10	**SCS1512□LB1**	●	●	●
6202ZZ		21.7	12	4	27	1.5	10	5	10	M3×10	**SCS1512□LB2**	●	●	●
6902ZZ		19.2	12	4	27	1.5	10	5	10	M3×10	**SCS1512□LB3**	●	●	●
6003ZZ	17	22.2	12	4	29	1.5	11	5	10.5	M3×12	**SCS1712□LB1**	●	●	●
6203ZZ		24.2	12	4	29	1.5	11	5	10.5	M3×12	**SCS1712□LB2**	●	●	●
6903ZZ		21.2	12	4	29	1.5	11	5	11	M3×12	**SCS1712□LB3**	●	●	●
6004ZZ	20	27.2	13	5	33	1.5	13	5	13	M3×12	**SCS2013□LB1**	●	●	●
6204ZZ		29.2	13	5	33	1.5	13	5	13	M3×12	**SCS2013□LB2**	●	●	●
6904ZZ		25.2	13	5	33	1.5	13	5	13	M3×12	**SCS2013□LB3**	●	●	●
6005ZZ	25	31.7	14	5	42	1.5	16	6.5	17	M4×16	**SCS2514□LB1**	●	●	●
6205ZZ		33.2	14	5	42	1.5	16	6.5	17	M4×16	**SCS2514□LB2**	●	●	●
6905ZZ		30.2	14	5	42	1.5	16	6.5	17	M4×16	**SCS2514□LB3**	●	●	●
6006ZZ	30	38.2	17	6	50	1.5	19.5	7.5	20.5	M5×16	**SCS3017□LB1**	●	●	●
6206ZZ		40.2	17	6	50	1.5	19.5	7.5	20.5	M5×16	**SCS3017□LB2**	●	●	●
6906ZZ		35.2	17	6	50	1.5	19.5	7.5	20.5	M5×16	**SCS3017□LB3**	●	●	●
6007ZZ	35	43.2	17	6	55	1.5	22	8.5	23.5	M5×16	**SCS3517□LB1**	●	●	●
6207ZZ		46.2	17	6	55	1.5	22	8.5	23.5	M5×16	**SCS3517□LB2**	●	●	●
6907ZZ		41.2	17	6	55	1.5	22	8.5	23.5	M5×16	**SCS3517□LB3**	●	●	●
6008ZZ	40	48.2	17	6	60	1.5	25	8.5	25	M5×16	**SCS4017□LB1**	●	●	●
6208ZZ		52.2	17	6	60	1.5	25	8.5	25	M5×16	**SCS4017□LB2**	●	●	●
6908ZZ		46.2	17	6	60	1.5	25	8.5	25	M5×16	**SCS4017□LB3**	●	●	●
6009ZZ 6909ZZ	45	50	19	6	70	2	29	8	28	M6×20	**SCS4519□LB1**	●	●	●
6209ZZ		53	19	6	70	2	29	8	28	M6×20	**SCS4519□LB2**	●	●	●
6010ZZ 6910ZZ	50	56	19	6	75	2	31.5	8	31	M6×20	**SCS5019□LB1**	●	●	●
6210ZZ		59	19	6	75	2	31.5	8	31	M6×20	**SCS5019□LB2**	●	●	●
6011ZZ 6911ZZ	55	62.5	19	6	80	2	34	8.5	34	M6×20	**SCS5519□LB1**	●	●	●
6211ZZ		66	19	6	80	2	34	8.5	34	M6×20	**SCS5519□LB2**	●	●	●

SCSS ベアリング固定用（ロング）スタンダードセパレートカラー®

当日出荷 受付16時　RoHS 10物質　CAD 2D　CAD 3D

セパレート構造により、シャフトを傷つけることなく締め付けができます。
シャフト組み付け後の取り付け、取り外しも簡単にできます。
ボス側でベアリングの内輪を押さえることができます。
長めのボスでハウジングとの干渉を防ぎます。



黒染め



無電解ニッケルメッキ



SUS304

材質記号	材質／表面処理	付属品
C	鉄 S45C／黒染め	六角穴付ボルト（黒染め）2本
M	鉄 S45C／無電解ニッケルメッキ	六角穴付ボルト（SUSXM7）2本
S	ステンレス SUS304	六角穴付ボルト（SUSXM7）2本

注文例

材質記号

SCSS0812 C LB1

内径8mm、幅12mm、黒染め

単位：mm

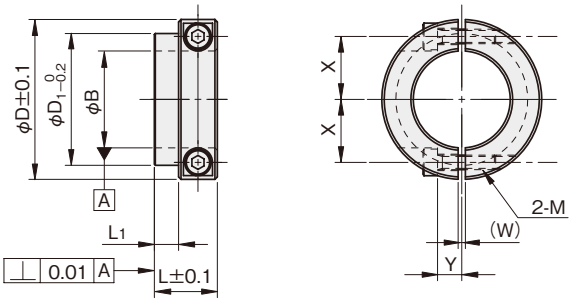

φB寸法公差

φB	公差
φ8～45	+0.05 +0.01
φ50～55	+0.06 +0.01

適合ベアリング	内径 φB	ボス径 φD1	幅 L	幅 L1	外径 φD	W	X	Y	締付ネジ M	品番 □:材質記号	材質/表面処理 黒染め C	無電解ニッケルメッキ M	SUS304 S
608ZZ	8	11.7	12	4	20	1.5	6.5	4	M3×10	**SCSS 0812□LB1**	●	●	●
628ZZ		13.2	12	4	20	1.5	6.5	4	M3×10	**SCSS 0812□LB2**	●	●	●
698ZZ		11.2	12	4	20	1.5	6.5	4	M3×10	**SCSS 0812□LB3**	●	●	●
6000ZZ	10	14.7	12	4	22	1.5	7.5	4	M3×10	**SCSS 1012□LB1**	●	●	●
6200ZZ		17.2	12	4	22	1.5	7.5	4	M3×10	**SCSS 1012□LB2**	●	●	●
6900ZZ		14.2	12	4	22	1.5	7.5	4	M3×10	**SCSS 1012□LB3**	●	●	●
6001ZZ	12	17.2	12	4	24	1.5	8.5	5	M3×10	**SCSS 1212□LB1**	●	●	●
6201ZZ		18.7	12	4	24	1.5	8.5	5	M3×10	**SCSS 1212□LB2**	●	●	●
6901ZZ		16.2	12	4	24	1.5	8.5	5	M3×10	**SCSS 1212□LB3**	●	●	●
6002ZZ	15	20.2	12	4	27	1.5	10	5	M3×10	**SCSS 1512□LB1**	●	●	●
6202ZZ		21.7	12	4	27	1.5	10	5	M3×10	**SCSS 1512□LB2**	●	●	●
6902ZZ		19.2	12	4	27	1.5	10	5	M3×10	**SCSS 1512□LB3**	●	●	●
6003ZZ	17	22.2	12	4	29	1.5	11	5	M3×12	**SCSS 1712□LB1**	●	●	●
6203ZZ		24.2	12	4	29	1.5	11	5	M3×12	**SCSS 1712□LB2**	●	●	●
6903ZZ		21.2	12	4	29	1.5	11	5	M3×12	**SCSS 1712□LB3**	●	●	●
6004ZZ	20	27.2	13	5	33	1.5	13	5	M3×12	**SCSS 2013□LB1**	●	●	●
6204ZZ		29.2	13	5	33	1.5	13	5	M3×12	**SCSS 2013□LB2**	●	●	●
6904ZZ		25.2	13	5	33	1.5	13	5	M3×12	**SCSS 2013□LB3**	●	●	●
6005ZZ	25	31.7	14	5	42	1.5	16	6.5	M4×16	**SCSS 2514□LB1**	●	●	●
6205ZZ		33.2	14	5	42	1.5	16	6.5	M4×16	**SCSS 2514□LB2**	●	●	●
6905ZZ		30.2	14	5	42	1.5	16	6.5	M4×16	**SCSS 2514□LB3**	●	●	●
6006ZZ	30	38.2	17	6	50	1.5	19.5	7.5	M5×16	**SCSS 3017□LB1**	●	●	●
6206ZZ		40.2	17	6	50	1.5	19.5	7.5	M5×16	**SCSS 3017□LB2**	●	●	●
6906ZZ		35.2	17	6	50	1.5	19.5	7.5	M5×16	**SCSS 3017□LB3**	●	●	●
6007ZZ	35	43.2	17	6	55	1.5	22	8.5	M5×16	**SCSS 3517□LB1**	●	●	●
6207ZZ		46.2	17	6	55	1.5	22	8.5	M5×16	**SCSS 3517□LB2**	●	●	●
6907ZZ		41.2	17	6	55	1.5	22	8.5	M5×16	**SCSS 3517□LB3**	●	●	●
6008ZZ	40	48.2	17	6	60	1.5	25	8.5	M5×16	**SCSS 4017□LB1**	●	●	●
6208ZZ		52.2	17	6	60	1.5	25	8.5	M5×16	**SCSS 4017□LB2**	●	●	●
6908ZZ		46.2	17	6	60	1.5	25	8.5	M5×16	**SCSS 4017□LB3**	●	●	●
6009ZZ 6909ZZ	45	50	19	6	70	2	29	8	M6×20	**SCSS 4519□LB1**	●	●	●
6209ZZ		53	19	6	70	2	29	8	M6×20	**SCSS 4519□LB2**	●	●	●
6010ZZ 6910ZZ	50	56	19	6	75	2	31.5	8	M6×20	**SCSS 5019□LB1**	●	●	●
6210ZZ		59	19	6	75	2	31.5	8	M6×20	**SCSS 5019□LB2**	●	●	●
6011ZZ 6911ZZ	55	62.5	19	6	80	2	34	8.5	M6×20	**SCSS 5519□LB1**	●	●	●
6211ZZ		66	19	6	80	2	34	8.5	M6×20	**SCSS 5519□LB2**	●	●	●

SCS Dカットネジ無 スタンダードスリットカラー®

当日出荷 受付16時　RoHS 10物質　CAD 2D　CAD 3D

スリット構造により、シャフトを傷つけることなく締め付けができます。
Dカット面には任意の位置でネジ穴を加工していただけます。



黒染め

材質／表面処理	付属品
鉄 S45C／黒染め	六角穴付ボルト(黒染め)1本

注文例

SCS 1515CT
内径15mm、幅15mm、黒染め

単位：mm

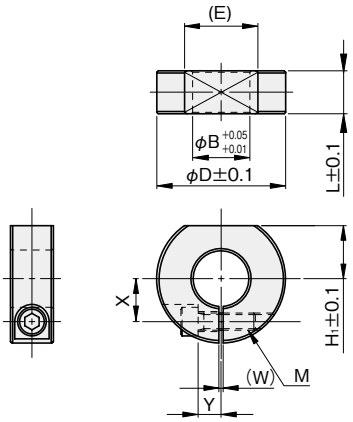

内径 φB	幅 L	外径 φD	Dカット部		W	X	Y	締付ネジ M	品番
			H_1	(E)					
15	15	40	17	21.1	1.5	13	8	M6×20	**SCS 1515CT**
20	15	45	18.5	25.6	1.5	15	8	M6×20	**SCS 2015CT**
25	15	50	21	27.1	1.5	18	10	M6×25	**SCS 2515CT**
30	15	55	23.5	28.6	1.5	20	10	M6×25	**SCS 3015CT**
35	15	60	26	29.9	2	23	12	M6×25	**SCS 3515CT**
40	18	70	30	36.1	2	26	13	M8×30	**SCS 4018CT**

SCSS Dカットネジ無 スタンダードセパレートカラー®

当日出荷 受付16時　RoHS 10物質　CAD 2D　CAD 3D

セパレート構造により、シャフトを傷つけることなく締め付けができます。
シャフト組み付け後の取り付け、取り外しも簡単にできます。
Dカット面には任意の位置でネジ穴を加工していただけます。



黒染め

材質／表面処理	付属品
鉄 S45C／黒染め	六角穴付ボルト（黒染め）2本

注文例

SCSS 1515CT
内径15mm、幅15mm、黒染め

単位：mm

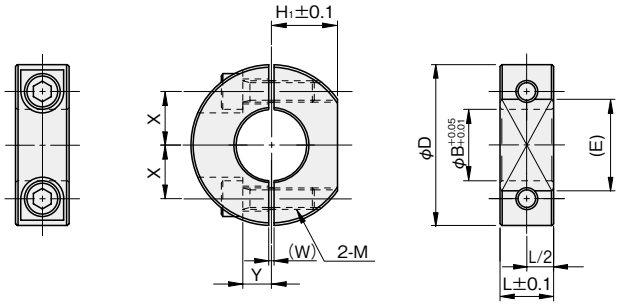

内径 φB	幅 L	外径 φD	Dカット部 H₁	Dカット部 (E)	W	X	Y	締付ネジ M	品番
15	15	40	17	21.1	1.5	13	8	M6×20	**SCSS 1515CT**
20	15	45	18.5	25.6	1.5	15	8	M6×20	**SCSS 2015CT**
25	15	50	21	27.1	1.5	18	10	M6×25	**SCSS 2515CT**
30	15	55	23.5	28.6	1.5	20	10	M6×25	**SCSS 3015CT**
35	15	60	26	29.9	2	23	12	M6×25	**SCSS 3515CT**
40	18	70	30	36.1	2	26	13	M8×30	**SCSS 4018CT**

iwata

SCK Dカットネジ付 クサビカラー® クランプレバー付

当日出荷 受付16時 / RoHS 10物質 / CAD 2D / CAD 3D

クランプレバー付のため、工具なしで簡単に締め付けができます。
特殊形状のクサビにより少ない力で締め付け可能。
Dカット面のネジ穴を利用してブラケットなどを取り付けることができます。



黒染め



SUS304

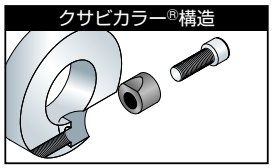

材質記号	材質／表面処理	付属品
C	鉄 S45C／黒染め	クサビ(SUS304／モリブデンコート)1個 クランプレバー1本 ネジ部(SUM22L／黒染め) レバー部(亜鉛ダイカスト／静電塗装)
S	ステンレス SUS304	クサビ(SUS304)1個 クランプレバー1本 ネジ部(SUS303) レバー部(亜鉛ダイカスト／静電塗装)

注文例

材質記号 C　色記号 S

SCK 1015 C TN S

内径10mm、幅15mm、黒染め、色シルバーグレー

■色(クランプレバー)

色記号	色
Ⓢ	シルバーグレー
Ⓑ	つや消し黒
Ⓞ	オレンジ

単位：mm

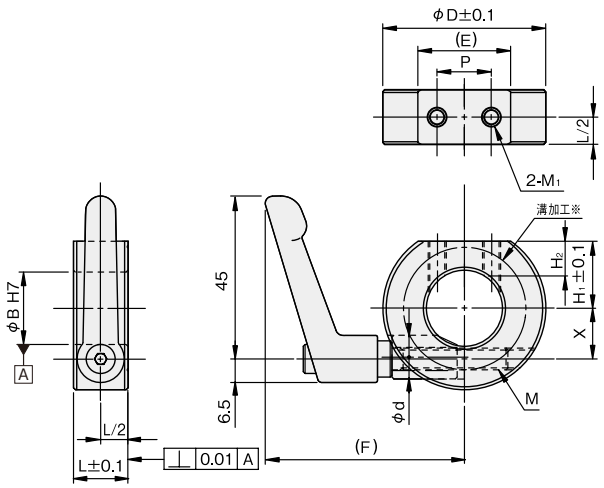

※端面に溝のある側を対象物にあててご使用ください。

内径 φB	幅 L	外径 φD	Dカット部 H1	(E)	M1	P	H2	φd	X	(F)	締付ネジ M	品番 □:材質記号 ○:色記号	材質/表面処理 黒染め C	SUS304 S
10	15	35	15	18	M4	10	7	12.1	9.5	49.8	M6×25	SCK 1015□TN○	●	●
12	15	38	15	23.3	M4	10	7	12.1	10.5	50	M6×25	SCK 1215□TN○	●	●
15	15	40	17	21.1	M5	12	7	12.1	12	53.4	M6×32	SCK 1515□TN○	●	●
16	15	42	17	24.7	M5	12	7	12.1	12	54.5	M6×32	SCK 1615□TN○	●	●
20	15	46	18.5	27.3	M5	15	10	12.1	14	55	M6×32	SCK 2015□TN○	●	●
25	15	50	21	27.1	M5	20	11	12.1	16.5	55.6	M6×32	SCK 2515□TN○	●	●
30	15	56	23.5	30.5	M6	21	10.5	12.1	19	59.1	M6×40	SCK 3015□TN○	●	●
35	20	65	26	39	M6	23	10.7	14.1	22.5	60.7	M6×40	SCK 3520□TN○	●	●
40	20	70	30	36.1	M6	26	12.6	14.1	25	65.4	M6×50	SCK 4020□TN○	●	●
50	20	85	37	41.8	M6	28	14.5	14.1	29.5	72.7	M6×50	SCK 5020□TN○	●	●

SCK Dカットネジ付 クサビカラー®

当日出荷 受付16時 RoHS 10物質 CAD 2D CAD 3D

特殊形状のクサビにより少ない力で締め付け可能。
Dカット面のネジ穴を利用してブラケットなどを取り付けることができます。



黒染め



SUS304

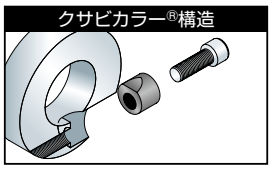

材質記号	材質／表面処理	付属品
C	鉄 S45C／黒染め	クサビ(SUS304／モリブデンコート)1個 六角穴付ボルト(SCM435／黒染め)1本
S	ステンレス SUS304	クサビ(SUS304)1個 六角穴付ボルト(SUSXM7)1本

注文例

材質記号

SCK 1015 C TN

内径10mm、幅15mm、黒染め

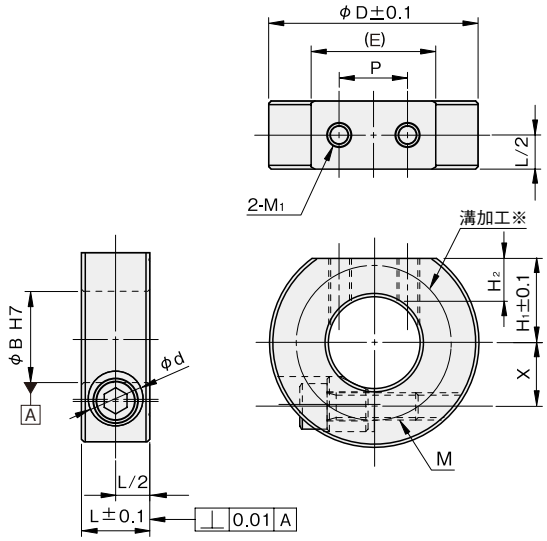

単位：mm

※端面に溝のある側を対象物にあててご使用ください。

内径 φB	幅 L	外径 φD	Dカット部 H1	(E)	M1	P	H2	φd	X	締付ネジ M	品番 □:材質記号	材質/表面処理 黒染め C	SUS304 S
10	15	35	15	18	M4	10	7	12.1	9.5	M6×18	SCK 1015□TN	●	●
12	15	38	15	23.3	M4	10	7	12.1	10.5	M6×18	SCK 1215□TN	●	●
15	15	40	17	21.1	M5	12	7	12.1	12	M6×18	SCK 1515□TN	●	●
16	15	42	17	24.7	M5	12	7	12.1	12	M6×18	SCK 1615□TN	●	●
20	15	46	18.5	27.3	M5	15	10	12.1	14	M6×20	SCK 2015□TN	●	●
25	15	50	21	27.1	M5	20	11	12.1	16.5	M6×20	SCK 2515□TN	●	●
30	15	56	23.5	30.5	M6	21	10.5	12.1	19	M6×25	SCK 3015□TN	●	●
35	20	65	26	39	M6	23	10.7	14.1	22.5	M6×35	SCK 3520□TN	●	●
40	20	70	30	36.1	M6	26	12.6	14.1	25	M6×35	SCK 4020□TN	●	●
50	20	85	37	41.8	M6	28	14.5	14.1	29.5	M6×35	SCK 5020□TN	●	●

iwata

SC Dカットネジ付 スタンダードセットカラー

当日出荷 受付16時 / RoHS 10物質 / CAD 2D / CAD 3D

止めネジによりシャフトに固定してお使いいただけます。
Dカット面のネジ穴を利用してブラケットなどを取り付けることができます。

ノーマル
鋼管用
六角シャフト用
角シャフト用
2穴付
3穴付
3ザグリ穴付
4穴付
2ネジ穴付
3ネジ穴付
ベアリング固定用
Dカット
内径ネジ
六角内径ネジ
キー逃がし溝付
ダンパー付
追加工
オプション
技術資料
SCK
SC
SCS
SCSS



黒染め



無電解ニッケルメッキ



SUS304

材質記号	材質／表面処理	付属品
C	鉄 S45C／黒染め	六角穴付止めネジ(くぼみ先 黒染め)2本
M	鉄 S45C／無電解ニッケルメッキ	六角穴付止めネジ(くぼみ先 SUSXM7)2本
S	ステンレス SUS304	六角穴付止めネジ(くぼみ先 SUSXM7)2本

注文例

材質記号

SC 0608 C TN

内径6mm、幅8mm、黒染め

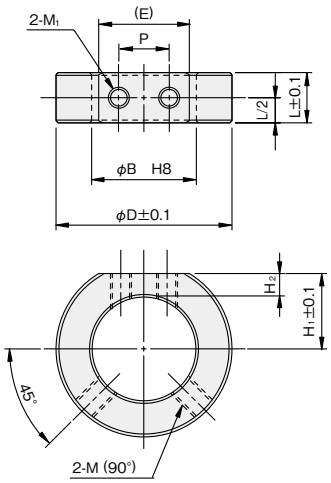

単位：mm

内径 φB	幅 L	外径 φD	Dカット部 H₁	(E)	M₁	P	H₂	締付ネジ M	品番 □:材質記号	材質/表面処理 黒染め C	無電解ニッケルメッキ M	SUS304 S
6	8	20	6.5	15	M3	11	6	★M4×4	SC 0608□TN	●	●	●
8	8	22	7	17	M3	13	6	★M4×4	SC 0808□TN	●	●	●
10	8	25	10	15	M3	8	5	M4×4	SC 1008□TN	●	●	●
12	10	28	11	17.3	M4	10	5	M5×6	SC 1210□TN	●	●	●
15	10	30	12.5	16.6	M4	10	5	M5×6	SC 1510□TN	●	●	●
20	10	35	15	18	M4	10	5	M5×6	SC 2010□TN	●	●	●
25	12	42	18	21.6	M5	12	5	M6×6	SC 2512□TN	●	●	●
30	12	45	20	20.6	M5	12	5	M6×6	SC 3012□TN	●	●	●

★印はDカットの対角に止めネジが一箇所となります。

オプション

ちょうボルト ▶詳しくはこちらから

傷防止ネジ ▶詳しくはこちらから

SCS Dカットネジ付 スタンダードスリットカラー®

当日出荷 受付16時　RoHS 10物質　CAD 2D　CAD 3D

スリット構造により、シャフトを傷つけることなく締め付けができます。
Dカット面のネジ穴を利用してブラケットなどを取り付けることができます。



黒染め


無電解ニッケルメッキ


SUS304

材質記号	材質／表面処理	付属品
C	鉄 S45C／黒染め	六角穴付ボルト(黒染め)1本
M	鉄 S45C／無電解ニッケルメッキ	六角穴付ボルト(SUSXM7)1本
S	ステンレス SUS304	六角穴付ボルト(SUSXM7)1本

注文例

材質記号

SCS 0815 C TN

内径8mm、幅15mm、黒染め

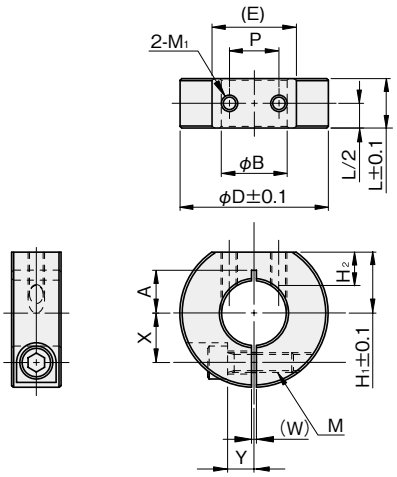

単位：mm

φB寸法公差

φB	公差
φ8～45	+0.05 +0.01
φ50	+0.06 +0.01

内径 φB	幅 L	外径 φD	Dカット部 H1	(E)	M1	P	H2	W	X	Y	A	締付ネジ M	品番 □:材質記号	材質/表面処理 黒染め C	無電解ニッケルメッキ M	SUS304 S
8	15	30	13	15	★M3	8	7	1.5	10	6	8	M5×16	**SCS 0815□TN**	●	●	●
10	15	35	15	18	★M4	10	7	1.5	11.5	6	10	M5×16	**SCS 1015□TN**	●	●	●
12	15	35	15	18	★M4	10	7	1.5	11.5	6	10	M5×16	**SCS 1215□TN**	●	●	●
13	15	35	15	18	★M4	10	7	1.5	11.5	6	10	M5×16	**SCS 1315□TN**	●	●	●
15	15	40	17	21.1	★M5	12	7	1.5	13	8	—	M6×20	**SCS 1515□TN**	●	●	●
16	15	40	17	21.1	★M5	12	7	1.5	13	8	—	M6×20	**SCS 1615□TN**	●	●	●
17	15	40	17	21.1	★M5	12	7	1.5	13	8	—	M6×20	**SCS 1715□TN**	●	●	●
18	15	45	18.5	25.6	★M5	15	7	1.5	15	8	—	M6×20	**SCS 1815□TN**	●	●	●
20	15	45	18.5	25.6	M5	15	9	1.5	15	8	—	M6×20	**SCS 2015□TN**	●	●	●
25	15	50	21	27.1	M5	20	10	1.5	18	10	—	M6×25	**SCS 2515□TN**	●	●	●
30	15	55	23.5	28.6	M6	21	10	1.5	20	10	—	M6×25	**SCS 3015□TN**	●	●	●
35	15	60	26	29.9	M6	23	10	2	23	12	—	M6×25	**SCS 3515□TN**	●	●	●
40	18	70	30	36.1	M6	26	12	2	26	13	—	M8×30	**SCS 4018□TN**	●	●	●
45	18	75	32.5	37.4	M6	28	12	3	28	14	—	M8×30	**SCS 4518□TN**	●	●	●
50	22	85	37	41.8	M8	28	13	3	32	16	—	M10×35	**SCS 5022□TN**	●	●	●

★印のネジ穴は貫通していません。下穴のみ貫通となります。

追加工
Dカット・ネジ穴
▶詳しくはこちらから

iwata

SCSS Dカットネジ付 スタンダードセパレートカラー®

当日出荷 受付16時 / RoHS 10物質 / CAD 2D / CAD 3D

セパレート構造により、シャフトを傷つけることなく締め付けができます。
シャフト組み付け後の取り付け、取り外しも簡単にできます。
Dカット面のネジ穴を利用してブラケットなどを取り付けることができます。



黒染め


無電解ニッケルメッキ



SUS304

材質記号	材質／表面処理	付属品
C	鉄 S45C／黒染め	六角穴付ボルト(黒染め)2本
M	鉄 S45C／無電解ニッケルメッキ	六角穴付ボルト(SUSXM7)2本
S	ステンレス SUS304	六角穴付ボルト(SUSXM7)2本

注文例

材質記号

SCSS 0815 C TN

内径8mm、幅15mm、黒染め

単位：mm

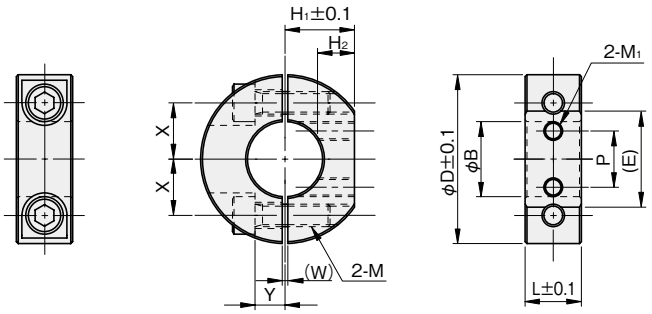

φB寸法公差

φB	公差
φ8～45	+0.05 +0.01
φ50	+0.06 +0.01

内径 φB	幅 L	外径 φD	Dカット部 H₁	(E)	M₁	P	H₂	W	X	Y	締付ネジ M	品番 □:材質記号	材質/表面処理 黒染め C	無電解ニッケルメッキ M	SUS304 S
8	15	30	13	15	★M3	8	7	1.5	10	6	M5×16	SCSS 0815□TN	●	●	●
10	15	35	15	18	★M4	10	7	1.5	11.5	6	M5×16	SCSS 1015□TN	●	●	●
12	15	35	15	18	★M4	10	7	1.5	11.5	6	M5×16	SCSS 1215□TN	●	●	●
13	15	35	15	18	★M4	10	7	1.5	11.5	6	M5×16	SCSS 1315□TN	●	●	●
15	15	40	17	21.1	★M5	12	7	1.5	13	8	M6×20	SCSS 1515□TN	●	●	●
16	15	40	17	21.1	★M5	12	7	1.5	13	8	M6×20	SCSS 1615□TN	●	●	●
17	15	40	17	21.1	★M5	12	7	1.5	13	8	M6×20	SCSS 1715□TN	●	●	●
18	15	45	18.5	25.6	★M5	15	7	1.5	15	8	M6×20	SCSS 1815□TN	●	●	●
20	15	45	18.5	25.6	M5	15	9	1.5	15	8	M6×20	SCSS 2015□TN	●	●	●
25	15	50	21	27.1	M5	20	10	1.5	18	10	M6×25	SCSS 2515□TN	●	●	●
30	15	55	23.5	28.6	M6	21	10	1.5	20	10	M6×25	SCSS 3015□TN	●	●	●
35	15	60	26	29.9	M6	23	10	2	23	12	M6×25	SCSS 3515□TN	●	●	●
40	18	70	30	36.1	M6	26	12	2	26	13	M8×30	SCSS 4018□TN	●	●	●
45	18	75	32.5	37.4	M6	28	12	3	28	14	M8×30	SCSS 4518□TN	●	●	●
50	22	85	37	41.8	M8	28	13	3	32	16	M10×35	SCSS 5022□TN	●	●	●

★印のネジ穴は貫通していません。下穴のみ貫通となります。

追加工

Dカット・ネジ穴

▶詳しくはこちらから

iwata

追加工

SCS SCSS スタンダードスリットカラー® / スタンダードセパレートカラー® Dカット・ネジ穴追加工

3日後出荷 受付15時

ノーマルタイプのセットカラーにDカットネジ穴(2箇所)を追加工します。

単位：mm



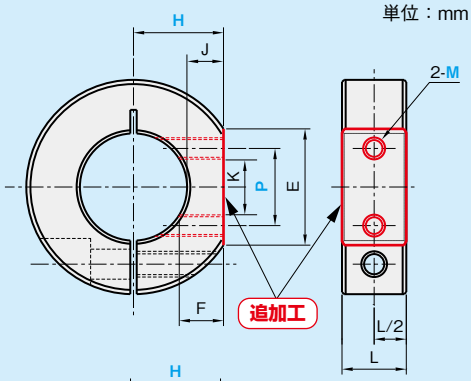

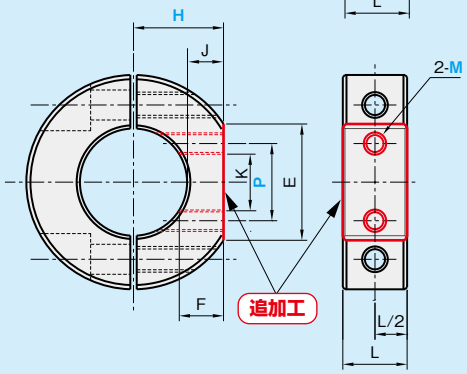

対応品番／内径
・SCS □C、S ▶こちら
・SCSS□C、S ▶こちら
・内径 ：φ10～

■ 製作条件

M8のとき	L≧12	M3～M4のとき	F≦15	K≧3	
M10～M12のとき	L≧15	M5のとき	F≦18	J≧3	
M16のとき	L≧22	M6のとき	F≦30		
		M8～M16のとき	F≦36		

品番

本体品番 -D-H カット高さ H -M ネジ穴サイズ M -P ネジ穴ピッチ P

本体品番	カット高さ H	ネジ穴サイズ M	ネジ穴ピッチ P	材質/表面処理	
				鉄(黒染め)	SUS304
SCS□C (黒染め) SCS□S (SUS304) SCSS□C (黒染め) SCSS□S (SUS304)	1mm単位でご指定ください	3：M3×0.5 4：M4×0.7 5：M5×0.8 6：M6×1 8：M8×1.25 10：M10×1.5 12：M12×1.75 16：M16×2.0	1mm単位でご指定ください	●	●
				●	●

注)カット高さH寸法によっては締付ボルトの先端がとび出る事があります。

注)セットカラー本体の価格は含まれておりません。

注文例

標準品SCS1010Cにカット高さ10mm、ネジ穴サイズM3、ネジ穴ピッチ7mmを追加工する場合

SCS 1010C - D - H10 - M3 - P7

参考

$E=2\sqrt{(外径/2)^2 - H^2}$

数量30個以上の場合、または規格にないものも別途お見積りいたしますので、お問い合わせください。

C SCS ダブルDカットねじ無 スタンダードスリットカラー®

NEW　当日出荷 受付16時　RoHS 10物質　CAD 2D　CAD 3D

強い締結力でシャフトに取付可能です。
シャフトに傷が付きにくいクランプ構造です。
Dカット面にはねじ穴を任意の位置に加工可能です。
二面カットにより、省スペース化が可能です。



黒染め



SUS304

使用例

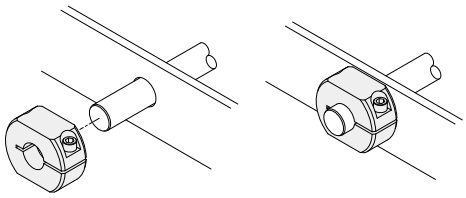

材質記号	材質／表面処理	付属品
C	鉄 S45C ／黒染め	六角穴付ボルト (黒染め) 1 本
S	ステンレス SUS304	六角穴付ボルト (SUSXM7) 1 本

注文例

材質記号

SCS 0608CW

内径 6mm、幅 8mm、黒染め

単位：mm

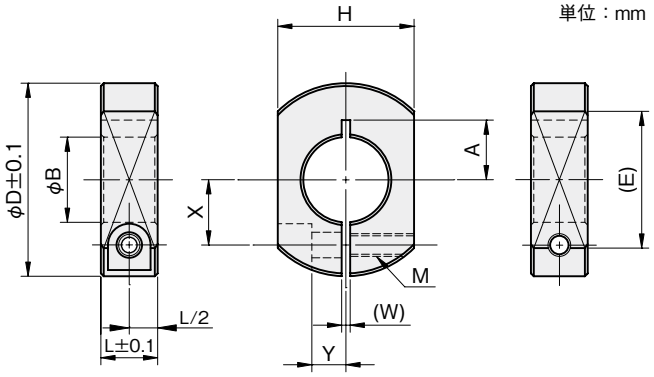

φB寸法公差

φB	公差
φ6	+0.03 +0.01
φ8～40	+0.05 +0.01

内径 φB	幅 L	外径 φD	Dカット部 H	Dカット部 (E)	W	X	Y	A	締付ねじ M	品番 □:材質記号	材質/表面処理 黒染め C	材質/表面処理 SUS304 S
6	8	20	17	10.5	1	6	4	7	M3×10	SCS 0608 □ W	●	●
8	8	25	19	16.2	1.5	8	5	7	M3×10	SCS 0808 □ W	●	●
10	10	30	22	20.4	1.5	9	5	11	M4×12	SCS 1010 □ W	●	●
12	10	30	22	20.4	1.5	10	5	11	M4×12	SCS 1210 □ W	●	●
15	10	34	24	24.1	1.5	11.5	6	10.5	M4×12	SCS 1510 □ W	●	●
16	10	35	24	25.7	1.5	12	6	13	M4×12	SCS 1610 □ W	●	●
20	10	40	30	26.5	1.5	14	7	15	M4×16	SCS 2010 □ W	●	●
25	15	50	36	34.7	1.5	18	10	18	M6×25	SCS 2515 □ W	●	●
30	15	55	41	36.7	1.5	20	10	–	M6×25	SCS 3015 □ W	●	●
35	15	60	46	38.5	2	23	12	–	M6×25	SCS 3515 □ W	●	●
40	18	70	53	45.7	2	26	13	–	M8×30	SCS 4018 □ W	●	●

C SCS ダブルDカットねじ付 スタンダードスリットカラー®

NEW　当日出荷 受付16時　RoHS 10物質　CAD 2D　CAD 3D

強い締結力でシャフトに取付可能です。
シャフトに傷が付きにくいクランプ構造です。
Dカット面のねじ穴を利用してブラケットなどを取付可能です。
二面カットにより、省スペース化が可能です。


黒染め


SUS304

使用例

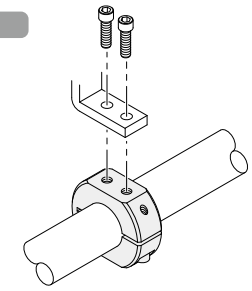

材質記号	材質／表面処理	付属品
C	鉄 S45C ／黒染め	六角穴付ボルト (黒染め) 1 本
S	ステンレス SUS304	六角穴付ボルト (SUSXM7) 1 本

注文例

材質記号
SCS 1010CWN
内径 10mm、幅 10mm、黒染め

単位：mm

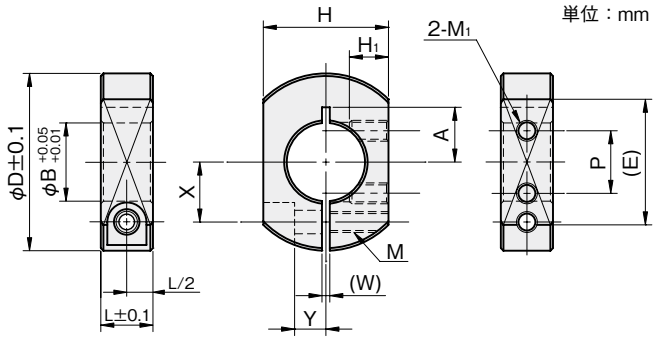

内径 φB	幅 L	外径 φD	Dカット部 H	(E)	M1	P	H1	W	X	Y	A	締付ねじ M	品番 □:材質記号	材質/表面処理 黒染め C	SUS304 S
10	10	30	22	20.4	M4	8	7	1.5	9	5	11	M4×12	SCS 1010 □ WN	●	●
12	10	30	22	20.4	M4	10	7	1.5	10	5	11	M4×12	SCS 1210 □ WN	●	●
15	10	34	24	24.1	M4	12	7	1.5	11.5	6	10.5	M4×12	SCS 1510 □ WN	●	●
16	10	35	24	25.7	M5	12	7	1.5	12	6	13	M4×12	SCS 1610 □ WN	●	●
20	10	40	30	26.5	M5	14	–	1.5	14	7	15	M4×16	SCS 2010 □ WN	●	●
25	15	50	36	34.7	M5	16	–	1.5	18	10	18	M6×25	SCS 2515 □ WN	●	●
30	15	55	41	36.7	M6	20	–	1.5	20	10	–	M6×25	SCS 3015 □ WN	●	●
40	18	70	53	45.7	M8	26	–	2	26	13	–	M8×30	SCS 4018 □ WN	●	●

SCSS ダブルDカットねじ付 スタンダードセパレートカラー®

NEW　当日出荷 受付16時　RoHS 10物質　CAD 2D　CAD 3D

分割構造によりシャフトへの取り付け取り外しが簡単にできます。
シャフトに傷が付きにくいクランプ構造です。
Dカット面のねじ穴を利用してブラケットなどを取付可能です。
二面カットにより、省スペース化が可能です。


黒染め


SUS304

使用例

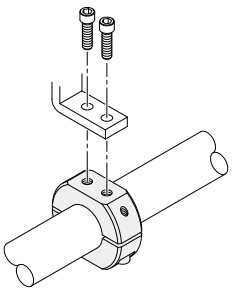

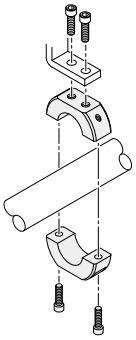

材質記号	材質／表面処理	付属品
C	鉄 S45C ／黒染め	六角穴付ボルト (黒染め) 2 本
S	ステンレス SUS304	六角穴付ボルト (SUSXM7) 2 本

注文例

材質記号

SCSS 1010CWN

内径 10mm、幅 10mm、黒染め

単位：mm

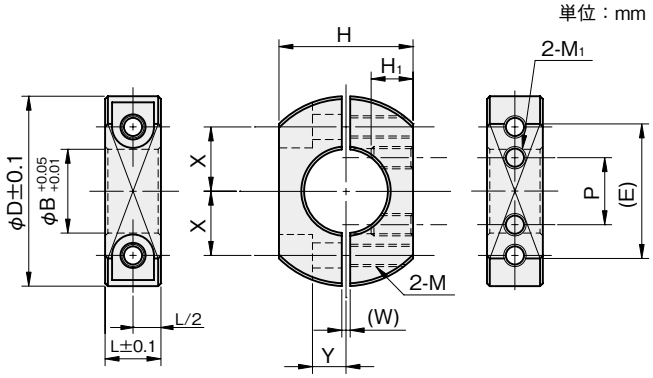

内径 φB	幅 L	外径 φD	Dカット部 H	(E)	M1	P	H1	W	X	Y	締付ねじ M	品番 □:材質記号	材質/表面処理 黒染め C	SUS304 S
10	10	30	22	20.4	M4	8	7	1.5	9	5	M4×12	SCSS 1010 □ WN	●	●
12	10	30	22	20.4	M4	10	7	1.5	10	5	M4×12	SCSS 1210 □ WN	●	●
15	10	34	24	24.1	M4	12	7	1.5	11.5	6	M4×12	SCSS 1510 □ WN	●	●
16	10	35	24	25.7	M5	12	7	1.5	12	6	M4×12	SCSS 1610 □ WN	●	●
20	10	40	30	26.5	M5	14	–	1.5	14	7	M4×16	SCSS 2010 □ WN	●	●
25	15	50	36	34.7	M5	16	–	1.5	18	10	M6×25	SCSS 2515 □ WN	●	●
30	15	55	41	36.7	M6	20	–	1.5	20	10	M6×25	SCSS 3015 □ WN	●	●

C SCS ダブルDカット 側面取付穴付 スタンダードスリットカラー®

NEW　当日出荷 受付16時　RoHS 10物質　CAD 2D　CAD 3D

強い締結力でシャフトに取付可能です。
シャフトに傷が付きにくいクランプ構造です。
側面にある取付穴によって、ブラケットの取り付けができます。
Dカット面にはねじ穴を任意の位置に加工可能です。
二面カットにより、省スペース化が可能です。


黒染め


SUS304

使用例

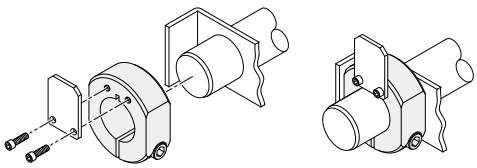

材質記号	材質／表面処理	付属品
C	鉄 S45C ／黒染め	六角穴付ボルト (黒染め) 1 本
S	ステンレス SUS304	六角穴付ボルト (SUSXM7) 1 本

注文例

材質記号
SCS 1010C WSN
内径 10mm、幅 10mm、黒染め

単位：mm

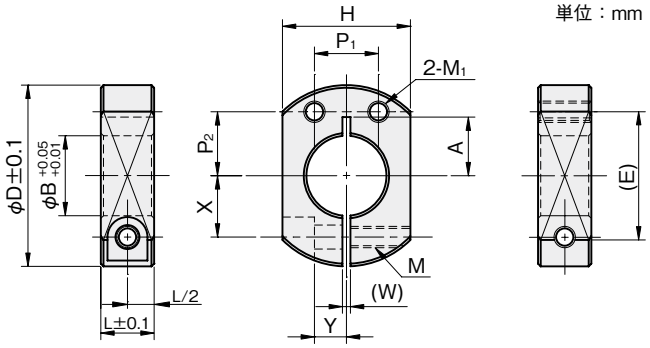

内径 φB	幅 L	外径 φD	Dカット部 H	Dカット部 (E)	ねじ穴 M1	ねじ穴 P1	ねじ穴 P2	W	X	Y	A	締付ねじ M	品番 □:材質記号	材質/表面処理 黒染め C	材質/表面処理 SUS304 S
10	10	30	22	20.4	M4	10	10	1.5	9	5	11	M4×12	SCS 1010 □ WSN	●	●
12	10	30	22	20.4	M4	10	10	1.5	10	5	11	M4×12	SCS 1210 □ WSN	●	●
15	10	34	24	24.1	M4	12	12	1.5	11.5	6	11	M4×12	SCS 1510 □ WSN	●	●
16	10	35	24	25.7	M5	12	12	1.5	12	6	13	M4×12	SCS 1610 □ WSN	●	●
20	10	40	30	26.5	M5	14	14	1.5	14	7	15	M4×16	SCS 2010 □ WSN	●	●
25	15	50	36	34.7	M5	16	16	1.5	18	10	18	M6×25	SCS 2515 □ WSN	●	●
30	15	55	41	36.7	M6	20	20	1.5	20	10	–	M6×25	SCS 3015 □ WSN	●	●
40	18	70	53	45.7	M8	26	26	2	26	13	–	M8×30	SCS 4018 □ WSN	●	●

SCS 内径ネジ(並目) スタンダードスリットカラー®

当日出荷 受付16時　RoHS 10物質　CAD 2D　CAD 3D

ネジシャフト(並目)にご使用いただけます。
スリット構造により、ネジシャフトを傷つけることなく締め付けができます。



黒染め



SUS304

材質記号	材質／表面処理	付属品
C	鉄 S45C／黒染め	六角穴付ボルト(黒染め)1本
S	ステンレス SUS304	六角穴付ボルト(SUSXM7)1本

注文例

材質記号

SCS 03N09 C

内径M3、幅9mm、黒染め

単位：mm

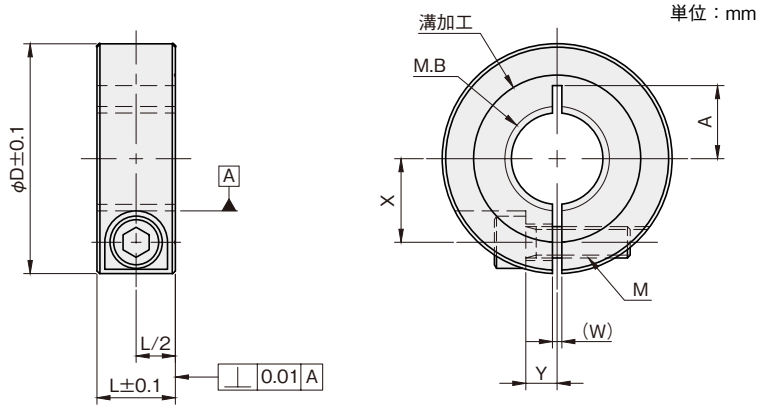

内径ネジ M.B	幅 L	外径 φD	W	X	Y	A	締付ネジ M	品番 □:材質記号	材質/表面処理 黒染め C	材質/表面処理 SUS304 S
M3 ×P0.5	9	15	1	4.5	3	5.5	M3×8	**SCS 03N09□**	●	●
M4 ×P0.7	9	15	1	4.5	3	5.5	M3×8	**SCS 04N09□**	●	●
M5 ×P0.8	9	20	1.5	6	3	7.5	M3×8	**SCS 05N09□**	●	●
M6 ×P1.0	9	20	1.8	6	3	7.5	M3×8	**SCS 06N09□**	●	●
M8 ×P1.25	9	25	1.8	8	3	8.5	M3×10	**SCS 08N09□**	●	●
M10×P1.5	9	25	1.8	8	3	8.5	M3×10	**SCS 10N09□**	●	●
M12×P1.75	12	31	1.8	10.5	4	9.5	M4×12	**SCS 12N12□**	●	●
M16×P2.0	14	38	3	13.5	5	13.5	M5×16	**SCS 16N14□**	●	●
M20×P2.5	15	44	3	16	6	14	M6×20	**SCS 20N15□**	●	●
M24×P3.0	15	50	3	18.5	6	16.5	M6×20	**SCS 24N15□**	●	●
M30×P3.5	15	56	3	21.5	6	19	M6×20	**SCS 30N15□**	●	●

SCS 内径ネジ(細目) スタンダードスリットカラー®

当日出荷 受付16時 RoHS 10物質 CAD 2D CAD 3D

ネジシャフト(細目)にご使用いただけます。
スリット構造により、ネジシャフトを傷つけることなく締め付けができます。



黒染め

材質／表面処理	付属品
鉄 S45C／黒染め	六角穴付ボルト(黒染め) 1本

注文例

SCS 06H09C

内径M6、幅9mm、黒染め

単位：mm

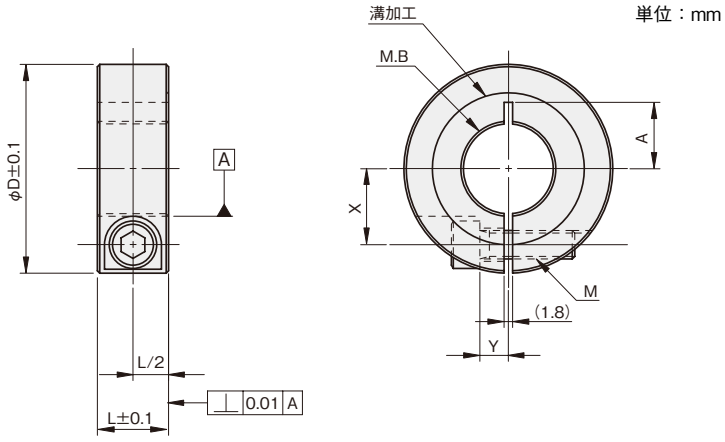

内径ネジ M.B	幅 L	外径 φD	X	Y	A	締付ネジ M	品番
M6 ×P0.75	9	20	6	3	7	M3×10	**SCS 06H09C**
M8 ×P0.75	9	25	8.25	3	7.5	M3×10	**SCS 08H09C**
M10×P0.75	9	25	8.25	3	7.5	M3×10	**SCS 10H09C**
M12×P1.0	12	31	10.75	4	9.5	M4×12	**SCS 12H12C**
M15×P1.0	14	38	13.25	5	13.5	M5×16	**SCS 15H14C**
M16×P1.0	14	38	13.5	5	13.5	M5×16	**SCS 16H14C**
M20×P1.0	15	44	16	6	14	M6×20	**SCS 20H15C**
M25×P1.5	15	50	18.75	6	16.7	M6×20	**SCS 25H15C**
M30×P1.5	15	56	21.5	6	19.3	M6×20	**SCS 30H15C**
M35×P1.5	15	60	23.75	6	21.7	M6×20	**SCS 35H15C**

iwata

SCSS 内径ネジ(細目) スタンダードセパレートカラー®

当日出荷 受付16時　RoHS 10物質　CAD 2D　CAD 3D

ネジシャフト(細目)にご使用いただけます。
セパレート構造により、シャフトを傷つけることなく締め付けができます。
シャフト組み付け後の取り付け、取り外しも簡単にできます。



黒染め

材質／表面処理	付属品
鉄 S45C／黒染め	六角穴付ボルト(黒染め) 2本

注文例

SCSS 08H09C
内径M8、幅9mm、黒染め

単位：mm

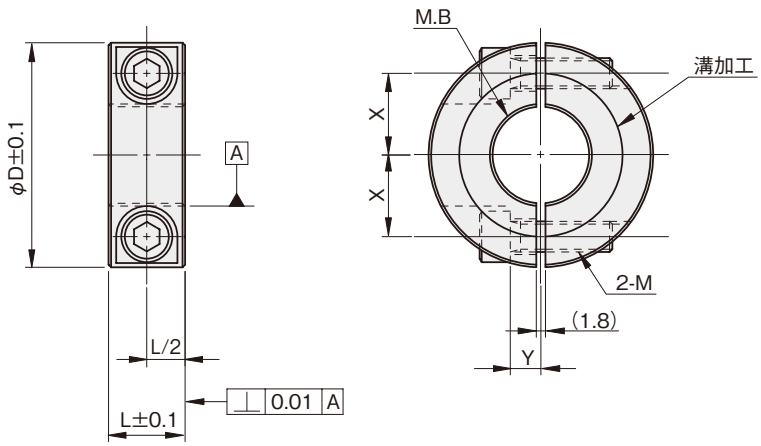

内径ネジ M.B	幅 L	外径 φD	X	Y	締付ネジ M	品番
M8 ×P0.75	9	25	8.25	3	M3×12	**SCSS 08H09C**
M10×P0.75	9	25	8.25	3	M3×12	**SCSS 10H09C**
M12×P1.0	12	31	10.75	4	M4×12	**SCSS 12H12C**
M15×P1.0	14	38	13.25	5	M5×16	**SCSS 15H14C**
M16×P1.0	14	38	13.5	5	M5×16	**SCSS 16H14C**
M20×P1.0	15	44	16	6	M6×20	**SCSS 20H15C**
M25×P1.5	15	50	18.75	6	M6×20	**SCSS 25H15C**
M30×P1.5	15	56	21.5	6	M6×20	**SCSS 30H15C**
M35×P1.5	15	60	23.75	6	M6×25	**SCSS 35H15C**

SCS 内径ネジ(シリンダー用) スタンダードスリットカラー®

当日出荷 受付16時　RoHS 10物質　CAD 2D　CAD 3D

シリンダーロッドのネジ部にご使用いただけます。
外周のローレット加工により取り付けが簡単にできます。
スリット構造により、ネジ部を傷つけることなく締め付けができます。



黒染め

材質／表面処理	付属品
鉄 S45C／黒染め	六角穴付ボルト(黒染め) 1本

注文例

SCS 08CA10C
内径M8×P1.0、幅10mm、黒染め

単位：mm

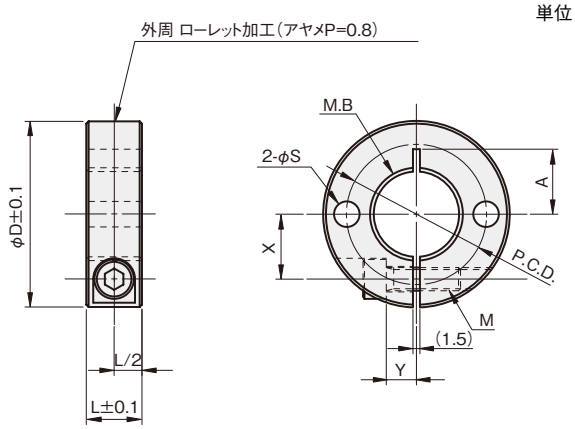

内径ネジ M.B	幅 L	外径 φD	横穴 φS	横穴 P.C.D.	X	Y	A	締付ネジ M	品番
M8 ×P1.0	10	23	3.5	15	7	4	8.5	M3×10	**SCS 08CA10C**
M8 ×P1.25	10	23	3.5	15	7	4	8.5	M3×10	**SCS 08CB10C**
M10×P1.25	10	25	3.5	18	8	5	9.5	M3×10	**SCS 10C10C**
M12×P1.25	10	27	3.5	19	9	5	9.5	M4×12	**SCS 12CA10C**
M12×P1.5	10	27	3.5	19	9	5	9.5	M4×12	**SCS 12CB10C**
M14×P1.5	10	29	3.5	21	10	5	10.5	M4×12	**SCS 14C10C**
M16×P1.5	10	32	4.5	24	11.5	5	11	M4×12	**SCS 16C10C**
M18×P1.5	11	34	4.5	26	12.5	6	12	M4×12	**SCS 18C11C**
M20×P1.5	12	40	5.5	30	14	6.5	14	M5×16	**SCS 20C12C**
M22×P1.5	13	42	5.5	32	15	7	15	M5×16	**SCS 22C13C**
M26×P1.5	14	46	5.5	36	17	7.5	17	M5×16	**SCS 26C14C**
M27×P1.5	14	47	5.5	37	17.5	7.5	17.5	M5×16	**SCS 27CA14C**
M27×P2.0	14	47	5.5	37	17.5	7.5	17.5	M5×16	**SCS 27CB14C**
M30×P1.5	15	52	6.6	41	19.5	8	19.5	M6×20	**SCS 30C15C**

ノーマル
鋼管用
六角シャフト用
角シャフト用
2穴付
3穴付
3ザグリ穴付
4穴付
2ネジ穴付
3ネジ穴付
ベアリング固定用
Dカット
内径ネジ
六角内径ネジ
キー逃がし溝付
ダンパー付
追加工
オプション
技術資料
SCK
SC
SCS
SCSS

SCS 六角内径ネジ(並目) スタンダードスリットカラー®

当日出荷 受付16時 | RoHS 10物質 | CAD 2D | CAD 3D

ネジシャフト(並目)にご使用いただけます。
外形が六角形になっているため、スパナでの取り付けができます。
スリット構造により、ネジシャフトを傷つけることなく締め付けができます。



黒染め

材質／表面処理	付属品
鉄 SGD3／黒染め	六角穴付ボルト(黒染め)1本

注文例

SCS 08N09CH
内径M8、幅9mm、黒染め

単位：mm

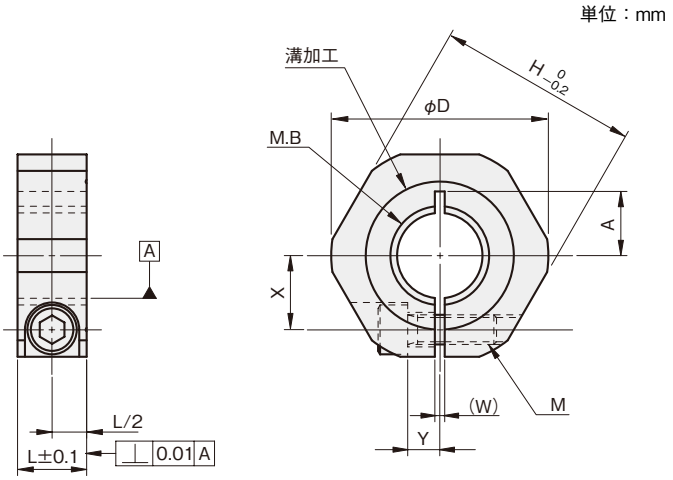

内径ネジ M.B	幅 L	対辺 H	φD	W	X	Y	A	締付ネジ M	品番
M8 ×P1.25	9	24	26	1.5	7	4	7	M4×10	**SCS 08N09CH**
M10×P1.5	9	27	29	1.5	9	4	8	M4×10	**SCS 10N09CH**
M12×P1.75	12	30	32	1.5	9.5	4.5	9	M5×14	**SCS 12N12CH**
M16×P2.0	14	36	39	2	12.5	5	10.5	M6×15	**SCS 16N14CH**
M20×P2.5	14	41	44	2	15	6.5	13	M6×18	**SCS 20N14CH**
M24×P3.0	14	46	50	2	17	7.5	15	M6×20	**SCS 24N14CH**
M30×P3.5	14	50	54	2	19.5	8.5	18	M6×20	**SCS 30N14CH**

C SCS 六角内径ネジ(細目) スタンダードスリットカラー®

当日出荷 受付16時 RoHS 10物質 CAD 2D CAD 3D

ネジシャフト(細目)にご使用いただけます。
外形が六角形になっているため、スパナでの取り付けができます。
スリット構造により、ネジシャフトを傷つけることなく締め付けができます。



黒染め


SUS303

材質記号	材質／表面処理	付属品
C	鉄 SGD3／黒染め	六角穴付ボルト(黒染め)1本
S	ステンレス SUS303	六角穴付ボルト(SUSXM7)1本

注文例

材質記号

SCS 08H09 C H

内径M8、幅9mm、黒染め

単位：mm

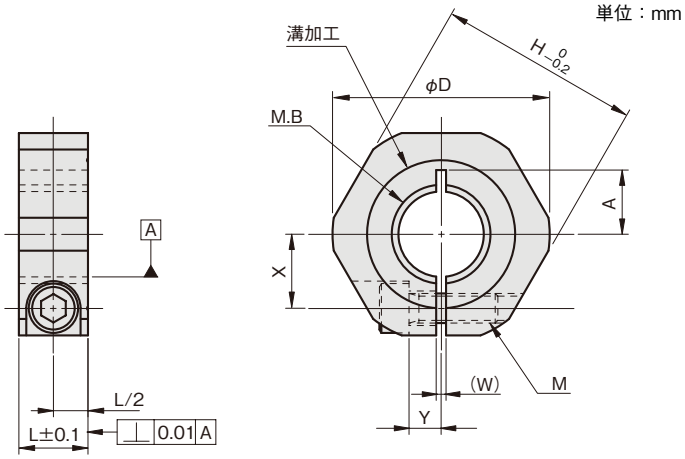

内径ネジ M.B	幅 L	対辺 H	φD	W	X	Y	A	締付ネジ M	品番 □:材質記号	材質/表面処理 黒染め C	材質/表面処理 SUS303 S
M8 ×P0.75	9	24	26	1.5	7	4	7	M4×10	**SCS 08H09CH**	●	—
M8 ×P0.75	9	24	26	1.5	7	4	8.5	M4×10	**SCS 08H09SH**	—	●
M10×P0.75	9	27	29	1.5	9	4	8	M4×10	**SCS 10H09CH**	●	—
M10×P0.75	9	27	29	1.5	9	4	10	M4×10	**SCS 10H09SH**	—	●
M12×P1.0	12	30	32	1.5	9.5	4.5	9	M5×14	**SCS 12H12CH**	●	—
M12×P1.0	12	30	32	1.5	9.5	4.5	11	M5×14	**SCS 12H12SH**	—	●
M15×P1.0	14	36	39	2	12.5	5	10.5	M6×15	**SCS 15H14CH**	●	—
M15×P1.0	14	36	39	2	12.5	5	12	M6×15	**SCS 15H14SH**	—	●
M16×P1.0	14	36	39	2	12.5	5	10.5	M6×15	**SCS 16H14CH**	●	—
M16×P1.0	14	36	39	2	12.5	5	12	M6×15	**SCS 16H14SH**	—	●
M20×P1.0	14	41	44	2	15	6.5	13	M6×18	**SCS 20H14CH**	●	—
M20×P1.0	14	41	44	2	15	6.5	15	M6×18	**SCS 20H14SH**	—	●
M25×P1.5	14	46	50	2	17	7.5	15	M6×20	**SCS 25H14□H**	●	●
M30×P1.5	14	50	54	2	19.5	8.5	18	M6×20	**SCS 30H14□H**	●	●
M35×P1.5	14	55	60	2	22	10	20	M6×25	**SCS 35H14□H**	●	●

ノーマル
鋼管用
六角シャフト用
角シャフト用
2穴付
3穴付
3ザグリ穴付
4穴付
2ネジ穴付
3ネジ穴付
ベアリング固定用
Dカット
内径ネジ
六角内径ネジ
キー逃がし溝付
ダンパー付
追加工
オプション
技術資料
SCK
SC
SCS
SCSS

SC キー逃がし溝付 スタンダードセットカラー

当日出荷 受付16時 / RoHS 10物質 / CAD 2D / CAD 3D

止めネジによりシャフトに固定してお使いいただけます。
30°面取り側の端面では、ベアリングの内輪を押さえることもできます。
キーを逃がす構造になっているため、キーが付いている所にも取り付けができます。



黒染め



SUS304

材質記号	材質／表面処理	付属品
C	鉄 S45C／黒染め	六角穴付止めネジ(くぼみ先 黒染め)2本
S	ステンレス SUS304	六角穴付止めネジ(SUSXM7)2本

注文例

材質記号

SC 1512 C K

内径15mm、幅12mm、黒染め

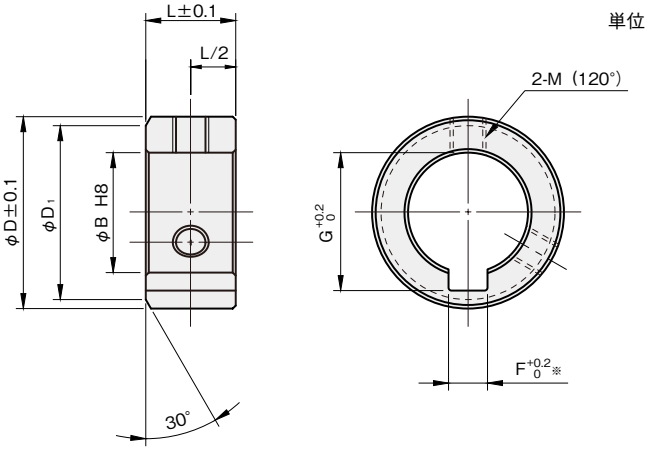

単位：mm

※キーとの干渉を防ぐため、JIS規格より大きく設計されています。

内径 φB	幅 L	外径 φD	面取径 φD1	キー逃がし溝 F	キー逃がし溝 G	締付ネジ M	品番 □:材質記号	材質/表面処理 黒染め C	材質/表面処理 SUS304 S
15	12	28	24	5.5	17.5	M5×6	SC 1512□K	●	●
16	12	28	24	5.5	18.5	M5×6	SC 1612□K	●	●
17	12	32	26	5.5	19.5	M6×6	SC 1712□K	●	—
18	15	32	29	6.5	21	M6×6	SC 1815□K	●	—
20	15	32	29	6.5	23	M6×6	SC 2015□K	●	●
22	18	38	34	8.5	25.5	M8×8	SC 2218□K	●	—
25	18	42	38	8.5	28.5	M8×8	SC 2518□K	●	●
28	18	45	40	8.5	31.5	M8×8	SC 2818□K	●	—
30	20	49	42	8.5	33.5	M8×8	SC 3020□K	●	●
32	20	53	44	10.5	35.8	M8×8	SC 3220□K	●	—
35	20	59	47	10.5	38.8	M8×8	SC 3520□K	●	●
38	22	64	50	10.5	41.8	M10×12	SC 3822□K	●	—
40	22	72	55	12.5	43.8	M10×12	SC 4022□K	●	●
45	22	75	60	14.5	49	M10×12	SC 4522□K	●	●
50	25	79	65	14.5	54	M10×12	SC 5025□K	●	●

追加工
キー溝 ▶詳しくはこちらから

オプション
ちょうボルト ▶詳しくはこちらから
傷防止ネジ ▶詳しくはこちらから

C SCS キー逃がし溝付 スタンダードスリットカラー®

当日出荷 受付16時 RoHS 10物質 CAD 2D CAD 3D

スリット構造により、シャフトを傷つけることなく締め付けができます。
キーを逃がす構造になっているため、キーが付いている所にも取り付けができます。



黒染め



SUS304

材質記号	材質／表面処理	付属品
C	鉄 S45C／黒染め	六角穴付ボルト(黒染め)1本
S	ステンレス SUS304	六角穴付ボルト(SUSXM7)1本

注文例

材質記号

SCS 1515 C K

内径15mm、幅15mm、黒染め

単位：mm

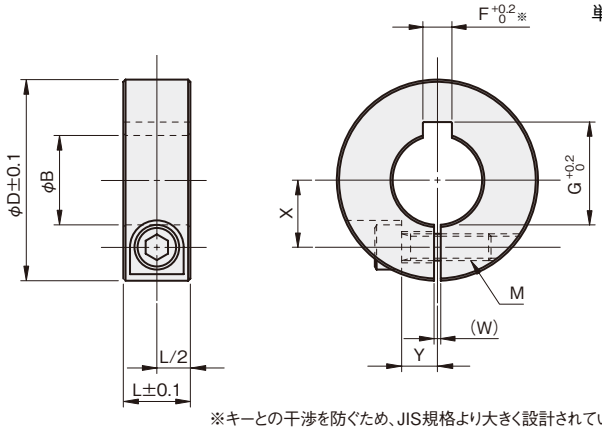

※キーとの干渉を防ぐため、JIS規格より大きく設計されています。

φB寸法公差

φB	公差
φ15～45	+0.05 +0.01
φ48～50	+0.06 +0.01

内径 φB	幅 L	外径 φD	キー逃がし溝 F	キー逃がし溝 G	W	X	Y	締付ネジ M	品番 □:材質記号	材質/表面処理 黒染め C	材質/表面処理 SUS304 S
15	15	40	5.5	17.5	1.5	13	8	M6×20	SCS 1515□K	●	●
16	15	40	5.5	18.5	1.5	13	8	M6×20	SCS 1615□K	●	●
18	15	45	6.5	21	1.5	15	8	M6×20	SCS 1815□K	●	—
19	15	45	6.5	22	1.5	15	8	M6×20	SCS 1915□K	●	—
20	15	45	6.5	23	1.5	15	8	M6×20	SCS 2015□K	●	●
22	15	50	8.5	25.5	1.5	18	10	M6×25	SCS 2215□K	●	—
24	15	50	8.5	27.5	1.5	18	10	M6×25	SCS 2415□K	●	—
25	15	50	8.5	28.5	1.5	18	10	M6×25	SCS 2515□K	●	●
28	15	55	8.5	31.5	1.5	20	10	M6×25	SCS 2815□K	●	—
30	15	55	8.5	33.5	1.5	20	10	M6×25	SCS 3015□K	●	●
32	15	60	10.5	35.8	2	23	12	M6×25	SCS 3215□K	●	—
35	15	60	10.5	38.8	2	23	12	M6×25	SCS 3515□K	●	●
38	18	70	10.5	41.8	2	26	13	M8×30	SCS 3818□K	●	—
40	18	70	12.5	43.8	2	26	13	M8×30	SCS 4018□K	●	●
42	18	75	12.5	45.8	3	28	14	M8×30	SCS 4218□K	●	—
45	18	75	14.5	49	3	28	14	M8×30	SCS 4518□K	●	●
48	22	85	14.5	52	3	32	16	M10×35	SCS 4822□K	●	—
50	22	85	14.5	54	3	32	16	M10×35	SCS 5022□K	●	●

追加工
キー溝
▶詳しくはこちらから

ノーマル
鋼管用
六角シャフト用
角シャフト用
2穴付
3穴付
3ザグリ穴付
4穴付
2ネジ穴付
3ネジ穴付
ベアリング固定用
Dカット
内径ネジ
六角内径ネジ
キー逃がし溝付
ダンパー付
追加工
オプション
技術資料
SCK
SC
SCS
SCSS

SCSS キー逃がし溝付 スタンダードセパレートカラー®

当日出荷 受付16時 / RoHS 10物質 / CAD 2D / CAD 3D

セパレート構造により、シャフトを傷つけることなく締め付けができます。
シャフト組み付け後の取り付け、取り外しも簡単にできます。
キーを逃がす構造になっているため、キーが付いている所にも取り付けができます。



黒染め



SUS304

材質記号	材質／表面処理	付属品
C	鉄 S45C／黒染め	六角穴付ボルト（黒染め）2本
S	ステンレス SUS304	六角穴付ボルト（SUSXM7）2本

注文例

材質記号

SCSS 1515 C K

内径15mm、幅15mm、黒染め

単位：mm

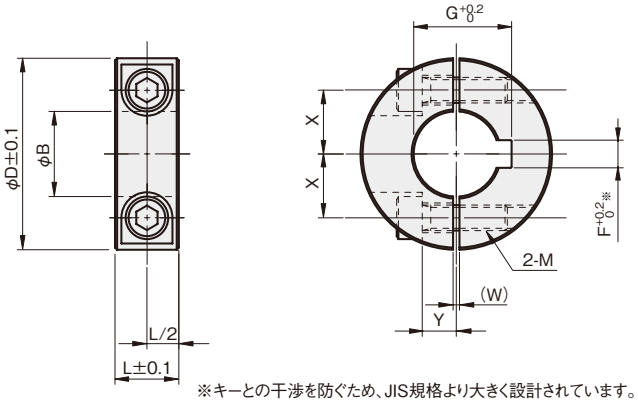

※キーとの干渉を防ぐため、JIS規格より大きく設計されています。

φB寸法公差

φB	公差
φ15～45	+0.05 +0.01
φ50	+0.06 +0.01

内径 φB	幅 L	外径 φD	キー逃がし溝 F	キー逃がし溝 G	W	X	Y	締付ネジ M	品番 □:材質記号	材質/表面処理 黒染め C	材質/表面処理 SUS304 S
15	15	40	5.5	17.5	1.5	13	8	M6×20	SCSS 1515□K	●	●
16	15	40	5.5	18.5	1.5	13	8	M6×20	SCSS 1615□K	●	●
20	15	45	6.5	23	1.5	15	8	M6×20	SCSS 2015□K	●	●
25	15	50	8.5	28.5	1.5	18	10	M6×25	SCSS 2515□K	●	●
30	15	55	8.5	33.5	1.5	20	10	M6×25	SCSS 3015□K	●	●
35	15	60	10.5	38.8	2	23	12	M6×25	SCSS 3515□K	●	●
40	18	70	12.5	43.8	2	26	13	M8×30	SCSS 4018□K	●	●
45	18	75	14.5	49	3	28	14	M8×30	SCSS 4518□K	●	●
50	22	85	14.5	54	3	32	16	M10×35	SCSS 5022□K	●	●

追加工
キー溝
▶詳しくはこちらから

SCS キー逃がし溝・3穴付 スタンダードスリットカラー®

当日出荷 受付16時 RoHS 10物質 CAD 2D CAD 3D

スリット構造により、シャフトを傷つけることなく締め付けができます。
キーを逃がす構造になっているため、キーが付いている所にも取り付けができます。
端面の穴を利用してブラケットなどの取り付けや、セットカラーの固定ができます。



黒染め

材質／表面処理	付属品
鉄 S45C／黒染め	六角穴付ボルト（黒染め）1本

注文例

SCS 1515CKP3
内径15mm、幅15mm、黒染め

単位：mm

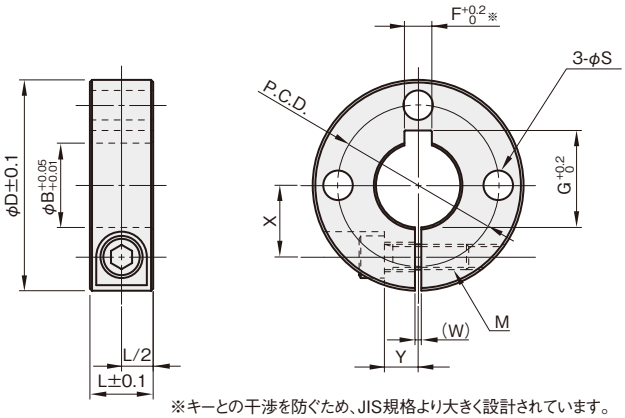

※キーとの干渉を防ぐため、JIS規格より大きく設計されています。

内径 φB	幅 L	外径 φD	横穴 φS	横穴 P.C.D.	キー逃がし溝 F	キー逃がし溝 G	W	X	Y	締付ネジ M	品番
15	15	45	7	34	5.5	17.5	1.5	15	8	M6×20	**SCS 1515CKP3**
16	15	45	7	34	5.5	18.5	1.5	15	8	M6×20	**SCS 1615CKP3**
18	15	50	7	38	6.5	21	1.5	17	8	M6×20	**SCS 1815CKP3**
20	15	50	7	38	6.5	23	1.5	17	8	M6×20	**SCS 2015CKP3**
25	18	60	9	47	8.5	28.5	1.5	21	10	M8×30	**SCS 2518CKP3**
30	18	65	9	52	8.5	33.5	2	23	10	M8×30	**SCS 3018CKP3**

ノーマル
鋼管用
六角シャフト用
角シャフト用
2穴付
3穴付
3ザグリ穴付
4穴付
2ネジ穴付
3ネジ穴付
ベアリング固定用
Dカット
内径ネジ
六角内径ネジ
キー逃がし溝付
ダンパー付
追加工
オプション
技術資料
SCK
SC
SCS
SCSS

iwata

SC キー逃がし溝・4穴付 スタンダードセットカラー

当日出荷 受付16時 / RoHS 10物質 / CAD 2D / CAD 3D

止めネジによりシャフトに固定してお使いいただけます。
キーを逃がす構造になっているため、キーが付いている所にも取り付けができます。
端面の穴を利用してブラケットなどを取り付けることができます。



黒染め

材質／表面処理	付属品
鉄 S45C／黒染め	六角穴付止めネジ（くぼみ先 黒染め）2本

注文例

SC 0610CKP4
内径6mm、幅10mm、黒染め

単位：mm

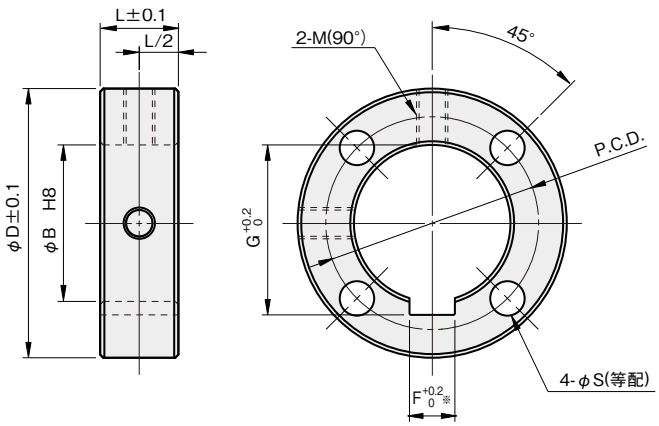

※キーとの干渉を防ぐため、JIS規格より大きく設計されています。

内径 φB	幅 L	外径 φD	横穴		キー逃がし溝		締付ネジ M	品番
			φS	P.C.D.	F	G		
6	10	22	4.5	15	2.5	7.2	M4×4	**SC 0610CKP4**
8	10	24	4.5	17	2.5	9.2	M4×4	**SC 0810CKP4**
10	10	26	4.5	19	3.5	11.6	M4×4	**SC 1010CKP4**
12	12	32	5.5	23	4.5	14	M5×6	**SC 1212CKP4**
13	12	33	5.5	24	5.5	15.5	M5×6	**SC 1312CKP4**
15	12	35	5.5	26	5.5	17.5	M5×6	**SC 1512CKP4**
16	12	40	6.6	28	5.5	18.5	M6×6	**SC 1612CKP4**
20	12	44	6.6	32	6.5	23	M6×6	**SC 2012CKP4**
25	15	50	6.6	37	8.5	28.5	M8×8	**SC 2515CKP4**
30	15	55	6.6	42	8.5	33.5	M8×8	**SC 3015CKP4**
35	15	60	6.6	47	10.5	38.8	M8×8	**SC 3515CKP4**
40	20	70	9	55	12.5	43.8	M10×12	**SC 4020CKP4**
50	25	86	11	68	14.5	54.3	M10×12	**SC 5025CKP4**

オプション
ちょうボルト ▶詳しくはこちらから
傷防止ネジ ▶詳しくはこちらから

追加工

SC スタンダードセットカラー キー溝追加工

3日後出荷 受付15時

ノーマルタイプのセットカラーにキー溝を追加工します。



単位：mm

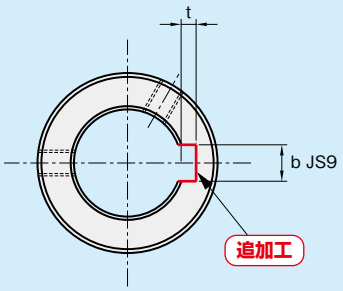

対応品番／内径
・SC□C、S ▶こちら
・内径 ：φ10～

品番

本体品番 -KN

注文例

標準品SC1010Cにキー溝を追加工する場合
SC1010C - KN

本体品番	内径	キー寸法	b		t		材質/表面処理	
			寸法	公差	寸法	公差	鉄(黒染め)	SUS304
SC□C（黒染め） SC□S（SUS304）	10	3×3	3	±0.0125	1.4	+0.1 0	●	●
	11、12	4×4	4	±0.0150	1.8			
	12.7、13、14、15、16、17	5×5	5		2.3			
	18、19、20	6×6	6		2.8			
	22、24、25、25.4、28、30	8×7	8	±0.0180	3.3	+0.2 0		
	32、35、38	10×8	10		3.3			
	40、42	12×8	12	±0.0215	3.3		●	●
	45、48、50	14×9	14		3.8			
	55	16×10	16		4.3			
	60、65	18×11	18		4.4			
	70、75	20×12	20	±0.0260	4.9			—
	80	22×14	22		5.4			

注）セットカラー本体の価格は含まれておりません。

数量30個以上の場合、または規格にないものも別途お見積りいたしますので、お問い合わせください。

追加工

SCS スタンダードスリットカラー® キー溝追加工

3日後出荷 受付15時

ノーマルタイプのセットカラーにキー溝を追加工します。



単位：mm

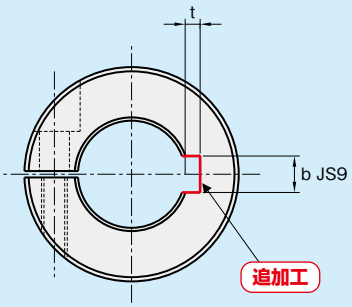

対応品番／内径
·SCS□C、S ▶こちら
·内径：φ10～

品番

本体品番 -KN

注文例

標準品SCS1010Cにキー溝を追加工する場合

SCS1010C - KN

本体品番	内径	キー寸法	b		t		材質/表面処理	
			寸法	公差	寸法	公差	鉄(黒染め)	SUS304
SCS□C（黒染め） SCS□S（SUS304）	10	3×3	3	±0.0125	1.4	+0.1 0	●	●
	11、12	4×4	4	±0.0150	1.8			
	13、14、15、16、17	5×5	5		2.3			
	18、19、20	6×6	6		2.8			
	22、24、25、28、30	8×7	8	±0.0180	3.3	+0.2 0	●	●
	32、35、38	10×8	10		3.3			
	40、42	12×8	12	±0.0215	3.3			
	45、48、50	14×9	14		3.8			
	55	16×10	16		4.3			
	60、65	18×11	18		4.4			
	70、75	20×12	20	±0.0260	4.9			●
	80、85	22×14	22		5.4			
	90、95	25×14	25		5.4		●	—
	100、110	28×16	28		6.4			
	120	32×18	32	±0.0310	7.4			

注）セットカラー本体の価格は含まれておりません。

数量30個以上の場合、または規格にないものも別途お見積りいたしますので、お問い合わせください。

iwata

SCSS スタンダードセパレートカラー® キー溝追加工

3日後出荷 受付15時

ノーマルタイプのセットカラーにキー溝を追加工します。



単位：mm

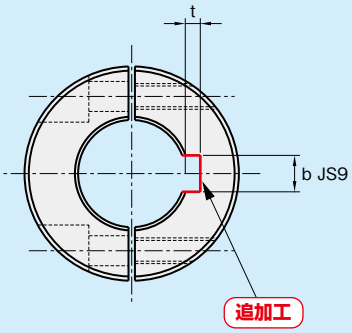

対応品番／内径
・SCSS□C、S ▶こちら
・内径 ：φ10～

品番

本体品番 -KN

注文例

標準品SCSS1010Cにキー溝を追加工する場合

SCSS1010C - KN

本体品番	内径	キー寸法	b		t		材質/表面処理	
			寸法	公差	寸法	公差	鉄(黒染め)	SUS304
SCSS□C（黒染め） SCSS□S（SUS304）	10	3×3	3	±0.0125	1.4	+0.1 0	●	●
	11、12	4×4	4	±0.0150	1.8			
	12.7、13、14、15、16、17	5×5	5		2.3			
	18、19、20	6×6	6		2.8			
	22、24、25、25.4、28、30	8×7	8	±0.0180	3.3	+0.2 0		
	32、35、38	10×8	10		3.3			
	40、42	12×8	12	±0.0215	3.3		●	●
	45、48、50	14×9	14		3.8			
	55	16×10	16		4.3			
	60、65	18×11	18		4.4			
	70、75	20×12	20	±0.0260	4.9			●
	80、85	22×14	22		5.4			
	90、95	25×14	25		5.4		●	—
	100、110	28×16	28		6.4			
	120	32×18	32	±0.0310	7.4			

注）セットカラー本体の価格は含まれておりません。

数量30個以上の場合、または規格にないものも別途お見積りいたしますので、お問い合わせください。

ノーマル
鋼管用
六角シャフト用
角シャフト用
2穴付
3穴付
3ザグリ穴付
4穴付
2ネジ穴付
3ネジ穴付
ベアリング固定用
Dカット
内径ネジ
六角内径ネジ
キー逃がし溝付
ダンパー付
追加工
オプション
技術資料
SCK
SC
SCS
SCSS

SCS ダンパー付 スタンダードスリットカラー®

当日出荷 受付16時　RoHS 10物質　CAD 2D　CAD 3D

スリット構造により、シャフトを傷つけることなく締め付けができます。
ダンパー付のため、衝突などによる衝撃音を緩和します。


カチオン電着塗装


無電解ニッケルメッキ


SUS304

材質記号	材質／表面処理	付属品
Z	鉄 S45C／カチオン電着塗装	六角穴付ボルト（黒染め）1本
M	鉄 S45C／無電解ニッケルメッキ	六角穴付ボルト（SUSXM7）1本
S	ステンレス SUS304	六角穴付ボルト（SUSXM7）1本

注文例

材質記号

SCS 0310 Z D

内径3mm、幅10mm、カチオン電着塗装

単位：mm

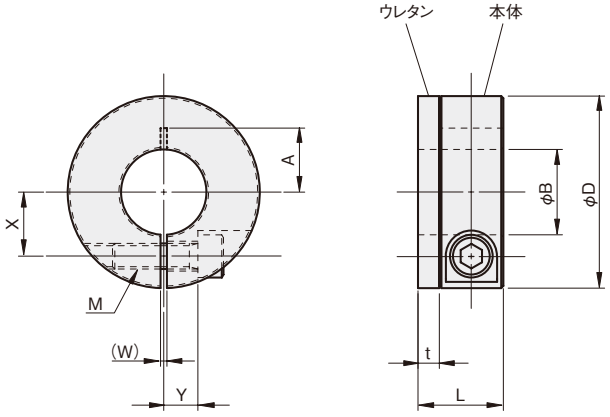

φB寸法公差

φB	公差
φ3～6	+0.03 +0.01
φ8～45	+0.05 +0.01
φ50	+0.06 +0.01

内径 φB	総幅 L	外径 φD	ウレタン t	ウレタン 硬度（ショア）	W	X	Y	A	締付ネジ M	品番 □:材質記号	材質/表面処理 カチオン電着塗装 Z	無電解ニッケルメッキ M	SUS304 S
3	10	15	2	A70	1	4.5	3	4.5	M3×8	SCS 0310□D	●	●	●
4	10	15	2	A70	1	4.5	3	4.5	M3×8	SCS 0410□D	●	●	●
5	12	20	2	A70	1	6	4	6	M4×10	SCS 0512□D	●	●	●
6	12	20	2	A70	1	6	4	6	M4×10	SCS 0612□D	●	●	●
8	18	30	3	A90	1.5	9	5	10	M6×15	SCS 0818□D	●	●	●
10	18	35	3	A90	1.5	10	6	12.5	M6×18	SCS 1018□D	●	●	●
12	18	35	3	A90	1.5	11	6	12.5	M6×18	SCS 1218□D	●	●	●
13	18	35	3	A90	1.5	11	6	12.5	M6×18	SCS 1318□D	●	●	●
15	18	40	3	A90	1.5	13	8	13	M6×20	SCS 1518□D	●	●	●
16	18	40	3	A90	1.5	13	8	13	M6×20	SCS 1618□D	●	●	●
17	18	40	3	A90	1.5	13	8	13	M6×20	SCS 1718□D	●	●	●
18	18	45	3	A90	1.5	15	8	15	M6×20	SCS 1818□D	●	●	●
20	20	45	5	A90	1.5	15	8	15	M6×20	SCS 2020□D	●	●	●
25	20	50	5	A90	1.5	18	10	18	M6×25	SCS 2520□D	●	●	●
30	20	55	5	A90	1.5	20	10	—	M6×25	SCS 3020□D	●	●	●
35	20	60	5	A90	2	23	12	—	M6×25	SCS 3520□D	●	●	●
40	23	70	5	A90	2	26	13	—	M8×30	SCS 4023□D	●	●	●
45	23	75	5	A90	3	28	14	—	M8×30	SCS 4523□D	●	●	●
50	27	85	5	A90	3	32	16	—	M10×35	SCS 5027□D	●	●	●

SCSS ダンパー付 スタンダードセパレートカラー®

当日出荷 受付16時　RoHS 10物質　CAD 2D　CAD 3D

セパレート構造により、シャフトを傷つけることなく締め付けができます。
シャフト組み付け後の取り付け、取り外しも簡単にできます。
ダンパー付のため、衝突などによる衝撃音を緩和します。


カチオン電着塗装


無電解ニッケルメッキ


SUS304

材質記号	材質／表面処理	付属品
Z	鉄 S45C／カチオン電着塗装	六角穴付ボルト（黒染め）2本
M	鉄 S45C／無電解ニッケルメッキ	六角穴付ボルト（SUSXM7）2本
S	ステンレス SUS304	六角穴付ボルト（SUSXM7）2本

注文例

材質記号

SCSS 0612 Z D

内径6mm、幅12mm、カチオン電着塗装

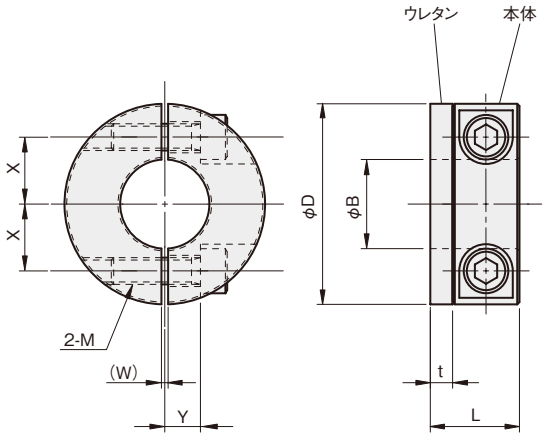

単位：mm

φB寸法公差

φB	公差
φ6	+0.03 +0.01
φ8～30	+0.05 +0.01

内径 φB	総幅 L	外径 φD	ウレタン t	ウレタン 硬度（ショア）	W	X	Y	締付ネジ M	品番 □:材質記号	材質/表面処理 カチオン電着塗装 Z	無電解ニッケルメッキ M	SUS304 S
6	12	20	2	A70	1	6	4	M4×10	SCSS 0612□D	●	●	●
8	18	30	3	A70	1.5	9	5	M6×15	SCSS 0818□D	●	●	●
10	18	35	3	A70	1.5	10	6	M6×18	SCSS 1018□D	●	●	●
12	18	35	3	A70	1.5	11	6	M6×18	SCSS 1218□D	●	●	●
13	18	35	3	A70	1.5	11	6	M6×18	SCSS 1318□D	●	●	●
15	18	40	3	A70	1.5	13	8	M6×20	SCSS 1518□D	●	●	●
16	18	40	3	A70	1.5	13	8	M6×20	SCSS 1618□D	●	●	●
20	20	45	5	A70	1.5	15	8	M6×20	SCSS 2020□D	●	●	●
25	20	50	5	A70	1.5	18	10	M6×25	SCSS 2520□D	●	●	●
30	20	55	5	A70	1.5	20	10	M6×25	SCSS 3020□D	●	●	●

追加工

SCS SCSS スタンダードスリットカラー® / スタンダードセパレートカラー® 外周ネジ追加工

3日後出荷 受付15時

ノーマルタイプのセットカラーにネジ穴(外周 1箇所)を追加工します。



単位：mm

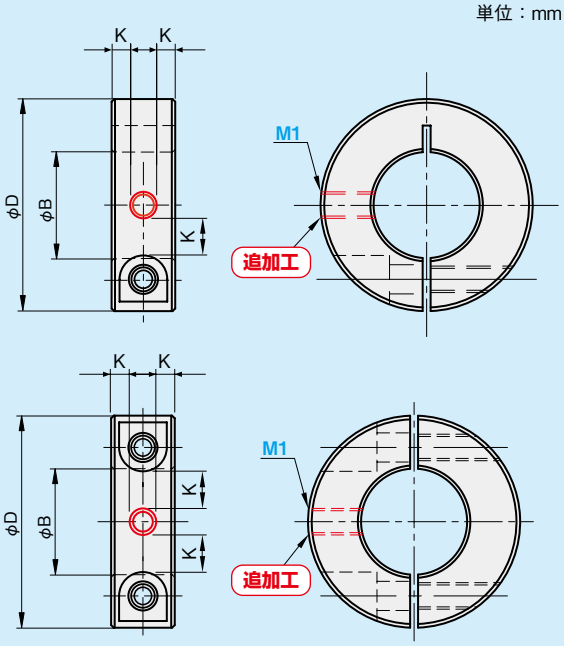

対応品番

・SCS □C、S ▶こちら
・SCSS□C、S ▶こちら

■ 製作条件

M3～M12のとき　K≧1.5
M16～M20のとき　K≧2
M3～M4のとき　(D-B)/2　≦20
M5～M6のとき　(D-B)/2　≦25

品番

本体品番 -GM 外周ネジサイズ M1

本体品番	外周ネジサイズ M1	材質/表面処理	
		鉄(黒染め)	SUS304
SCS□C (黒染め)	3:M3×0.5	●	●
	4:M4×0.7		
SCS□S (SUS304)	5:M5×0.8		
	6:M6×1.0		
SCSS□C (黒染め)	8:M8×1.25	●	●
	10:M10×1.50		
SCSS□S (SUS304)	12:M12×1.75		
	16:M16×2.0		

注)セットカラー本体の価格は含まれておりません。

注文例

標準品SCSS1010CにM3の外周ネジを追加工する場合

SCSS 1010C - GM3

数量30個以上の場合、または規格にないものも別途お見積りいたしますので、お問い合わせください。

iwata

SC オプション ウレタンダンパー ノーマル

当日出荷 受付16時 RoHS 10物質 CAD 2D



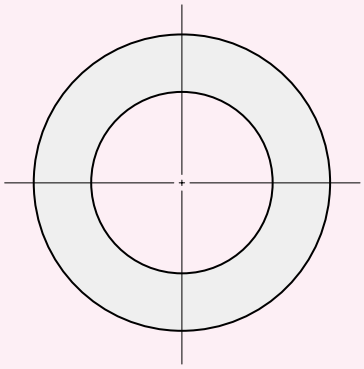

単位：mm

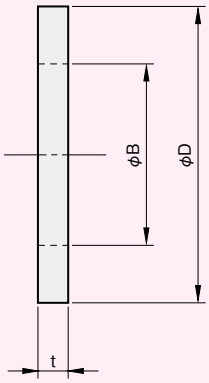

材質
ウレタン

硬度（ショア）：A90

内径 φB	外径 φD	厚さ t	品番
5	14	3	**D 05A9**
6	16	3	**D 06A9**
8	18	3	**D 08A9**
10	20	3	**D 10A9**
12	26	3	**D 12A9**
15	28	3	**D 15A9**
16	28	3	**D 16A9**
20	32	5	**D 20A9**
25	42	5	**D 25A9**
30	49	5	**D 30A9**
35	59	5	**D 35A9**
40	72	5	**D 40A9**
45	75	5	**D 45A9**
50	79	5	**D 50A9**

SCS オプション ウレタンダンパー スリット

当日出荷 受付16時　RoHS 10物質　CAD 2D



単位：mm

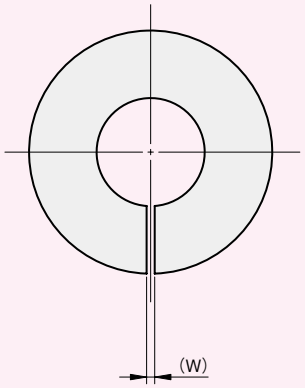

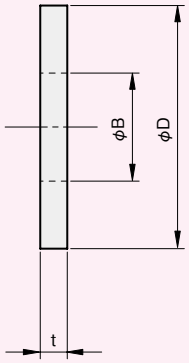

材質
ウレタン

硬度（ショア）：内径φ3～6：A70
φ8～　：A90

内径 φB	外径 φD	厚さ t	W	品番
3	15	2	1	**DS 03A7**
4	15	2	1	**DS 04A7**
5	20	2	1	**DS 05A7**
6	20	2	1	**DS 06A7**
8	30	3	1.5	**DS 08A9**
10	35	3	1.5	**DS 10A9**
12	35	3	1.5	**DS 12A9**
13	35	3	1.5	**DS 13A9**
15	40	3	1.5	**DS 15A9**
16	40	3	1.5	**DS 16A9**
17	40	3	1.5	**DS 17A9**
18	45	3	1.5	**DS 18A9**
20	45	5	1.5	**DS 20A9**
25	50	5	1.5	**DS 25A9**
30	55	5	1.5	**DS 30A9**
35	60	5	2	**DS 35A9**
40	70	5	2	**DS 40A9**
45	75	5	3	**DS 45A9**
50	85	5	3	**DS 50A9**

SCS オプション ウレタンダンパー スリット両面テープ付

当日出荷 受付16時 RoHS 10物質 CAD 2D

単位：mm

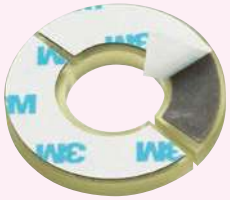

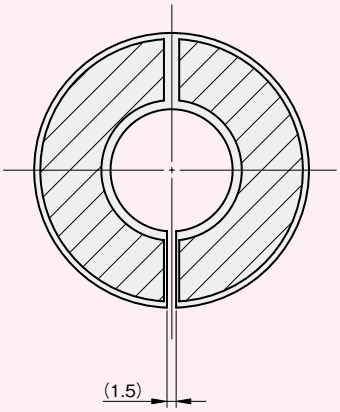

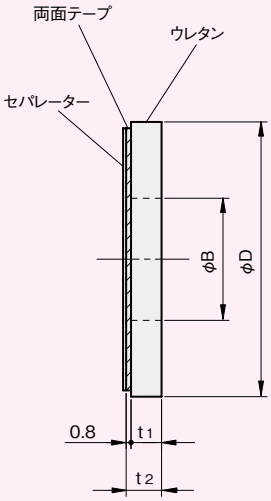

材質
ウレタン

硬度（ショア）：A70

内径 φB	外径 φD	厚さ t1	厚さ t2	品番
8	30	3	3.8	**DS 08A7T**
10	35	3	3.8	**DS 10A7T**
12	35	3	3.8	**DS 12A7T**
15	40	3	3.8	**DS 15A7T**
20	45	5	5.8	**DS 20A7T**
25	50	5	5.8	**DS 25A7T**
30	55	5	5.8	**DS 30A7T**

○両面テープの技術資料はこちら

SCSS オプション ウレタンダンパー セパレート両面テープ付

当日出荷 受付16時　RoHS 10物質　CAD 2D

単位：mm



材質
ウレタン

硬度（ショア）：A70

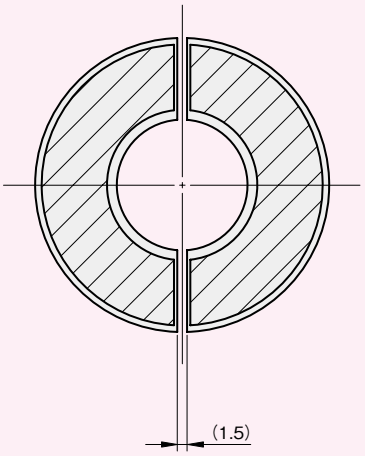

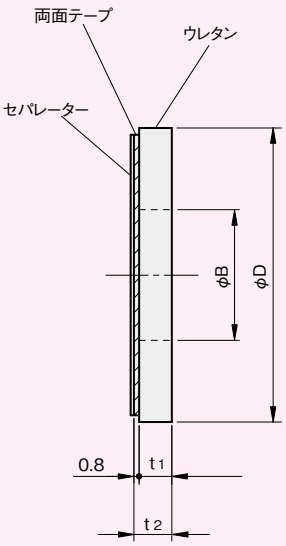

内径 φB	外径 φD	厚さ t1	厚さ t2	品番
8	30	3	3.8	**DSS 08A7T**
10	35	3	3.8	**DSS 10A7T**
12	35	3	3.8	**DSS 12A7T**
15	40	3	3.8	**DSS 15A7T**
20	45	5	5.8	**DSS 20A7T**
25	50	5	5.8	**DSS 25A7T**
30	55	5	5.8	**DSS 30A7T**

○両面テープの技術資料はこちら

SC
オプション ちょうボルト

当日出荷 受付16時　RoHS 10物質　CAD 2D

工具を使わずセットカラーを固定できます。
ガイドなど頻繁に位置調整をするときに便利です。



材質
ステンレス(SUSXM7)

単位：mm

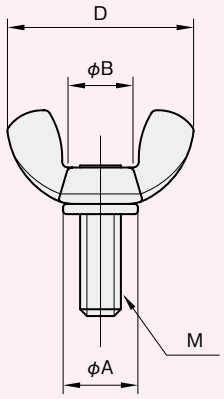

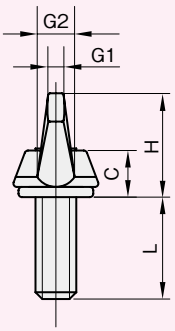

ネジサイズ M×L	A (最小)	B (約)	C (最小)	D	H	G1 (最大)	G2 (最大)	品番
M3×8	6.5	4	3	17	9	3	4	**CYS 3-8**
M4×10	8	6	4	21	11	3.5	4.5	**CYS 4-10**
M5×12	8	6	4	21	11	3.5	4.5	**CYS 5-12**
M6×15	10	7	4.5	27	13	4	5	**CYS 6-15**
M8×15	13	10	6	31	16	4.5	5.5	**CYS 8-15**
M10×20	16	12	7.5	36	18	5.5	6.5	**CYS 10-20**

使用例

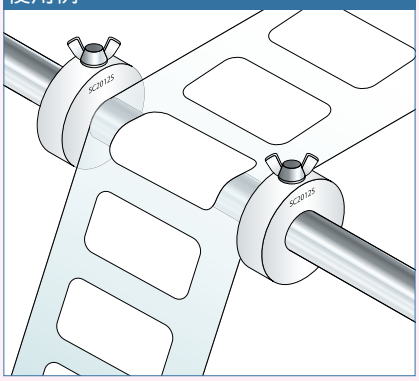

SC オプション 傷防止ネジ

当日出荷 受付16時　RoHS 10物質　CAD 2D

先端に真鍮のパッドが付いたネジです。
シャフトを傷付けず締め付けができます。



単位：mm

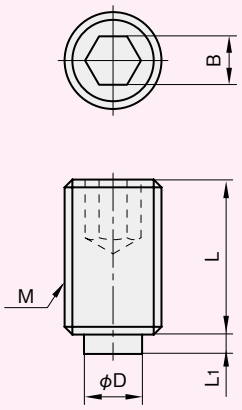

材質記号	材質／表面処理
C	本体：鉄(黒染め)、パッド：真鍮
S	本体：ステンレス SUS303、パッド：真鍮

ネジサイズ M×L	B	φD	L1	品番	材質/表面処理	
					黒染め C	SUS303 S
M3×5	1.5	1.5	0.5	**KBC3-5**	●	–
M4×6	2	2.5	0.5	**KB□4-6**	●	●
M5×8	2.5	3	0.5	**KB□5-8**	●	●
M6×10	3	4	1	**KB□6-10**	●	●
M8×12	4	6	1.5	**KB□8-12**	●	●
M10×16	5	8	2	**KB□10-16**	●	●

セットカラー

クサビカラー®性能評価試験結果表

品番	内径	ノーマルタイプ(六角穴付きボルト)		クランプレバータイプ	
		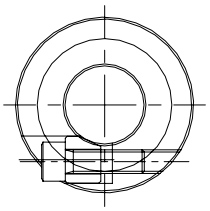		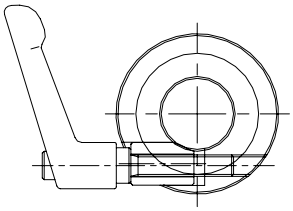	
		締付トルク：12.8N·m		締付トルク：4.5N·m	
		スラスト [N]	ラジアル [N·m]	スラスト [N]	ラジアル [N·m]
SCK1015C	φ10	5,100	25.2	1,900	9.7
SCK1215C	φ12	4,800	30.2	1,700	9.7
SCK1515C	φ15	4,400	37.5	1,900	10.8
SCK1615C	φ16	4,300	33.1	1,800	13.1
SCK2015C	φ20	7,000	60.6	2,300	16.2
SCK2515C	φ25	5,100	60.2	2,000	15.4
SCK3015C	φ30	5,400	97.2	1,800	22.3
SCK3520C	φ35	5,200	97.3	1,370	26.7
SCK4020C	φ40	5,200	135.1	1,780	27.1
SCK5020C	φ50	5,500	135.1	1,320	35.0
SCK1015S	φ10	2,500	15.2	900	6.2
SCK1215S	φ12	2,900	19.1	800	7.2
SCK1515S	φ15	2,500	22.7	780	9.1
SCK1615S	φ16	2,400	26.8	950	10.0
SCK2015S	φ20	2,900	30.0	1,100	11.0
SCK2515S	φ25	2,600	39.1	1,020	14.3
SCK3015S	φ30	2,300	44.8	870	21.2
SCK3520S	φ35	4,400	96.3	1,200	27.8
SCK4020S	φ40	4,000	143.2	1,300	40.9
SCK5020S	φ50	3,400	142.3	1,100	44.7

[スラスト試験条件]

1．使用シャフト：焼入れシャフトg6（面粗さ0.4μm）
2．使用機材：荷重試験機
3．ボルト締付け：手動プリセットトルクレンチで締付け

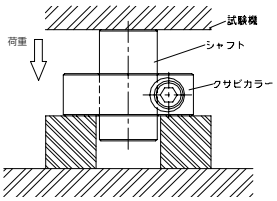

※　クサビカラーを締付け後、試験機にてシャフトを押し、ずれ始めた荷重を測定

[ラジアル試験条件]

1．使用シャフト：焼入れシャフトg6（面粗さ0.4μm）
2．クサビカラー追加工：クサビカラー外周部に角材を溶接
3．使用機材：荷重試験機
4．ボルト締付け：手動プリセットトルクレンチで締付け

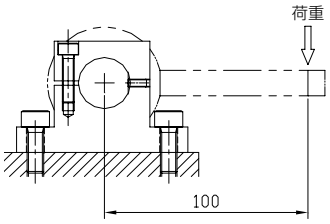

※　クサビカラーを締付け後、クサビカラー中心から100mm離れた位置を荷重試験機にて押し、ずれ始めた荷重を測定

注意　実験値であり、製品の性能を保証するものではありません。
使用に関しては実際にテストを行い、十分に安全を確認する事をおすすめします。

スタンダードスリットカラー® / スタンダードセパレートカラー®のスラスト

実験条件
1．使用シャフト：焼入れシャフト g6（面粗さ 0.4μm）
（φ80以上の丸シャフト、六角シャフト、
角シャフトはミガキ材使用）
2．使用機材　　：荷重試験機による圧縮試験
3．ボルト締付け：手動プリセットトルクレンチで締付け
※　セットカラーを締付け後、シャフトを試験機にて押し、
ずれ始めた時の荷重を測定

ボルトサイズ	締付トルク[N･m]	
	S45C、SUS304、A2017	POM
M2.6	0.9	
M3	1.6	
M4	3.7	1.2
M5	7.5	2.0
M6	12.9	
M8	31.2	
M10	61.8	
M12	107.9	
M16	267.2	

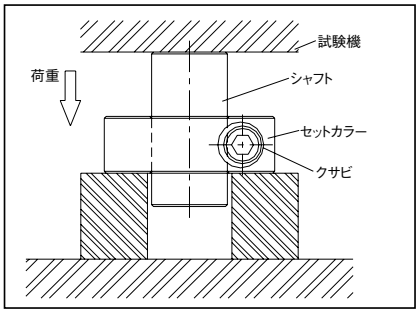

注意
セットカラーの締付けトルクを定めるものではありません。
使用状況（シャフト精度、希望保持力等）により最適な締付けトルクの管理を行ってください。

スタンダードセパレートカラー® 六角シャフト用 / 角シャフト用

内径	幅	ボルトサイズ	スラスト[N]	
			SCSS	
			S45C	SUS304
⬡ 8	12	M5	4,480	3,680
⬡10	12	M5	6,170	3,740
⬡13	12	M5	5,060	3,610
⬡17	12	M5	7,040	3,980
□15	15	M6	10,150	6,240
□20	15	M6	9,870	5,910
□25	15	M6	9,100	5,660

注意
実験値であり、製品の性能を保証するものではありません。
使用に関しては実際にテストを行い、十分に安全を確認する事をおすすめします。

スタンダードスリットカラー® / スタンダードセパレートカラー® ノーマル

内径	幅	ボルトサイズ	スラスト[N]					
			SCS				SCSS	
			S45C	SUS304	A2017	POM	S45C	SUS304
5	6	M2.6	750	500	–	–	850	700
6	6	M2.6	870	820	–	–	1,080	1,020
8	6	M2.6	650	600	–	–	900	820
	8	M3	650	440	650	–	–	–
	10	M4	1,510	2,020	–	390	–	–
	12	M5	2,460	630	–	–	–	–
	15	M6	4,450	4,600	–	–	–	–
10	6	M2.6	800	650	–	–	970	780
	10	M4	1,950	1,530	830	–	–	–
	12	M4	–	–	–	540	–	–
	12	M5	2,930	1,660	–	–	–	–
	15	M6	4,880	4,010	–	–	–	–
12	6	M2.6	850	670	–	–	1,070	830
	10	M4	2,040	2,670	970	–	–	–
	12	M4	–	–	–	380	–	–
	12	M5	4,120	1,720	–	–	–	–
	15	M6	6,410	6,170	–	–	–	–
13	8	M3	1,420	1,000	–	–	1,760	1,510
	10	M4	2,500	2,750	–	–	–	–
	12	M4	–	–	–	330	–	–
	15	M6	8,000	7,560	–	–	–	–
15	8	M3	1,280	880	–	–	1,930	1,510
	10	M4	2,370	2,200	900	–	–	–
	12	M5	3,410	2,480	–	–	–	–
	15	M5	–	–	–	530	–	–
	15	M6	4,860	5,430	–	–	–	–
16	8	M3	1,380	1,270	–	–	1,730	1,560
	10	M4	2,150	2,200	680	–	–	–
	12	M5	3,360	3,050	–	–	–	–
	15	M5	–	–	–	700	–	–
	15	M6	7,200	4,900	–	–	–	–
18	15	M6	4,620	2,130	–	–	–	–
20	8	M3	1,630	1,370	–	–	2,010	1,550
	10	M4	2,300	3,430	880	–	1,580	–
	12	M5	3,340	4,320	–	–	3,100	–
	15	M5	–	–	–	1,000	–	–
	15	M6	4,190	8,170	–	–	4,310	–
25	10	M4	2,550	2,700	–	–	2,510	2,800
	12	M5	4,430	5,240	3,370	–	–	–
	15	M5	–	–	–	920	–	–
	15	M6	7,920	8,200	–	–	–	–
28	15	M6	6,610	5,130	–	–	–	–
30	12	M5	3,590	3,380	–	–	4,690	4,380
	15	M5	–	–	–	820	–	–
	15	M6	9,170	6,720	4,680	–	–	–
32	15	M6	5,810	3,940	–	–	–	–
35	12	M5	4,710	3,910	–	–	5,110	3,990
	15	M6	4,800	6,840	4,330	–	–	–
38	18	M8	14,630	11,430	–	–	–	–
40	12	M5	5,160	3,710	–	–	5,130	4,410
	18	M8	14,470	11,270	7,750	–	–	–
45	12	M5	4,740	3,210	–	–	5,190	4,140
50	15	M6	8,270	4,740	–	–	8,840	6,110
	18	M8	13,860	10,900	–	–	15,110	13,630
	22	M10	20,890	17,910	–	–	–	–
80	32	M16	80,000	–	–	–	–	–
110	36	M16	149,040	–	–	–	172,970	–

注意
実験値であり、製品の性能を保証するものではありません。
使用に関しては実際にテストを行い、十分に安全を確認する事をおすすめします。

スタンダードスリットカラー® / スタンダードセパレートカラー® のラジアル

実験条件
1．使用シャフト　　：丸棒　焼入れシャフトg6（面粗さ0.4μm）
　　ねじ棒　ねじ精度3級（M3,M24,M30はねじ精度2級を使用）
2．セットカラー外周部に角材を取付
3．使用機材　　：荷重試験機による圧縮試験
4．ボルト締付け　　：手動プリセットトルクレンチで締付け
※　セットカラーを締付け後、セットカラー中心から100mm離れた位置を荷重試験機にて押し、ずれ始めた荷重を測定

ボルトサイズ	締付トルク[N·m]
M2.6	0.9
M3	1.6
M4	3.7
M5	7.5
M6	12.9
M8	31.2

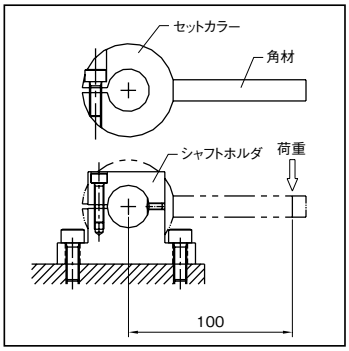

注意　セットカラーの締付けトルクを定めるものではありません。
使用状況（シャフト精度、希望保持力等）により
最適な締付けトルクの管理を行ってください。

内径	幅	ボルトサイズ	ラジアル[N·m]			
			SCS		SCSS	
			S45C	SUS304	S45C	SUS304
5	6	M2.6	3.6	2.8	3.8	4.0
6	6	M2.6	4.2	3.4	4.6	4.6
8	6	M2.6	4.9	4.0	6.5	4.9
	10	M4	5.0	—	—	—
10	6	M2.6	6.5	6.3	11.2	9.7
12	6	M2.6	7.3	9.2	10.8	12.0
	10	M4	13.4	—	—	—
	12	M5	12.5	—	—	—
	15	M6	70.0	—	—	—
13	8	M3	8.1	9.4	13.0	12.4
15	8	M3	15.5	11.4	21.0	24.3
16	8	M3	25.5	22.6	25.1	29.4
20	8	M3	20.0	26.3	23.4	30.4
	10	M4	28.3	—	—	—
	12	M5	46.7	—	—	—
	15	M6	80.0	—	—	—
25	10	M4	40.0	102.2	58.7	129.5
28	15	M6	180.2	173.8	—	—
30	12	M5	127.5	172.2	151.2	180.3
32	15	M6	196.3	163.4	—	—
35	12	M5	140.6	163.4	143.6	193.2
	15	M6	108.2	—	—	—
38	18	M8	416.5	559.5	—	—
40	12	M5	213.5	215.1	205.1	228.1
45	12	M5	269.3	300.5	326.2	326.8
50	15	M6	268.6	212.1	289.8	306.1
	18	M8	449.5	569.2	509.0	667.3
M3×P0.5	9	M3	2.8	3.0	—	—
M4×P0.7	9	M3	4.2	3.2	—	—
M5×P0.8	9	M3	4.2	2.4	—	—
M6×P1.0	9	M3	2.6	5.9	—	—
M8×P1.25	9	M3	4.1	9.8	—	—
M10×P1.5	9	M3	7.7	5.5	—	—
M12×P1.75	12	M4	8.5	12.4	—	—
M16×P2.0	14	M5	43.4	39.3	—	—
M20×P2.5	15	M6	82.4	42.2	—	—
M24×P3.0	15	M6	74.5	81.6	—	—
M30×P3.5	15	M6	138.1	119.3	—	—

注意　実験値であり、製品の性能を保証するものではありません。
使用に関しては実際にテストを行い、十分に安全を確認する事をおすすめします。

スリットダンパー セパレートダンパー 両面テープ付使用時のご注意

1．貼り付け時のご注意

1.貼り付ける場所の表面の油分、水分、埃等を除去して下さい。接着しにくい材質等必要に応じてプライマー処理を施して下さい。アセトン等の溶剤での洗浄が効果的ですが、プラスチック類や塗装面を傷めるのでご注意下さい。

2.プレス又はローラー等の治具で50N／cm²以上の圧力をかけて接着して下さい。

3.接着直後には最終接着強度の約1／3の強度が得られますが、最終接着強度に達するには72時間程度かかります。(図)

4.温度が低い(5℃以下)場合、初期接着力は低下しますが、温度の上昇とともに接着力は回復します。すぐに高い接着力が必要な場合はダンパーと貼り付け箇所をあたためることをおすすめします。

5.貼り直しをされますと接着力が低下し、接着不良の原因となるのでおやめ下さい。

6.保管は直射日光を避けた室内でおこない、セパレーター(剥離紙)が剥がれないようにご注意下さい。

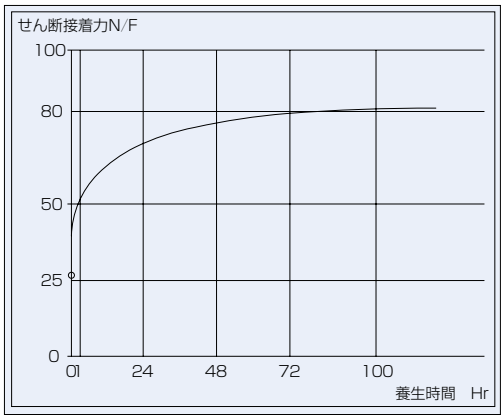

図　養生時間と接着強度

2．接着特性

９０度方向剥離力	N/cm	23
T型剥離力	N/cm	12
せん断接着力	N/cm²	81
引張り接着力	N/cm²	32

3．材質別接着力（９０度方向剥離力）

被着体材質	９０度方向剥離力 N/cm
ステンレス(SUS304　BA)	23
スチール(SPCC　SB)	22
アルミニウム(A1050　P)	14
ペンタイト鋼板	24
アクリル樹脂	15
ABS樹脂	16
硬質塩ビ樹脂	13

注 意　実験値であり、製品の性能を保証するものではありません。
使用に関しては実際にテストを行い、十分に安全を確認する事をおすすめします。



機械要素部品カタログ

MACHINE PARTS CATALOG

シム・スペーサー

SHIM・SPACER

株式会社 岩田製作所

シム・スペーサー
ワッシャー
エンドプレート
シムリング
シムリング 板厚セット
シムCタイプ
フランジ用 シムリング
キー逃がし溝付 シムリング
アライメントシム
ベース用シム (1溝)
ベース用シム (2溝)
ベース用シム (1穴)
ベース用シム (2穴)
ベース用シム (4穴)
シムボックス
シムプレート
テーパー角座金
追加工
オプション
技術資料

■ シムリング

シムリング	シムリング 板厚セット	シムリング/ ラミネートタイプ	シムCタイプ	フランジ用シムリング
▶詳しくはこちら	▶詳しくはこちら	▶詳しくはこちら	▶詳しくはこちら	▶詳しくはこちら



■ シムリング ■ ベース用シム

キー逃がし溝付 シムリング	アライメントシム	ベース用シム(1溝)	ベース用シム(1溝)/ ラミネートタイプ	ベース用シム(1溝)/ 端面ラミネートタイプ
▶詳しくはこちら	▶詳しくはこちら	▶詳しくはこちら	▶詳しくはこちら	▶詳しくはこちら



■ ベース用シム

ベース用シム(2溝)	ベース用シム(2溝)/ ラミネートタイプ	ベース用シム(1穴)	ベース用シム(1穴)/ ラミネートタイプ	ベース用シム(2穴)
▶詳しくはこちら	▶詳しくはこちら	▶詳しくはこちら	▶詳しくはこちら	▶詳しくはこちら

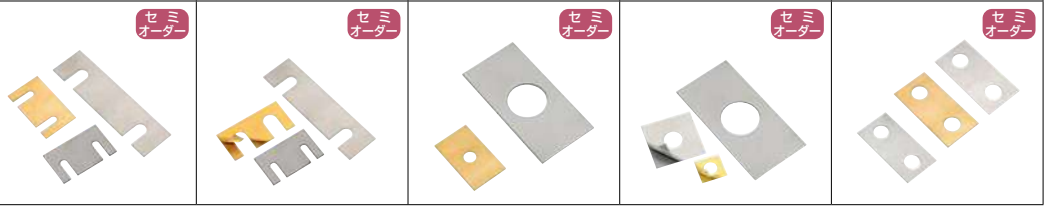

■ ベース用シム ■ シムボックス ■ シムプレート

ベース用シム(2穴)/ ラミネートタイプ	ベース用シム(4穴)	シムボックス (幅:10～100mm)	シムボックス (幅:150mm)	シムプレート/ シムプレート粘着剤付
▶詳しくはこちら	▶詳しくはこちら	▶詳しくはこちら	▶詳しくはこちら	▶詳しくはこちら



■ シムプレート ■ 座金 ■ 追加工

シムプレート　定尺	シムプレート	シムプレート/ ラミネートタイプ	テーパー角座金	穴・溝 追加工
▶詳しくはこちら	▶詳しくはこちら	▶詳しくはこちら	▶詳しくはこちら	▶詳しくはこちら



■ オプション

レーザーマーキング	スタンプマーキング	黒染め	粘着剤塗布
▶詳しくはこちら	▶詳しくはこちら	▶詳しくはこちら	▶詳しくはこちら
			

■ 技術資料

▶詳しくはこちら



ラインアップ紹介



シムリング

セミオーダー

材質：鉄
　　焼入鋼
　　ステンレス
　　真鍮
　　銅
　　アルミ
板厚：0.01mm～6.0mm
形状：リング・ベアリング用・フランジ用・C型・キー逃がし溝

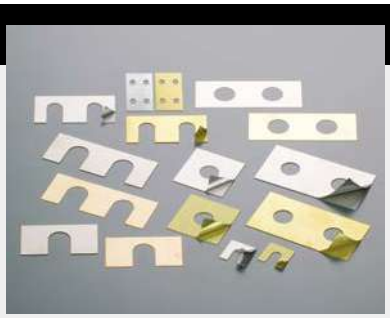

ベース用シム

セミオーダー

材質：鉄
　　焼入鋼
　　ステンレス
　　真鍮
　　アルミ
板厚：0.05mm～6.0mm
形状：アライメントシム・モーターベース用・ピローブロック用
　　1溝・2溝・1穴・2穴・4穴



シムプレート・シムボックス

シムプレート セミオーダー

材質：鉄
　　焼入鋼
　　ステンレス
　　真鍮
　　銅
　　アルミ
板厚：0.025mm～6.0mm
　幅　：10mm～365mm

シムボックス

材質：鉄
　　ステンレス
　　真鍮
板厚：0.005mm～0.25mm
　幅　：10mm～150mm





ラミネートタイプ

材質：ステンレス/真鍮/アルミ
板厚：0.5、1.0mm

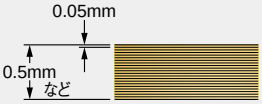

0.05mmの板を接着剤で貼り合わせた
ラミネートタイプ。カッターなどではく離
して、0.05mm単位の板厚調整が可能です。
国内唯一のラミネート（積層）シム標準品メーカーです。

米国航空宇宙規格 AMS-DTL-22499 準拠
ドイツ航空宇宙規格 LN29557準拠（アルミは除く）

MARTIN Partner for Precision Laminum® m-TECH'L

サービス紹介

オプション

レーザーマーキング 詳しくはこちら



板厚や部品番号などをレーザーマーキングします。

スタンプマーキング 詳しくはこちら



板厚のみ金属用インキを使用しマーキングします。

黒染め 詳しくはこちら

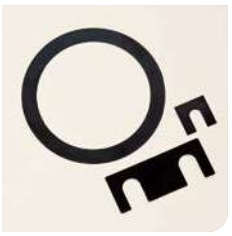

黒染め処理を行います。

粘着剤塗布 詳しくはこちら

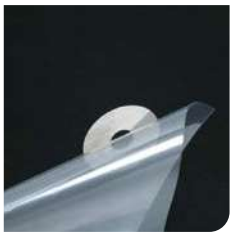

仮止め用の粘着剤を塗布します。

当日出荷サービス

「標準品にないけど、すぐに欲しい!」というご要望にお応えし、
セミオーダー品(ラミネートタイプを除く)を**当日出荷**いたします。

※12:00(正午)までのご注文に限ります。
※通常翌日出荷

品番…EX1000
価格…1000円／回
ご注文の点数、数量に関係なく、1回のご依頼につき1000円となります。

[発送について]

・運送会社やお届け時間のご指定などについてはお問い合わせください。
なお、ご注文内容により、送料をご請求する場合がございます。
詳しくは弊社営業部までお問い合わせください。

[注文例]

注文書(例)

品番	数量	単価
FRS-3-20-0.05	1	○○○円
FRF-10-50-0.1	50	○○○円
EX1000	1	1,000円

アプリケーション紹介

シム・スペーサー

ベアリング用シムリング

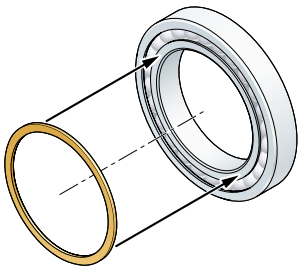

ベアリング内輪、外輪

シムCタイプ

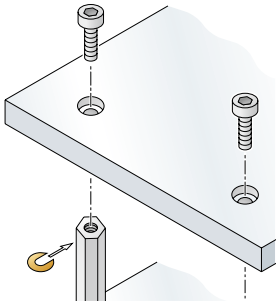

シャフト端部

フランジ用シムリング

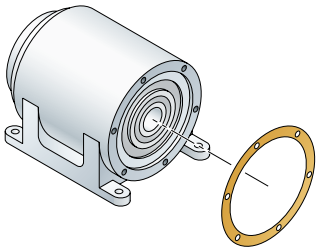

減速機など

ベース用シム（1穴）

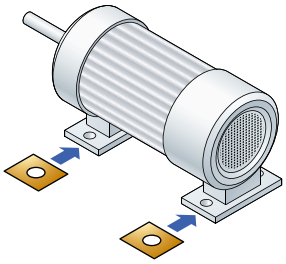

モーターの高さ調整

ベース用シム（1溝）

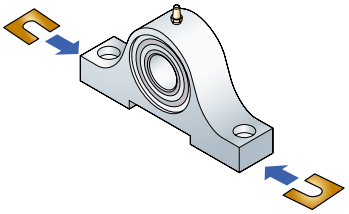

ピローの高さ調整

ベース用シム（2溝）

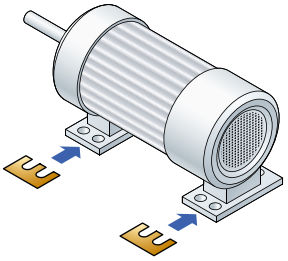

モーターの高さ調整

アライメントシム

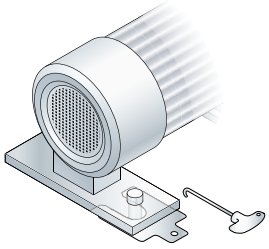

アライメントシムの引き抜きには
市販のスプリングフックツール等
がご利用いただけます。
※穴径φ5

シム·スペーサー
ワッシャー
エンドプレート
シムリング
シムリング 板厚セット
シムCタイプ
フランジ用 シムリング
キー逃がし溝付 シムリング
アライメントシム
ベース用シム (1溝)
ベース用シム (2溝)
ベース用シム (1穴)
ベース用シム (2穴)
ベース用シム (4穴)
シムボックス
シムプレート
テーパー角座金
追加工
オプション
技術資料

■ ベアリング用シムリング選定表

ベアリングの内輪·外輪寸法に合わせた、隙間調整用のリング型スペーサーです。

単位 ：mm

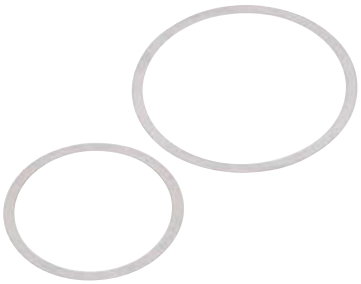

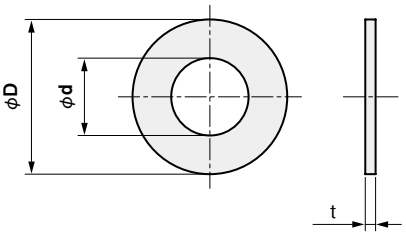

内輪用

対応ベアリング	内径 φd	外径 φD	掲載先
607 627	7	10	▶こちら
609 629	9	13	▶こちら
6000 6800 6900	10	14	▶こちら
6200 6300	10	16	▶こちら
6801	12	14	▶こちら
6001 6801 6901	12	16	▶こちら
6201 6301	12	18	▶こちら
6802 6902	15	17	▶こちら
6002 6802 6902	15	18	▶こちら
6202 6302	15	21	▶こちら
6803	17	19	▶こちら
6003 6803 6903	17	21	▶こちら
6203 6303	17	22	▶こちら

対応ベアリング	内径 φd	外径 φD	掲載先
6804	20	22	▶こちら
6004 6804 6904	20	24	▶こちら
6204 6304	20	28	▶こちら
6805 6905	25	28	▶こちら
6005 6205 6805 6905	25	30	▶こちら
6305	25	35	▶こちら
6906	30	32	▶こちら
6006 6806 6906	30	35	▶こちら
6206 6306	30	40	▶こちら
6010	50	55	▶こちら
6311	55	65	▶こちら
6212	60	72	▶こちら

セミオーダー	オプション		
	レーザーマーキング	スタンプマーキング	仮止め用粘着剤付
▶詳しくはこちらから	▶詳しくはこちらから	▶詳しくはこちらから	▶詳しくはこちらから

外輪用

対応ベアリング	内径 φd	外径 φD	掲載先
606	12	17	▶こちら
635 626 698 6800	13	19	▶こちら
6801	15	21	▶こちら
6800	16	19	▶こちら
636 608 6900	16	22	▶こちら ラミネート ▶こちら
628 6901 6802	18	24	▶こちら ラミネート ▶こちら
6000 6803	20	26	▶こちら ラミネート ▶こちら
638 6001 6902	21	28	▶こちら ラミネート ▶こちら
6803	22	26	▶こちら
6200 6903	23	30	▶こちら ラミネート ▶こちら
6201 6002 6804	25	32	▶こちら ラミネート ▶こちら
6300 6202 6003	28	35	▶こちら ラミネート ▶こちら
6301 6904 6805	29	37	▶こちら ラミネート ▶こちら

対応ベアリング	内径 φd	外径 φD	掲載先
6805	32	37	▶こちら
6203	32	40	▶こちら ラミネート ▶こちら
6302 6004 6905 6806	35	42	▶こちら ラミネート ▶こちら
6303 6204 6005 6906 6807	40	47	▶こちら ラミネート ▶こちら
6304 6205	42	52	▶こちら ラミネート ▶こちら
6006 6907	47	55	▶こちら ラミネート ▶こちら
6305 6206 6007 6908	52	62	▶こちら ラミネート ▶こちら
6009	60	75	▶こちら
6008 6909	62	68	▶こちら
6306 6207	62	72	▶こちら ラミネート ▶こちら
6307 6208 6010	65	80	▶こちら
6209	65	85	▶こちら

※調整に便利なラミネートタイプはP.153

シム・スペーサー

シムリング ノーマル

当日出荷 受付16時 | RoHS 10物質 | CAD 3D

隙間調整用のリング型スペーサーです。
1枚からご購入いただけます。



単位 ：mm

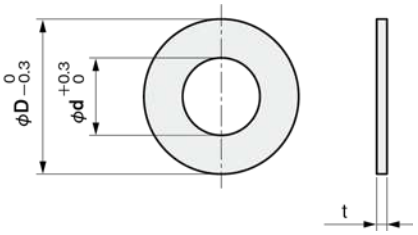

■材料スペック表(材質·板厚·板厚公差)

材質＼板厚(mm)	t 0.01	t 0.02	t 0.03	t 0.05	t 0.1	t 0.15	t 0.2	t 0.3	t 0.5	t 1.0
鉄(SPCC相当)	–	–	–	–	±0.03	±0.03	±0.03	±0.04	±0.05	±0.08
ステンレス(SUS304)	±0.003	±0.003	±0.005	±0.005	±0.008	±0.008	±0.01	±0.015	±0.02	±0.035
真鍮(t 0.05~0.15:C2680、t 0.2~1.0:C2801)	–	–	–	±0.005	±0.02	±0.02	±0.02	±0.03	±0.04	±0.05

注文例

●10枚入の場合

品番 R 材質 内径φd 外径φD 板厚t

RF002004010

材質: 鉄、内径: φ2、外径: φ4、
板厚: 0.1の場合

●1枚単位の場合

品番 BR 材質 内径φd 外径φD 板厚t

BRF002004010

材質: 鉄、内径: φ2、外径: φ4、
板厚: 0.1の場合

アイボルトの角度調整として使用する場合は、下表を参考にしてください。

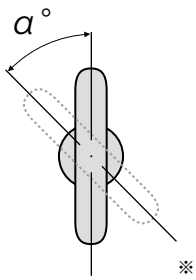

※アイボルトを上から見た図

■アイボルトの調整角度表(目安)

対象アイボルト ねじサイズ	ねじピッチ	内径 φd	外径 φD	アイボルト調整角度 α									
				t 0.01	t 0.02	t 0.03	t 0.05	t 0.1	t 0.15	t 0.2	t 0.3	t 0.5	t 1.0
M8	1.25	9	15	2.9°	5.8°	8.6°	14°	29°	43°	58°	86°	144°	288°
M10	1.5	11	19	2.4°	4.8°	7.2°	12°	24°	36°	48°	72°	120°	240°
M12	1.75	13	24	2.1°	4.1°	6.2°	10°	21°	31°	41°	62°	103°	206°
M16	2.0	18	29	1.8°	3.6°	5.4°	9.0°	18°	27°	36°	54°	90°	180°
M20	2.5	23	34	1.4°	2.9°	4.3°	7.2°	14°	22°	29°	43°	72°	144°
M24	3.0	27	44	1.2°	2.4°	3.6°	6.0°	12°	18°	24°	36°	60°	120°
M30	3.5	34	58	1.0°	2.1°	3.1°	5.1°	10°	15°	21°	31°	51°	103°

※表の調整角度は計算上の数値であり、実際のものとは異なる可能性がございます。

シム・スペーサーの
詳細はこちら▶

内径 φd	外径 φD	板厚 t	10枚入 品番 □：材質記号 鉄F、ステンレスS、真鍮B	10枚入 材質/表面処理 鉄 RF	10枚入 材質/表面処理 ステンレス RS	10枚入 材質/表面処理 真鍮 RB	1枚単位 品番 □：材質記号 鉄F、ステンレスS、真鍮B	1枚単位 材質/表面処理 鉄 BRF	1枚単位 材質/表面処理 ステンレス BRS	1枚単位 材質/表面処理 真鍮 BRB
2	3	0.01	RS002003001	—	●	—	BRS002003001	—	●	—
		0.02	RS002003002	—	●	—	BRS002003002	—	●	—
		0.03	RS002003003	—	●	—	BRS002003003	—	●	—
		0.05	RS002003005	—	●	—	BRS002003005	—	●	—
		0.1	RS002003010	—	●	—	BRS002003010	—	●	—
		0.15	RS002003015	—	●	—	BRS002003015	—	●	—
		0.2	RS002003020	—	●	—	BRS002003020	—	●	—
		0.3	RS002003030	—	●	—	BRS002003030	—	●	—
	4 5 6	0.01	RS002___001	—	●	—	BRS002___001	—	●	—
		0.02	RS002___002	—	●	—	BRS002___002	—	●	—
		0.03	RS002___003	—	●	—	BRS002___003	—	●	—
		0.05	R□002___005	—	●	●	BR□002___005	—	●	●
		0.1	R□002___010	●	●	●	BR□002___010	●	●	●
		0.15	R□002___015	●	●	●	BR□002___015	●	●	●
		0.2	R□002___020	●	●	●	BR□002___020	●	●	●
		0.3	R□002___030	●	●	●	BR□002___030	●	●	●
		0.5	R□002___050	●	●	●	BR□002___050	●	●	●
		1.0	R□002___100	●	●	●	BR□002___100	●	●	●
3	4	0.01	RS003004001	—	●	—	BRS003004001	—	●	—
		0.02	RS003004002	—	●	—	BRS003004002	—	●	—
		0.03	RS003004003	—	●	—	BRS003004003	—	●	—
		0.05	RS003004005	—	●	—	BRS003004005	—	●	—
		0.1	RS003004010	—	●	—	BRS003004010	—	●	—
		0.15	RS003004015	—	●	—	BRS003004015	—	●	—
		0.2	RS003004020	—	●	—	BRS003004020	—	●	—
		0.3	RS003004030	—	●	—	BRS003004030	—	●	—
	5 6 7 8 9 10	0.01	RS003___001	—	●	—	BRS003___001	—	●	—
		0.02	RS003___002	—	●	—	BRS003___002	—	●	—
		0.03	RS003___003	—	●	—	BRS003___003	—	●	—
		0.05	R□003___005	—	●	●	BR□003___005	—	●	●
		0.1	R□003___010	●	●	●	BR□003___010	●	●	●
		0.15	R□003___015	●	●	●	BR□003___015	●	●	●
		0.2	R□003___020	●	●	●	BR□003___020	●	●	●
		0.3	R□003___030	●	●	●	BR□003___030	●	●	●
		0.5	R□003___050	●	●	●	BR□003___050	●	●	●
		1.0	R□003___100	●	●	●	BR□003___100	●	●	●

内径 φd	外径 φD	板厚 t	10枚入 品番 □：材質記号 鉄F、ステンレスS、真鍮B	10枚入 材質/表面処理 鉄 R F	10枚入 材質/表面処理 ステンレス R S	10枚入 材質/表面処理 真鍮 R B	1枚単位 品番 □：材質記号 鉄F、ステンレスS、真鍮B	1枚単位 材質/表面処理 鉄 BR F	1枚単位 材質/表面処理 ステンレス BR S	1枚単位 材質/表面処理 真鍮 BR B
4	5	0.01	RS004005001	—	●	—	BRS004005001	—	●	—
		0.02	RS004005002	—	●	—	BRS004005002	—	●	—
		0.03	RS004005003	—	●	—	BRS004005003	—	●	—
		0.05	RS004005005	—	●	—	BRS004005005	—	●	—
		0.1	RS004005010	—	●	—	BRS004005010	—	●	—
		0.15	RS004005015	—	●	—	BRS004005015	—	●	—
		0.2	RS004005020	—	●	—	BRS004005020	—	●	—
		0.3	RS004005030	—	●	—	BRS004005030	—	●	—
	6 7 8 9 10 12 13	0.01	RS004___001	—	●	—	BRS004___001	—	●	—
		0.02	RS004___002	—	●	—	BRS004___002	—	●	—
		0.03	RS004___003	—	●	—	BRS004___003	—	●	—
		0.05	R□004___005	—	●	●	BR□004___005	—	●	●
		0.1	R□004___010	●	●	●	BR□004___010	●	●	●
		0.15	R□004___015	●	●	●	BR□004___015	●	●	●
		0.2	R□004___020	●	●	●	BR□004___020	●	●	●
		0.3	R□004___030	●	●	●	BR□004___030	●	●	●
		0.5	R□004___050	●	●	●	BR□004___050	●	●	●
		1.0	R□004___100	●	●	●	BR□004___100	●	●	●
5	7 8 9 10 12 13 14 15 16	0.01	RS005___001	—	●	—	BRS005___001	—	●	—
		0.02	RS005___002	—	●	—	BRS005___002	—	●	—
		0.03	RS005___003	—	●	—	BRS005___003	—	●	—
		0.05	R□005___005	—	●	●	BR□005___005	—	●	●
		0.1	R□005___010	●	●	●	BR□005___010	●	●	●
		0.15	R□005___015	●	●	●	BR□005___015	●	●	●
		0.2	R□005___020	●	●	●	BR□005___020	●	●	●
		0.3	R□005___030	●	●	●	BR□005___030	●	●	●
		0.5	R□005___050	●	●	●	BR□005___050	●	●	●
		1.0	R□005___100	●	●	●	BR□005___100	●	●	●
6	8 9 10 12 13 14 15 16 18	0.01	RS006___001	—	●	—	BRS006___001	—	●	—
		0.02	RS006___002	—	●	—	BRS006___002	—	●	—
		0.03	RS006___003	—	●	—	BRS006___003	—	●	—
		0.05	R□006___005	—	●	●	BR□006___005	—	●	●
		0.1	R□006___010	●	●	●	BR□006___010	●	●	●
		0.15	R□006___015	●	●	●	BR□006___015	●	●	●
		0.2	R□006___020	●	●	●	BR□006___020	●	●	●
		0.3	R□006___030	●	●	●	BR□006___030	●	●	●
		0.5	R□006___050	●	●	●	BR□006___050	●	●	●
		1.0	R□006___100	●	●	●	BR□006___100	●	●	●

シム・スペーサーの
詳細はこちら▶

内径 φd	外径 φD	板厚 t	10枚入 品番 □：材質記号 鉄F、ステンレスS、真鍮B	10枚入 材質/表面処理 鉄 RF	10枚入 材質/表面処理 ステンレス RS	10枚入 材質/表面処理 真鍮 RB	1枚単位 品番 □：材質記号 鉄F、ステンレスS、真鍮B	1枚単位 材質/表面処理 鉄 BRF	1枚単位 材質/表面処理 ステンレス BRS	1枚単位 材質/表面処理 真鍮 BRB
7	10	0.01	RS007010001	—	●	—	BRS007010001	—	●	—
		0.02	RS007010002	—	●	—	BRS007010002	—	●	—
		0.03	RS007010003	—	●	—	BRS007010003	—	●	—
		0.05	R□007010005	—	●	●	BR□007010005	—	●	●
		0.1	R□007010010	●	●	●	BR□007010010	●	●	●
		0.15	R□007010015	●	●	●	BR□007010015	●	●	●
		0.2	R□007010020	●	●	●	BR□007010020	●	●	●
		0.3	R□007010030	●	●	●	BR□007010030	●	●	●
		0.5	R□007010050	●	●	●	BR□007010050	●	●	●
		1.0	R□007010100	●	●	●	BR□007010100	●	●	●
8	10 12 13 14 15 16 18 20	0.01	RS008___001	—	●	—	BRS008___001	—	●	—
		0.02	RS008___002	—	●	—	BRS008___002	—	●	—
		0.03	RS008___003	—	●	—	BRS008___003	—	●	—
		0.05	R□008___005	—	●	●	BR□008___005	—	●	●
		0.1	R□008___010	●	●	●	BR□008___010	●	●	●
		0.15	R□008___015	●	●	●	BR□008___015	●	●	●
		0.2	R□008___020	●	●	●	BR□008___020	●	●	●
		0.3	R□008___030	●	●	●	BR□008___030	●	●	●
		0.5	R□008___050	●	●	●	BR□008___050	●	●	●
		1.0	R□008___100	●	●	●	BR□008___100	●	●	●
9	13 15	0.01	RS009___001	—	●	—	BRS009___001	—	●	—
		0.02	RS009___002	—	●	—	BRS009___002	—	●	—
		0.03	RS009___003	—	●	—	BRS009___003	—	●	—
		0.05	R□009___005	—	●	●	BR□009___005	—	●	●
		0.1	R□009___010	●	●	●	BR□009___010	●	●	●
		0.15	R□009___015	●	●	●	BR□009___015	●	●	●
		0.2	R□009___020	●	●	●	BR□009___020	●	●	●
		0.3	R□009___030	●	●	●	BR□009___030	●	●	●
		0.5	R□009___050	●	●	●	BR□009___050	●	●	●
		1.0	R□009___100	●	●	●	BR□009___100	●	●	●
10	12 13 14 15 16 18 20	0.01	RS010___001	—	●	—	BRS010___001	—	●	—
		0.02	RS010___002	—	●	—	BRS010___002	—	●	—
		0.03	RS010___003	—	●	—	BRS010___003	—	●	—
		0.05	R□010___005	—	●	●	BR□010___005	—	●	●
		0.1	R□010___010	●	●	●	BR□010___010	●	●	●
		0.15	R□010___015	●	●	●	BR□010___015	●	●	●
		0.2	R□010___020	●	●	●	BR□010___020	●	●	●
		0.3	R□010___030	●	●	●	BR□010___030	●	●	●
		0.5	R□010___050	●	●	●	BR□010___050	●	●	●
		1.0	R□010___100	●	●	●	BR□010___100	●	●	●

内径 φd	外径 φD	板厚 t	10枚入				1枚単位			
			品番	材質/表面処理			品番	材質/表面処理		
			□：材質記号 鉄F、ステンレスS、真鍮B	鉄 RF	ステンレス RS	真鍮 RB	□：材質記号 鉄F、ステンレスS、真鍮B	鉄 BRF	ステンレス BRS	真鍮 BRB
11	19	0.01	RS011019001	—	●	—	BRS011019001	—	●	—
		0.02	RS011019002	—	●	—	BRS011019002	—	●	—
		0.03	RS011019003	—	●	—	BRS011019003	—	●	—
		0.05	R□011019005	—	●	●	BR□011019005	—	●	●
		0.1	R□011019010	●	●	●	BR□011019010	●	●	●
		0.15	R□011019015	●	●	●	BR□011019015	●	●	●
		0.2	R□011019020	●	●	●	BR□011019020	●	●	●
		0.3	R□011019030	●	●	●	BR□011019030	●	●	●
		0.5	R□011019050	●	●	●	BR□011019050	●	●	●
		1.0	R□011019100	●	●	●	BR□011019100	●	●	●
12	14 15 16 17 18 20 21 22	0.01	RS012___001	—	●	—	BRS012___001	—	●	—
		0.02	RS012___002	—	●	—	BRS012___002	—	●	—
		0.03	RS012___003	—	●	—	BRS012___003	—	●	—
		0.05	R□012___005	—	●	●	BR□012___005	—	●	●
		0.1	R□012___010	●	●	●	BR□012___010	●	●	●
		0.15	R□012___015	●	●	●	BR□012___015	●	●	●
		0.2	R□012___020	●	●	●	BR□012___020	●	●	●
		0.3	R□012___030	●	●	●	BR□012___030	●	●	●
		0.5	R□012___050	●	●	●	BR□012___050	●	●	●
		1.0	R□012___100	●	●	●	BR□012___100	●	●	●
13	19 24	0.01	RS013___001	—	●	—	BRS013___001	—	●	—
		0.02	RS013___002	—	●	—	BRS013___002	—	●	—
		0.03	RS013___003	—	●	—	BRS013___003	—	●	—
		0.05	R□013___005	—	●	●	BR□013___005	—	●	●
		0.1	R□013___010	●	●	●	BR□013___010	●	●	●
		0.15	R□013___015	●	●	●	BR□013___015	●	●	●
		0.2	R□013___020	●	●	●	BR□013___020	●	●	●
		0.3	R□013___030	●	●	●	BR□013___030	●	●	●
		0.5	R□013___050	●	●	●	BR□013___050	●	●	●
		1.0	R□013___100	●	●	●	BR□013___100	●	●	●
15	17 18 20 21 22 24	0.01	RS015___001	—	●	—	BRS015___001	—	●	—
		0.02	RS015___002	—	●	—	BRS015___002	—	●	—
		0.03	RS015___003	—	●	—	BRS015___003	—	●	—
		0.05	R□015___005	—	●	●	BR□015___005	—	●	●
		0.1	R□015___010	●	●	●	BR□015___010	●	●	●
		0.15	R□015___015	●	●	●	BR□015___015	●	●	●
		0.2	R□015___020	●	●	●	BR□015___020	●	●	●
		0.3	R□015___030	●	●	●	BR□015___030	●	●	●
		0.5	R□015___050	●	●	●	BR□015___050	●	●	●
		1.0	R□015___100	●	●	●	BR□015___100	●	●	●

シム・スペーサーの
詳細はこちら▶

内径 φd	外径 φD	板厚 t	10枚入 品番 □：材質記号 鉄F、ステンレスS、真鍮B	10枚入 材質/表面処理 鉄 RF	10枚入 材質/表面処理 ステンレス RS	10枚入 材質/表面処理 真鍮 RB	1枚単位 品番 □：材質記号 鉄F、ステンレスS、真鍮B	1枚単位 材質/表面処理 鉄 BRF	1枚単位 材質/表面処理 ステンレス BRS	1枚単位 材質/表面処理 真鍮 BRB
16	19 20 21 22 24 28	0.01	RS016___001	—	●	—	BRS016___001	—	●	—
		0.02	RS016___002	—	●	—	BRS016___002	—	●	—
		0.03	RS016___003	—	●	—	BRS016___003	—	●	—
		0.05	R□016___005	—	●	●	BR□016___005	—	●	●
		0.1	R□016___010	●	●	●	BR□016___010	●	●	●
		0.15	R□016___015	●	●	●	BR□016___015	●	●	●
		0.2	R□016___020	●	●	●	BR□016___020	●	●	●
		0.3	R□016___030	●	●	●	BR□016___030	●	●	●
		0.5	R□016___050	●	●	●	BR□016___050	●	●	●
		1.0	R□016___100	●	●	●	BR□016___100	●	●	●
17	19 20 21 22 24 28 30 32	0.01	RS017___001	—	●	—	BRS017___001	—	●	—
		0.02	RS017___002	—	●	—	BRS017___002	—	●	—
		0.03	RS017___003	—	●	—	BRS017___003	—	●	—
		0.05	R□017___005	—	●	●	BR□017___005	—	●	●
		0.1	R□017___010	●	●	●	BR□017___010	●	●	●
		0.15	R□017___015	●	●	●	BR□017___015	●	●	●
		0.2	R□017___020	●	●	●	BR□017___020	●	●	●
		0.3	R□017___030	●	●	●	BR□017___030	●	●	●
		0.5	R□017___050	●	●	●	BR□017___050	●	●	●
		1.0	R□017___100	●	●	●	BR□017___100	●	●	●
18	24 29	0.01	RS018___001	—	●	—	BRS018___001	—	●	—
		0.02	RS018___002	—	●	—	BRS018___002	—	●	—
		0.03	RS018___003	—	●	—	BRS018___003	—	●	—
		0.05	R□018___005	—	●	●	BR□018___005	—	●	●
		0.1	R□018___010	●	●	●	BR□018___010	●	●	●
		0.15	R□018___015	●	●	●	BR□018___015	●	●	●
		0.2	R□018___020	●	●	●	BR□018___020	●	●	●
		0.3	R□018___030	●	●	●	BR□018___030	●	●	●
		0.5	R□018___050	●	●	●	BR□018___050	●	●	●
		1.0	R□018___100	●	●	●	BR□018___100	●	●	●
20	22 24 26 28 30 32 35 40	0.01	RS020___001	—	●	—	BRS020___001	—	●	—
		0.02	RS020___002	—	●	—	BRS020___002	—	●	—
		0.03	RS020___003	—	●	—	BRS020___003	—	●	—
		0.05	R□020___005	—	●	●	BR□020___005	—	●	●
		0.1	R□020___010	●	●	●	BR□020___010	●	●	●
		0.15	R□020___015	●	●	●	BR□020___015	●	●	●
		0.2	R□020___020	●	●	●	BR□020___020	●	●	●
		0.3	R□020___030	●	●	●	BR□020___030	●	●	●
		0.5	R□020___050	●	●	●	BR□020___050	●	●	●
		1.0	R□020___100	●	●	●	BR□020___100	●	●	●

内径 φd	外径 φD	板厚 t	10枚入 品番 □：材質記号 鉄F、ステンレスS、真鍮B	10枚入 材質/表面処理 鉄 RF	10枚入 材質/表面処理 ステンレス RS	10枚入 材質/表面処理 真鍮 RB	1枚単位 品番 □：材質記号 鉄F、ステンレスS、真鍮B	1枚単位 材質/表面処理 鉄 BRF	1枚単位 材質/表面処理 ステンレス BRS	1枚単位 材質/表面処理 真鍮 BRB
21	28	0.01	RS021028001	—	●	—	BRS021028001	—	●	—
		0.02	RS021028002	—	●	—	BRS021028002	—	●	—
		0.03	RS021028003	—	●	—	BRS021028003	—	●	—
		0.05	R□021028005	—	●	●	BR□021028005	—	●	●
		0.1	R□021028010	●	●	●	BR□021028010	●	●	●
		0.15	R□021028015	●	●	●	BR□021028015	●	●	●
		0.2	R□021028020	●	●	●	BR□021028020	●	●	●
		0.3	R□021028030	●	●	●	BR□021028030	●	●	●
		0.5	R□021028050	●	●	●	BR□021028050	●	●	●
		1.0	R□021028100	●	●	●	BR□021028100	●	●	●
22	26 28 30 32 35 40	0.01	RS022___001	—	●	—	BRS022___001	—	●	—
		0.02	RS022___002	—	●	—	BRS022___002	—	●	—
		0.03	RS022___003	—	●	—	BRS022___003	—	●	—
		0.05	R□022___005	—	●	●	BR□022___005	—	●	●
		0.1	R□022___010	●	●	●	BR□022___010	●	●	●
		0.15	R□022___015	●	●	●	BR□022___015	●	●	●
		0.2	R□022___020	●	●	●	BR□022___020	●	●	●
		0.3	R□022___030	●	●	●	BR□022___030	●	●	●
		0.5	R□022___050	●	●	●	BR□022___050	●	●	●
		1.0	R□022___100	●	●	●	BR□022___100	●	●	●
23	30 34	0.01	RS023___001	—	●	—	BRS023___001	—	●	—
		0.02	RS023___002	—	●	—	BRS023___002	—	●	—
		0.03	RS023___003	—	●	—	BRS023___003	—	●	—
		0.05	R□023___005	—	●	●	BR□023___005	—	●	●
		0.1	R□023___010	●	●	●	BR□023___010	●	●	●
		0.15	R□023___015	●	●	●	BR□023___015	●	●	●
		0.2	R□023___020	●	●	●	BR□023___020	●	●	●
		0.3	R□023___030	●	●	●	BR□023___030	●	●	●
		0.5	R□023___050	●	●	●	BR□023___050	●	●	●
		1.0	R□023___100	●	●	●	BR□023___100	●	●	●
25	28 30 32 35 40 42	0.01	RS025___001	—	●	—	BRS025___001	—	●	—
		0.02	RS025___002	—	●	—	BRS025___002	—	●	—
		0.03	RS025___003	—	●	—	BRS025___003	—	●	—
		0.05	R□025___005	—	●	●	BR□025___005	—	●	●
		0.1	R□025___010	●	●	●	BR□025___010	●	●	●
		0.15	R□025___015	●	●	●	BR□025___015	●	●	●
		0.2	R□025___020	●	●	●	BR□025___020	●	●	●
		0.3	R□025___030	●	●	●	BR□025___030	●	●	●
		0.5	R□025___050	●	●	●	BR□025___050	●	●	●
		1.0	R□025___100	●	●	●	BR□025___100	●	●	●

シム・スペーサーの
詳細はこちら▶

内径 φd	外径 φD	板厚 t	10枚入 品番 □：材質記号 鉄F、ステンレスS、真鍮B	10枚入 材質/表面処理 鉄 RF	10枚入 材質/表面処理 ステンレス RS	10枚入 材質/表面処理 真鍮 RB	1枚単位 品番 □：材質記号 鉄F、ステンレスS、真鍮B	1枚単位 材質/表面処理 鉄 BRF	1枚単位 材質/表面処理 ステンレス BRS	1枚単位 材質/表面処理 真鍮 BRB
27	44	0.01	RS027044001	—	●	—	BRS027044001	—	●	—
		0.02	RS027044002	—	●	—	BRS027044002	—	●	—
		0.03	RS027044003	—	●	—	BRS027044003	—	●	—
		0.05	R□027044005	—	●	●	BR□027044005	—	●	●
		0.1	R□027044010	●	●	●	BR□027044010	●	●	●
		0.15	R□027044015	●	●	●	BR□027044015	●	●	●
		0.2	R□027044020	●	●	●	BR□027044020	●	●	●
		0.3	R□027044030	●	●	●	BR□027044030	●	●	●
		0.5	R□027044050	●	●	●	BR□027044050	●	●	●
		1.0	R□027044100	●	●	●	BR□027044100	●	●	●
28	32 35 40 42 45	0.01	RS028___001	—	●	—	BRS028___001	—	●	—
		0.02	RS028___002	—	●	—	BRS028___002	—	●	—
		0.03	RS028___003	—	●	—	BRS028___003	—	●	—
		0.05	R□028___005	—	●	●	BR□028___005	—	●	●
		0.1	R□028___010	●	●	●	BR□028___010	●	●	●
		0.15	R□028___015	●	●	●	BR□028___015	●	●	●
		0.2	R□028___020	●	●	●	BR□028___020	●	●	●
		0.3	R□028___030	●	●	●	BR□028___030	●	●	●
		0.5	R□028___050	●	●	●	BR□028___050	●	●	●
		1.0	R□028___100	●	●	●	BR□028___100	●	●	●
29	37	0.01	RS029037001	—	●	—	BRS029037001	—	●	—
		0.02	RS029037002	—	●	—	BRS029037002	—	●	—
		0.03	RS029037003	—	●	—	BRS029037003	—	●	—
		0.05	R□029037005	—	●	●	BR□029037005	—	●	●
		0.1	R□029037010	●	●	●	BR□029037010	●	●	●
		0.15	R□029037015	●	●	●	BR□029037015	●	●	●
		0.2	R□029037020	●	●	●	BR□029037020	●	●	●
		0.3	R□029037030	●	●	●	BR□029037030	●	●	●
		0.5	R□029037050	●	●	●	BR□029037050	●	●	●
		1.0	R□029037100	●	●	●	BR□029037100	●	●	●
30	32 35 40 42 45 50	0.01	RS030___001	—	●	—	BRS030___001	—	●	—
		0.02	RS030___002	—	●	—	BRS030___002	—	●	—
		0.03	RS030___003	—	●	—	BRS030___003	—	●	—
		0.05	R□030___005	—	●	●	BR□030___005	—	●	●
		0.1	R□030___010	●	●	●	BR□030___010	●	●	●
		0.15	R□030___015	●	●	●	BR□030___015	●	●	●
		0.2	R□030___020	●	●	●	BR□030___020	●	●	●
		0.3	R□030___030	●	●	●	BR□030___030	●	●	●
		0.5	R□030___050	●	●	●	BR□030___050	●	●	●
		1.0	R□030___100	●	●	●	BR□030___100	●	●	●

内径 φd	外径 φD	板厚 t	10枚入 品番 □：材質記号 鉄F、ステンレスS、真鍮B	10枚入 材質/表面処理 鉄 R F	10枚入 材質/表面処理 ステンレス R S	10枚入 材質/表面処理 真鍮 R B	1枚単位 品番 □：材質記号 鉄F、ステンレスS、真鍮B	1枚単位 材質/表面処理 鉄 BR F	1枚単位 材質/表面処理 ステンレス BR S	1枚単位 材質/表面処理 真鍮 BR B
32	37 40	0.01	RS032___001	—	●	—	BRS032___001	—	●	—
		0.02	RS032___002	—	●	—	BRS032___002	—	●	—
		0.03	RS032___003	—	●	—	BRS032___003	—	●	—
		0.05	R□032___005	—	●	●	BR□032___005	—	●	●
		0.1	R□032___010	●	●	●	BR□032___010	●	●	●
		0.15	R□032___015	●	●	●	BR□032___015	●	●	●
		0.2	R□032___020	●	●	●	BR□032___020	●	●	●
		0.3	R□032___030	●	●	●	BR□032___030	●	●	●
		0.5	R□032___050	●	●	●	BR□032___050	●	●	●
		1.0	R□032___100	●	●	●	BR□032___100	●	●	●
34	58	0.01	RS034058001	—	●	—	BRS034058001	—	●	—
		0.02	RS034058002	—	●	—	BRS034058002	—	●	—
		0.03	RS034058003	—	●	—	BRS034058003	—	●	—
		0.05	R□034058005	—	●	●	BR□034058005	—	●	●
		0.1	R□034058010	●	●	●	BR□034058010	●	●	●
		0.15	R□034058015	●	●	●	BR□034058015	●	●	●
		0.2	R□034058020	●	●	●	BR□034058020	●	●	●
		0.3	R□034058030	●	●	●	BR□034058030	●	●	●
		0.5	R□034058050	●	●	●	BR□034058050	●	●	●
		1.0	R□034058100	●	●	●	BR□034058100	●	●	●
35	42 45 50 55	0.01	RS035___001	—	●	—	BRS035___001	—	●	—
		0.02	RS035___002	—	●	—	BRS035___002	—	●	—
		0.03	RS035___003	—	●	—	BRS035___003	—	●	—
		0.05	R□035___005	—	●	●	BR□035___005	—	●	●
		0.1	R□035___010	●	●	●	BR□035___010	●	●	●
		0.15	R□035___015	●	●	●	BR□035___015	●	●	●
		0.2	R□035___020	●	●	●	BR□035___020	●	●	●
		0.3	R□035___030	●	●	●	BR□035___030	●	●	●
		0.5	R□035___050	●	●	●	BR□035___050	●	●	●
		1.0	R□035___100	●	●	●	BR□035___100	●	●	●
40	45 47 50 55 60	0.01	RS040___001	—	●	—	BRS040___001	—	●	—
		0.02	RS040___002	—	●	—	BRS040___002	—	●	—
		0.03	RS040___003	—	●	—	BRS040___003	—	●	—
		0.05	R□040___005	—	●	●	BR□040___005	—	●	●
		0.1	R□040___010	●	●	●	BR□040___010	●	●	●
		0.15	R□040___015	●	●	●	BR□040___015	●	●	●
		0.2	R□040___020	●	●	●	BR□040___020	●	●	●
		0.3	R□040___030	●	●	●	BR□040___030	●	●	●
		0.5	R□040___050	●	●	●	BR□040___050	●	●	●
		1.0	R□040___100	●	●	●	BR□040___100	●	●	●

シム・スペーサーの
詳細はこちら▶

内径 φd	外径 φD	板厚 t	10枚入				1枚単位			
			品番	材質/表面処理			品番	材質/表面処理		
			□：材質記号 鉄F、ステンレスS、真鍮B	鉄 R F	ステンレス R S	真鍮 R B	□：材質記号 鉄F、ステンレスS、真鍮B	鉄 BR F	ステンレス BR S	真鍮 BR B
42	52	0.01	RS042052001	—	●	—	BRS042052001	—	●	—
		0.02	RS042052002	—	●	—	BRS042052002	—	●	—
		0.03	RS042052003	—	●	—	BRS042052003	—	●	—
		0.05	R□042052005	—	●	●	BR□042052005	—	●	●
		0.1	R□042052010	●	●	●	BR□042052010	●	●	●
		0.15	R□042052015	●	●	●	BR□042052015	●	●	●
		0.2	R□042052020	●	●	●	BR□042052020	●	●	●
		0.3	R□042052030	●	●	●	BR□042052030	●	●	●
		0.5	R□042052050	●	●	●	BR□042052050	●	●	●
		1.0	R□042052100	●	●	●	BR□042052100	●	●	●
45	50 55 60	0.01	RS045___001	—	●	—	BRS045___001	—	●	—
		0.02	RS045___002	—	●	—	BRS045___002	—	●	—
		0.03	RS045___003	—	●	—	BRS045___003	—	●	—
		0.05	R□045___005	—	●	●	BR□045___005	—	●	●
		0.1	R□045___010	●	●	●	BR□045___010	●	●	●
		0.15	R□045___015	●	●	●	BR□045___015	●	●	●
		0.2	R□045___020	●	●	●	BR□045___020	●	●	●
		0.3	R□045___030	●	●	●	BR□045___030	●	●	●
		0.5	R□045___050	●	●	●	BR□045___050	●	●	●
		1.0	R□045___100	●	●	●	BR□045___100	●	●	●
47	55	0.01	RS047055001	—	●	—	BRS047055001	—	●	—
		0.02	RS047055002	—	●	—	BRS047055002	—	●	—
		0.03	RS047055003	—	●	—	BRS047055003	—	●	—
		0.05	R□047055005	—	●	●	BR□047055005	—	●	●
		0.1	R□047055010	●	●	●	BR□047055010	●	●	●
		0.15	R□047055015	●	●	●	BR□047055015	●	●	●
		0.2	R□047055020	●	●	●	BR□047055020	●	●	●
		0.3	R□047055030	●	●	●	BR□047055030	●	●	●
		0.5	R□047055050	●	●	●	BR□047055050	●	●	●
		1.0	R□047055100	●	●	●	BR□047055100	●	●	●
50	55 60 62 65 70	0.01	RS050___001	—	●	—	BRS050___001	—	●	—
		0.02	RS050___002	—	●	—	BRS050___002	—	●	—
		0.03	RS050___003	—	●	—	BRS050___003	—	●	—
		0.05	R□050___005	—	●	●	BR□050___005	—	●	●
		0.1	R□050___010	●	●	●	BR□050___010	●	●	●
		0.15	R□050___015	●	●	●	BR□050___015	●	●	●
		0.2	R□050___020	●	●	●	BR□050___020	●	●	●
		0.3	R□050___030	●	●	●	BR□050___030	●	●	●
		0.5	R□050___050	●	●	●	BR□050___050	●	●	●
		1.0	R□050___100	●	●	●	BR□050___100	●	●	●

内径 φd	外径 φD	板厚 t	10枚入 品番 □：材質記号 鉄F、ステンレスS、真鍮B	10枚入 材質/表面処理 鉄 RF	10枚入 材質/表面処理 ステンレス RS	10枚入 材質/表面処理 真鍮 RB	1枚単位 品番 □：材質記号 鉄F、ステンレスS、真鍮B	1枚単位 材質/表面処理 鉄 BRF	1枚単位 材質/表面処理 ステンレス BRS	1枚単位 材質/表面処理 真鍮 BRB
52	62	0.01	RS052062001	—	●	—	BRS052062001	—	●	—
		0.02	RS052062002	—	●	—	BRS052062002	—	●	—
		0.03	RS052062003	—	●	—	BRS052062003	—	●	—
		0.05	R□052062005	—	●	●	BR□052062005	—	●	●
		0.1	R□052062010	●	●	●	BR□052062010	●	●	●
		0.15	R□052062015	●	●	●	BR□052062015	●	●	●
		0.2	R□052062020	●	●	●	BR□052062020	●	●	●
		0.3	R□052062030	●	●	●	BR□052062030	●	●	●
		0.5	R□052062050	●	●	●	BR□052062050	●	●	●
		1.0	R□052062100	●	●	●	BR□052062100	●	●	●
55	65 68	0.01	RS055___001	—	●	—	BRS055___001	—	●	—
		0.02	RS055___002	—	●	—	BRS055___002	—	●	—
		0.03	RS055___003	—	●	—	BRS055___003	—	●	—
		0.05	R□055___005	—	●	●	BR□055___005	—	●	●
		0.1	R□055___010	●	●	●	BR□055___010	●	●	●
		0.15	R□055___015	●	●	●	BR□055___015	●	●	●
		0.2	R□055___020	●	●	●	BR□055___020	●	●	●
		0.3	R□055___030	●	●	●	BR□055___030	●	●	●
		0.5	R□055___050	●	●	●	BR□055___050	●	●	●
		1.0	R□055___100	●	●	●	BR□055___100	●	●	●
60	70 72 75	0.01	RS060___001	—	●	—	BRS060___001	—	●	—
		0.02	RS060___002	—	●	—	BRS060___002	—	●	—
		0.03	RS060___003	—	●	—	BRS060___003	—	●	—
		0.05	R□060___005	—	●	●	BR□060___005	—	●	●
		0.1	R□060___010	●	●	●	BR□060___010	●	●	●
		0.15	R□060___015	●	●	●	BR□060___015	●	●	●
		0.2	R□060___020	●	●	●	BR□060___020	●	●	●
		0.3	R□060___030	●	●	●	BR□060___030	●	●	●
		0.5	R□060___050	●	●	●	BR□060___050	●	●	●
		1.0	R□060___100	●	●	●	BR□060___100	●	●	●
62	68 72	0.01	RS062___001	—	●	—	BRS062___001	—	●	—
		0.02	RS062___002	—	●	—	BRS062___002	—	●	—
		0.03	RS062___003	—	●	—	BRS062___003	—	●	—
		0.05	R□062___005	—	●	●	BR□062___005	—	●	●
		0.1	R□062___010	●	●	●	BR□062___010	●	●	●
		0.15	R□062___015	●	●	●	BR□062___015	●	●	●
		0.2	R□062___020	●	●	●	BR□062___020	●	●	●
		0.3	R□062___030	●	●	●	BR□062___030	●	●	●
		0.5	R□062___050	●	●	●	BR□062___050	●	●	●
		1.0	R□062___100	●	●	●	BR□062___100	●	●	●

シム・スペーサーの
詳細はこちら▶

内径 φd	外径 φD	板厚 t	10枚入 品番 □：材質記号 鉄F、ステンレスS、真鍮B	10枚入 材質/表面処理 鉄 RF	10枚入 材質/表面処理 ステンレス RS	10枚入 材質/表面処理 真鍮 RB	1枚単位 品番 □：材質記号 鉄F、ステンレスS、真鍮B	1枚単位 材質/表面処理 鉄 BRF	1枚単位 材質/表面処理 ステンレス BRS	1枚単位 材質/表面処理 真鍮 BRB
65	80 85	0.01	RS065___001	—	●	—	BRS065___001	—	●	—
		0.02	RS065___002	—	●	—	BRS065___002	—	●	—
		0.03	RS065___003	—	●	—	BRS065___003	—	●	—
		0.05	R□065___005	—	●	●	BR□065___005	—	●	●
		0.1	R□065___010	●	●	●	BR□065___010	●	●	●
		0.15	R□065___015	●	●	●	BR□065___015	●	●	●
		0.2	R□065___020	●	●	●	BR□065___020	●	●	●
		0.3	R□065___030	●	●	●	BR□065___030	●	●	●
		0.5	R□065___050	●	●	●	BR□065___050	●	●	●
		1.0	R□065___100	●	●	●	BR□065___100	●	●	●
70	80	0.01	RS070080001	—	●	—	BRS070080001	—	●	—
		0.02	RS070080002	—	●	—	BRS070080002	—	●	—
		0.03	RS070080003	—	●	—	BRS070080003	—	●	—
		0.05	R□070080005	—	●	●	BR□070080005	—	●	●
		0.1	R□070080010	●	●	●	BR□070080010	●	●	●
		0.15	R□070080015	●	●	●	BR□070080015	●	●	●
		0.2	R□070080020	●	●	●	BR□070080020	●	●	●
		0.3	R□070080030	●	●	●	BR□070080030	●	●	●
		0.5	R□070080050	●	●	●	BR□070080050	●	●	●
		1.0	R□070080100	●	●	●	BR□070080100	●	●	●
80	90	0.01	RS080090001	—	●	—	BRS080090001	—	●	—
		0.02	RS080090002	—	●	—	BRS080090002	—	●	—
		0.03	RS080090003	—	●	—	BRS080090003	—	●	—
		0.05	R□080090005	—	●	●	BR□080090005	—	●	●
		0.1	R□080090010	●	●	●	BR□080090010	●	●	●
		0.15	R□080090015	●	●	●	BR□080090015	●	●	●
		0.2	R□080090020	●	●	●	BR□080090020	●	●	●
		0.3	R□080090030	●	●	●	BR□080090030	●	●	●
		0.5	R□080090050	●	●	●	BR□080090050	●	●	●
		1.0	R□080090100	●	●	●	BR□080090100	●	●	●
90	100	0.01	RS090100001	—	●	—	BRS090100001	—	●	—
		0.02	RS090100002	—	●	—	BRS090100002	—	●	—
		0.03	RS090100003	—	●	—	BRS090100003	—	●	—
		0.05	R□090100005	—	●	●	BR□090100005	—	●	●
		0.1	R□090100010	●	●	●	BR□090100010	●	●	●
		0.15	R□090100015	●	●	●	BR□090100015	●	●	●
		0.2	R□090100020	●	●	●	BR□090100020	●	●	●
		0.3	R□090100030	●	●	●	BR□090100030	●	●	●
		0.5	R□090100050	●	●	●	BR□090100050	●	●	●
		1.0	R□090100100	●	●	●	BR□090100100	●	●	●

アイボルト用
シムリング

・JIS 規格のアイボルトに適したサイズのリング型スペーサーです。
・アイボルトの角度の調整にご使用いただけます。
・1 枚単位、10 枚単位、複数の板厚を組み合わせた板厚セットの３種類がございます。
・アイボルト以外にも幅広い用途でご使用いただけます。



アイボルト使用上の注意

■ アイボルトの座面を浮かせた使用

アイボルトの座面を浮かせたまま使用すると、ねじ部に大きな力がかかるため、変形や破損を引き起こし、事故の原因になります。

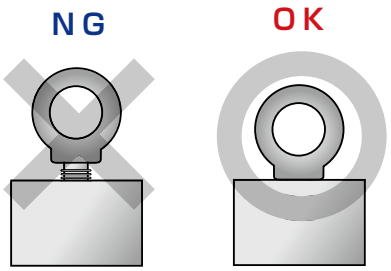

■ アイボルトの複数個吊り

複数のアイボルトを使用する場合、アイボルトの向きが異なると、荷重によってアイボルトが回転してしまう場合があり危険です。そのため、それぞれのアイボルトのリングの向きを同一平面上に揃えることが推奨されます。

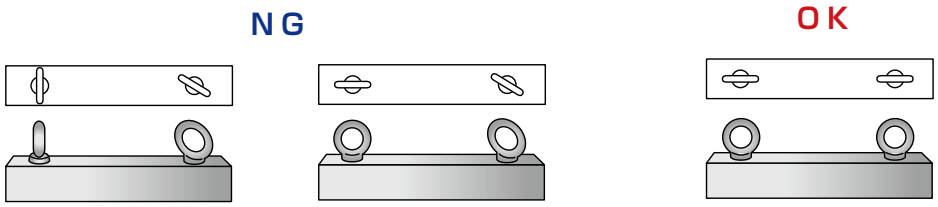

アイボルト用シムリングがあれば

■ アイボルトの安全な向きへの調節をサポート

アイボルト用のシムリングを使用する事で、安全にアイボルトのリングの向きを調節できます。
主要な JIS 規格のアイボルトに適したサイズをラインアップしており、調整したい角度から選定できるため、アイボルトの角度調整に最適です。

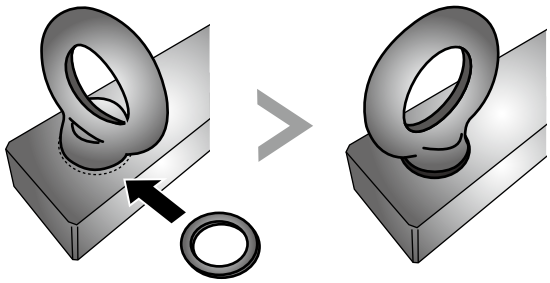

シム・スペーサー

シム・スペーサーの
詳細はこちら▶

アイボルト用シムリング

当日出荷 受付16時　RoHS 10物質　CAD 3D

アイボルトに適したサイズのリング型スペーサーです。
1枚からご購入いただけます。



単位 ：mm

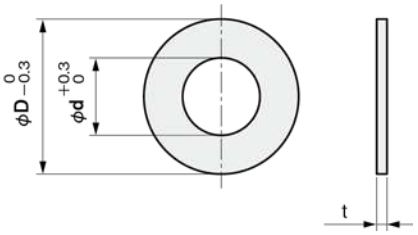

■材料スペック表(材質·板厚·板厚公差)

材質＼板厚(mm)	t 0.01	t 0.02	t 0.03	t 0.05	t 0.1	t 0.15	t 0.2	t 0.3	t 0.5	t 1.0
鉄(SPCC相当)	–	–	–	–	±0.03	±0.03	±0.03	±0.04	±0.05	±0.08
ステンレス(SUS304)	±0.003	±0.003	±0.005	±0.005	±0.008	±0.008	±0.01	±0.015	±0.02	±0.035
真鍮(t 0.05~0.15:C2680,t 0.2~1.0:C2801)	–	–	–	±0.005	±0.02	±0.02	±0.02	±0.03	±0.04	±0.05

注文例

●10枚入の場合

品番　R 材質 内径φd 外径φD 板厚t

RF002004010

材質: 鉄、内径: φ2、外径: φ4、
板厚: 0.1の場合

●1枚単位の場合

品番　BR 材質 内径φd 外径φD 板厚t

BRF002004010

材質: 鉄、内径: φ2、外径: φ4、
板厚: 0.1の場合

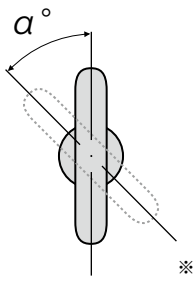

※アイボルトを上から見た図

■アイボルトの調整角度表(目安)

対象アイボルト ねじサイズ	ねじピッチ	内径 φd	外径 φD	アイボルト調整角度 α									
				t 0.01	t 0.02	t 0.03	t 0.05	t 0.1	t 0.15	t 0.2	t 0.3	t 0.5	t 1.0
M8	1.25	9	15	2.9°	5.8°	8.6°	14°	29°	43°	58°	86°	144°	288°
M10	1.5	11	19	2.4°	4.8°	7.2°	12°	24°	36°	48°	72°	120°	240°
M12	1.75	13	24	2.1°	4.1°	6.2°	10°	21°	31°	41°	62°	103°	206°
M16	2.0	18	29	1.8°	3.6°	5.4°	9.0°	18°	27°	36°	54°	90°	180°
M20	2.5	23	34	1.4°	2.9°	4.3°	7.2°	14°	22°	29°	43°	72°	144°
M24	3.0	27	44	1.2°	2.4°	3.6°	6.0°	12°	18°	24°	36°	60°	120°
M30	3.5	34	58	1.0°	2.1°	3.1°	5.1°	10°	15°	21°	31°	51°	103°

※表の調整角度は計算上の数値であり、実際のものとは異なる可能性がございます。

対応サイズ	内径 φd	外径 φD	板厚 t	調整角度	10枚入				1枚単位			
					品番	材質/表面処理			品番	材質/表面処理		
					□：材質記号 鉄F、ステンレスS、真鍮B	鉄 R F	ステンレス R S	真鍮 R B	□：材質記号 鉄F、ステンレスS、真鍮B	鉄 BR F	ステンレス BR S	真鍮 BR B
M8用	9	15	0.01	2.9°	RS009015001	—	●	—	BRS009015001	—	●	—
			0.02	5.8°	RS009015002	—	●	—	BRS009015002	—	●	—
			0.03	8.6°	RS009015003	—	●	—	BRS009015003	—	●	—
			0.05	14°	R□009015005	—	●	●	BR□009015005	—	●	●
			0.1	29°	R□009015010	●	●	●	BR□009015010	●	●	●
			0.15	43°	R□009015015	●	●	●	BR□009015015	●	●	●
			0.2	58°	R□009015020	●	●	●	BR□009015020	●	●	●
			0.3	86°	R□009015030	●	●	●	BR□009015030	●	●	●
			0.5	144°	R□009015050	●	●	●	BR□009015050	●	●	●
			1.0	288°	R□009015100	●	●	●	BR□009015100	●	●	●
M10用	11	19	0.01	2.4°	RS011019001	—	●	—	BRS011019001	—	●	—
			0.02	4.8°	RS011019002	—	●	—	BRS011019002	—	●	—
			0.03	7.2°	RS011019003	—	●	—	BRS011019003	—	●	—
			0.05	12°	R□011019005	—	●	●	BR□011019005	—	●	●
			0.1	24°	R□011019010	●	●	●	BR□011019010	●	●	●
			0.15	36°	R□011019015	●	●	●	BR□011019015	●	●	●
			0.2	48°	R□011019020	●	●	●	BR□011019020	●	●	●
			0.3	72°	R□011019030	●	●	●	BR□011019030	●	●	●
			0.5	120°	R□011019050	●	●	●	BR□011019050	●	●	●
			1.0	240°	R□011019100	●	●	●	BR□011019100	●	●	●
M12用	13	24	0.01	2.1°	RS013024001	—	●	—	BRS013024001	—	●	—
			0.02	4.1°	RS013024002	—	●	—	BRS013024002	—	●	—
			0.03	6.2°	RS013024003	—	●	—	BRS013024003	—	●	—
			0.05	10°	R□013024005	—	●	●	BR□013024005	—	●	●
			0.1	21°	R□013024010	●	●	●	BR□013024010	●	●	●
			0.15	31°	R□013024015	●	●	●	BR□013024015	●	●	●
			0.2	41°	R□013024020	●	●	●	BR□013024020	●	●	●
			0.3	62°	R□013024030	●	●	●	BR□013024030	●	●	●
			0.5	103°	R□013024050	●	●	●	BR□013024050	●	●	●
			1.0	206°	R□013024100	●	●	●	BR□013024100	●	●	●
M16用	18	29	0.01	1.8°	RS018029001	—	●	—	BRS018029001	—	●	—
			0.02	3.6°	RS018029002	—	●	—	BRS018029002	—	●	—
			0.03	5.4°	RS018029003	—	●	—	BRS018029003	—	●	—
			0.05	9.0°	R□018029005	—	●	●	BR□018029005	—	●	●
			0.1	18°	R□018029010	●	●	●	BR□018029010	●	●	●
			0.15	27°	R□018029015	●	●	●	BR□018029015	●	●	●
			0.2	36°	R□018029020	●	●	●	BR□018029020	●	●	●
			0.3	54°	R□018029030	●	●	●	BR□018029030	●	●	●
			0.5	90°	R□018029050	●	●	●	BR□018029050	●	●	●
			1.0	180°	R□018029100	●	●	●	BR□018029100	●	●	●

シム・スペーサーの
詳細はこちら▶

対応サイズ	内径 φd	外径 φD	板厚 t	調整角度	10枚入				1枚単位			
					品番	材質/表面処理			品番	材質/表面処理		
					□：材質記号 鉄F、ステンレスS、真鍮B	鉄 R F	ステンレス R S	真鍮 R B	□：材質記号 鉄F、ステンレスS、真鍮B	鉄 BR F	ステンレス BR S	真鍮 BR B
M20用	**23**	34	0.01	1.4°	**RS023034001**	—	●	—	**BRS023034001**	—	●	—
			0.02	2.9°	**RS023034002**	—	●	—	**BRS023034002**	—	●	—
			0.03	4.3°	**RS023034003**	—	●	—	**BRS023034003**	—	●	—
			0.05	7.2°	**R□023034005**	—	●	●	**BR□023034005**	—	●	●
			0.1	14°	**R□023034010**	●	●	●	**BR□023034010**	●	●	●
			0.15	22°	**R□023034015**	●	●	●	**BR□023034015**	●	●	●
			0.2	29°	**R□023034020**	●	●	●	**BR□023034020**	●	●	●
			0.3	43°	**R□023034030**	●	●	●	**BR□023034030**	●	●	●
			0.5	72°	**R□023034050**	●	●	●	**BR□023034050**	●	●	●
			1.0	144°	**R□023034100**	●	●	●	**BR□023034100**	●	●	●
M24用	**27**	44	0.01	1.2°	**RS027044001**	—	●	—	**BRS027044001**	—	●	—
			0.02	2.4°	**RS027044002**	—	●	—	**BRS027044002**	—	●	—
			0.03	3.6°	**RS027044003**	—	●	—	**BRS027044003**	—	●	—
			0.05	6.0°	**R□027044005**	—	●	●	**BR□027044005**	—	●	●
			0.1	12°	**R□027044010**	●	●	●	**BR□027044010**	●	●	●
			0.15	18°	**R□027044015**	●	●	●	**BR□027044015**	●	●	●
			0.2	24°	**R□027044020**	●	●	●	**BR□027044020**	●	●	●
			0.3	36°	**R□027044030**	●	●	●	**BR□027044030**	●	●	●
			0.5	60°	**R□027044050**	●	●	●	**BR□027044050**	●	●	●
			1.0	120°	**R□027044100**	●	●	●	**BR□027044100**	●	●	●
M30用	**34**	58	0.01	1.0°	**RS034058001**	—	●	—	**BRS034058001**	—	●	—
			0.02	2.1°	**RS034058002**	—	●	—	**BRS034058002**	—	●	—
			0.03	3.1°	**RS034058003**	—	●	—	**BRS034058003**	—	●	—
			0.05	5.1°	**R□034058005**	—	●	●	**BR□034058005**	—	●	●
			0.1	10°	**R□034058010**	●	●	●	**BR□034058010**	●	●	●
			0.15	15°	**R□034058015**	●	●	●	**BR□034058015**	●	●	●
			0.2	21°	**R□034058020**	●	●	●	**BR□034058020**	●	●	●
			0.3	31°	**R□034058030**	●	●	●	**BR□034058030**	●	●	●
			0.5	51°	**R□034058050**	●	●	●	**BR□034058050**	●	●	●
			1.0	103°	**R□034058100**	●	●	●	**BR□034058100**	●	●	●

シムリング ノーマル板厚セット

当日出荷 受付16時 | RoHS 10物質 | CAD 3D

隙間調整用のリング型スペーサーです。
様々な板厚を組み合わせた便利なセット販売です。

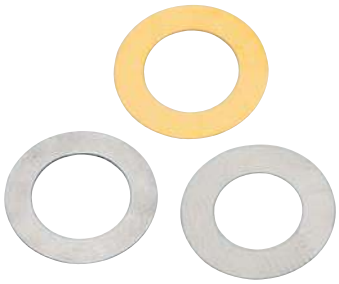

単位 ：mm

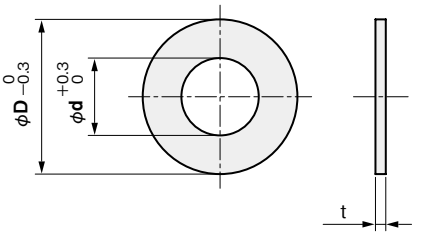

■材料スペック表(材質·板厚·板厚公差)

材質＼板厚(mm)	t 0.01	t 0.02	t 0.03	t 0.05	t 0.1	t 0.2	t 0.3	t 0.5
鉄(SPCC相当)	–	–	–	–	±0.03	±0.03	±0.04	±0.05
ステンレス(SUS304)	±0.003	±0.003	±0.005	±0.005	±0.008	±0.01	±0.015	±0.02
真鍮(t 0.05~0.15:C2680、t 0.2~1.0:C2801)	–	–	–	±0.005	±0.02	±0.02	±0.03	±0.04

注文例

●板厚セットの場合

品番

SR 材質 内径φd 外径φD セット内容 A or B

SRF002004B

材質：鉄、内径：φ2、外径：φ4、
板厚セット内容：0.1, 0.2, 0.3, 0.5の場合

セット内容	板厚	枚数
A	0.01/0.02/0.03/0.05	各10枚
B	0.1/0.2/0.3/0.5	各10枚

内径φd	外径φD	板厚セット内容 t	板厚セット(各板厚×10枚) 品番 □:材質記号 鉄F、ステンレスS、真鍮B	材質/表面処理 鉄 SR F	ステンレス SR S	真鍮 SR B
2	3	0.01 0.02 0.03 0.05	SRS002003A	—	●	—
	4 5 6	0.01 0.02 0.03 0.05	SRS002___A	—	●	—
		0.1 0.2 0.3 0.5	SR□002___B	●	●	●

内径φd	外径φD	板厚セット内容 t	板厚セット(各板厚×10枚) 品番 □:材質記号 鉄F、ステンレスS、真鍮B	材質/表面処理 鉄 SR F	ステンレス SR S	真鍮 SR B
3	4	0.01 0.02 0.03 0.05	SRS003004A	—	●	—
	5 6 7 8 9 10	0.01 0.02 0.03 0.05	SRS003___A	—	●	—
		0.1 0.2 0.3 0.5	SR□003___B	●	●	●

シム・スペーサーの
詳細はこちら▶

内径φd	外径φD	板厚セット内容 t	板厚セット（各板厚×10枚） 品番 □：材質記号 鉄F、ステンレスS、真鍮B	材質/表面処理 鉄 SR F	ステンレス SR S	真鍮 SR B
4	5	0.01 0.02 0.03 0.05	SRS004005A	—	●	—
	6 7 8 9 10 12 13	0.01 0.02 0.03 0.05	SRS004___A	—	●	—
		0.1 0.2 0.3 0.5	SR□004___B	●	●	●
5	7 8 9 10 12 13 14 15 16	0.01 0.02 0.03 0.05	SRS005___A	—	●	—
		0.1 0.2 0.3 0.5	SR□005___B	●	●	●
6	8 9 10 12 13 14 15 16 18	0.01 0.02 0.03 0.05	SRS006___A	—	●	—
		0.1 0.2 0.3 0.5	SR□006___B	●	●	●
7	10	0.01 0.02 0.03 0.05	SRS007010A	—	●	—
		0.1 0.2 0.3 0.5	SR□007010B	●	●	●
8	10 12 13 14 15 16 18 20	0.01 0.02 0.03 0.05	SRS008___A	—	●	—
		0.1 0.2 0.3 0.5	SR□008___B	●	●	●
9	13 15	0.01 0.02 0.03 0.05	SRS009___A	—	●	—
		0.1 0.2 0.3 0.5	SR□009___B	●	●	●
10	12 13 14 15 16 18 20	0.01 0.02 0.03 0.05	SRS010___A	—	●	—
		0.1 0.2 0.3 0.5	SR□010___B	●	●	●
11	19	0.01 0.02 0.03 0.05	SRS011019A	—	●	—
		0.1 0.2 0.3 0.5	SR□011019B	●	●	●
12	14 15 16 17 18 20 21 22	0.01 0.02 0.03 0.05	SRS012___A	—	●	—
		0.1 0.2 0.3 0.5	SR□012___B	●	●	●
13	19 24	0.01 0.02 0.03 0.05	SRS013___A	—	●	—
		0.1 0.2 0.3 0.5	SR□013___B	●	●	●
15	17 18 20 21 22 24	0.01 0.02 0.03 0.05	SRS015___A	—	●	—
		0.1 0.2 0.3 0.5	SR□015___B	●	●	●
16	19 20 21 22 24 28	0.01 0.02 0.03 0.05	SRS016___A	—	●	—
		0.1 0.2 0.3 0.5	SR□016___B	●	●	●
17	19 20 21 22 24 28 30 32	0.01 0.02 0.03 0.05	SRS017___A	—	●	—
		0.1 0.2 0.3 0.5	SR□017___B	●	●	●
18	24 29	0.01 0.02 0.03 0.05	SRS018___A	—	●	—
		0.1 0.2 0.3 0.5	SR□018___B	●	●	●
20	22 24 26 28 30 32 35 40	0.01 0.02 0.03 0.05	SRS020___A	—	●	—
		0.1 0.2 0.3 0.5	SR□020___B	●	●	●

内径φd	外径φD	板厚セット内容 t	板厚セット（各板厚×10枚） 品番 □：材質記号 鉄F、ステンレスS、真鍮B	材質/表面処理 鉄 SR F	ステンレス SR S	真鍮 SR B
21	28	0.01 0.02 0.03 0.05	SRS021028A	—	●	—
		0.1 0.2 0.3 0.5	SR□021028B	●	●	●
22	26 28 30 32 35 40	0.01 0.02 0.03 0.05	SRS022___A	—	●	—
		0.1 0.2 0.3 0.5	SR□022___B	●	●	●
23	30 34	0.01 0.02 0.03 0.05	SRS023___A	—	●	—
		0.1 0.2 0.3 0.5	SR□023___B	●	●	●
25	28 30 32 35 40 42	0.01 0.02 0.03 0.05	SRS025___A	—	●	—
		0.1 0.2 0.3 0.5	SR□025___B	●	●	●
27	44	0.01 0.02 0.03 0.05	SRS027044A	–	●	–
		0.1 0.2 0.3 0.5	SR□027044B	●	●	●
28	32 35 40 42 45	0.01 0.02 0.03 0.05	SRS028___A	—	●	—
		0.1 0.2 0.3 0.5	SR□028___B	●	●	●
29	37	0.01 0.02 0.03 0.05	SRS029037A	—	●	—
		0.1 0.2 0.3 0.5	SR□029037B	●	●	●
30	32 35 40 42 45 50	0.01 0.02 0.03 0.05	SRS030___A	—	●	—
		0.1 0.2 0.3 0.5	SR□030___B	●	●	●

内径φd	外径φD	板厚セット内容 t	板厚セット（各板厚×10枚） 品番 □：材質記号 鉄F、ステンレスS、真鍮B	材質/表面処理 鉄 SR F	ステンレス SR S	真鍮 SR B
32	37 40	0.01 0.02 0.03 0.05	SRS032___A	—	●	—
		0.1 0.2 0.3 0.5	SR□032___B	●	●	●
34	58	0.01 0.02 0.03 0.05	SRS034058A	–	●	–
		0.1 0.2 0.3 0.5	SR□034058B	●	●	●
35	42 45 50 55	0.01 0.02 0.03 0.05	SRS035___A	—	●	—
		0.1 0.2 0.3 0.5	SR□035___B	●	●	●
40	45 47 50 55 60	0.01 0.02 0.03 0.05	SRS040___A	—	●	—
		0.1 0.2 0.3 0.5	SR□040___B	●	●	●
42	52	0.01 0.02 0.03 0.05	SRS042052A	—	●	—
		0.1 0.2 0.3 0.5	SR□042052B	●	●	●
45	50 55 60	0.01 0.02 0.03 0.05	SRS045___A	—	●	—
		0.1 0.2 0.3 0.5	SR□045___B	●	●	●
47	55	0.01 0.02 0.03 0.05	SRS047055A	—	●	—
		0.1 0.2 0.3 0.5	SR□047055B	●	●	●
50	55 60 62 65 70	0.01 0.02 0.03 0.05	SRS050___A	—	●	—
		0.1 0.2 0.3 0.5	SR□050___B	●	●	●

シム・スペーサーの
詳細はこちら▶

内径φd	外径φD	板厚セット内容 t	板厚セット（各板厚×10枚） 品番 □：材質記号 鉄F、ステンレスS、真鍮B	材質/表面処理 鉄 SR F	ステンレス SR S	真鍮 SR B
52	62	0.01 0.02 0.03 0.05	SRS052062A	—	●	—
		0.1 0.2 0.3 0.5	SR□052062B	●	●	●
55	65 68	0.01 0.02 0.03 0.05	SRS055___A	—	●	—
		0.1 0.2 0.3 0.5	SR□055___B	●	●	●
60	70 72 75	0.01 0.02 0.03 0.05	SRS060___A	—	●	—
		0.1 0.2 0.3 0.5	SR□060___B	●	●	●
62	68 72	0.01 0.02 0.03 0.05	SRS062___A	—	●	—
		0.1 0.2 0.3 0.5	SR□062___B	●	●	●
65	80 85	0.01 0.02 0.03 0.05	SRS065___A	—	●	—
		0.1 0.2 0.3 0.5	SR□065___B	●	●	●
70	80	0.01 0.02 0.03 0.05	SRS070080A	—	●	—
		0.1 0.2 0.3 0.5	SR□070080B	●	●	●
80	90	0.01 0.02 0.03 0.05	SRS080090A	—	●	—
		0.1 0.2 0.3 0.5	SR□080090B	●	●	●
90	100	0.01 0.02 0.03 0.05	SRS090100A	—	●	—
		0.1 0.2 0.3 0.5	SR□090100B	●	●	●

アイボルト用シムリング　板厚セット

当日出荷 受付16時　RoHS 10物質　CAD 3D

アイボルトに適したサイズのリング型スペーサーです。
様々な板厚を組み合わせた便利なセット販売です。

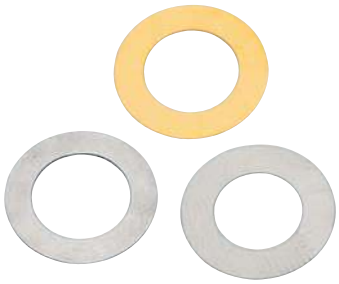

単位 ：mm

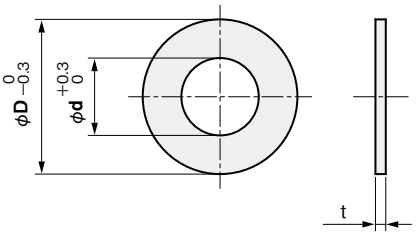

■材料スペック表(材質·板厚·板厚公差)

材質＼板厚(mm)	t 0.01	t 0.02	t 0.03	t 0.05	t 0.1	t 0.2	t 0.3	t 0.5
鉄(SPCC相当)	–	–	–	–	±0.03	±0.03	±0.04	±0.05
ステンレス(SUS304)	±0.003	±0.003	±0.005	±0.005	±0.008	±0.01	±0.015	±0.02
真鍮(t 0.05~0.15:C2680、t 0.2~1.0:C2801)	–	–	–	±0.005	±0.02	±0.02	±0.03	±0.04

注文例

●板厚セットの場合

品番

SR [材質] [内径φd] [外径φD] [セット内容 A or B]

SR**F**002004B

材質：鉄、内径：φ2、外径：φ4、
板厚セット内容：0.1, 0.2, 0.3, 0.5の場合

セット内容	板厚	枚数
A	0.01/0.02/0.03/0.05	各10枚
B	0.1/0.2/0.3/0.5	各10枚

対応サイズ	内径φd	外径φD	板厚セット内容 t	調整角度	板厚セット(各板厚×10枚) 品番 □:材質記号 鉄F、ステンレスS、真鍮B	材質/表面処理 鉄 SR F	ステンレス SR S	真鍮 SR B
M8用	9	15	0.01 0.02 0.03 0.05	2.9° 5.8° 8.6° 14°	SRS009015A	–	●	–
			0.1 0.2 0.3 0.5	29° 58° 86° 144°	SR□009015B	●	●	●
M10用	11	19	0.01 0.02 0.03 0.05	2.4° 4.8° 7.2° 12°	SRS011019A	–	●	–
			0.1 0.2 0.3 0.5	24° 48° 72° 120°	SR□011019B	●	●	●
M12用	13	24	0.01 0.02 0.03 0.05	2.1° 4.1° 6.2° 10°	SRS013024A	–	●	–
			0.1 0.2 0.3 0.5	21° 41° 62° 103°	SR□013024B	●	●	●
M16用	18	29	0.01 0.02 0.03 0.05	1.8° 3.6° 5.4° 9.0°	SRS018029A	–	●	–
			0.1 0.2 0.3 0.5	18° 36° 54° 90°	SR□018029B	●	●	●

シム・スペーサーの
詳細はこちら▶

対応サイズ	内径φd	外径φD	板厚セット内容 t	調整角度	板厚セット（各板厚×10枚） 品番 □：材質記号 鉄F、ステンレスS、真鍮B	材質/表面処理 鉄 SR F	ステンレス SR S	真鍮 SR B
M20用	**23**	34	0.01 0.02 0.03 0.05	1.4° 2.9° 4.3° 7.2°	**SRS023034A**	—	●	—
			0.1 0.2 0.3 0.5	14° 29° 43° 72°	**SR□023034B**	●	●	●
M24用	**27**	44	0.01 0.02 0.03 0.05	1.2° 2.4° 3.6° 6.0°	**SRS027044A**	—	●	—
			0.1 0.2 0.3 0.5	12° 24° 36° 60°	**SR□027044B**	●	●	●
M30用	**34**	58	0.01 0.02 0.03 0.05	1.0° 2.1° 3.1° 5.1°	**SRS034058A**	—	●	—
			0.1 0.2 0.3 0.5	10° 21° 31° 51°	**SR□034058B**	●	●	●

セミオーダー シムリング

翌日出荷 受付15時　RoHS 10物質

ご希望のサイズに対応。1枚から製作します。
内径サイズを0に指定していただくことで、穴無し形状も製作可能です。

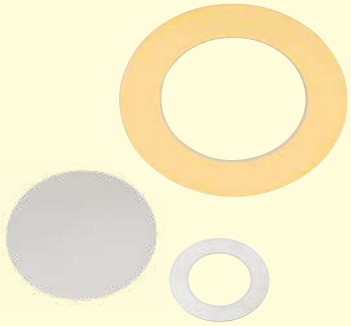

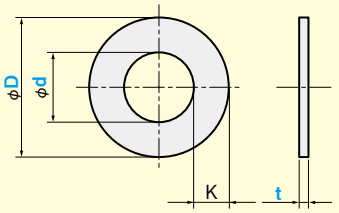

単位 ：mm

寸法公差表

d, D	d公差	D公差
2～50	+0.2 0	0 −0.2
51～200	+0.5 0	0 −0.5
201～250	+0.7 0	0 −0.7

製作条件
外径φ4～50の場合
t0.05～0.3 … K≧1
t0.35～6.0 … K≧2
外径φ51～250の場合
t0.05～2.0 … K≧2
t2.3～4.0…… K≧t　d≧3　又はd=0
t4.5～6.0…… K≧t　d≧4　又はd=0

焼入鋼
t0.35, 0.7, 1.2～2.0
…… D≦80

■材料スペック表(材質・板厚・板厚公差)

材質＼板厚(mm)	t 0.05	t 0.1	t 0.15	t 0.2	t 0.25	t 0.3	t 0.35	t 0.4	t 0.5	t 0.6	t 0.7	t 0.8	t 1.0
鉄(t 0.1～3.0：SPCC相当、t 3.2～6.0：SPHC)	–	±0.03	±0.03	±0.03	±0.04	±0.04	–	±0.05	±0.05	±0.06	–	±0.06	±0.08
焼入鋼(t 0.1～0.15：SK95、t 0.2～2.0：SK85) ※硬度HRC42～46	–	±0.015	±0.015	±0.02	±0.025	±0.025	±0.025	±0.035	±0.035	±0.04	±0.04	±0.04	±0.05
ステンレス(SUS304)	±0.005	±0.008	±0.008	±0.01	±0.015	±0.015	±0.015	±0.02	±0.02	±0.025	±0.03	±0.03	±0.035
真鍮(t 0.05～0.15：C2680、t 0.2～2.0：C2801)	±0.005	±0.02	±0.02	±0.02	±0.02	±0.03	–	±0.04	±0.04	±0.04	±0.04	±0.04	±0.05
銅(t 0.1：C1020、t 0.15～1.0：C1100)	–	±0.02	±0.02	±0.02	±0.02	±0.03	–	±0.04	±0.04	±0.04	±0.04	±0.04	±0.05
アルミ(t 0.1～0.15：1N30、t 0.2～3.0：A1050)	–	±0.03	±0.03	±0.03	–	±0.04	–	±0.04	±0.04	±0.04	–	±0.05	±0.05

材質＼板厚(mm)	t 1.2	t 1.5	t 1.6	t 2.0	t 2.3	t 2.5	t 2.6	t 3.0	t 3.2	t 4.0	t 4.5	t 5.0	t 6.0
鉄(t 0.1～3.0：SPCC相当、t 3.2～6.0：SPHC)	±0.08	–	±0.12	±0.14	±0.14	–	±0.21	±0.23	±0.23	±0.26	±0.26	±0.28	±0.3
焼入鋼(t 0.1～0.15：SK95、t 0.2～2.0：SK85) ※硬度HRC42～46	±0.05	±0.05	±0.06	±0.07	–	–	–	–	–	–	–	–	–
ステンレス(SUS304)	±0.1	±0.12	–	±0.17	–	±0.22	–	±0.22	–	±0.35	–	±0.4	±0.5
真鍮(t 0.05～0.15：C2680、t 0.2～2.0：C2801)	±0.05	±0.06	–	±0.06	–	–	–	–	–	–	–	–	–
銅(t 0.1：C1020、t 0.15～1.0：C1100)	–	–	–	–	–	–	–	–	–	–	–	–	–
アルミ(t 0.1～0.15：1N30、t 0.2～3.0：A1050)	±0.06	±0.06	–	±0.08	–	–	–	±0.11	–	–	–	–	–

当日出荷サービス

▶詳しくはこちらから

通常翌日出荷を当日出荷いたします。
※12:00(正午)までのご注文に限ります。

品番…… EX1000
価格…… 1,000円／回

オプション

▶詳しくはこちらから

- レーザーマーキング　品番末尾「LM」
- スタンプマーキング　品番末尾「S」
- 粘着剤塗布　品番末尾「N」
- 黒染め(鉄/焼入鋼のみ)　品番末尾「C」

数量101枚以上の場合、価格と納期は別途お見積りいたしますので、お問い合わせください。

注文例　(例) FRS-5.5-10-0.1-LM

品番

FR 材質 内径φd 外径φD 板厚t オプション

FR**S**-5.5-10-0.1-LM

材質：ステンレス、内径：φ5.5、外径：φ10、
板厚：0.1、オプション：レーザーマーキング　の場合

シムリング
シムリング 板厚セット
シムCタイプ
フランジ用 シムリング
キー逃がし溝付 シムリング
アライメントシム
ベース用シム (1溝)
ベース用シム (2溝)
ベース用シム (1穴)
ベース用シム (2穴)
ベース用シム (4穴)
シムボックス
シムプレート
テーパー角座金
追加工
オプション
技術資料
セミオーダー

iwata

品番 （例）FRS-5.5-10-0.1-LM （穴無し形状例）FRS-0-10-0.1-LM

FR 材質 - 内径 φd - 外径 φD - 板厚 t (- オプション)

指定0.1mm単位※ 内径 φd	外径 φD	板厚 t	材質/表面処理											
			鉄 FR F		焼入鋼 FR Y		ステンレス FR S		真鍮 FR B		銅 FR C		アルミ FR A	
			1～20枚	21～100枚	1～20枚	21～100枚	1～20枚	21～100枚	1～20枚	21～100枚	1～20枚	21～100枚	1～20枚	21～100枚
0（穴無し） 2～	4～20	0.05	—	—	—	—	●	●	●	●	—	—	—	—
		0.1～0.5	●	●	●	●	●	●	●	●	●	●	●	●
		0.6～1.0	●	●	●	●	●	●	●	●	●	●	●	●
		1.2～2.3	●	●	●	●	●	●	●	●	—	—	●	●
		2.5～3.2	●	●	—	—	●	●	—	—	—	—	●	●
		4.0～4.5	●	●	—	—	●	●	—	—	—	—	—	—
		5.0～6.0	●	●	—	—	●	●	—	—	—	—	—	—
	20.1～50	0.05	—	—	—	—	●	●	●	●	—	—	—	—
		0.1～0.5	●	●	●	●	●	●	●	●	●	●	●	●
		0.6～1.0	●	●	●	●	●	●	●	●	●	●	●	●
		1.2～2.3	●	●	●	●	●	●	●	●	—	—	●	●
		2.5～3.2	●	●	—	—	●	●	—	—	—	—	●	●
		4.0～4.5	●	●	—	—	●	●	—	—	—	—	—	—
		5.0～6.0	●	●	—	—	●	●	—	—	—	—	—	—
	50.1～100	0.05	—	—	—	—	●	●	●	●	—	—	—	—
		0.1～0.5	●	●	●	●	●	●	●	●	—	—	●	●
		0.6～1.0	●	●	●	●	●	●	●	●	—	—	●	●
		1.2～2.3	●	●	●	●	●	●	●	●	—	—	●	●
		2.5～3.2	●	●	—	—	●	●	—	—	—	—	●	●
		4.0～4.5	●	●	—	—	●	●	—	—	—	—	—	—
		5.0～6.0	●	●	—	—	●	●	—	—	—	—	—	—
	100.1～150	0.05	—	—	—	—	●	●	●	●	—	—	—	—
		0.1～0.5	●	●	—	—	●	●	●	●	—	—	●	●
		0.6～1.0	●	●	—	—	●	●	●	●	—	—	●	●
		1.2～2.3	●	●	—	—	●	●	●	●	—	—	●	●
		2.5～3.2	●	●	—	—	●	●	—	—	—	—	●	●
		4.0～4.5	●	●	—	—	●	●	—	—	—	—	—	—
		5.0～6.0	●	●	—	—	●	●	—	—	—	—	—	—
	150.1～200	0.05	—	—	—	—	●	●	●	●	—	—	—	—
		0.1～0.5	●	●	—	—	●	●	●	●	—	—	●	●
		0.6～1.0	●	●	—	—	●	●	●	●	—	—	●	●
		1.2～2.3	●	●	—	—	●	●	●	●	—	—	●	●
		2.5～3.2	●	●	—	—	●	●	—	—	—	—	●	●
		4.0～4.5	●	●	—	—	●	●	—	—	—	—	—	—
		5.0～6.0	●	●	—	—	●	●	—	—	—	—	—	—
	200.1～250	0.05	—	—	—	—	●	●	●	●	—	—	—	—
		0.1～0.5	●	●	—	—	●	●	●	●	—	—	●	●
		0.6～1.0	●	●	—	—	●	●	●	●	—	—	●	●
		1.2～2.3	●	●	—	—	●	●	●	●	—	—	●	●
		2.5～3.2	●	●	—	—	●	●	—	—	—	—	●	●
		4.0～4.5	●	●	—	—	●	●	—	—	—	—	—	—
		5.0～6.0	●	●	—	—	●	●	—	—	—	—	—	—

※銅については1mm単位になります。

シム・スペーサー
ワッシャー
エンドプレート
シムリング
シムリング 板厚セット
シムCタイプ
フランジ用 シムリング
キー逃がし溝付 シムリング
アライメントシム
ベース用シム (1溝)
ベース用シム (2溝)
ベース用シム (1穴)
ベース用シム (2穴)
ベース用シム (4穴)
シムボックス
シムプレート
テーパー角座金
追加工
オプション
技術資料
セミオーダー

シム・スペーサー
ワッシャー
エンドプレート
シムリング
シムリング 板厚セット
シムCタイプ
フランジ用 シムリング
キー逃がし溝付 シムリング
アライメントシム
ベース用シム (1溝)
ベース用シム (2溝)
ベース用シム (1穴)
ベース用シム (2穴)
ベース用シム (4穴)
シムボックス
シムプレート
テーパー角座金
追加工
オプション
技術資料

シムリング/ラミネートタイプ

当日出荷 受付16時　RoHS 10物質

隙間調整用のリング型スペーサーです。
1枚ずつはく離して使用することで精度の高い調整が可能です。

【米国航空宇宙規格 AMS-DTL-22499準拠】
【ドイツ航空宇宙規格 LN29557準拠(アルミを除く)】



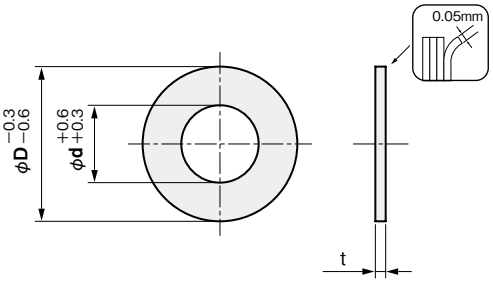

単位 ：mm

■材料スペック表(材質・板厚・板厚公差)

材質＼板厚(mm)	t 0.5	t 1.0
ステンレス(SUS304)	+0.1 0	+0.1 0
真鍮(C2600)		
アルミ(A5052)		

注文例

材質: 真鍮、内径: φ16、外径: φ22、板厚: 0.5 の場合

RB5016022050

内径 φd	外径 φD	板厚 t	5枚入 品番 □:材質記号 ステンレスS、真鍮B、アルミA	材質/表面処理 ステンレス RS	真鍮 RB	アルミ RA
16	22	0.5	R□5016022050	●	●	●
		1.0	R□5016022100	●	●	●
18	24	0.5	R□5018024050	●	●	●
		1.0	R□5018024100	●	●	●
20	26	0.5	R□5020026050	●	●	●
		1.0	R□5020026100	●	●	●
21	28	0.5	R□5021028050	●	●	●
		1.0	R□5021028100	●	●	●
23	30	0.5	R□5023030050	●	●	●
		1.0	R□5023030100	●	●	●
25	32	0.5	R□5025032050	●	●	●
		1.0	R□5025032100	●	●	●
28	35	0.5	R□5028035050	●	●	●
		1.0	R□5028035100	●	●	●
29	37	0.5	R□5029037050	●	●	●
		1.0	R□5029037100	●	●	●

内径 φd	外径 φD	板厚 t	5枚入 品番 □:材質記号 ステンレスS、真鍮B、アルミA	材質/表面処理 ステンレス RS	真鍮 RB	アルミ RA
32	40	0.5	R□5032040050	●	●	●
		1.0	R□5032040100	●	●	●
35	42	0.5	R□5035042050	●	●	●
		1.0	R□5035042100	●	●	●
40	47	0.5	R□5040047050	●	●	●
		1.0	R□5040047100	●	●	●
42	52	0.5	R□5042052050	●	●	●
		1.0	R□5042052100	●	●	●
47	55	0.5	R□5047055050	●	●	●
		1.0	R□5047055100	●	●	●
52	62	0.5	R□5052062050	●	●	●
		1.0	R□5052062100	●	●	●
58	68	0.5	R□5058068050	●	●	●
		1.0	R□5058068100	●	●	●

ラミネートタイプ使用法

1. 0.05mmの板を接着剤で貼り合わせたラミネートシム。

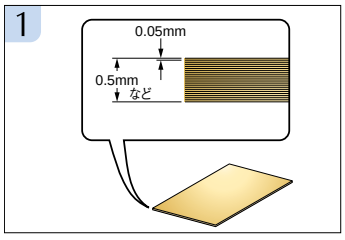

2. カッターなどで軽くこすり、1枚だけめくりあげます。



3. さらに**2**を繰り返すと、0.4→0.35→0.3…と0.05mm単位で板厚を調整できます。

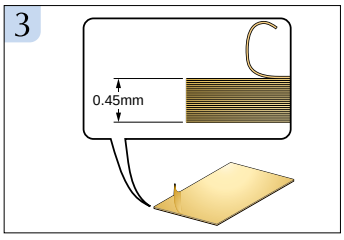

セミオーダー

▶詳しくはこちらから

iwata
MARTIN Partner for Precision Laminum® M-TECH'L

セミオーダー シムリング/ラミネートタイプ

3日後出荷 受付15時　RoHS 10物質

ご希望のサイズに対応。1枚から製作します。

【米国航空宇宙規格 AMS-DTL-22499準拠】
【ドイツ航空宇宙規格 LN29557準拠(アルミを除く)】

単位 ：mm



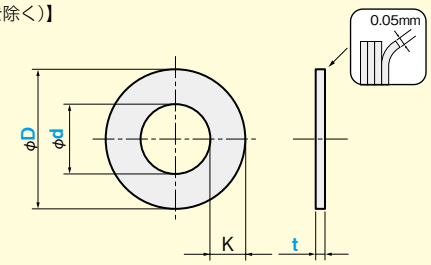

寸法公差表

d.D	d公差	D公差
3～50	+0.5 0	0 −0.5
51～100	+0.7 0	0 −0.7

製作条件
t=0.5 …… K≧2
t=1.0 …… K≧3

■材料スペック表(材質・板厚・板厚公差)

材質＼板厚(mm)	t 0.5	t 1.0
ステンレス(SUS304)	+0.1 0	+0.1 0
真鍮(C2600)		
アルミ(A5052)		

品番　(例) FRLS-5-10-0.5

FRL 材質 - 内径φd - 外径φD - 板厚t

指定1mm単位 内径φd	外径φD	板厚t	材質/表面処理 ステンレス FRL S 1～20枚	ステンレス FRL S 21～100枚	真鍮 FRL B 1～20枚	真鍮 FRL B 21～100枚	アルミ FRL A 1～20枚	アルミ FRL A 21～100枚
3～	7～25	0.5	●	●	●	●	●	●
		1.0	●	●	●	●	●	●
	26～50	0.5	●	●	●	●	●	●
		1.0	●	●	●	●	●	●
	51～75	0.5	●	●	●	●	●	●
		1.0	●	●	●	●	●	●
	76～100	0.5	●	●	●	●	●	●
		1.0	●	●	●	●	●	●

数量101枚以上の場合、価格と納期は別途お見積りいたしますので、お問い合わせください。

ラミネートタイプ使用法

1. 0.05mmの板を接着剤で貼り合わせたラミネートシム。

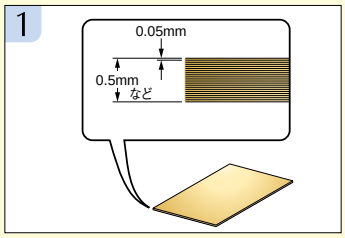

2. カッターなどで軽くこすり、1枚だけめくりあげます。



3. さらに**2**を繰り返すと、0.4→0.35→0.3…と0.05mm単位で板厚を調整できます。

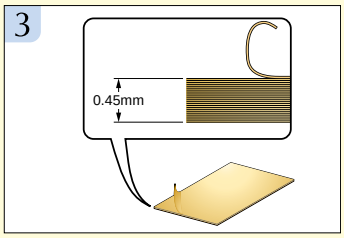

MARTIN Partner for Precision. Laminum® M-TECH'L
iwata

シムCタイプ

当日出荷 受付16時　RoHS 10物質

シムリングに切り欠きがついたスペーサーです。
ボルトなどを外さず簡単に差し込むことができます。



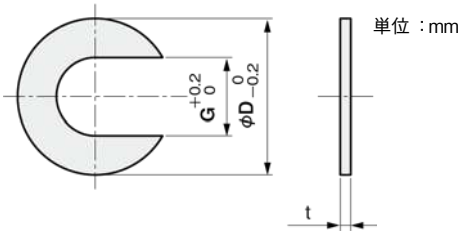

単位 ：mm

■材料スペック表(材質·板厚·板厚公差)

材質＼板厚(mm)	t 0.01	t 0.02	t 0.03	t 0.05	t 0.1	t 0.2	t 0.3	t 0.5	t 1.0
鉄(SPCC相当)	−	−	−	−	±0.03	±0.03	±0.04	±0.05	±0.08
ステンレス(SUS304)	±0.003	±0.003	±0.005	±0.005	±0.008	±0.01	±0.015	±0.02	±0.035
真鍮(t 0.05~0.1：C2680、t 0.2~1.0：C2801)	−	−	−	±0.005	±0.02	±0.02	±0.03	±0.04	±0.05

注文例

●10枚入の場合

品番 C 材質 溝幅 G 外径 φD 板厚 t

C F 006512010

材質: 鉄、溝幅: 6.5、外径: φ12、板厚: 0.1 の場合

●1枚入の場合

品番 BC 材質 溝幅 G 外径 φD 板厚 t

BC F 006512010

材質: 鉄、溝幅: 6.5、外径: φ12、板厚: 0.1 の場合

溝幅 G	外径 φD	板厚 t	10枚入 品番 □：材質記号 鉄F、ステンレスS、真鍮B	10枚入 材質/表面処理 鉄 C F	ステンレス C S	真鍮 C B	1枚単位 品番 □：材質記号 鉄F、ステンレスS、真鍮B	1枚単位 材質/表面処理 鉄 BC F	ステンレス BC S	真鍮 BC B
6.5	12	0.01	CS006512001	−	●	−	BCS006512001	−	●	−
		0.02	CS006512002	−	●	−	BCS006512002	−	●	−
		0.03	CS006512003	−	●	−	BCS006512003	−	●	−
		0.05	C□006512005	−	●	●	BC□006512005	−	●	●
		0.1	C□006512010	●	●	●	BC□006512010	●	●	●
		0.2	C□006512020	●	●	●	BC□006512020	●	●	●
		0.3	C□006512030	●	●	●	BC□006512030	●	●	●
		0.5	C□006512050	●	●	●	BC□006512050	●	●	●
		1.0	C□006512100	●	●	●	BC□006512100	●	●	●
8.5	15	0.01	CS008515001	−	●	−	BCS008515001	−	●	−
		0.02	CS008515002	−	●	−	BCS008515002	−	●	−
		0.03	CS008515003	−	●	−	BCS008515003	−	●	−
		0.05	C□008515005	−	●	●	BC□008515005	−	●	●
		0.1	C□008515010	●	●	●	BC□008515010	●	●	●
		0.2	C□008515020	●	●	●	BC□008515020	●	●	●
		0.3	C□008515030	●	●	●	BC□008515030	●	●	●
		0.5	C□008515050	●	●	●	BC□008515050	●	●	●
		1.0	C□008515100	●	●	●	BC□008515100	●	●	●
10.5	20	0.01	CS010520001	−	●	−	BCS010520001	−	●	−
		0.02	CS010520002	−	●	−	BCS010520002	−	●	−
		0.03	CS010520003	−	●	−	BCS010520003	−	●	−
		0.05	C□010520005	−	●	●	BC□010520005	−	●	●
		0.1	C□010520010	●	●	●	BC□010520010	●	●	●
		0.2	C□010520020	●	●	●	BC□010520020	●	●	●
		0.3	C□010520030	●	●	●	BC□010520030	●	●	●
		0.5	C□010520050	●	●	●	BC□010520050	●	●	●
		1.0	C□010520100	●	●	●	BC□010520100	●	●	●

シム・スペーサーの
詳細はこちら▶

溝幅 G	外径 φD	板厚 t	10枚入 品番 □:材質記号 鉄F、ステンレスS、真鍮B	10枚入 材質/表面処理 鉄 C F	10枚入 材質/表面処理 ステンレス C S	10枚入 材質/表面処理 真鍮 C B	1枚単位 品番 □:材質記号 鉄F、ステンレスS、真鍮B	1枚単位 材質/表面処理 鉄 BC F	1枚単位 材質/表面処理 ステンレス BC S	1枚単位 材質/表面処理 真鍮 BC B
13	25	0.01	CS013025001	—	●	—	BCS013025001	—	●	—
		0.02	CS013025002	—	●	—	BCS013025002	—	●	—
		0.03	CS013025003	—	●	—	BCS013025003	—	●	—
		0.05	C□013025005	—	●	●	BC□013025005	—	●	●
		0.1	C□013025010	●	●	●	BC□013025010	●	●	●
		0.2	C□013025020	●	●	●	BC□013025020	●	●	●
		0.3	C□013025030	●	●	●	BC□013025030	●	●	●
		0.5	C□013025050	●	●	●	BC□013025050	●	●	●
		1.0	C□013025100	●	●	●	BC□013025100	●	●	●
17	30	0.01	CS017030001	—	●	—	BCS017030001	—	●	—
		0.02	CS017030002	—	●	—	BCS017030002	—	●	—
		0.03	CS017030003	—	●	—	BCS017030003	—	●	—
		0.05	C□017030005	—	●	●	BC□017030005	—	●	●
		0.1	C□017030010	●	●	●	BC□017030010	●	●	●
		0.2	C□017030020	●	●	●	BC□017030020	●	●	●
		0.3	C□017030030	●	●	●	BC□017030030	●	●	●
		0.5	C□017030050	●	●	●	BC□017030050	●	●	●
		1.0	C□017030100	●	●	●	BC□017030100	●	●	●
21	35	0.01	CS021035001	—	●	—	BCS021035001	—	●	—
		0.02	CS021035002	—	●	—	BCS021035002	—	●	—
		0.03	CS021035003	—	●	—	BCS021035003	—	●	—
		0.05	C□021035005	—	●	●	BC□021035005	—	●	●
		0.1	C□021035010	●	●	●	BC□021035010	●	●	●
		0.2	C□021035020	●	●	●	BC□021035020	●	●	●
		0.3	C□021035030	●	●	●	BC□021035030	●	●	●
		0.5	C□021035050	●	●	●	BC□021035050	●	●	●
		1.0	C□021035100	●	●	●	BC□021035100	●	●	●
25	40	0.01	CS025040001	—	●	—	BCS025040001	—	●	—
		0.02	CS025040002	—	●	—	BCS025040002	—	●	—
		0.03	CS025040003	—	●	—	BCS025040003	—	●	—
		0.05	C□025040005	—	●	●	BC□025040005	—	●	●
		0.1	C□025040010	●	●	●	BC□025040010	●	●	●
		0.2	C□025040020	●	●	●	BC□025040020	●	●	●
		0.3	C□025040030	●	●	●	BC□025040030	●	●	●
		0.5	C□025040050	●	●	●	BC□025040050	●	●	●
		1.0	C□025040100	●	●	●	BC□025040100	●	●	●
31	50	0.01	CS031050001	—	●	—	BCS031050001	—	●	—
		0.02	CS031050002	—	●	—	BCS031050002	—	●	—
		0.03	CS031050003	—	●	—	BCS031050003	—	●	—
		0.05	C□031050005	—	●	●	BC□031050005	—	●	●
		0.1	C□031050010	●	●	●	BC□031050010	●	●	●
		0.2	C□031050020	●	●	●	BC□031050020	●	●	●
		0.3	C□031050030	●	●	●	BC□031050030	●	●	●
		0.5	C□031050050	●	●	●	BC□031050050	●	●	●
		1.0	C□031050100	●	●	●	BC□031050100	●	●	●

セミオーダー シムCタイプ

翌日出荷 受付15時　RoHS 10物質

ご希望のサイズに対応。1枚から製作します。



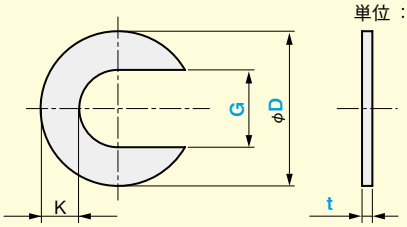

単位 ：mm

寸法公差表

G, D	G公差	D公差
3～50	±0.1	0 −0.2
51～200	±0.2	0 −0.5
201～250	±0.3	0 −0.7

製作条件

外径φ7～50の場合
t0.05～1.0…K≧2
t1.2～6.0 …K≧4　G≧5

外径φ51～100の場合
t0.05～1.0 …K≧6
t1.2～6.0……K≧6　G≧5

外径φ101～250の場合
t0.05～1.0 …K≧8
t1.2～6.0……K≧8　G≧5

焼入鋼
t0.35, 0.7, 1.2～2.0
…… D≦80

■材料スペック表(材質・板厚・板厚公差)

材質＼板厚(mm)	t 0.05	t 0.1	t 0.15	t 0.2	t 0.25	t 0.3	t 0.35	t 0.4	t 0.5	t 0.6	t 0.7	t 0.8	t 1.0
鉄(t 0.1～3.0：SPCC相当、t 3.2～6.0：SPHC)	−	±0.03	±0.03	±0.03	±0.04	±0.04	−	±0.05	±0.05	±0.06	−	±0.06	±0.08
焼入鋼(t 0.1～0.15：SK95、t 0.2～2.0：SK85) ※硬度HRC42～46	−	±0.015	±0.015	±0.02	±0.025	±0.025	±0.025	±0.035	±0.035	±0.04	±0.04	±0.04	±0.05
ステンレス(SUS304)	±0.005	±0.008	±0.008	±0.01	±0.015	±0.015	±0.015	±0.02	±0.02	±0.025	±0.03	±0.03	±0.035
真鍮(t 0.05～0.15：C2680、t 0.2～2.0：C2801)	±0.005	±0.02	±0.02	±0.02	±0.02	±0.03	−	±0.04	±0.04	±0.04	±0.04	±0.04	±0.05
アルミ(t 0.1～0.15：1N30、t 0.2～3.0：A1050)	−	±0.03	±0.03	±0.03	−	±0.04	−	±0.04	±0.04	±0.04	−	±0.05	±0.05

材質＼板厚(mm)	t 1.2	t 1.5	t 1.6	t 2.0	t 2.3	t 2.5	t 2.6	t 3.0	t 3.2	t 4.0	t 4.5	t 5.0	t 6.0
鉄(t 0.1～3.0：SPCC相当、t 3.2～6.0：SPHC)	±0.08	−	±0.12	±0.14	±0.14	−	±0.21	±0.23	±0.23	±0.26	±0.26	±0.28	±0.3
焼入鋼(t 0.1～0.15：SK95、t 0.2～2.0：SK85) ※硬度HRC42～46	±0.05	±0.05	±0.06	±0.07	−	−	−	−	−	−	−	−	−
ステンレス(SUS304)	±0.1	±0.12	−	±0.17	−	±0.22	−	±0.22	−	±0.35	−	±0.4	±0.5
真鍮(t 0.05～0.15：C2680、t 0.2～2.0：C2801)	±0.05	±0.06	−	±0.06	−	−	−	−	−	−	−	−	−
アルミ(t 0.1～0.15：1N30、t 0.2～3.0：A1050)	±0.06	±0.06	−	±0.08	−	−	−	±0.11	−	−	−	−	−

当日出荷サービス

▶詳しくはこちらから

通常翌日出荷を当日出荷いたします。
※12:00(正午)までのご注文に限ります。

品番…… EX1000
価格…… 1,000円／回

オプション

▶詳しくはこちらから

- ■ レーザーマーキング　品番末尾「LM」
- ■ スタンプマーキング　品番末尾「S」
- ■ 粘着剤塗布　品番末尾「N」
- ■ 黒染め(鉄/焼入鋼のみ)　品番末尾「C」

数量101枚以上の場合、価格と納期は別途お見積りいたしますので、お問い合わせください。

シム・スペーサー
ワッシャー
エンドプレート
シムリング
シムリング 板厚セット
シムCタイプ
フランジ用 シムリング
キー逃がし溝付 シムリング
アライメントシム
ベース用シム (1溝)
ベース用シム (2溝)
ベース用シム (1穴)
ベース用シム (2穴)
ベース用シム (4穴)
シムボックス
シムプレート
テーパー角座金
追加工
オプション
技術資料
セミオーダー

品番 （例）FCS-13.5-30-0.1-S

FC 材質 - 溝幅 G - 外径 φD - 板厚 t (- オプション)

指定0.1mm単位 溝幅 G	外径 φD	板厚 t	材質/表面処理									
			鉄 FC F		焼入鋼 FC Y		ステンレス FC S		真鍮 FC B		アルミ FC A	
			1～20枚	21～100枚	1～20枚	21～100枚	1～20枚	21～100枚	1～20枚	21～100枚	1～20枚	21～100枚
3～	7～20	0.05	—	—	—	—	●	●	●	●	—	—
		0.1～0.5	●	●	●	●	●	●	●	●	●	●
		0.6～1.0	●	●	●	●	●	●	●	●	●	●
		1.2～2.3	●	●	●	●	●	●	●	●	●	●
		2.5～3.2	●	●	—	—	●	●	—	—	●	●
		4.0～4.5	●	●	—	—	●	●	—	—	—	—
		5.0～6.0	●	●	—	—	●	●	—	—	—	—
	20.1～50	0.05	—	—	—	—	●	●	●	●	—	—
		0.1～0.5	●	●	●	●	●	●	●	●	●	●
		0.6～1.0	●	●	●	●	●	●	●	●	●	●
		1.2～2.3	●	●	●	●	●	●	●	●	●	●
		2.5～3.2	●	●	—	—	●	●	—	—	●	●
		4.0～4.5	●	●	—	—	●	●	—	—	—	—
		5.0～6.0	●	●	—	—	●	●	—	—	—	—
	50.1～100	0.05	—	—	—	—	●	●	●	●	—	—
		0.1～0.5	●	●	●	●	●	●	●	●	●	●
		0.6～1.0	●	●	●	●	●	●	●	●	●	●
		1.2～2.3	●	●	●	●	●	●	●	●	●	●
		2.5～3.2	●	●	—	—	●	●	—	—	●	●
		4.0～4.5	●	●	—	—	●	●	—	—	—	—
		5.0～6.0	●	●	—	—	●	●	—	—	—	—
	100.1～150	0.05	—	—	—	—	●	●	●	●	—	—
		0.1～0.5	●	●	—	—	●	●	●	●	●	●
		0.6～1.0	●	●	—	—	●	●	●	●	●	●
		1.2～2.3	●	●	—	—	●	●	●	●	●	●
		2.5～3.2	●	●	—	—	●	●	—	—	●	●
		4.0～4.5	●	●	—	—	●	●	—	—	—	—
		5.0～6.0	●	●	—	—	●	●	—	—	—	—
	150.1～200	0.05	—	—	—	—	●	●	●	●	—	—
		0.1～0.5	●	●	—	—	●	●	●	●	●	●
		0.6～1.0	●	●	—	—	●	●	●	●	●	●
		1.2～2.3	●	●	—	—	●	●	●	●	●	●
		2.5～3.2	●	●	—	—	●	●	—	—	●	●
		4.0～4.5	●	●	—	—	●	●	—	—	—	—
		5.0～6.0	●	●	—	—	●	●	—	—	—	—
	200.1～250	0.05	—	—	—	—	●	●	●	●	—	—
		0.1～0.5	●	●	—	—	●	●	●	●	●	●
		0.6～1.0	●	●	—	—	●	●	●	●	●	●
		1.2～2.3	●	●	—	—	●	●	●	●	●	●
		2.5～3.2	●	●	—	—	●	●	—	—	●	●
		4.0～4.5	●	●	—	—	●	●	—	—	—	—
		5.0～6.0	●	●	—	—	●	●	—	—	—	—

シム・スペーサー
ワッシャー
エンドプレート
シムリング
シムリング 板厚セット
シムCタイプ
フランジ用 シムリング
キー逃がし溝付 シムリング
アライメントシム
ベース用シム (1溝)
ベース用シム (2溝)
ベース用シム (1穴)
ベース用シム (2穴)
ベース用シム (4穴)
シムボックス
シムプレート
テーパー角座金
追加工
オプション
技術資料
セミオーダー

セミオーダー フランジ用シムリング

翌日出荷 受付15時　RoHS 10物質

ご希望のサイズに対応。1枚から製作します。

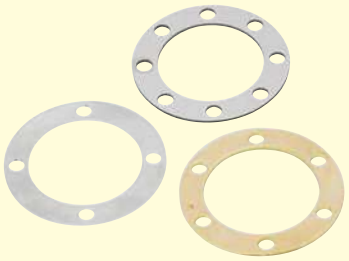

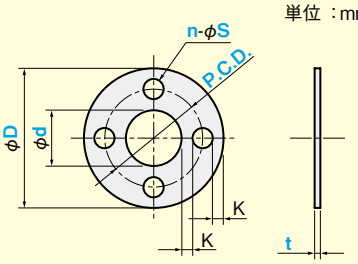

穴位置は、均等割

単位 ：mm

寸法公差表

d, D, S	d, S公差	D公差
2～50	+0.2 0	0 −0.2
51～200	+0.5 0	0 −0.5
201～250	+0.7 0	0 −0.7

製作条件
K≧2
t2.3～4.0…… S≧3
t4.5～6.0…… S≧4
焼入鋼
t0.35, 0.7, 1.2～2.0
…… D≦80

■材料スペック表(材質・板厚・板厚公差)

材質＼板厚(mm)	t 0.05	t 0.1	t 0.15	t 0.2	t 0.25	t 0.3	t 0.35	t 0.4	t 0.5	t 0.6	t 0.7	t 0.8	t 1.0
鉄(t 0.1～3.0：SPCC相当、t 3.2～6.0：SPHC)	−	±0.03	±0.03	±0.03	±0.04	±0.04	−	±0.05	±0.05	±0.06	−	±0.06	±0.08
焼入鋼(t 0.1～0.15：SK95、t 0.2～2.0：SK85) ※硬度HRC42～46	−	±0.015	±0.015	±0.02	±0.025	±0.025	±0.025	±0.035	±0.035	±0.04	±0.04	±0.04	±0.05
ステンレス(SUS304)	±0.005	±0.008	±0.008	±0.01	±0.015	±0.015	±0.015	±0.02	±0.02	±0.025	±0.03	±0.03	±0.035
真鍮(t 0.05～0.15：C2680、t 0.2～2.0：C2801)	±0.005	±0.02	±0.02	±0.02	±0.02	±0.03	−	±0.04	±0.04	±0.04	±0.04	±0.04	±0.05
アルミ(t 0.1～0.15：1N30、t 0.2～3.0：A1050)	−	±0.03	±0.03	±0.03	−	±0.04	−	±0.04	±0.04	±0.04	−	±0.05	±0.05

材質＼板厚(mm)	t 1.2	t 1.5	t 1.6	t 2.0	t 2.3	t 2.5	t 2.6	t 3.0	t 3.2	t 4.0	t 4.5	t 5.0	t 6.0
鉄(t 0.1～3.0：SPCC相当、t 3.2～6.0：SPHC)	±0.08	−	±0.12	±0.14	±0.14	−	±0.21	±0.23	±0.23	±0.26	±0.26	±0.28	±0.3
焼入鋼(t 0.1～0.15：SK95、t 0.2～2.0：SK85) ※硬度HRC42～46	±0.05	±0.05	±0.06	±0.07	−	−	−	−	−	−	−	−	−
ステンレス(SUS304)	±0.1	±0.12	−	±0.17	−	±0.22	−	±0.22	−	±0.35	−	±0.4	±0.5
真鍮(t 0.05～0.15：C2680、t 0.2～2.0：C2801)	±0.05	±0.06	−	±0.06	−	−	−	−	−	−	−	−	−
アルミ(t 0.1～0.15：1N30、t 0.2～3.0：A1050)	±0.06	±0.06	−	±0.08	−	−	−	±0.11	−	−	−	−	−

当日出荷サービス

▶詳しくはこちらから

通常翌日出荷を当日出荷いたします。
※12:00(正午)までのご注文に限ります。

品番…… EX1000
価格…… 1,000円／回

オプション

▶詳しくはこちらから

- レーザーマーキング　品番末尾「LM」
- スタンプマーキング　品番末尾「S」
- 粘着剤塗布　品番末尾「N」
- 黒染め(鉄/焼入鋼のみ)　品番末尾「C」

数量101枚以上の場合、価格と納期は別途お見積りいたしますので、お問い合わせください。

シム・スペーサー
ワッシャー
エンドプレート
シムリング
シムリング 板厚セット
シムCタイプ
フランジ用 シムリング
キー逃がし溝付 シムリング
アライメントシム
ベース用シム (1溝)
ベース用シム (2溝)
ベース用シム (1穴)
ベース用シム (2穴)
ベース用シム (4穴)
シムボックス
シムプレート
テーパー角座金
追加工
オプション
技術資料
セミオーダー

品番 （例）FFS-50-80-65.5-6-4-0.1-N

FF 材質 - 内径 φd - 外径 φD - P.C.D. - 穴サイズ φS - 穴数 n - 板厚 t (- オプション)

指定0.1mm単位				穴数 n	板厚 t	材質/表面処理									
内径 φd	外径 φD	P.C.D.	穴サイズ φS			鉄 FF F		焼入鋼 FF Y		ステンレス FF S		真鍮 FF B		アルミ FF A	
						1～20枚	21～100枚	1～20枚	21～100枚	1～20枚	21～100枚	1～20枚	21～100枚	1～20枚	21～100枚
10～	22～50	16～	2～	1～8	0.05	—	—	—	—	●	●	●	●	—	—
					0.1～0.5	●	●	●	●	●	●	●	●	●	●
					0.6～1.0	●	●	●	●	●	●	●	●	●	●
					1.2～2.3	●	●	●	●	●	●	●	●	●	●
					2.5～3.2	●	●	—	—	●	●	—	—	●	●
					4.0～4.5	●	●	—	—	●	●	—	—	—	—
					5.0～6.0	●	●	—	—	●	●	—	—	—	—
	50.1～100				0.05	—	—	—	—	●	●	●	●	—	—
					0.1～0.5	●	●	●	●	●	●	●	●	●	●
					0.6～1.0	●	●	●	●	●	●	●	●	●	●
					1.2～2.3	●	●	●	●	●	●	●	●	●	●
					2.5～3.2	●	●	—	—	●	●	—	—	●	●
					4.0～4.5	●	●	—	—	●	●	—	—	—	—
					5.0～6.0	●	●	—	—	●	●	—	—	—	—
	100.1～150				0.05	—	—	—	—	●	●	●	●	—	—
					0.1～0.5	●	●	—	—	●	●	●	●	●	●
					0.6～1.0	●	●	—	—	●	●	●	●	●	●
					1.2～2.3	●	●	—	—	●	●	●	●	●	●
					2.5～3.2	●	●	—	—	●	●	—	—	●	●
					4.0～4.5	●	●	—	—	●	●	—	—	—	—
					5.0～6.0	●	●	—	—	●	●	—	—	—	—
	150.1～200				0.05	—	—	—	—	●	●	●	●	—	—
					0.1～0.5	●	●	—	—	●	●	●	●	●	●
					0.6～1.0	●	●	—	—	●	●	●	●	●	●
					1.2～2.3	●	●	—	—	●	●	●	●	●	●
					2.5～3.2	●	●	—	—	●	●	—	—	●	●
					4.0～4.5	●	●	—	—	●	●	—	—	—	—
					5.0～6.0	●	●	—	—	●	●	—	—	—	—
	200.1～250				0.05	—	—	—	—	●	●	●	●	—	—
					0.1～0.5	●	●	—	—	●	●	●	●	●	●
					0.6～1.0	●	●	—	—	●	●	●	●	●	●
					1.2～2.3	●	●	—	—	●	●	—	—	●	●
					2.5～3.2	●	●	—	—	●	●	—	—	●	●
					4.0～4.5	●	●	—	—	●	●	—	—	—	—
					5.0～6.0	●	●	—	—	●	●	—	—	—	—

シム・スペーサー
ワッシャー
エンドプレート
シムリング
シムリング 板厚セット
シムCタイプ
フランジ用 シムリング
キー逃がし溝付 シムリング
アライメントシム
ベース用シム (1溝)
ベース用シム (2溝)
ベース用シム (1穴)
ベース用シム (2穴)
ベース用シム (4穴)
シムボックス
シムプレート
テーパー角座金
追加工
オプション
技術資料
セミオーダー

iwata

シム・スペーサー
ワッシャー
エンドプレート
シムリング
シムリング 板厚セット
シムCタイプ
フランジ用 シムリング
キー逃がし溝付 シムリング
アライメントシム
ベース用シム (1溝)
ベース用シム (2溝)
ベース用シム (1穴)
ベース用シム (2穴)
ベース用シム (4穴)
シムボックス
シムプレート
テーパー角座金
追加工
オプション
技術資料
セミオーダー

セミオーダー キー逃がし溝付シムリング

翌日出荷 受付15時　RoHS 10物質

ご希望のサイズに対応。1枚から製作します。

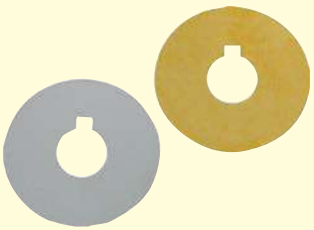

単位 ：mm

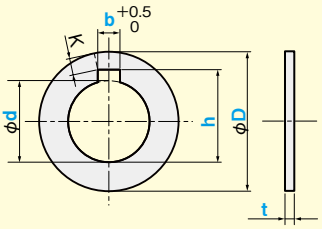

寸法公差表

d, b, h	d,h公差	D公差
2～50	+0.2 0	0 −0.2
51～200	+0.5 0	0 −0.5
201～250	+0.7 0	0 −0.7

製作条件
K≧2
焼入鋼
t0.35, 0.7, 1.2～2.0 …… D≦80

■材料スペック表(材質・板厚・板厚公差)

材質＼板厚(mm)	t 0.05	t 0.1	t 0.15	t 0.2	t 0.25	t 0.3	t 0.35	t 0.4	t 0.5	t 0.6	t 0.7	t 0.8	t 1.0
鉄(t 0.1～3.0：SPCC相当、t 3.2～6.0：SPHC)	–	±0.03	±0.03	±0.03	±0.04	±0.04	–	±0.05	±0.05	±0.06	–	±0.06	±0.08
焼入鋼(t 0.1～0.15：SK95、t 0.2～2.0：SK85) ※硬度HRC42～46	–	±0.015	±0.015	±0.02	±0.025	±0.025	±0.025	±0.035	±0.035	±0.04	±0.04	±0.04	±0.05
ステンレス(SUS304)	±0.005	±0.008	±0.008	±0.01	±0.015	±0.015	±0.015	±0.02	±0.02	±0.025	±0.03	±0.03	±0.035
真鍮(t 0.05～0.15：C2680、t 0.2～2.0：C2801)	±0.005	±0.02	±0.02	±0.02	±0.02	±0.03	–	±0.04	±0.04	±0.04	±0.04	±0.04	±0.05
アルミ(t 0.1～0.15：1N30、t 0.2～3.0：A1050)	–	±0.03	±0.03	±0.03	–	±0.04	–	±0.04	±0.04	±0.04	–	±0.05	±0.05

材質＼板厚(mm)	t 1.2	t 1.5	t 1.6	t 2.0	t 2.3	t 2.5	t 2.6	t 3.0	t 3.2	t 4.0	t 4.5	t 5.0	t 6.0
鉄(t 0.1～3.0：SPCC相当、t 3.2～6.0：SPHC)	±0.08	–	±0.12	±0.14	±0.14	–	±0.21	±0.23	±0.23	±0.26	±0.26	±0.28	±0.3
焼入鋼(t 0.1～0.15：SK95、t 0.2～2.0：SK85) ※硬度HRC42～46	±0.05	±0.05	±0.06	±0.07	–	–	–	–	–	–	–	–	–
ステンレス(SUS304)	±0.1	±0.12	–	±0.17	–	±0.22	–	±0.22	–	±0.35	–	±0.4	±0.5
真鍮(t 0.05～0.15：C2680、t 0.2～2.0：C2801)	±0.05	±0.06	–	±0.06	–	–	–	–	–	–	–	–	–
アルミ(t 0.1～0.15：1N30、t 0.2～3.0：A1050)	±0.06	±0.06	–	±0.08	–	–	–	±0.11	–	–	–	–	–

当日出荷サービス

▶詳しくはこちらから

通常翌日出荷を当日出荷いたします。
※12:00(正午)までのご注文に限ります。

品番…… EX1000
価格…… 1,000円／回

オプション

▶詳しくはこちらから

- ■ レーザーマーキング　品番末尾「LM」
- ■ スタンプマーキング　品番末尾「S」
- ■ 粘着剤塗布　品番末尾「N」
- ■ 黒染め(鉄/焼入鋼のみ)　品番末尾「C」

数量101枚以上の場合、価格と納期は別途お見積りいたしますので、お問い合わせください。

iwata

品番 （例）FKS-25-40-8.5-28.5-1.0-N

FK 材質 - 内径φd - 外径φD - キー幅b - キー高さh - 板厚t (- オプション)

指定0.1mm単位				板厚 t	材質/表面処理									
内径 φd	外径 φD	キー幅 b	キー高さ h		鉄 FK F		焼入鋼 FK Y		ステンレス FK S		真鍮 FK B		アルミ FK A	
					1~20枚	21~100枚	1~20枚	21~100枚	1~20枚	21~100枚	1~20枚	21~100枚	1~20枚	21~100枚
6 ~	13 ~ 20	2 ~	7 ~	0.05	—	—	—	—	●	●	●	●	—	—
				0.1~0.5	●	●	●	●	●	●	●	●	●	●
				0.6~1.0	●	●	●	●	●	●	●	●	●	●
				1.2~2.3	●	●	●	●	●	●	●	●	●	●
				2.5~3.2	●	●	—	—	●	●	—	—	●	●
				4.0~4.5	●	●	—	—	●	●	—	—	—	—
				5.0~6.0	●	●	—	—	●	●	—	—	—	—
	20.1 ~ 50			0.05	—	—	—	—	●	●	●	●	—	—
				0.1~0.5	●	●	●	●	●	●	●	●	●	●
				0.6~1.0	●	●	●	●	●	●	●	●	●	●
				1.2~2.3	●	●	●	●	●	●	●	●	●	●
				2.5~3.2	●	●	—	—	●	●	—	—	●	●
				4.0~4.5	●	●	—	—	●	●	—	—	—	—
				5.0~6.0	●	●	—	—	●	●	—	—	—	—
	50.1 ~ 100			0.05	—	—	—	—	●	●	●	●	—	—
				0.1~0.5	●	●	●	●	●	●	●	●	●	●
				0.6~1.0	●	●	●	●	●	●	●	●	●	●
				1.2~2.3	●	●	●	●	●	●	●	●	●	●
				2.5~3.2	●	●	—	—	●	●	—	—	●	●
				4.0~4.5	●	●	—	—	●	●	—	—	—	—
				5.0~6.0	●	●	—	—	●	●	—	—	—	—
	100.1 ~ 150			0.05	—	—	—	—	●	●	●	●	—	—
				0.1~0.5	●	●	—	—	●	●	●	●	●	●
				0.6~1.0	●	●	—	—	●	●	●	●	●	●
				1.2~2.3	●	●	—	—	●	●	●	●	●	●
				2.5~3.2	●	●	—	—	●	●	—	—	●	●
				4.0~4.5	●	●	—	—	●	●	—	—	—	—
				5.0~6.0	●	●	—	—	●	●	—	—	—	—
	150.1 ~ 200			0.05	—	—	—	—	●	●	●	●	—	—
				0.1~0.5	●	●	—	—	●	●	●	●	●	●
				0.6~1.0	●	●	—	—	●	●	●	●	●	●
				1.2~2.3	●	●	—	—	●	●	●	●	●	●
				2.5~3.2	●	●	—	—	●	●	—	—	●	●
				4.0~4.5	●	●	—	—	●	●	—	—	—	—
				5.0~6.0	●	●	—	—	●	●	—	—	—	—
	200.1 ~ 250			0.05	—	—	—	—	●	●	●	●	—	—
				0.1~0.5	●	●	—	—	●	●	●	●	●	●
				0.6~1.0	●	●	—	—	●	●	●	●	●	●
				1.2~2.3	●	●	—	—	●	●	●	●	●	●
				2.5~3.2	●	●	—	—	●	●	—	—	●	●
				4.0~4.5	●	●	—	—	●	●	—	—	—	—
				5.0~6.0	●	●	—	—	●	●	—	—	—	—

シム・スペーサー
ワッシャー
エンドプレート
シムリング
シムリング 板厚セット
シムCタイプ
フランジ用 シムリング
キー逃がし溝付 シムリング
アライメントシム
ベース用シム (1溝)
ベース用シム (2溝)
ベース用シム (1穴)
ベース用シム (2穴)
ベース用シム (4穴)
シムボックス
シムプレート
テーパー角座金
追加工
オプション
技術資料
セミオーダー

シム・スペーサー
ワッシャー
エンドプレート
シムリング
シムリング 板厚セット
シムCタイプ
フランジ用 シムリング
キー逃がし溝付 シムリング
アライメントシム
ベース用シム (1溝)
ベース用シム (2溝)
ベース用シム (1穴)
ベース用シム (2穴)
ベース用シム (4穴)
シムボックス
シムプレート
テーパー角座金
追加工
オプション
技術資料

アライメントシム

当日出荷 受付16時

各板厚・サイズがセットになった、現場での持ち運びに便利なケース入りのアライメントシムです。
作業に便利なツマミ付きです。ツマミの穴を利用して簡単に引き抜くことも可能です。
マーキングによって、ひと目で板厚が分かります。
ケース入りのほか、単品でもご購入いただけます。



キット（ケース+アライメントシム）



アライメントシム

単位 ：mm

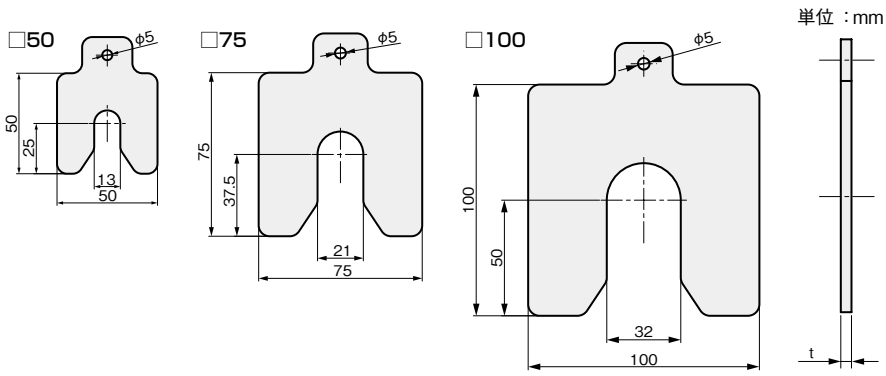

■材料スペック表（材質・板厚・板厚公差）

材質 ＼ 板厚（mm）	t 0.025	t 0.05	t 0.1	t 0.2	t 0.25	t 0.4	t 0.5	t 0.7	t 1.0	t 2.0	t 3.0
ステンレス（SUS304）	±0.003	±0.005	±0.01	±0.02	±0.025	±0.04	±0.05	±0.07	±0.1	±0.2	±0.3

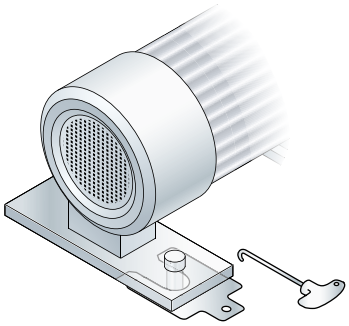

アライメントシムの引き抜きには市販の
スプリングフックツール等がご利用いただけます。
※穴径φ5

キット(ケース+アライメントシム)



■サイズ・重量

品番	ケースサイズ(mm)	重量(kg)
ASKIT-AB	258 × 230 × 170	7.5
ASKIT-ABC	405 × 330 × 170	15.4

収納シム内訳			品番	材質/表面処理
サイズ	板厚 t	入数		
□50	0.025	各20枚	ASKIT-AB	●
	0.05			
	0.1			
	0.2			
	0.25			
	0.4			
	0.5			
	0.7			
	1.0			
	2.0			
□75	0.025			
	0.05			
	0.1			
	0.2			
	0.25			
	0.4			
	0.5			
	0.7			
	1.0			
	2.0			

収納シム内訳			品番	材質/表面処理
サイズ	板厚 t	入数		
□50	0.025	各20枚	ASKIT-ABC	●
	0.05			
	0.1			
	0.2			
	0.25			
	0.4			
	0.5			
	0.7			
	1.0			
	2.0	10枚		
□75	0.025	各20枚		
	0.05			
	0.1			
	0.2			
	0.25			
	0.4			
	0.5			
	0.7			
	1.0			
	2.0	10枚		
□100	0.025	各20枚		
	0.05			
	0.1			
	0.2			
	0.25			
	0.4			
	0.5			
	0.7			
	1.0			
	2.0	10枚		

シム・スペーサー
ワッシャー
エンドプレート
シムリング
シムリング 板厚セット
シムCタイプ
フランジ用 シムリング
キー逃がし溝付 シムリング
アライメントシム
ベース用シム (1溝)
ベース用シム (2溝)
ベース用シム (1穴)
ベース用シム (2穴)
ベース用シム (4穴)
シムボックス
シムプレート
テーパー角座金
追加工
オプション
技術資料

ケース ※アライメントシムは付属しておりません



■サイズ・重量

品番	ケースサイズ(mm)	重量(kg)
ACASE-AB	258 × 230 × 170	1.5
ACASE-ABC	405 × 330 × 170	2.6

収納可能シムサイズ	品番	材質/表面処理
□50	**ACASE-AB**	●
□75		

収納可能シムサイズ	品番	材質/表面処理
□50	**ACASE-ABC**	●
□75		
□100		

ACASE-AB 収納可能シム内訳

サイズ	板厚 t	最大収納数
□50	0.025	各20枚
	0.05	
	0.1	
	0.2	
	0.25	
	0.4	
	0.5	
	0.7	
	1.0	
	2.0	
□75	0.025	
	0.05	
	0.1	
	0.2	
	0.25	
	0.4	
	0.5	
	0.7	
	1.0	
	2.0	

ACASE-ABC 収納可能シム内訳

サイズ	板厚 t	最大収納数
□50	0.025	各20枚
	0.05	
	0.1	
	0.2	
	0.25	
	0.4	
	0.5	
	0.7	
	1.0	
	2.0	10枚
□75	0.025	各20枚
	0.05	
	0.1	
	0.2	
	0.25	
	0.4	
	0.5	
	0.7	
	1.0	
	2.0	10枚
□100	0.025	各20枚
	0.05	
	0.1	
	0.2	
	0.25	
	0.4	
	0.5	
	0.7	
	1.0	
	2.0	10枚

シム・スペーサー
ワッシャー
エンドプレート
シムリング
シムリング 板厚セット
シムCタイプ
フランジ用 シムリング
キー逃がし溝付 シムリング
アライメントシム
ベース用シム (1溝)
ベース用シム (2溝)
ベース用シム (1穴)
ベース用シム (2穴)
ベース用シム (4穴)
シムボックス
シムプレート
テーパー角座金
追加工
オプション
技術資料

iwata
MARTIN m-TECH Partner for Precision.

アライメントシム



サイズ	板厚 t	10枚入	
		品番	材質/表面処理
□50	0.025	**AS050-0025**	●
	0.05	**AS050-005**	●
	0.1	**AS050-010**	●
	0.2	**AS050-020**	●
	0.25	**AS050-025**	●
	0.4	**AS050-040**	●
	0.5	**AS050-050**	●
	0.7	**AS050-070**	●
	1.0	**AS050-100**	●
	2.0	**AS050-200**	●
	3.0	**AS050-300**	●
□75	0.025	**AS075-0025**	●
	0.05	**AS075-005**	●
	0.1	**AS075-010**	●
	0.2	**AS075-020**	●
	0.25	**AS075-025**	●
	0.4	**AS075-040**	●
	0.5	**AS075-050**	●
	0.7	**AS075-070**	●
	1.0	**AS075-100**	●
	2.0	**AS075-200**	●
	3.0	**AS075-300**	●
□100	0.025	**AS100-0025**	●
	0.05	**AS100-005**	●
	0.1	**AS100-010**	●
	0.2	**AS100-020**	●
	0.25	**AS100-025**	●
	0.4	**AS100-040**	●
	0.5	**AS100-050**	●
	0.7	**AS100-070**	●
	1.0	**AS100-100**	●
	2.0	**AS100-200**	●
	3.0	**AS100-300**	●

シム・スペーサー
ワッシャー
エンドプレート
シムリング
シムリング 板厚セット
シムCタイプ
フランジ用 シムリング
キー逃がし溝付 シムリング
アライメントシム
ベース用シム (1溝)
ベース用シム (2溝)
ベース用シム (1穴)
ベース用シム (2穴)
ベース用シム (4穴)
シムボックス
シムプレート
テーパー角座金
追加工
オプション
技術資料

MARTIN M-TECH Partner for Precision.
iwata

ベース用シム（1溝）

当日出荷 受付16時　RoHS 10物質

ピローブロックの隙間調整にご使用いただけます。



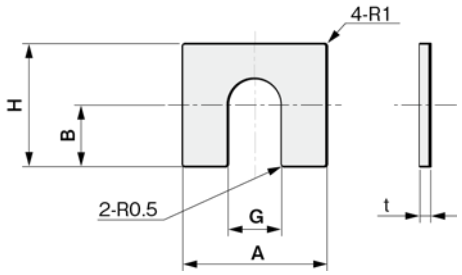

単位：mm

■材料スペック表（材質·板厚·板厚公差）

材質＼板厚（mm）	t 0.01	t 0.02	t 0.03	t 0.05	t 0.1	t 0.2	t 0.3	t 0.5	t 1.0
鉄（SPCC相当）	–	–	–	–	±0.03	±0.03	±0.04	±0.05	±0.08
ステンレス（SUS304）	±0.003	±0.003	±0.005	±0.005	±0.008	±0.01	±0.015	±0.02	±0.035
真鍮（t 0.05~0.1：C2680、t 0.2~1.0：C2801）	–	–	–	±0.005	±0.02	±0.02	±0.03	±0.04	±0.05

注文例

材質: 鉄、板厚: 0.1、
ピローブロック型番: UCPA-204 の場合

PFA204010

ピローブロック用

対応ピローブロック	幅 A	高さ H	溝幅 G	溝深さ B	板厚 t	1枚単位 品番 □：材質記号 鉄F、ステンレスS、真鍮B	材質/表面処理 鉄 PF	ステンレス PS	真鍮 PB
UCPA-204 UCUP-204	40	27	13	15	0.01	**PSA204001**	–	●	–
					0.02	**PSA204002**	–	●	–
					0.03	**PSA204003**	–	●	–
					0.05	**P□A204005**	–	●	●
					0.1	**P□A204010**	●	●	●
					0.2	**P□A204020**	●	●	●
					0.3	**P□A204030**	●	●	●
					0.5	**P□A204050**	●	●	●
					1.0	**P□A204100**	●	●	●
UCPA-205 UCUP-205	45	30	13	16	0.01	**PSA205001**	–	●	–
					0.02	**PSA205002**	–	●	–
					0.03	**PSA205003**	–	●	–
					0.05	**P□A205005**	–	●	●
					0.1	**P□A205010**	●	●	●
					0.2	**P□A205020**	●	●	●
					0.3	**P□A205030**	●	●	●
					0.5	**P□A205050**	●	●	●
					1.0	**P□A205100**	●	●	●

シム・スペーサーの
詳細はこちら▶

対応ピローブロック	幅 A	高さ H	溝幅 G	溝深さ B	板厚 t	1枚単位			
						品番	材質/表面処理		
						□:材質記号 鉄F、ステンレスS、真鍮B	鉄 PF	ステンレス PS	真鍮 PB
UCPA-206 UCUP-206	50	36	17	22	0.01	PSA206001	—	●	—
					0.02	PSA206002	—	●	—
					0.03	PSA206003	—	●	—
					0.05	P□A206005	—	●	●
					0.1	P□A206010	●	●	●
					0.2	P□A206020	●	●	●
					0.3	P□A206030	●	●	●
					0.5	P□A206050	●	●	●
					1.0	P□A206100	●	●	●
UCPA-207 UCUP-207	55	41	17	26	0.01	PSA207001	—	●	—
					0.02	PSA207002	—	●	—
					0.03	PSA207003	—	●	—
					0.05	P□A207005	—	●	●
					0.1	P□A207010	●	●	●
					0.2	P□A207020	●	●	●
					0.3	P□A207030	●	●	●
					0.5	P□A207050	●	●	●
					1.0	P□A207100	●	●	●
UCPA-208 UCUP-208	58	41	17	25	0.01	PSA208001	—	●	—
					0.02	PSA208002	—	●	—
					0.03	PSA208003	—	●	—
					0.05	P□A208005	—	●	●
					0.1	P□A208010	●	●	●
					0.2	P□A208020	●	●	●
					0.3	P□A208030	●	●	●
					0.5	P□A208050	●	●	●
					1.0	P□A208100	●	●	●
UCP-204	38	42	13	26	0.01	PS204001	—	●	—
					0.02	PS204002	—	●	—
					0.03	PS204003	—	●	—
					0.05	P□204005	—	●	●
					0.1	P□204010	●	●	●
					0.2	P□204020	●	●	●
					0.3	P□204030	●	●	●
					0.5	P□204050	●	●	●
					1.0	P□204100	●	●	●
UCP-205	38	42	13	25	0.01	PS205001	—	●	—
					0.02	PS205002	—	●	—
					0.03	PS205003	—	●	—
					0.05	P□205005	—	●	●
					0.1	P□205010	●	●	●
					0.2	P□205020	●	●	●
					0.3	P□205030	●	●	●
					0.5	P□205050	●	●	●
					1.0	P□205100	●	●	●

対応ピローブロック	幅 A	高さ H	溝幅 G	溝深さ B	板厚 t	1枚単位			
						品番	材質/表面処理		
						□：材質記号 鉄F、ステンレスS、真鍮B	鉄 PF	ステンレス PS	真鍮 PB
UCP-206	48	54	17	32	0.01	PS206001	—	●	—
					0.02	PS206002	—	●	—
					0.03	PS206003	—	●	—
					0.05	P□206005	—	●	●
					0.1	P□206010	●	●	●
					0.2	P□206020	●	●	●
					0.3	P□206030	●	●	●
					0.5	P□206050	●	●	●
					1.0	P□206100	●	●	●
UCP-207	48	54	17	34	0.01	PS207001	—	●	—
					0.02	PS207002	—	●	—
					0.03	PS207003	—	●	—
					0.05	P□207005	—	●	●
					0.1	P□207010	●	●	●
					0.2	P□207020	●	●	●
					0.3	P□207030	●	●	●
					0.5	P□207050	●	●	●
					1.0	P□207100	●	●	●
UCP-208	54	58	17	35	0.01	PS208001	—	●	—
					0.02	PS208002	—	●	—
					0.03	PS208003	—	●	—
					0.05	P□208005	—	●	●
					0.1	P□208010	●	●	●
					0.2	P□208020	●	●	●
					0.3	P□208030	●	●	●
					0.5	P□208050	●	●	●
					1.0	P□208100	●	●	●
UCP-209	54	60	17	38	0.01	PS209001	—	●	—
					0.02	PS209002	—	●	—
					0.03	PS209003	—	●	—
					0.05	P□209005	—	●	●
					0.1	P□209010	●	●	●
					0.2	P□209020	●	●	●
					0.3	P□209030	●	●	●
					0.5	P□209050	●	●	●
					1.0	P□209100	●	●	●
UCP-210	60	65	20	42	0.01	PS210001	—	●	—
					0.02	PS210002	—	●	—
					0.03	PS210003	—	●	—
					0.05	P□210005	—	●	●
					0.1	P□210010	●	●	●
					0.2	P□210020	●	●	●
					0.3	P□210030	●	●	●
					0.5	P□210050	●	●	●
					1.0	P□210100	●	●	●

シム・スペーサーの
詳細はこちら▶

ベース用シム(1溝)

当日出荷 受付16時　RoHS 10物質

モーターベースの隙間調整にご使用いただけます。



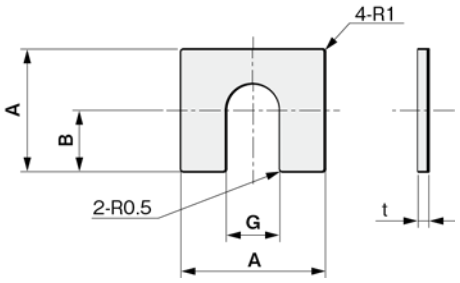

単位 ：mm

■材料スペック表(材質・板厚・板厚公差)

材質＼板厚(mm)	t 0.01	t 0.02	t 0.03	t 0.05	t 0.1	t 0.2	t 0.3	t 0.5	t 1.0
鉄(SPCC相当)	—	—	—	—	±0.03	±0.03	±0.04	±0.05	±0.08
ステンレス(SUS304)	±0.003	±0.003	±0.005	±0.005	±0.008	±0.01	±0.015	±0.02	±0.035
真鍮(t 0.05~0.1:C2680、t 0.2~1.0:C2801)	—	—	—	±0.005	±0.02	±0.02	±0.03	±0.04	±0.05

注文例

材質: 鉄、幅: 20、板厚: 0.1 の場合

M F 020020010

モーターベース用

幅 A	溝幅 G	溝深さ B	板厚 t	1枚単位 品番 □:材質記号 鉄F、ステンレスS、真鍮B	材質/表面処理 鉄 M F	ステンレス M S	真鍮 M B
20	9	10	0.01	MS020020001	—	●	—
			0.02	MS020020002	—	●	—
			0.03	MS020020003	—	●	—
			0.05	M□020020005	—	●	●
			0.1	M□020020010	●	●	●
			0.2	M□020020020	●	●	●
			0.3	M□020020030	●	●	●
			0.5	M□020020050	●	●	●
			1.0	M□020020100	●	●	●
30	13	15	0.01	MS030030001	—	●	—
			0.02	MS030030002	—	●	—
			0.03	MS030030003	—	●	—
			0.05	M□030030005	—	●	●
			0.1	M□030030010	●	●	●
			0.2	M□030030020	●	●	●
			0.3	M□030030030	●	●	●
			0.5	M□030030050	●	●	●
			1.0	M□030030100	●	●	●

幅 A	溝幅 G	溝深さ B	板厚 t	1枚単位 品番 □:材質記号 鉄F、ステンレスS、真鍮B	材質/表面処理 鉄 M F	ステンレス M S	真鍮 M B
43	12	22	0.01	MS043043001	—	●	—
			0.02	MS043043002	—	●	—
			0.03	MS043043003	—	●	—
			0.05	M□043043005	—	●	●
			0.1	M□043043010	●	●	●
			0.2	M□043043020	●	●	●
			0.3	M□043043030	●	●	●
			0.5	M□043043050	●	●	●
			1.0	M□043043100	●	●	●
48	14	24	0.01	MS048048001	—	●	—
			0.02	MS048048002	—	●	—
			0.03	MS048048003	—	●	—
			0.05	M□048048005	—	●	●
			0.1	M□048048010	●	●	●
			0.2	M□048048020	●	●	●
			0.3	M□048048030	●	●	●
			0.5	M□048048050	●	●	●
			1.0	M□048048100	●	●	●

シム・スペーサーの
詳細はこちら▶

幅 A	溝幅 G	溝深さ B	板厚 t	1枚単位 品番 □：材質記号 鉄F、ステンレスS、真鍮B	材質/表面処理 鉄 M F	ステンレス M S	真鍮 M B
53	14	27	0.01	MS053053001	—	●	—
			0.02	MS053053002	—	●	—
			0.03	MS053053003	—	●	—
			0.05	M□053053005	—	●	●
			0.1	M□053053010	●	●	●
			0.2	M□053053020	●	●	●
			0.3	M□053053030	●	●	●
			0.5	M□053053050	●	●	●
			1.0	M□053053100	●	●	●
68	16	34	0.01	MS068068001	—	●	—
			0.02	MS068068002	—	●	—
			0.03	MS068068003	—	●	—
			0.05	M□068068005	—	●	●
			0.1	M□068068010	●	●	●
			0.2	M□068068020	●	●	●
			0.3	M□068068030	●	●	●
			0.5	M□068068050	●	●	●
			1.0	M□068068100	●	●	●
83	20	42	0.05	M□083083005	—	●	●
			0.1	M□083083010	●	●	●
			0.2	M□083083020	●	●	●
			0.3	M□083083030	●	●	●
			0.5	M□083083050	●	●	●
			1.0	M□083083100	●	●	●
98	25	49	0.05	M□098098005	—	●	●
			0.1	M□098098010	●	●	●
			0.2	M□098098020	●	●	●
			0.3	M□098098030	●	●	●
			0.5	M□098098050	●	●	●
			1.0	M□098098100	●	●	●
118	30	54	0.05	M□118118005	—	●	●
			0.1	M□118118010	●	●	●
			0.2	M□118118020	●	●	●
			0.3	M□118118030	●	●	●
			0.5	M□118118050	●	●	●
			1.0	M□118118100	●	●	●
200	36	100	0.05	M□200200005	—	●	●
			0.1	M□200200010	●	●	●
			0.2	M□200200020	●	●	●
			0.3	M□200200030	●	●	●
			0.5	M□200200050	●	●	●
			1.0	M□200200100	●	●	●

ベース用シム(1溝)

当日出荷 受付16時　RoHS 10物質

モーターベースの隙間調整にご使用いただけます。



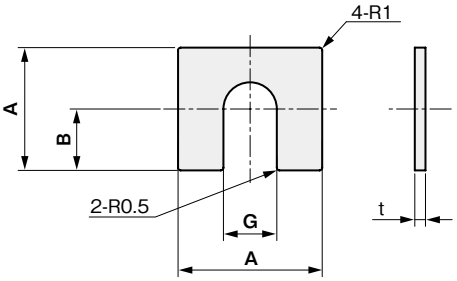

単位 :mm

■材料スペック表(材質・板厚・板厚公差)

材質＼板厚(mm)	t 0.5	t 1.0
鉄(SPCC相当 :黒染め)	±0.05	±0.08

モーターベース用

幅 A	溝幅 G	溝深さ B	板厚 t	1枚単位 品番	材質/表面処理
20	9	10	0.5	SF2020050	●
			1.0	SF2020100	●

セミオーダー	オプション	
	レーザーマーキング	スタンプマーキング
▶詳しくはこちらから	▶詳しくはこちらから	▶詳しくはこちらから

シム・スペーサー
ワッシャー
エンドプレート
シムリング
シムリング 板厚セット
シムCタイプ
フランジ用 シムリング
キー逃がし溝付 シムリング
アライメントシム
ベース用シム (1溝)
ベース用シム (2溝)
ベース用シム (1穴)
ベース用シム (2穴)
ベース用シム (4穴)
シムボックス
シムプレート
テーパー角座金
追加工
オプション
技術資料

iwata

セミオーダー ベース用シム(1溝)

翌日出荷 受付15時　RoHS 10物質

ご希望のサイズに対応。1枚から製作します。

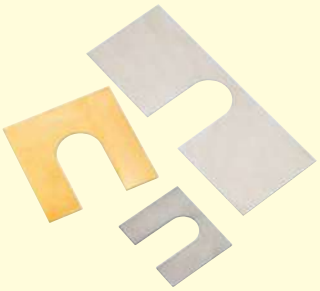

単位：mm

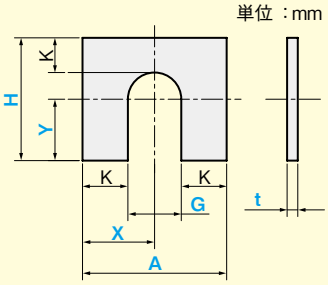

寸法公差表

A, H, G	A, H公差	G公差
10～50	±0.3	±0.1
51～300	±0.5	±0.3

製作条件

t0.05 ····· H≦280

t0.05～3.0の場合
- H10～50 ····· K≧1.5
- H51～150 ····· K≧5
- H151～300 ····· K≧8　G≧5

t3.2～6.0の場合
K≧8　G≧5

焼入鋼
t0.35, 0.7, 1.2～2.0
·····A, H≦80

■材料スペック表(材質・板厚・板厚公差)

材質＼板厚(mm)	t 0.05	t 0.1	t 0.15	t 0.2	t 0.25	t 0.3	t 0.35	t 0.4	t 0.5	t 0.6	t 0.7	t 0.8	t 1.0
鉄(t 0.1～3.0：SPCC相当、t 3.2～6.0：SPHC)	–	±0.03	±0.03	±0.03	±0.04	±0.04	–	±0.05	±0.05	±0.06	–	±0.06	±0.08
焼入鋼(t 0.1～0.15：SK95、t 0.2～2.0：SK85) ※硬度HRC42～46	–	±0.015	±0.015	±0.02	±0.025	±0.025	±0.025	±0.035	±0.035	±0.04	±0.04	±0.04	±0.05
ステンレス(SUS304)	±0.005	±0.008	±0.008	±0.01	±0.015	±0.015	±0.015	±0.02	±0.02	±0.025	±0.03	±0.03	±0.035
真鍮(t 0.05～0.15：C2680、t 0.2～2.0：C2801)	±0.005	±0.02	±0.02	±0.02	±0.02	±0.03	–	±0.04	±0.04	±0.04	±0.04	±0.04	±0.05
アルミ(t 0.1～0.15：1N30、t 0.2～3.0：A1050)	–	±0.03	±0.03	±0.03	–	±0.04	–	±0.04	±0.04	±0.04	–	±0.05	±0.05

材質＼板厚(mm)	t 1.2	t 1.5	t 1.6	t 2.0	t 2.3	t 2.5	t 2.6	t 3.0	t 3.2	t 4.0	t 4.5	t 5.0	t 6.0
鉄(t 0.1～3.0：SPCC相当、t 3.2～6.0：SPHC)	±0.08	–	±0.12	±0.14	±0.14	–	±0.21	±0.23	±0.23	±0.26	±0.26	±0.28	±0.3
焼入鋼(t 0.1～0.15：SK95、t 0.2～2.0：SK85) ※硬度HRC42～46	±0.05	±0.05	±0.06	±0.07	–	–	–	–	–	–	–	–	–
ステンレス(SUS304)	±0.1	±0.12	–	±0.17	–	±0.22	–	±0.22	–	±0.35	–	±0.4	±0.5
真鍮(t 0.05～0.15：C2680、t 0.2～2.0：C2801)	±0.05	±0.06	–	±0.06	–	–	–	–	–	–	–	–	–
アルミ(t 0.1～0.15：1N30、t 0.2～3.0：A1050)	±0.06	±0.06	–	±0.08	–	–	–	±0.11	–	–	–	–	–

当日出荷サービス

▶詳しくはこちらから

通常翌日出荷を当日出荷いたします。
※12:00(正午)までのご注文に限ります。

品番…… EX1000
価格…… 1,000円／回

オプション

▶詳しくはこちらから

- ■ レーザーマーキング　品番末尾「LM」
- ■ スタンプマーキング　品番末尾「S」
- ■ 粘着剤塗布　品番末尾「N」
- ■ 黒染め(鉄/焼入鋼のみ)　品番末尾「C」

数量101枚以上の場合、価格と納期は別途お見積りいたしますので、お問い合わせください。

シム・スペーサー
ワッシャー
エンドプレート
シムリング
シムリング 板厚セット
シムCタイプ
フランジ用 シムリング
キー逃がし溝付 シムリング
アライメントシム
ベース用シム (1溝)
ベース用シム (2溝)
ベース用シム (1穴)
ベース用シム (2穴)
ベース用シム (4穴)
シムボックス
シムプレート
テーパー角座金
追加工
オプション
技術資料
セミオーダー

品番 （例）FUF-35-38-7-15-22-0.1-C

FU 材質 - 幅A - 高さH - 溝幅G - 溝位置X - 溝深さY - 板厚t (- オプション)

指定0.1mm単位					板厚 t	材質/表面処理									
短辺	長辺	溝幅 G	溝位置 X	溝深さ Y		鉄 FU F		焼入鋼 FU Y		ステンレス FU S		真鍮 FU B		アルミ FU A	
						1~20枚	21~100枚	1~20枚	21~100枚	1~20枚	21~100枚	1~20枚	21~100枚	1~20枚	21~100枚
10~50	10~50	3~	3~	0~	0.05	—	—	—	—	●	●	●	●	—	—
					0.1~0.5	●	●	●	●	●	●	●	●	●	●
					0.6~1.0	●	●	●	●	●	●	●	●	●	●
					1.2~2.3	●	●	●	●	●	●	●	●	●	●
					2.5~3.2	●	●	—	—	●	●	—	—	●	●
					4.0~4.5	●	●	—	—	●	●	—	—	—	—
					5.0~6.0	●	●	—	—	●	●	—	—	—	—
	50.1~100				0.05	—	—	—	—	●	●	●	●	—	—
					0.1~0.5	●	●	●	●	●	●	●	●	●	●
					0.6~1.0	●	●	●	●	●	●	●	●	●	●
					1.2~2.3	●	●	●	●	●	●	●	●	●	●
					2.5~3.2	●	●	—	—	●	●	—	—	●	●
					4.0~4.5	●	●	—	—	●	●	—	—	—	—
					5.0~6.0	●	●	—	—	●	●	—	—	—	—
	100.1~200				0.05	—	—	—	—	●	●	●	●	—	—
					0.1~0.5	●	●	●	●	●	●	●	●	●	●
					0.6~1.0	●	●	●	●	●	●	●	●	●	●
					1.2~2.3	●	●	●	●	●	●	●	●	●	●
					2.5~3.2	●	●	—	—	●	●	—	—	●	●
					4.0~4.5	●	●	—	—	●	●	—	—	—	—
					5.0~6.0	●	●	—	—	●	●	—	—	—	—
	200.1~300				0.05	—	—	—	—	●	●	●	●	—	—
					0.1~0.5	●	●	●	●	●	●	●	●	●	●
					0.6~1.0	●	●	●	●	●	●	●	●	●	●
					1.2~2.3	●	●	●	●	●	●	●	●	●	●
					2.5~3.2	●	●	—	—	●	●	—	—	●	●
					4.0~4.5	●	●	—	—	●	●	—	—	—	—
					5.0~6.0	●	●	—	—	●	●	—	—	—	—
50.1~100	50.1~100				0.05	—	—	—	—	●	●	●	●	—	—
					0.1~0.5	●	●	●	●	●	●	●	●	●	●
					0.6~1.0	●	●	●	●	●	●	●	●	●	●
					1.2~2.3	●	●	●	●	●	●	●	●	●	●
					2.5~3.2	●	●	—	—	●	●	—	—	●	●
					4.0~4.5	●	●	—	—	●	●	—	—	—	—
					5.0~6.0	●	●	—	—	●	●	—	—	—	—
	100.1~200				0.05	—	—	—	—	●	●	●	●	—	—
					0.1~0.5	●	●	—	—	●	●	●	●	●	●
					0.6~1.0	●	●	—	—	●	●	●	●	●	●
					1.2~2.3	●	●	—	—	●	●	●	●	●	●
					2.5~3.2	●	●	—	—	●	●	—	—	●	●
					4.0~4.5	●	●	—	—	●	●	—	—	—	—
					5.0~6.0	●	●	—	—	●	●	—	—	—	—

シム・スペーサー
ワッシャー
エンドプレート
シムリング
シムリング 板厚セット
シムCタイプ
フランジ用 シムリング
キー逃がし溝付 シムリング
アライメントシム
ベース用シム (1溝)
ベース用シム (2溝)
ベース用シム (1穴)
ベース用シム (2穴)
ベース用シム (4穴)
シムボックス
シムプレート
テーパー角座金
追加工
オプション
技術資料
セミオーダー

品番　(例) FUF-35-38-7-15-22-0.1-C

FU 材質 - 幅 A - 高さ H - 溝幅 G - 溝位置 X - 溝深さ Y - 板厚 t (- オプション)

指定0.1mm単位					板厚 t	材質/表面処理									
短辺	長辺	溝幅 G	溝位置 X	溝深さ Y		鉄 FU F		焼入鋼 FU Y		ステンレス FU S		真鍮 FU B		アルミ FU A	
						1～20枚	21～100枚	1～20枚	21～100枚	1～20枚	21～100枚	1～20枚	21～100枚	1～20枚	21～100枚
50.1～100	200.1～300	3～	3～	0～	0.05	—	—	—	—	●	●	●	●	—	—
					0.1～0.5	●	●	—	—	●	●	●	●	●	●
					0.6～1.0	●	●	—	—	●	●	●	●	●	●
					1.2～2.3	●	●	—	—	●	●	●	●	●	●
					2.5～3.2	●	●	—	—	●	●	—	—	●	●
					4.0～4.5	●	●	—	—	●	●	—	—	—	—
					5.0～6.0	●	●	—	—	●	●	—	—	—	—
100.1～200	100.1～200				0.05	—	—	—	—	●	●	●	●	—	—
					0.1～0.5	●	●	—	—	●	●	●	●	●	●
					0.6～1.0	●	●	—	—	●	●	●	●	●	●
					1.2～2.3	●	●	—	—	●	●	●	●	●	●
					2.5～3.2	●	●	—	—	●	●	—	—	●	●
					4.0～4.5	●	●	—	—	●	●	—	—	—	—
					5.0～6.0	●	●	—	—	●	●	—	—	—	—
	200.1～300				0.05	—	—	—	—	●	●	●	●	—	—
					0.1～0.5	●	●	—	—	●	●	●	●	●	●
					0.6～1.0	●	●	—	—	●	●	●	●	●	●
					1.2～2.3	●	●	—	—	●	●	●	●	●	●
					2.5～3.2	●	●	—	—	●	●	—	—	●	●
					4.0～4.5	●	●	—	—	●	●	—	—	—	—
					5.0～6.0	●	●	—	—	●	●	—	—	—	—
200.1～300	200.1～300				0.05	—	—	—	—	●	●	●	●	—	—
					0.1～0.5	●	●	—	—	●	●	●	●	—	—
					0.6～1.0	●	●	—	—	●	●	●	●	—	—
					1.2～2.3	●	●	—	—	●	●	●	●	—	—
					2.5～3.2	●	●	—	—	●	●	—	—	—	—
					4.0～4.5	●	●	—	—	●	●	—	—	—	—
					5.0～6.0	●	●	—	—	●	●	—	—	—	—

ベース用シム(1溝)/ラミネートタイプ

当日出荷 受付16時　RoHS 10物質

1枚ずつはく離して使用することで精度の高い調整が可能です。

【米国航空宇宙規格 AMS-DTL-22499準拠】
【ドイツ航空宇宙規格 LN29557準拠(アルミを除く)】

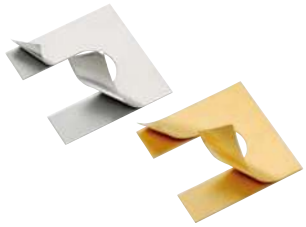

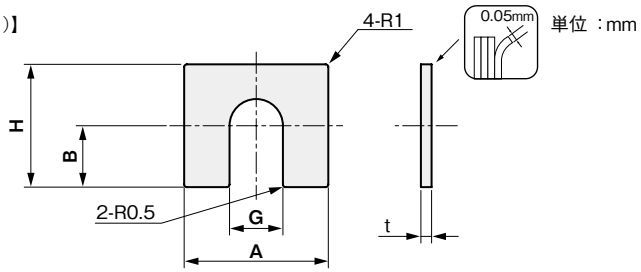

■材料スペック表(材質・板厚・板厚公差)

材質＼板厚(mm)	t 0.5	t 1.0
ステンレス(SUS304)	+0.1 0	+0.1 0
真鍮(C2600)		
アルミ(A5052)		

注文例

材質: 真鍮、幅: 38、高さ: 42、板厚: 1.0 の場合

MB5038042100

幅 A	高さ H	溝幅 G	溝深さ B	板厚 t	1枚単位 品番 □:材質記号 ステンレスS、真鍮B、アルミA	材質/表面処理 ステンレス MS	真鍮 MB	アルミ MA
20	20	9	10	0.5	M□5020020050	●	●	●
				1.0	M□5020020100	●	●	●
30	30	13	15	0.5	M□5030030050	●	●	●
				1.0	M□5030030100	●	●	●
38	42	13	26	0.5	M□5038042050	●	●	●
				1.0	M□5038042100	●	●	●
43	43	12	22	0.5	M□5043043050	●	●	●
				1.0	M□5043043100	●	●	●
48	48	14	24	0.5	M□5048048050	●	●	●
				1.0	M□5048048100	●	●	●
	54	17	34	0.5	M□5048054050	●	●	●
				1.0	M□5048054100	●	●	●
53	53	14	27	0.5	M□5053053050	●	●	●
				1.0	M□5053053100	●	●	●
54	58	17	35	0.5	M□5054058050	●	●	●
				1.0	M□5054058100	●	●	●
	60	17	38	0.5	M□5054060050	●	●	●
				1.0	M□5054060100	●	●	●
60	65	20	42	0.5	M□5060065050	●	●	●
				1.0	M□5060065100	●	●	●
68	68	16	34	0.5	M□5068068050	●	●	●
				1.0	M□5068068100	●	●	●
83	83	20	42	0.5	M□5083083050	●	●	●
				1.0	M□5083083100	●	●	●
98	98	25	49	0.5	M□5098098050	●	●	●
				1.0	M□5098098100	●	●	●
118	118	30	54	0.5	M□5118118050	●	●	●
				1.0	M□5118118100	●	●	●
200	200	36	100	0.5	M□5200200050	●	●	—
				1.0	M□5200200100	●	●	—

ラミネートタイプ使用法

1. 0.05mmの板を接着剤で貼り合わせたラミネートシム。

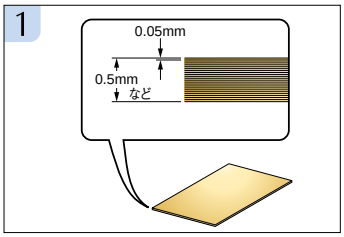

2. カッターなどで軽くこすり、1枚だけめくりあげます。



3. さらに**2**を繰り返すと、0.4→0.35→0.3…と0.05mm単位で板厚を調整できます。

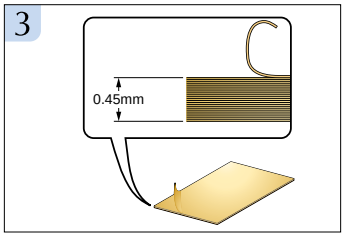

セミオーダー

▶詳しくはこちらから

シム・スペーサー
ワッシャー
エンドプレート
シムリング
シムリング 板厚セット
シムCタイプ
フランジ用 シムリング
キー逃がし溝付 シムリング
アライメントシム
ベース用シム (1溝)
ベース用シム (2溝)
ベース用シム (1穴)
ベース用シム (2穴)
ベース用シム (4穴)
シムボックス
シムプレート
テーパー角座金
追加工
オプション
技術資料

セミオーダー ベース用シム(1溝)/ラミネートタイプ

3日後出荷 受付15時　RoHS 10物質

ご希望のサイズに対応。1枚から製作します。

【米国航空宇宙規格 AMS-DTL-22499準拠】
【ドイツ航空宇宙規格 LN29557準拠(アルミを除く)】

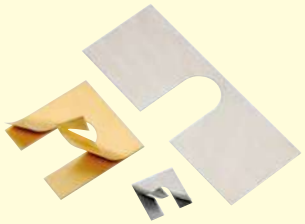

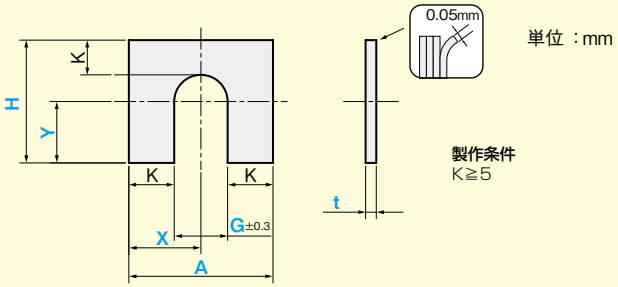

単位 ：mm

製作条件
K≧5

シム・スペーサー
ワッシャー
エンドプレート
シムリング
シムリング 板厚セット
シムCタイプ
フランジ用 シムリング
キー逃がし溝付 シムリング
アライメントシム
ベース用シム (1溝)
ベース用シム (2溝)
ベース用シム (1穴)
ベース用シム (2穴)
ベース用シム (4穴)
シムボックス
シムプレート
テーパー角座金
追加工
オプション
技術資料
セミオーダー

■材料スペック表(材質・板厚・板厚公差)

材質＼板厚(mm)	t 0.5	t 1.0
ステンレス(SUS304)	+0.1 0	+0.1 0
真鍮(C2600)		
アルミ(A5052)		

品番　(例) FULS-30-20-3.5-8-10-1.0

FUL 材質 - 幅 A - 高さ H - 溝幅 G - 溝位置 X - 溝深さ Y - 板厚 t

指定1mm単位 幅 A	指定1mm単位 高さ H	溝幅 G	指定0.1mm単位 溝位置 X	指定0.1mm単位 溝深さ Y	板厚 t	材質/表面処理 ステンレス FUL S 1～20枚	ステンレス FUL S 21～100枚	真鍮 FUL B 1～20枚	真鍮 FUL B 21～100枚	アルミ FUL A 1～20枚	アルミ FUL A 21～100枚
15～50	10～50	3.5 4.5 5.8 6.5 7.5 8.5 10.5 12 13 14 15 17 20 21 25 30 31	7 ～	0 ～	0.5	●	●	●	●	●	●
					1.0	●	●	●	●	●	●
	51～100				0.5	●	●	●	●	●	●
					1.0	●	●	●	●	●	●
	101～150				0.5	●	●	●	●	●	●
					1.0	●	●	●	●	●	●
51～100	10～50				0.5	●	●	●	●	●	●
					1.0	●	●	●	●	●	●
	51～100				0.5	●	●	●	●	●	●
					1.0	●	●	●	●	●	●
	101～150				0.5	●	●	●	●	●	●
					1.0	●	●	●	●	●	●
101～150	10～50				0.5	●	●	●	●	●	●
					1.0	●	●	●	●	●	●
	51～100				0.5	●	●	●	●	●	●
					1.0	●	●	●	●	●	●
	101～150				0.5	●	●	●	●	●	●
					1.0	●	●	●	●	●	●

数量101枚以上の場合、価格と納期は別途お見積りいたしますので、お問い合わせください。

ベース用シム(1溝)/端面ラミネートタイプ

当日出荷 受付16時 RoHS 10物質

端面のみを貼り合わせたラミネートタイプです。
簡単にはく離ができ、思い通りの板厚に調整が可能です。



単位 :mm

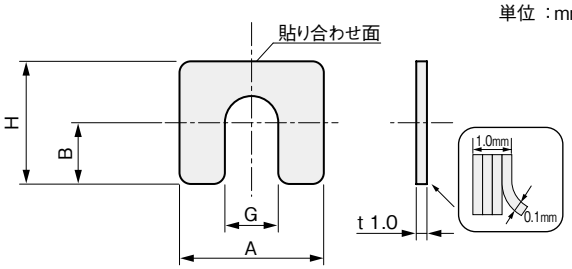

材質
ステンレス(SUS304)

板厚t	幅 A	高さ H	溝幅 G	溝深さ B	1枚単位 品番
総板厚 1.0mm (0.1mm×10枚)	43	43	12	21.5	MSL43
	48	48	14	24	MSL48
	53	53	14	26.5	MSL53
	68	68	16	34	MSL68
	83	83	20	41.5	MSL83
	98	98	25	49	MSL98
	118	118	30	59	MSL118



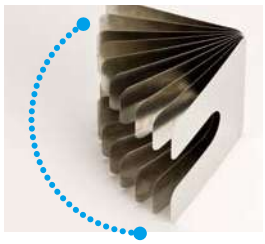

0.1mm×10枚

モーターベースなどの芯出し、調整に

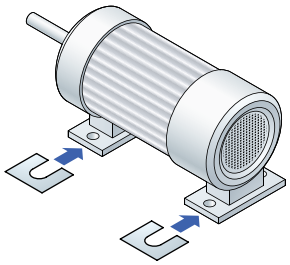

使い方

その1 剥がした側を0.1mmのシムとして使用

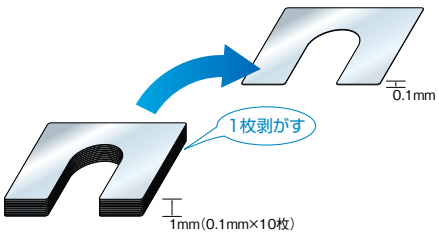

その2 ご希望の板厚分を剥がして使用

0.5mmを
ご希望の場合

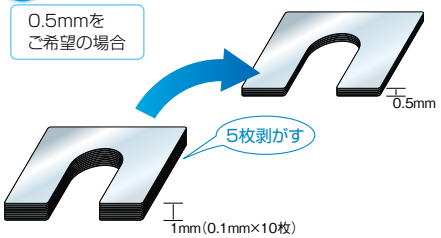

シム・スペーサー
ワッシャー
エンドプレート
シムリング
シムリング 板厚セット
シムCタイプ
フランジ用 シムリング
キー逃がし溝付 シムリング
アライメントシム
ベース用シム (1溝)
ベース用シム (2溝)
ベース用シム (1穴)
ベース用シム (2穴)
ベース用シム (4穴)
シムボックス
シムプレート
テーパー角座金
追加工
オプション
技術資料

ベース用シム(2溝)

当日出荷 受付16時　RoHS 10物質

モーターベースの隙間調整にご使用いただけます。



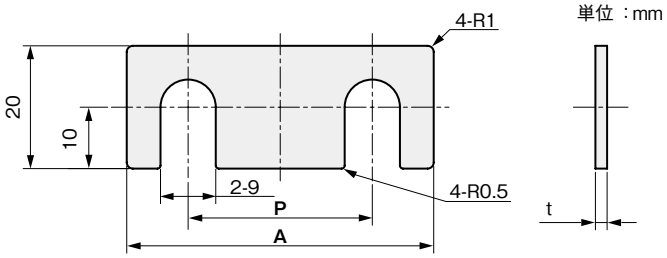

■材料スペック表(材質·板厚·板厚公差)

材質＼板厚(mm)	t 0.5	t 1.0
鉄(SPCC相当 ：黒染め)	±0.05	±0.08

幅 A	溝ピッチ P	板厚 t	1枚単位 品番
50	30	0.5	WF3050050
		1.0	WF3050100
60	40	0.5	WF4060050
		1.0	WF4060100
70	50	0.5	WF5070050
		1.0	WF5070100

シム·スペーサー
ワッシャー
エンドプレート
シムリング
シムリング 板厚セット
シムCタイプ
フランジ用 シムリング
キー逃がし溝付 シムリング
アライメントシム
ベース用シム (1溝)
ベース用シム (2溝)
ベース用シム (1穴)
ベース用シム (2穴)
ベース用シム (4穴)
シムボックス
シムプレート
テーパー角座金
追加工
オプション
技術資料

セミオーダー	オプション	
	レーザーマーキング	スタンプマーキング
▶詳しくはこちらから	▶詳しくはこちらから	▶詳しくはこちらから

セミオーダー ベース用シム(2溝)

翌日出荷 受付15時　RoHS 10物質

ご希望のサイズに対応。1枚から製作します。

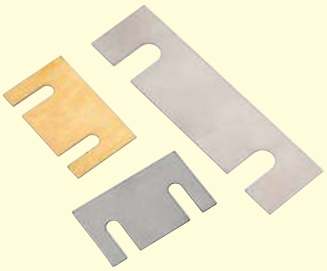

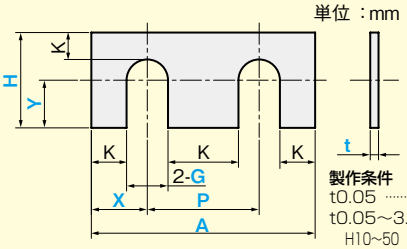

寸法公差表

A, H, G	A, H公差	G公差
10～50	±0.3	±0.1
51～300	±0.5	±0.3

製作条件
t0.05 ····· H≦280
t0.05～3.0の場合
H10～50 ····· K≧1.5
H51～150 ····· K≧5
H151～300 ····· K≧8　G≧5

t3.2～6.0の場合
K≧8　G≧5
焼入鋼
t0.35, 0.7, 1.2～2.0
·····A, H≦80

■材料スペック表(材質・板厚・板厚公差)

材質＼板厚(mm)	t 0.05	t 0.1	t 0.15	t 0.2	t 0.25	t 0.3	t 0.35	t 0.4	t 0.5	t 0.6	t 0.7	t 0.8	t 1.0
鉄(t 0.1～3.0：SPCC相当、t 3.2～6.0：SPHC)	–	±0.03	±0.03	±0.03	±0.04	±0.04	–	±0.05	±0.05	±0.06	–	±0.06	±0.08
焼入鋼(t 0.1～0.15：SK95、t 0.2～2.0：SK85) ※硬度HRC42～46	–	±0.015	±0.015	±0.02	±0.025	±0.025	±0.025	±0.035	±0.035	±0.04	±0.04	±0.04	±0.05
ステンレス(SUS304)	±0.005	±0.008	±0.008	±0.01	±0.015	±0.015	±0.015	±0.02	±0.02	±0.025	±0.03	±0.03	±0.035
真鍮(t 0.05～0.15：C2680、t 0.2～2.0：C2801)	±0.005	±0.02	±0.02	±0.02	±0.02	±0.03	–	±0.04	±0.04	±0.04	±0.04	±0.04	±0.05
アルミ(t 0.1～0.15：1N30、t 0.2～3.0：A1050)	–	±0.03	±0.03	±0.03	–	±0.04	–	±0.04	±0.04	±0.04	–	±0.05	±0.05

材質＼板厚(mm)	t 1.2	t 1.5	t 1.6	t 2.0	t 2.3	t 2.5	t 2.6	t 3.0	t 3.2	t 4.0	t 4.5	t 5.0	t 6.0
鉄(t 0.1～3.0：SPCC相当、t 3.2～6.0：SPHC)	±0.08	–	±0.12	±0.14	±0.14	–	±0.21	±0.23	±0.23	±0.26	±0.26	±0.28	±0.3
焼入鋼(t 0.1～0.15：SK95、t 0.2～2.0：SK85) ※硬度HRC42～46	±0.05	±0.05	±0.06	±0.07	–	–	–	–	–	–	–	–	–
ステンレス(SUS304)	±0.1	±0.12	–	±0.17	–	±0.22	–	±0.22	–	±0.35	–	±0.4	±0.5
真鍮(t 0.05～0.15：C2680、t 0.2～2.0：C2801)	±0.05	±0.06	–	±0.06	–	–	–	–	–	–	–	–	–
アルミ(t 0.1～0.15：1N30、t 0.2～3.0：A1050)	±0.06	±0.06	–	±0.08	–	–	–	±0.11	–	–	–	–	–

当日出荷サービス

▶詳しくはこちらから

通常翌日出荷を当日出荷いたします。
※12:00(正午)までのご注文に限ります。

品番…… EX1000
価格…… 1,000円／回

オプション

▶詳しくはこちらから

- レーザーマーキング　品番末尾「LM」
- スタンプマーキング　品番末尾「S」
- 粘着剤塗布　品番末尾「N」
- 黒染め(鉄/焼入鋼のみ)　品番末尾「C」

数量101枚以上の場合、価格と納期は別途お見積りいたしますので、お問い合わせください。

シム・スペーサー
ワッシャー
エンドプレート
シムリング
シムリング 板厚セット
シムCタイプ
フランジ用 シムリング
キー逃がし溝付 シムリング
アライメントシム
ベース用シム (1溝)
ベース用シム (2溝)
ベース用シム (1穴)
ベース用シム (2穴)
ベース用シム (4穴)
シムボックス
シムプレート
テーパー角座金
追加工
オプション
技術資料
セミオーダー

品番　(例) FWS-70-50-7-20-8-30-0.1-LM

FW 材質 - 幅 A - 高さ H - 溝幅 G - 溝位置 X - 溝深さ Y - 溝ピッチ P - 板厚 t (- オプション)

指定0.1mm単位						板厚 t	材質/表面処理									
短辺	長辺	溝幅 G	溝位置 X	溝深さ Y	溝ピッチ P		鉄 FW F		焼入鋼 FW Y		ステンレス FW S		真鍮 FW B		アルミ FW A	
							1~20枚	21~100枚	1~20枚	21~100枚	1~20枚	21~100枚	1~20枚	21~100枚	1~20枚	21~100枚
10~50	10~50	3~	3~	0~	4.5~	0.05	—	—	—	—	●	●	●	●	—	—
						0.1~0.5	●	●	●	●	●	●	●	●	●	●
						0.6~1.0	●	●	●	●	●	●	●	●	●	●
						1.2~2.3	●	●	●	●	●	●	●	●	●	●
						2.5~3.2	●	●	—	—	●	●	—	—	●	●
						4.0~4.5	●	●	—	—	●	●	—	—	—	—
						5.0~6.0	●	●	—	—	●	●	—	—	—	—
	50.1~100					0.05	—	—	—	—	●	●	●	●	—	—
						0.1~0.5	●	●	●	●	●	●	●	●	●	●
						0.6~1.0	●	●	●	●	●	●	●	●	●	●
						1.2~2.3	●	●	●	●	●	●	●	●	●	●
						2.5~3.2	●	●	—	—	●	●	—	—	●	●
						4.0~4.5	●	●	—	—	●	●	—	—	—	—
						5.0~6.0	●	●	—	—	●	●	—	—	—	—
	100.1~200					0.05	—	—	—	—	●	●	●	●	—	—
						0.1~0.5	●	●	●	●	●	●	●	●	●	●
						0.6~1.0	●	●	●	●	●	●	●	●	●	●
						1.2~2.3	●	●	●	●	●	●	●	●	●	●
						2.5~3.2	●	●	—	—	●	●	—	—	●	●
						4.0~4.5	●	●	—	—	●	●	—	—	—	—
						5.0~6.0	●	●	—	—	●	●	—	—	—	—
	200.1~300					0.05	—	—	—	—	●	●	●	●	—	—
						0.1~0.5	●	●	●	●	●	●	●	●	●	●
						0.6~1.0	●	●	●	●	●	●	●	●	●	●
						1.2~2.3	●	●	●	●	●	●	●	●	●	●
						2.5~3.2	●	●	—	—	●	●	—	—	●	●
						4.0~4.5	●	●	—	—	●	●	—	—	—	—
						5.0~6.0	●	●	—	—	●	●	—	—	—	—
50.1~100	50.1~100					0.05	—	—	—	—	●	●	●	●	—	—
						0.1~0.5	●	●	●	●	●	●	●	●	●	●
						0.6~1.0	●	●	●	●	●	●	●	●	●	●
						1.2~2.3	●	●	●	●	●	●	●	●	●	●
						2.5~3.2	●	●	—	—	●	●	—	—	●	●
						4.0~4.5	●	●	—	—	●	●	—	—	—	—
						5.0~6.0	●	●	—	—	●	●	—	—	—	—
	100.1~200					0.05	—	—	—	—	●	●	●	●	—	—
						0.1~0.5	●	●	—	—	●	●	●	●	●	●
						0.6~1.0	●	●	—	—	●	●	●	●	●	●
						1.2~2.3	●	●	—	—	●	●	●	●	●	●
						2.5~3.2	●	●	—	—	●	●	—	—	●	●
						4.0~4.5	●	●	—	—	●	●	—	—	—	—
						5.0~6.0	●	●	—	—	●	●	—	—	—	—

品番　(例) FWS-70-50-7-20-8-30-0.1-LM

FW 材質 - 幅 A - 高さ H - 溝幅 G - 溝位置 X - 溝深さ Y - 溝ピッチ P - 板厚 t (- オプション)

指定0.1mm単位						板厚 t	材質/表面処理									
短辺	長辺	溝幅 G	溝位置 X	溝深さ Y	溝ピッチ P		鉄 FW F		焼入鋼 FW Y		ステンレス FW S		真鍮 FW B		アルミ FW A	
							1～20枚	21～100枚	1～20枚	21～100枚	1～20枚	21～100枚	1～20枚	21～100枚	1～20枚	21～100枚
50.1～100	200.1～300	3～	3～	0～	4.5～	0.05	—	—	—	—	●	●	●	●	—	—
						0.1～0.5	●	●	—	—	●	●	●	●	●	●
						0.6～1.0	●	●	—	—	●	●	●	●	●	●
						1.2～2.3	●	●	—	—	●	●	●	●	●	●
						2.5～3.2	●	●	—	—	●	●	—	—	●	●
						4.0～4.5	●	●	—	—	●	●	—	—	—	—
						5.0～6.0	●	●	—	—	●	●	—	—	—	—
100.1～200	100.1～200					0.05	—	—	—	—	●	●	●	●	—	—
						0.1～0.5	●	●	—	—	●	●	●	●	●	●
						0.6～1.0	●	●	—	—	●	●	●	●	●	●
						1.2～2.3	●	●	—	—	●	●	●	●	●	●
						2.5～3.2	●	●	—	—	●	●	—	—	●	●
						4.0～4.5	●	●	—	—	●	●	—	—	—	—
						5.0～6.0	●	●	—	—	●	●	—	—	—	—
	200.1～300					0.05	—	—	—	—	●	●	●	●	—	—
						0.1～0.5	●	●	—	—	●	●	●	●	●	●
						0.6～1.0	●	●	—	—	●	●	●	●	●	●
						1.2～2.3	●	●	—	—	●	●	●	●	●	●
						2.5～3.2	●	●	—	—	●	●	—	—	●	●
						4.0～4.5	●	●	—	—	●	●	—	—	—	—
						5.0～6.0	●	●	—	—	●	●	—	—	—	—
200.1～300	200.1～300					0.05	—	—	—	—	●	●	●	●	—	—
						0.1～0.5	●	●	—	—	●	●	●	●	—	—
						0.6～1.0	●	●	—	—	●	●	●	●	—	—
						1.2～2.3	●	●	—	—	●	●	●	●	—	—
						2.5～3.2	●	●	—	—	●	●	—	—	—	—
						4.0～4.5	●	●	—	—	●	●	—	—	—	—
						5.0～6.0	●	●	—	—	●	●	—	—	—	—

シム・スペーサー
ワッシャー
エンドプレート
シムリング
シムリング 板厚セット
シムCタイプ
フランジ用 シムリング
キー逃がし溝付 シムリング
アライメントシム
ベース用シム (1溝)
ベース用シム (2溝)
ベース用シム (1穴)
ベース用シム (2穴)
ベース用シム (4穴)
シムボックス
シムプレート
テーパー角座金
追加工
オプション
技術資料
セミオーダー

iwata

セミオーダー ベース用シム(2溝)/ラミネートタイプ

3日後出荷 受付15時　RoHS 10物質

ご希望のサイズに対応。1枚から製作します。

【米国航空宇宙規格 AMS-DTL-22499準拠】
【ドイツ航空宇宙規格 LN29557準拠(アルミを除く)】

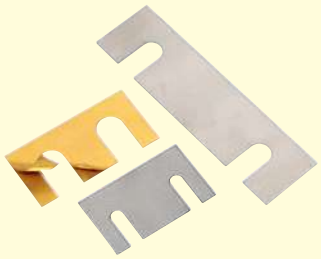

単位：mm

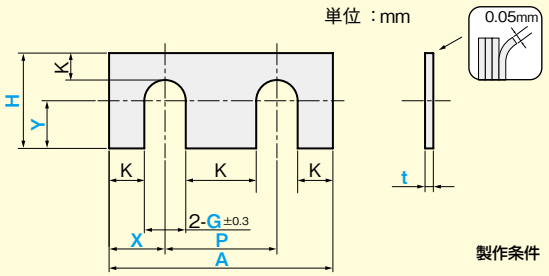

製作条件　K≧5

■材料スペック表(材質・板厚・板厚公差)

材質＼板厚(mm)	t 0.5	t 1.0
ステンレス(SUS304)	+0.1 0	+0.1 0
真鍮(C2600)		
アルミ(A5052)		

品番　(例) FWLS-70-50-6.5-20-8-30-0.5

FWL 材質 - 幅A - 高さH - 溝幅G - 溝位置X - 溝深さY - 溝ピッチP - 板厚t

指定1mm単位 幅 A	指定1mm単位 高さ H	溝幅 G	指定0.1mm単位 溝位置 X	指定0.1mm単位 溝深さ Y	指定0.1mm単位 溝ピッチ P	板厚 t	材質/表面処理 ステンレス FWL S 1～20枚	ステンレス FWL S 21～100枚	真鍮 FWL B 1～20枚	真鍮 FWL B 21～100枚	アルミ FWL A 1～20枚	アルミ FWL A 21～100枚
25～50	10～50	3.5 4.5 5.8 6.5 7.5 8.5 10.5 12 13 14 15 17 20 21 25 30 31	7 ～	0 ～	8.5 ～	0.5	●	●	●	●	●	●
						1.0	●	●	●	●	●	●
	51～100					0.5	●	●	●	●	●	●
						1.0	●	●	●	●	●	●
	101～150					0.5	●	●	●	●	●	●
						1.0	●	●	●	●	●	●
51～100	10～50					0.5	●	●	●	●	●	●
						1.0	●	●	●	●	●	●
	51～100					0.5	●	●	●	●	●	●
						1.0	●	●	●	●	●	●
	101～150					0.5	●	●	●	●	●	●
						1.0	●	●	●	●	●	●
101～150	10～50					0.5	●	●	●	●	●	●
						1.0	●	●	●	●	●	●
	51～100					0.5	●	●	●	●	●	●
						1.0	●	●	●	●	●	●
	101～150					0.5	●	●	●	●	●	●
						1.0	●	●	●	●	●	●

シム・スペーサー
ワッシャー
エンドプレート
シムリング
シムリング 板厚セット
シムCタイプ
フランジ用 シムリング
キー逃がし溝付 シムリング
アライメントシム
ベース用シム (1溝)
ベース用シム (2溝)
ベース用シム (1穴)
ベース用シム (2穴)
ベース用シム (4穴)
シムボックス
シムプレート
テーパー角座金
追加工
オプション
技術資料
セミオーダー

iwata
MARTIN Partner for Precision. Laminum® M-TECH'L

セミオーダー ベース用シム(1穴)

翌日出荷 受付15時 RoHS 10物質

ご希望のサイズに対応。1枚から製作します。

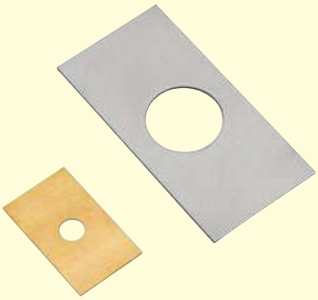

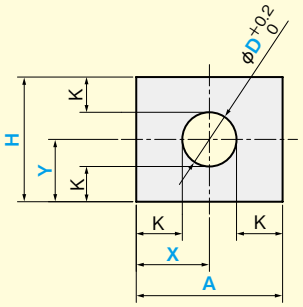

単位 ：mm

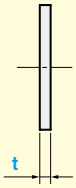

寸法公差表

A, H	A, H公差
2～50	±0.3
51～300	±0.5

製作条件
K≧2
t0.05…… H≦280
t2.3～4.0…… D≧3
t4.5～6.0…… D≧4
焼入鋼
t0.35, 0.7, 1.2～2.0
…… A,H≦80

■材料スペック表(材質・板厚・板厚公差)

材質＼板厚(mm)	t 0.05	t 0.1	t 0.15	t 0.2	t 0.25	t 0.3	t 0.35	t 0.4	t 0.5	t 0.6	t 0.7	t 0.8	t 1.0
鉄(t 0.1～3.0：SPCC相当、t 3.2～6.0：SPHC)	–	±0.03	±0.03	±0.03	±0.04	±0.04	–	±0.05	±0.05	±0.06	–	±0.06	±0.08
焼入鋼(t 0.1～0.15：SK95、t 0.2～2.0：SK85) ※硬度HRC42～46	–	±0.015	±0.015	±0.02	±0.025	±0.025	±0.025	±0.035	±0.035	±0.04	±0.04	±0.04	±0.05
ステンレス(SUS304)	±0.005	±0.008	±0.008	±0.01	±0.015	±0.015	±0.015	±0.02	±0.02	±0.025	±0.03	±0.03	±0.035
真鍮(t 0.05～0.15：C2680、t 0.2～2.0：C2801)	±0.005	±0.02	±0.02	±0.02	±0.02	±0.03	–	±0.04	±0.04	±0.04	±0.04	±0.04	±0.05
アルミ(t 0.1～0.15：1N30、t 0.2～3.0：A1050)	–	±0.03	±0.03	±0.03	–	±0.04	–	±0.04	±0.04	±0.04	–	±0.05	±0.05

材質＼板厚(mm)	t 1.2	t 1.5	t 1.6	t 2.0	t 2.3	t 2.5	t 2.6	t 3.0	t 3.2	t 4.0	t 4.5	t 5.0	t 6.0
鉄(t 0.1～3.0：SPCC相当、t 3.2～6.0：SPHC)	±0.08	–	±0.12	±0.14	±0.14	–	±0.21	±0.23	±0.23	±0.26	±0.26	±0.28	±0.3
焼入鋼(t 0.1～0.15：SK95、t 0.2～2.0：SK85) ※硬度HRC42～46	±0.05	±0.05	±0.06	±0.07	–	–	–	–	–	–	–	–	–
ステンレス(SUS304)	±0.1	±0.12	–	±0.17	–	±0.22	–	±0.22	–	±0.35	–	±0.4	±0.5
真鍮(t 0.05～0.15：C2680、t 0.2～2.0：C2801)	±0.05	±0.06	–	±0.06	–	–	–	–	–	–	–	–	–
アルミ(t 0.1～0.15：1N30、t 0.2～3.0：A1050)	±0.06	±0.06	–	±0.08	–	–	–	±0.11	–	–	–	–	–

当日出荷サービス

▶詳しくはこちらから

通常翌日出荷を当日出荷いたします。
※12:00(正午)までのご注文に限ります。

品番…… EX1000
価格…… 1,000円／回

オプション

▶詳しくはこちらから

- ■ レーザーマーキング 品番末尾「LM」
- ■ スタンプマーキング 品番末尾「S」
- ■ 粘着剤塗布 品番末尾「N」
- ■ 黒染め(鉄/焼入鋼のみ) 品番末尾「C」

数量101枚以上の場合、価格と納期は別途お見積りいたしますので、お問い合わせください。

シム・スペーサー
ワッシャー
エンドプレート
シムリング
シムリング 板厚セット
シムCタイプ
フランジ用 シムリング
キー逃がし溝付 シムリング
アライメントシム
ベース用シム (1溝)
ベース用シム (2溝)
ベース用シム (1穴)
ベース用シム (2穴)
ベース用シム (4穴)
シムボックス
シムプレート
テーパー角座金
追加工
オプション
技術資料
セミオーダー

品番　（例）FMS-35-38-5-8-8-0.1-S

FM 材質 - 幅 A - 高さ H - 穴サイズ φD - 穴位置 X - 穴深さ Y - 板厚 t (- オプション)

指定0.1mm単位					板厚 t	材質/表面処理									
短辺	長辺	穴サイズ φD	穴位置 X	穴深さ Y		鉄 FM F		焼入鋼 FM Y		ステンレス FM S		真鍮 FM B		アルミ FM A	
						1～20枚	21～100枚	1～20枚	21～100枚	1～20枚	21～100枚	1～20枚	21～100枚	1～20枚	21～100枚
10～50	10～50	2～	3～	3～	0.05	—	—	—	—	●	●	●	●	—	—
					0.1～0.5	●	●	●	●	●	●	●	●	●	●
					0.6～1.0	●	●	●	●	●	●	●	●	●	●
					1.2～2.3	●	●	●	●	●	●	●	●	●	●
					2.5～3.2	●	●	—	—	●	●	—	—	●	●
					4.0～4.5	●	●	—	—	●	●	—	—	—	—
					5.0～6.0	●	●	—	—	●	●	—	—	—	—
	50.1～100				0.05	—	—	—	—	●	●	●	●	—	—
					0.1～0.5	●	●	●	●	●	●	●	●	●	●
					0.6～1.0	●	●	●	●	●	●	●	●	●	●
					1.2～2.3	●	●	●	●	●	●	●	●	●	●
					2.5～3.2	●	●	—	—	●	●	—	—	●	●
					4.0～4.5	●	●	—	—	●	●	—	—	—	—
					5.0～6.0	●	●	—	—	●	●	—	—	—	—
	100.1～200				0.05	—	—	—	—	●	●	●	●	—	—
					0.1～0.5	●	●	●	●	●	●	●	●	●	●
					0.6～1.0	●	●	●	●	●	●	●	●	●	●
					1.2～2.3	●	●	●	●	●	●	●	●	●	●
					2.5～3.2	●	●	—	—	●	●	—	—	●	●
					4.0～4.5	●	●	—	—	●	●	—	—	—	—
					5.0～6.0	●	●	—	—	●	●	—	—	—	—
	200.1～300				0.05	—	—	—	—	●	●	●	●	—	—
					0.1～0.5	●	●	●	●	●	●	●	●	●	●
					0.6～1.0	●	●	●	●	●	●	●	●	●	●
					1.2～2.3	●	●	●	●	●	●	●	●	●	●
					2.5～3.2	●	●	—	—	●	●	—	—	●	●
					4.0～4.5	●	●	—	—	●	●	—	—	—	—
					5.0～6.0	●	●	—	—	●	●	—	—	—	—
50.1～100	50.1～100				0.05	—	—	—	—	●	●	●	●	—	—
					0.1～0.5	●	●	●	●	●	●	●	●	●	●
					0.6～1.0	●	●	●	●	●	●	●	●	●	●
					1.2～2.3	●	●	●	●	●	●	●	●	●	●
					2.5～3.2	●	●	—	—	●	●	—	—	●	●
					4.0～4.5	●	●	—	—	●	●	—	—	—	—
					5.0～6.0	●	●	—	—	●	●	—	—	—	—
	100.1～200				0.05	—	—	—	—	●	●	●	●	—	—
					0.1～0.5	●	●	—	—	●	●	●	●	●	●
					0.6～1.0	●	●	—	—	●	●	●	●	●	●
					1.2～2.3	●	●	—	—	●	●	●	●	●	●
					2.5～3.2	●	●	—	—	●	●	—	—	●	●
					4.0～4.5	●	●	—	—	●	●	—	—	—	—
					5.0～6.0	●	●	—	—	●	●	—	—	—	—

シム・スペーサー
ワッシャー
エンドプレート
シムリング
シムリング 板厚セット
シムCタイプ
フランジ用 シムリング
キー逃がし溝付 シムリング
アライメントシム
ベース用シム（1溝）
ベース用シム（2溝）
ベース用シム（1穴）
ベース用シム（2穴）
ベース用シム（4穴）
シムボックス
シムプレート
テーパー角座金
追加工
オプション
技術資料
セミオーダー

品番 （例）FMS-35-38-5-8-8-0.1-S

FM 材質 - 幅 A - 高さ H - 穴サイズ φD - 穴位置 X - 穴深さ Y - 板厚 t (- オプション)

指定0.1mm単位					板厚 t	材質/表面処理									
						鉄 FM F		焼入鋼 FM Y		ステンレス FM S		真鍮 FM B		アルミ FM A	
短辺	長辺	穴サイズ φD	穴位置 X	穴深さ Y		1～20枚	21～100枚	1～20枚	21～100枚	1～20枚	21～100枚	1～20枚	21～100枚	1～20枚	21～100枚
50.1～100	200.1～300	2～	3～	3～	0.05	—	—	—	—	●	●	●	●	—	—
					0.1～0.5	●	●	—	—	●	●	●	●	●	●
					0.6～1.0	●	●	—	—	●	●	●	●	●	●
					1.2～2.3	●	●	—	—	●	●	●	●	●	●
					2.5～3.2	●	●	—	—	●	●	—	—	●	●
					4.0～4.5	●	●	—	—	●	●	—	—	—	—
					5.0～6.0	●	●	—	—	●	●	—	—	—	—
100.1～200	100.1～200				0.05	—	—	—	—	●	●	●	●	—	—
					0.1～0.5	●	●	—	—	●	●	●	●	●	●
					0.6～1.0	●	●	—	—	●	●	●	●	●	●
					1.2～2.3	●	●	—	—	●	●	●	●	●	●
					2.5～3.2	●	●	—	—	●	●	—	—	●	●
					4.0～4.5	●	●	—	—	●	●	—	—	—	—
					5.0～6.0	●	●	—	—	●	●	—	—	—	—
	200.1～300				0.05	—	—	—	—	●	●	●	●	—	—
					0.1～0.5	●	●	—	—	●	●	●	●	●	●
					0.6～1.0	●	●	—	—	●	●	●	●	●	●
					1.2～2.3	●	●	—	—	●	●	●	●	●	●
					2.5～3.2	●	●	—	—	●	●	—	—	●	●
					4.0～4.5	●	●	—	—	●	●	—	—	—	—
					5.0～6.0	●	●	—	—	●	●	—	—	—	—
200.1～300	200.1～300				0.05	—	—	—	—	●	●	●	●	—	—
					0.1～0.5	●	●	—	—	●	●	●	●	—	—
					0.6～1.0	●	●	—	—	●	●	●	●	—	—
					1.2～2.3	●	●	—	—	●	●	●	●	—	—
					2.5～3.2	●	●	—	—	●	●	—	—	—	—
					4.0～4.5	●	●	—	—	●	●	—	—	—	—
					5.0～6.0	●	●	—	—	●	●	—	—	—	—

シム・スペーサー
ワッシャー
エンドプレート
シムリング
シムリング 板厚セット
シムCタイプ
フランジ用 シムリング
キー逃がし溝付 シムリング
アライメントシム
ベース用シム (1溝)
ベース用シム (2溝)
ベース用シム (1穴)
ベース用シム (2穴)
ベース用シム (4穴)
シムボックス
シムプレート
テーパー角座金
追加工
オプション
技術資料
セミオーダー

iwata

セミオーダー ベース用シム(1穴)/ラミネートタイプ

3日後出荷 受付15時　RoHS 10物質

ご希望のサイズに対応。1枚から製作します。

【米国航空宇宙規格 AMS-DTL-22499準拠】
【ドイツ航空宇宙規格 LN29557準拠(アルミを除く)】

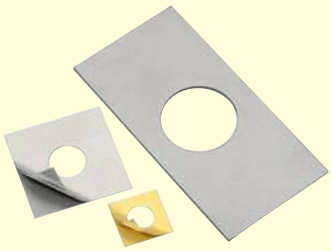

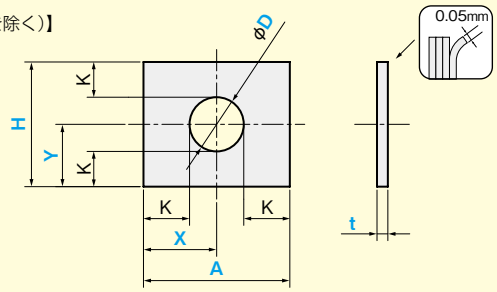

単位 ：mm

寸法公差表

D	D公差
3～50	+0.5 0
51～100	+0.7 0

製作条件　K≧2

■材料スペック表(材質・板厚・板厚公差)

材質＼板厚(mm)	t 0.5	t 1.0
ステンレス(SUS304)	+0.1 0	+0.1 0
真鍮(C2600)		
アルミ(A5052)		

品番　(例) FMLS-35-38-5-8-8-1.0

FML 材質 - 幅A - 高さH - 穴サイズφD - 穴位置X - 穴深さY - 板厚t

指定1mm単位			指定0.1mm単位		板厚 t	材質/表面処理					
						ステンレス FML S		真鍮 FML B		アルミ FML A	
幅 A	高さ H	穴サイズ φD	穴位置 X	穴深さ Y		1～20枚	21～100枚	1～20枚	21～100枚	1～20枚	21～100枚
10～50	10～50	3～	4～	4～	0.5	●	●	●	●	●	●
					1.0	●	●	●	●	●	●
	51～100				0.5	●	●	●	●	●	●
					1.0	●	●	●	●	●	●
	101～150				0.5	●	●	●	●	●	●
					1.0	●	●	●	●	●	●
51～100	10～50				0.5	●	●	●	●	●	●
					1.0	●	●	●	●	●	●
	51～100				0.5	●	●	●	●	●	●
					1.0	●	●	●	●	●	●
	101～150				0.5	●	●	●	●	●	●
					1.0	●	●	●	●	●	●
101～150	10～50				0.5	●	●	●	●	●	●
					1.0	●	●	●	●	●	●
	51～100				0.5	●	●	●	●	●	●
					1.0	●	●	●	●	●	●
	101～150				0.5	●	●	●	●	●	●
					1.0	●	●	●	●	●	●

シム・スペーサー
ワッシャー
エンドプレート
シムリング
シムリング 板厚セット
シムCタイプ
フランジ用 シムリング
キー逃がし溝付 シムリング
アライメントシム
ベース用シム (1溝)
ベース用シム (2溝)
ベース用シム (1穴)
ベース用シム (2穴)
ベース用シム (4穴)
シムボックス
シムプレート
テーパー角座金
追加工
オプション
技術資料
セミオーダー

iwata
MARTIN Partner for Precision. Laminum® M-TECH'L

セミオーダー ベース用シム(2穴)

翌日出荷 受付15時　RoHS 10物質

ご希望のサイズに対応。1枚から製作します。

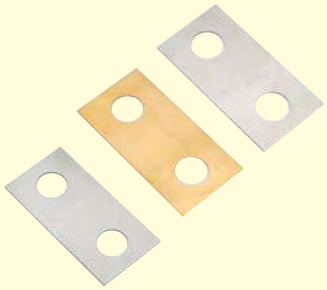

単位 ：mm

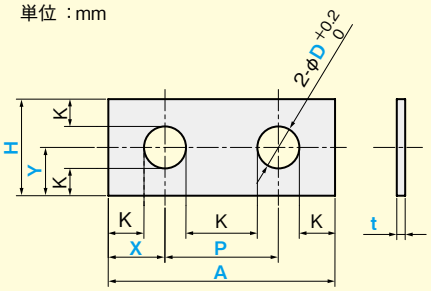

寸法公差表

A, H	A, H公差
2～50	±0.3
51～300	±0.5

製作条件
K≧2
t0.05…… H≦280
t2.3～4.0…… D≧3
t4.5～6.0…… D≧4
焼入鋼
t0.35, 0.7, 1.2～2.0
…… A,H≦80

■材料スペック表(材質・板厚・板厚公差)

材質＼板厚(mm)	t 0.05	t 0.1	t 0.15	t 0.2	t 0.25	t 0.3	t 0.35	t 0.4	t 0.5	t 0.6	t 0.7	t 0.8	t 1.0
鉄(t 0.1～3.0：SPCC相当、t 3.2～6.0：SPHC)	–	±0.03	±0.03	±0.03	±0.04	±0.04	–	±0.05	±0.05	±0.06	–	±0.06	±0.08
焼入鋼(t 0.1～0.15：SK95、t 0.2～2.0：SK85) ※硬度HRC42～46	–	±0.015	±0.015	±0.02	±0.025	±0.025	±0.025	±0.035	±0.035	±0.04	±0.04	±0.04	±0.05
ステンレス(SUS304)	±0.005	±0.008	±0.008	±0.01	±0.015	±0.015	±0.015	±0.02	±0.02	±0.025	±0.03	±0.03	±0.035
真鍮(t 0.05～0.15：C2680、t 0.2～2.0：C2801)	±0.005	±0.02	±0.02	±0.02	±0.02	±0.03	–	±0.04	±0.04	±0.04	±0.04	±0.04	±0.05
アルミ(t 0.1～0.15：1N30、t 0.2～3.0：A1050)	–	±0.03	±0.03	±0.03	–	±0.04	–	±0.04	±0.04	±0.04	–	±0.05	±0.05

材質＼板厚(mm)	t 1.2	t 1.5	t 1.6	t 2.0	t 2.3	t 2.5	t 2.6	t 3.0	t 3.2	t 4.0	t 4.5	t 5.0	t 6.0
鉄(t 0.1～3.0：SPCC相当、t 3.2～6.0：SPHC)	±0.08	–	±0.12	±0.14	±0.14	–	±0.21	±0.23	±0.23	±0.26	±0.26	±0.28	±0.3
焼入鋼(t 0.1～0.15：SK95、t 0.2～2.0：SK85) ※硬度HRC42～46	±0.05	±0.05	±0.06	±0.07	–	–	–	–	–	–	–	–	–
ステンレス(SUS304)	±0.1	±0.12	–	±0.17	–	±0.22	–	±0.22	–	±0.35	–	±0.4	±0.5
真鍮(t 0.05～0.15：C2680、t 0.2～2.0：C2801)	±0.05	±0.06	–	±0.06	–	–	–	–	–	–	–	–	–
アルミ(t 0.1～0.15：1N30、t 0.2～3.0：A1050)	±0.06	±0.06	–	±0.08	–	–	–	±0.11	–	–	–	–	–

当日出荷サービス

▶詳しくはこちらから

通常翌日出荷を当日出荷いたします。
※12:00(正午)までのご注文に限ります。

品番…… EX1000
価格…… 1,000円／回

オプション ▶詳しくはこちらから

- レーザーマーキング　品番末尾「LM」
- スタンプマーキング　品番末尾「S」
- 粘着剤塗布　品番末尾「N」
- 黒染め(鉄/焼入鋼のみ)　品番末尾「C」

数量101枚以上の場合、価格と納期は別途お見積りいたしますので、お問い合わせください。

シム・スペーサー
ワッシャー
エンドプレート
シムリング
シムリング 板厚セット
シムCタイプ
フランジ用 シムリング
キー逃がし溝付 シムリング
アライメントシム
ベース用シム (1溝)
ベース用シム (2溝)
ベース用シム (1穴)
ベース用シム (2穴)
ベース用シム (4穴)
シムボックス
シムプレート
テーパー角座金
追加工
オプション
技術資料
セミオーダー

品番　（例）FDS-70-50-6-8-8-30-0.1-LM

FD 材質 - 幅 A - 高さ H - 穴サイズ φD - 穴位置 X - 穴深さ Y - 穴ピッチ P - 板厚 t (- オプション)

指定0.1mm単位						板厚 t	材質/表面処理									
短辺	長辺	穴サイズ φD	穴位置 X	穴深さ Y	穴ピッチ P		鉄 FD F		焼入鋼 FD Y		ステンレス FD S		真鍮 FD B		アルミ FD A	
							1～20枚	21～100枚	1～20枚	21～100枚	1～20枚	21～100枚	1～20枚	21～100枚	1～20枚	21～100枚
10～50	10～50	2～	3～	3～	4～	0.05	—	—	—	—	●	●	●	●	—	—
						0.1～0.5	●	●	●	●	●	●	●	●	●	●
						0.6～1.0	●	●	●	●	●	●	●	●	●	●
						1.2～2.3	●	●	●	●	●	●	●	●	●	●
						2.5～3.2	●	●	—	—	●	●	—	—	●	●
						4.0～4.5	●	●	—	—	●	●	—	—	—	—
						5.0～6.0	●	●	—	—	●	●	—	—	—	—
	50.1～100					0.05	—	—	—	—	●	●	●	●	—	—
						0.1～0.5	●	●	●	●	●	●	●	●	●	●
						0.6～1.0	●	●	●	●	●	●	●	●	●	●
						1.2～2.3	●	●	●	●	●	●	●	●	●	●
						2.5～3.2	●	●	—	—	●	●	—	—	●	●
						4.0～4.5	●	●	—	—	●	●	—	—	—	—
						5.0～6.0	●	●	—	—	●	●	—	—	—	—
	100.1～200					0.05	—	—	—	—	●	●	●	●	—	—
						0.1～0.5	●	●	●	●	●	●	●	●	●	●
						0.6～1.0	●	●	●	●	●	●	●	●	●	●
						1.2～2.3	●	●	●	●	●	●	●	●	●	●
						2.5～3.2	●	●	—	—	●	●	—	—	●	●
						4.0～4.5	●	●	—	—	●	●	—	—	—	—
						5.0～6.0	●	●	—	—	●	●	—	—	—	—
	200.1～300					0.05	—	—	—	—	●	●	●	●	—	—
						0.1～0.5	●	●	●	●	●	●	●	●	●	●
						0.6～1.0	●	●	●	●	●	●	●	●	●	●
						1.2～2.3	●	●	●	●	●	●	●	●	●	●
						2.5～3.2	●	●	—	—	●	●	—	—	●	●
						4.0～4.5	●	●	—	—	●	●	—	—	—	—
						5.0～6.0	●	●	—	—	●	●	—	—	—	—
50.1～100	50.1～100					0.05	—	—	—	—	●	●	●	●	—	—
						0.1～0.5	●	●	●	●	●	●	●	●	●	●
						0.6～1.0	●	●	●	●	●	●	●	●	●	●
						1.2～2.3	●	●	●	●	●	●	●	●	●	●
						2.5～3.2	●	●	—	—	●	●	—	—	●	●
						4.0～4.5	●	●	—	—	●	●	—	—	—	—
						5.0～6.0	●	●	—	—	●	●	—	—	—	—
	100.1～200					0.05	—	—	—	—	●	●	●	●	—	—
						0.1～0.5	●	●	—	—	●	●	●	●	●	●
						0.6～1.0	●	●	—	—	●	●	●	●	●	●
						1.2～2.3	●	●	—	—	●	●	●	●	●	●
						2.5～3.2	●	●	—	—	●	●	—	—	●	●
						4.0～4.5	●	●	—	—	●	●	—	—	—	—
						5.0～6.0	●	●	—	—	●	●	—	—	—	—

シム・スペーサー
ワッシャー
エンドプレート
シムリング
シムリング 板厚セット
シムCタイプ
フランジ用 シムリング
キー逃がし溝付 シムリング
アライメントシム
ベース用シム (1溝)
ベース用シム (2溝)
ベース用シム (1穴)
ベース用シム (2穴)
ベース用シム (4穴)
シムボックス
シムプレート
テーパー角座金
追加工
オプション
技術資料
セミオーダー

iwata

品番 （例）FDS-70-50-6-8-8-30-0.1-LM

FD 材質 - 幅 A - 高さ H - 穴サイズ φD - 穴位置 X - 穴深さ Y - 穴ピッチ P - 板厚 t (- オプション)

指定0.1mm単位						板厚 t	材質/表面処理									
短辺	長辺	穴サイズ φD	穴位置 X	穴深さ Y	穴ピッチ P		鉄 FD F		焼入鋼 FD Y		ステンレス FD S		真鍮 FD B		アルミ FD A	
							1～20枚	21～100枚	1～20枚	21～100枚	1～20枚	21～100枚	1～20枚	21～100枚	1～20枚	21～100枚
50.1～100	200.1～300	2～	3～	3～	4～	0.05	—	—	—	—	●	●	●	●	—	—
						0.1～0.5	●	●	—	—	●	●	●	●	●	●
						0.6～1.0	●	●	—	—	●	●	●	●	●	●
						1.2～2.3	●	●	—	—	●	●	●	●	●	●
						2.5～3.2	●	●	—	—	●	●	—	—	●	●
						4.0～4.5	●	●	—	—	●	●	—	—	—	—
						5.0～6.0	●	●	—	—	●	●	—	—	—	—
100.1～200	100.1～200					0.05	—	—	—	—	●	●	●	●	—	—
						0.1～0.5	●	●	—	—	●	●	●	●	●	●
						0.6～1.0	●	●	—	—	●	●	●	●	●	●
						1.2～2.3	●	●	—	—	●	●	●	●	●	●
						2.5～3.2	●	●	—	—	●	●	—	—	●	●
						4.0～4.5	●	●	—	—	●	●	—	—	—	—
						5.0～6.0	●	●	—	—	●	●	—	—	—	—
	200.1～300					0.05	—	—	—	—	●	●	●	●	—	—
						0.1～0.5	●	●	—	—	●	●	●	●	●	●
						0.6～1.0	●	●	—	—	●	●	●	●	●	●
						1.2～2.3	●	●	—	—	●	●	●	●	●	●
						2.5～3.2	●	●	—	—	●	●	—	—	●	●
						4.0～4.5	●	●	—	—	●	●	—	—	—	—
						5.0～6.0	●	●	—	—	●	●	—	—	—	—
200.1～300	200.1～300					0.05	—	—	—	—	●	●	●	●	—	—
						0.1～0.5	●	●	—	—	●	●	●	●	—	—
						0.6～1.0	●	●	—	—	●	●	●	●	—	—
						1.2～2.3	●	●	—	—	●	●	●	●	—	—
						2.5～3.2	●	●	—	—	●	●	—	—	—	—
						4.0～4.5	●	●	—	—	●	●	—	—	—	—
						5.0～6.0	●	●	—	—	●	●	—	—	—	—

シム・スペーサー
ワッシャー
エンドプレート
シムリング
シムリング 板厚セット
シムCタイプ
フランジ用 シムリング
キー逃がし溝付 シムリング
アライメントシム
ベース用シム (1溝)
ベース用シム (2溝)
ベース用シム (1穴)
ベース用シム (2穴)
ベース用シム (4穴)
シムボックス
シムプレート
テーパー角座金
追加工
オプション
技術資料
セミオーダー

セミオーダー ベース用シム(2穴)/ラミネートタイプ

3日後出荷 受付15時　RoHS 10物質

ご希望のサイズに対応。1枚から製作します。

【米国航空宇宙規格 AMS-DTL-22499準拠】
【ドイツ航空宇宙規格 LN29557準拠(アルミを除く)】

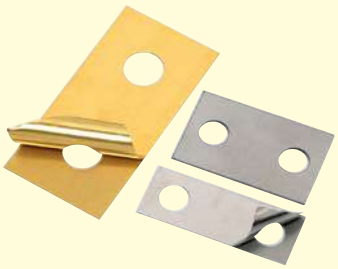

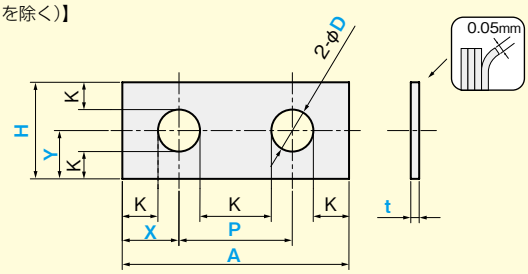

単位 ：mm

寸法公差表

D	D公差
3～50	+0.5 0
51～100	+0.7 0

製作条件　K≧2

■材料スペック表(材質・板厚・板厚公差)

材質＼板厚(mm)	t 0.5	t 1.0
ステンレス(SUS304)	+0.1 0	+0.1 0
真鍮(C2600)		
アルミ(A5052)		

品番　(例) FDLS-70-50-6-8-8-30-0.5

FDL 材質 - 幅A - 高さH - 穴サイズφD - 穴位置X - 穴深さY - 穴ピッチP - 板厚t

指定1mm単位			指定0.1mm単位			板厚	材質/表面処理					
							ステンレス FDL S		真鍮 FDL B		アルミ FDL A	
幅 A	高さ H	穴サイズ φD	穴位置 X	穴深さ Y	穴ピッチ P	t	1～20枚	21～100枚	1～20枚	21～100枚	1～20枚	21～100枚
10～50	10～50	3～	4～	4～	5～	0.5	●	●	●	●	●	●
						1.0	●	●	●	●	●	●
	51～100					0.5	●	●	●	●	●	●
						1.0	●	●	●	●	●	●
	101～150					0.5	●	●	●	●	●	●
						1.0	●	●	●	●	●	●
51～100	10～50					0.5	●	●	●	●	●	●
						1.0	●	●	●	●	●	●
	51～100					0.5	●	●	●	●	●	●
						1.0	●	●	●	●	●	●
	101～150					0.5	●	●	●	●	●	●
						1.0	●	●	●	●	●	●
101～150	10～50					0.5	●	●	●	●	●	●
						1.0	●	●	●	●	●	●
	51～100					0.5	●	●	●	●	●	●
						1.0	●	●	●	●	●	●
	101～150					0.5	●	●	●	●	●	●
						1.0	●	●	●	●	●	●

数量101枚以上の場合、価格と納期は別途お見積りいたしますので、お問い合わせください。

シム・スペーサー
ワッシャー
エンドプレート
シムリング
シムリング 板厚セット
シムCタイプ
フランジ用 シムリング
キー逃がし溝付 シムリング
アライメントシム
ベース用シム (1溝)
ベース用シム (2溝)
ベース用シム (1穴)
ベース用シム (2穴)
ベース用シム (4穴)
シムボックス
シムプレート
テーパー角座金
追加工
オプション
技術資料
セミオーダー

iwata
MARTIN Partner for Precision. Laminum® M-TECH'L

セミオーダー ベース用シム(4穴)

翌日出荷 受付15時 RoHS 10物質

ご希望のサイズに対応。1枚から製作します。

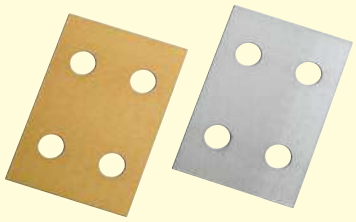

単位 ：mm

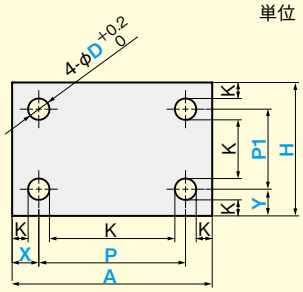

寸法公差表

A, H	A, H公差
2～50	±0.3
51～300	±0.5

製作条件
K≧2
t0.05…… H≦280
t2.3～4.0…… D≧3
t4.5～6.0…… D≧4
焼入鋼
t0.35, 0.7, 1.2～2.0
…… A,H≦80

■材料スペック表(材質・板厚・板厚公差)

材質＼板厚(mm)	t 0.05	t 0.1	t 0.15	t 0.2	t 0.25	t 0.3	t 0.35	t 0.4	t 0.5	t 0.6	t 0.7	t 0.8	t 1.0
鉄(t 0.1～3.0：SPCC相当、t 3.2～6.0：SPHC)	–	±0.03	±0.03	±0.03	±0.04	±0.04	–	±0.05	±0.05	±0.06	–	±0.06	±0.08
焼入鋼(t 0.1～0.15：SK95、t 0.2～2.0：SK85) ※硬度HRC42～46	–	±0.015	±0.015	±0.02	±0.025	±0.025	±0.025	±0.035	±0.035	±0.04	±0.04	±0.04	±0.05
ステンレス(SUS304)	±0.005	±0.008	±0.008	±0.01	±0.015	±0.015	±0.015	±0.02	±0.02	±0.025	±0.03	±0.03	±0.035
真鍮(t 0.05～0.15：C2680、t 0.2～2.0：C2801)	±0.005	±0.02	±0.02	±0.02	±0.02	±0.03	–	±0.04	±0.04	±0.04	±0.04	±0.04	±0.05
アルミ(t 0.1～0.15：1N30、t 0.2～3.0：A1050)	–	±0.03	±0.03	±0.03	–	±0.04	–	±0.04	±0.04	±0.04	–	±0.05	±0.05

材質＼板厚(mm)	t 1.2	t 1.5	t 1.6	t 2.0	t 2.3	t 2.5	t 2.6	t 3.0	t 3.2	t 4.0	t 4.5	t 5.0	t 6.0
鉄(t 0.1～3.0：SPCC相当、t 3.2～6.0：SPHC)	±0.08	–	±0.12	±0.14	±0.14	–	±0.21	±0.23	±0.23	±0.26	±0.26	±0.28	±0.3
焼入鋼(t 0.1～0.15：SK95、t 0.2～2.0：SK85) ※硬度HRC42～46	±0.05	±0.05	±0.06	±0.07	–	–	–	–	–	–	–	–	–
ステンレス(SUS304)	±0.1	±0.12	–	±0.17	–	±0.22	–	±0.22	–	±0.35	–	±0.4	±0.5
真鍮(t 0.05～0.15：C2680、t 0.2～2.0：C2801)	±0.05	±0.06	–	±0.06	–	–	–	–	–	–	–	–	–
アルミ(t 0.1～0.15：1N30、t 0.2～3.0：A1050)	±0.06	±0.06	–	±0.08	–	–	–	±0.11	–	–	–	–	–

当日出荷サービス

▶詳しくはこちらから

通常翌日出荷を当日出荷いたします。
※12:00(正午)までのご注文に限ります。

品番…… EX1000
価格…… 1,000円／回

オプション

▶詳しくはこちらから

- レーザーマーキング 品番末尾「LM」
- スタンプマーキング 品番末尾「S」
- 粘着剤塗布 品番末尾「N」
- 黒染め(鉄/焼入鋼のみ) 品番末尾「C」

数量101枚以上の場合、価格と納期は別途お見積りいたしますので、お問い合わせください。

シム・スペーサー
ワッシャー
エンドプレート
シムリング
シムリング 板厚セット
シムCタイプ
フランジ用 シムリング
キー逃がし溝付 シムリング
アライメントシム
ベース用シム (1溝)
ベース用シム (2溝)
ベース用シム (1穴)
ベース用シム (2穴)
ベース用シム (4穴)
シムボックス
シムプレート
テーパー角座金
追加工
オプション
技術資料
セミオーダー

品番　（例）FYY-70-50-6-10-10-50-30-0.1-C

FY 材質 - 幅 A - 高さ H - 穴サイズ φD - 穴位置 X - 穴深さ Y - 穴ピッチ P - 穴ピッチ P1 - 板厚 t (- オプション)

シム・スペーサー
ワッシャー
エンドプレート
シムリング
シムリング板厚セット
シムCタイプ
フランジ用シムリング
キー逃がし溝付シムリング
アライメントシム
ベース用シム(1溝)
ベース用シム(2溝)
ベース用シム(1穴)
ベース用シム(2穴)
ベース用シム(4穴)
シムボックス
シムプレート
テーパー角座金
追加工
オプション
技術資料
セミオーダー

指定0.1mm単位							板厚 t	材質/表面処理									
								鉄 FY F		焼入鋼 FY Y		ステンレス FY S		真鍮 FY B		アルミ FY A	
短辺	長辺	穴サイズ φD	穴位置 X	穴深さ Y	穴ピッチ P	穴ピッチ P1		1~20枚	21~100枚	1~20枚	21~100枚	1~20枚	21~100枚	1~20枚	21~100枚	1~20枚	21~100枚
10~50	10~50	2~	3~	3~	4~	4~	0.05	—	—	—	—	●	●	●	●	—	—
							0.1~0.5	●	●	●	●	●	●	●	●	●	●
							0.6~1.0	●	●	●	●	●	●	●	●	●	●
							1.2~2.3	●	●	●	●	●	●	●	●	●	●
							2.5~3.2	●	●	—	—	●	●	—	—	●	●
							4.0~4.5	●	●	—	—	●	●	—	—	—	—
							5.0~6.0	●	●	—	—	●	●	—	—	—	—
	50.1~100						0.05	—	—	—	—	●	●	●	●	—	—
							0.1~0.5	●	●	●	●	●	●	●	●	●	●
							0.6~1.0	●	●	●	●	●	●	●	●	●	●
							1.2~2.3	●	●	●	●	●	●	●	●	●	●
							2.5~3.2	●	●	—	—	●	●	—	—	●	●
							4.0~4.5	●	●	—	—	●	●	—	—	—	—
							5.0~6.0	●	●	—	—	●	●	—	—	—	—
	100.1~200						0.05	—	—	—	—	●	●	●	●	—	—
							0.1~0.5	●	●	●	●	●	●	●	●	●	●
							0.6~1.0	●	●	●	●	●	●	●	●	●	●
							1.2~2.3	●	●	●	●	●	●	●	●	●	●
							2.5~3.2	●	●	—	—	●	●	—	—	●	●
							4.0~4.5	●	●	—	—	●	●	—	—	—	—
							5.0~6.0	●	●	—	—	●	●	—	—	—	—
	200.1~300						0.05	—	—	—	—	●	●	●	●	—	—
							0.1~0.5	●	●	●	●	●	●	●	●	●	●
							0.6~1.0	●	●	●	●	●	●	●	●	●	●
							1.2~2.3	●	●	●	●	●	●	●	●	●	●
							2.5~3.2	●	●	—	—	●	●	—	—	●	●
							4.0~4.5	●	●	—	—	●	●	—	—	—	—
							5.0~6.0	●	●	—	—	●	●	—	—	—	—
50.1~100	50.1~100						0.05	—	—	—	—	●	●	●	●	—	—
							0.1~0.5	●	●	●	●	●	●	●	●	●	●
							0.6~1.0	●	●	●	●	●	●	●	●	●	●
							1.2~2.3	●	●	●	●	●	●	●	●	●	●
							2.5~3.2	●	●	—	—	●	●	—	—	●	●
							4.0~4.5	●	●	—	—	●	●	—	—	—	—
							5.0~6.0	●	●	—	—	●	●	—	—	—	—
	100.1~200						0.05	—	—	—	—	●	●	●	●	—	—
							0.1~0.5	●	●	—	—	●	●	●	●	●	●
							0.6~1.0	●	●	—	—	●	●	●	●	●	●
							1.2~2.3	●	●	—	—	●	●	●	●	●	●
							2.5~3.2	●	●	—	—	●	●	—	—	●	●
							4.0~4.5	●	●	—	—	●	●	—	—	—	—
							5.0~6.0	●	●	—	—	●	●	—	—	—	—

品番　（例）FYY-70-50-6-10-10-50-30-0.1-C

FY - 材質 - 幅 A - 高さ H - 穴サイズ φD - 穴位置 X - 穴深さ Y - 穴ピッチ P - 穴ピッチ P1 - 板厚 t (- オプション)

指定0.1mm単位							板厚 t	材質/表面処理									
短辺	長辺	穴サイズ φD	穴位置 X	穴深さ Y	穴ピッチ P	穴ピッチ P1		鉄 FY F		焼入鋼 FY Y		ステンレス FY S		真鍮 FY B		アルミ FY A	
								1~20枚	21~100枚	1~20枚	21~100枚	1~20枚	21~100枚	1~20枚	21~100枚	1~20枚	21~100枚
50.1 ~ 100	200.1 ~ 300	2 ~	3 ~	3 ~	4 ~	4 ~	0.05	—	—	—	—	●	●	●	●	—	—
							0.1~0.5	●	●	—	—	●	●	●	●	●	●
							0.6~1.0	●	●	—	—	●	●	●	●	●	●
							1.2~2.3	●	●	—	—	●	●	●	●	●	●
							2.5~3.2	●	●	—	—	●	●	—	—	●	●
							4.0~4.5	●	●	—	—	●	●	—	—	—	—
							5.0~6.0	●	●	—	—	●	●	—	—	—	—
100.1 ~ 200	100.1 ~ 200						0.05	—	—	—	—	●	●	●	●	—	—
							0.1~0.5	●	●	—	—	●	●	●	●	●	●
							0.6~1.0	●	●	—	—	●	●	●	●	●	●
							1.2~2.3	●	●	—	—	●	●	●	●	●	●
							2.5~3.2	●	●	—	—	●	●	—	—	●	●
							4.0~4.5	●	●	—	—	●	●	—	—	—	—
							5.0~6.0	●	●	—	—	●	●	—	—	—	—
	200.1 ~ 300						0.05	—	—	—	—	●	●	●	●	—	—
							0.1~0.5	●	●	—	—	●	●	●	●	●	●
							0.6~1.0	●	●	—	—	●	●	●	●	●	●
							1.2~2.3	●	●	—	—	●	●	●	●	●	●
							2.5~3.2	●	●	—	—	●	●	—	—	●	●
							4.0~4.5	●	●	—	—	●	●	—	—	—	—
							5.0~6.0	●	●	—	—	●	●	—	—	—	—
200.1 ~ 300	200.1 ~ 300						0.05	—	—	—	—	●	●	●	●	—	—
							0.1~0.5	●	●	—	—	●	●	●	●	—	—
							0.6~1.0	●	●	—	—	●	●	●	●	—	—
							1.2~2.3	●	●	—	—	●	●	●	●	—	—
							2.5~3.2	●	●	—	—	●	●	—	—	—	—
							4.0~4.5	●	●	—	—	●	●	—	—	—	—
							5.0~6.0	●	●	—	—	●	●	—	—	—	—

シム・スペーサー
ワッシャー
エンドプレート
シムリング
シムリング 板厚セット
シムCタイプ
フランジ用 シムリング
キー逃がし溝付 シムリング
アライメントシム
ベース用シム (1溝)
ベース用シム (2溝)
ベース用シム (1穴)
ベース用シム (2穴)
ベース用シム (4穴)
シムボックス
シムプレート
テーパー角座金
追加工
オプション
技術資料
セミオーダー

iwata

シムボックス（幅：10～100mm）

当日出荷 受付16時　RoHS 10物質

ロールになっているため、用途に合わせ自由にカットしてご使用いただけます。
保管に便利な紙製ケース入りです。



単位：mm

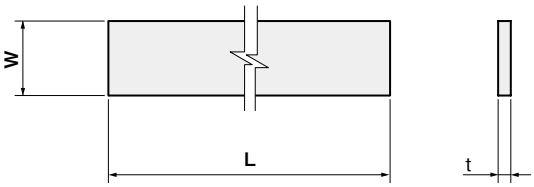

■ m販売(L＝1～5m)になります。

注文例

材質: ステンレス、幅:10、板厚: 0.01 長さ1mの場合

BX S 10-001-L 1

幅 W	板厚 t	m販売 品番 □:材質記号 ステンレスS、真鍮B _:長さ	材質 ステンレス BX S	材質 真鍮 BX B
10	0.005	BXS10-0005-L_	●	—
	0.01	BX□10-001-L_	●	●
	0.02	BX□10-002-L_		
	0.03	BX□10-003-L_		
	0.04	BX□10-004-L_		
	0.05	BX□10-005-L_		
	0.06	BX□10-006-L_		
	0.08	BX□10-008-L_		
	0.1	BX□10-01-L_		
20	0.005	BXS20-0005-L_	●	—
	0.01	BX□20-001-L_	●	●
	0.02	BX□20-002-L_		
	0.03	BX□20-003-L_		
	0.04	BX□20-004-L_		
	0.05	BX□20-005-L_		
	0.06	BX□20-006-L_		
	0.08	BX□20-008-L_		
	0.1	BX□20-01-L_		
30	0.005	BXS30-0005-L_	●	—
	0.01	BX□30-001-L_	●	●
	0.02	BX□30-002-L_		
	0.03	BX□30-003-L_		
	0.04	BX□30-004-L_		
	0.05	BX□30-005-L_		
	0.06	BX□30-006-L_		
	0.08	BX□30-008-L_		
	0.1	BX□30-01-L_		

幅 W	板厚 t	m販売 品番 □:材質記号 ステンレスS、真鍮B _:長さ	材質 ステンレス BX S	材質 真鍮 BX B
50	0.005	BXS50-0005-L_	●	—
	0.01	BX□50-001-L_	●	●
	0.02	BX□50-002-L_		
	0.03	BX□50-003-L_		
	0.04	BX□50-004-L_		
	0.05	BX□50-005-L_		
	0.06	BX□50-006-L_		
	0.08	BX□50-008-L_		
	0.1	BX□50-01-L_		
100	0.005	BXS100-0005-L_	●	—
	0.01	BX□100-001-L_	●	●
	0.02	BX□100-002-L_		
	0.03	BX□100-003-L_		
	0.04	BX□100-004-L_		
	0.05	BX□100-005-L_		
	0.06	BX□100-006-L_		
	0.08	BX□100-008-L_		
	0.1	BX□100-01-L_		



シム・スペーサー
ワッシャー
エンドプレート
シムリング
シムリング 板厚セット
シムCタイプ
フランジ用 シムリング
キー逃がし溝付 シムリング
アライメントシム
ベース用シム (1溝)
ベース用シム (2溝)
ベース用シム (1穴)
ベース用シム (2穴)
ベース用シム (4穴)
シムボックス
シムプレート
テーパー角座金
追加工
オプション
技術資料

シムボックス(幅:150mm)

当日出荷 受付16時 RoHS 10物質

ロールになっているため、用途に合わせ自由にカットしてご使用いただけます。
保管に便利な紙製ケース入りです。

単位 :mm



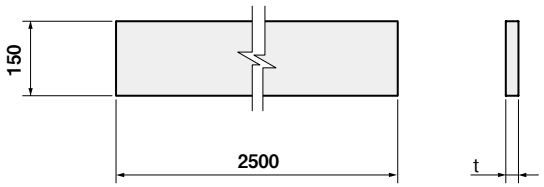

板厚 t	品番 材質記号 鉄F、ステンレスS、真鍮B	材質/表面処理 鉄 BX F	ステンレス BX S	真鍮 BX B
0.01	BX□150-001	—	●	●
0.025	BX□150-0025	●	●	●
0.05	BX□150-005	●	●	●
0.075	BX□150-0075	●	●	●
0.1	BX□150-01	●	●	●

注文例

材質: 鉄、板厚: 0.1 の場合

BXF150-01

ロック付き



弊社製品のシムボックス又はシムプレート／5枚入に
ご使用いただくことを推奨します。

はさみ

品番	材質/表面処理
H-1	●

シム・スペーサー
ワッシャー
エンドプレート
シムリング
シムリング 板厚セット
シムCタイプ
フランジ用 シムリング
キー逃がし溝付 シムリング
アライメントシム
ベース用シム (1溝)
ベース用シム (2溝)
ベース用シム (1穴)
ベース用シム (2穴)
ベース用シム (4穴)
シムボックス
シムプレート
テーパー角座金
追加工
オプション
技術資料

シムプレート/シムプレート粘着剤付

当日出荷 受付16時　RoHS 10物質

作業現場での保管に便利な紙製ケースに入ったシムプレートです。



単位 ：mm

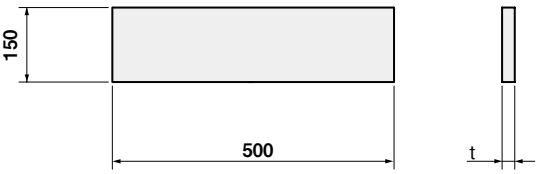

シムプレート/5枚入

板厚 t	品番 材質記号 鉄FE、ステンレスSUS、真鍮CUZN	材質/表面処理 鉄 FE	ステンレス SUS	真鍮 CUZN
0.025	□P0025	●	●	●
0.05	□P005	●	●	●
0.075	□P0075	●	●	●
0.1	□P01	●	●	●
0.15	□P015	●	●	●
0.2	□P02	●	●	●
0.25	□P025	●	●	●

注文例

材質: 鉄、板厚: 0.1 の場合

FE P01

シムプレート粘着剤付/5枚入

板厚 t	品番 材質記号 鉄FE、ステンレスSUS、真鍮CUZN	材質/表面処理 鉄 FE	ステンレス SUS	真鍮 CUZN
0.025	□P0025N	●	●	●
0.05	□P005N	●	●	●
0.075	□P0075N	●	●	●
0.1	□P01N	●	●	●
0.15	□P015N	●	●	●
0.2	□P02N	●	●	●
0.25	□P025N	●	●	●



※参考
粘着剤厚さ0.07mm
ただし、粘着剤の圧縮状態により異なります。

ロック付き



弊社製品のシムボックス又はシムプレート／5枚入に
ご使用いただくことを推奨します。

はさみ

品番	材質/表面処理
H-1	●

シム・スペーサー
ワッシャー
エンドプレート
シムリング
シムリング 板厚セット
シムCタイプ
フランジ用 シムリング
キー逃がし溝付 シムリング
アライメントシム
ベース用シム (1溝)
ベース用シム (2溝)
ベース用シム (1穴)
ベース用シム (2穴)
ベース用シム (4穴)
シムボックス
シムプレート
テーパー角座金
追加工
オプション
技術資料

シムプレート　定尺

当日出荷 受付16時　RoHS 10物質

各種鋼材の定尺板をラインアップ。



単位 ：mm

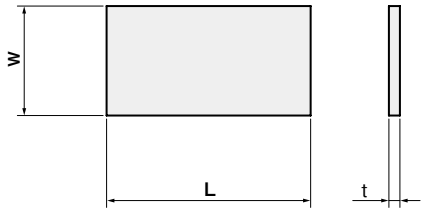

■材料スペック表(材質・板厚・板厚公差)

材質＼板厚(mm)	t 0.05	t 0.1	t 0.15	t 0.2	t 0.25	t 0.3	t 0.35	t 0.4	t 0.5	t 0.6	t 0.7	t 0.8	t 1.0
鉄(SPCC相当)	–	±0.03	±0.03	±0.03	±0.04	±0.04	–	±0.05	±0.05	±0.06	–	±0.06	±0.08
焼入鋼(t 0.1~0.15:SK95、t 0.2~2.0:SK85) ※硬度HRC42~46	–	±0.015	±0.015	±0.02	±0.025	±0.025	±0.025	±0.035	±0.035	±0.04	±0.04	±0.04	±0.05
ステンレス(SUS304)	±0.005	±0.008	±0.008	±0.01	±0.015	±0.015	±0.015	±0.02	±0.02	±0.025	±0.03	±0.03	±0.035
真鍮(t 0.05~0.15:C2680、t 0.2~1.0:C2801)	±0.005	±0.02	±0.02	±0.02	±0.02	±0.03	–	±0.04	±0.04	±0.04	±0.04	±0.04	±0.05
銅(t 0.1:C1020、t 0.15~1.0:C1100)	–	±0.02	±0.02	±0.02	±0.02	±0.03	–	±0.04	±0.04	±0.04	±0.04	±0.04	±0.05
アルミ(t 0.1~0.15:1N30、t 0.2~3.0:A1050)	–	±0.03	±0.03	±0.03	–	±0.04	–	±0.04	±0.04	±0.04	–	±0.05	±0.05

材質	W	L	板厚 t	1枚単位 品番
鉄	320	1000	0.1	FE01
			0.15	FE015
			0.2	FE02
			0.25	FE025
			0.3	FE03
			0.4	FE04
			0.5	FE05
			0.6	FE06
			0.8	FE08
			1.0	FE10
焼入鋼	150	1000	0.1	SK01
			0.15	SK015
			0.2	SK02
			0.25	SK025
			0.3	SK03
	102		0.35	SK035
	150		0.4	SK04
			0.5	SK05
			0.6	SK06
	102		0.7	SK07
	150		0.8	SK08
	200		1.0	SK10
ステンレス	300	1000	0.05	SUS005
	320		0.1	SUS01
			0.15	SUS015
			0.2	SUS02
			0.25	SUS025
			0.3	SUS03
			0.35	SUS035
			0.4	SUS04
			0.5	SUS05
			0.6	SUS06
			0.7	SUS07
			0.8	SUS08
			1.0	SUS10

材質	W	L	板厚 t	1枚単位 品番
真鍮	300	1000	0.05	CUZN005
	365	1200	0.1	CUZN01
			0.15	CUZN015
			0.2	CUZN02
			0.25	CUZN025
			0.3	CUZN03
			0.4	CUZN04
			0.5	CUZN05
			0.6	CUZN06
			0.7	CUZN07
			0.8	CUZN08
			1.0	CUZN10
銅	365	1200	0.1	CU01
			0.15	CU015
			0.2	CU02
			0.25	CU025
			0.3	CU03
			0.4	CU04
			0.5	CU05
			0.6	CU06
			0.7	CU07
			0.8	CU08
			1.0	CU10
アルミ	400	1200	0.1	AL01
			0.15	AL015
			0.2	AL02
			0.3	AL03
			0.4	AL04
			0.5	AL05
			0.6	AL06
			0.8	AL08
			1.0	AL10

シム・スペーサー
ワッシャー
エンドプレート
シムリング
シムリング 板厚セット
シムCタイプ
フランジ用 シムリング
キー逃がし溝付 シムリング
アライメントシム
ベース用シム (1溝)
ベース用シム (2溝)
ベース用シム (1穴)
ベース用シム (2穴)
ベース用シム (4穴)
シムボックス
シムプレート
テーパー角座金
追加工
オプション
技術資料

シムプレート

当日出荷 受付16時　RoHS 10物質

様々なサイズにカットしたシムプレートを標準化しました。



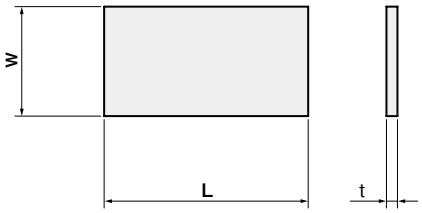

単位 ：mm

寸法公差表

L、W	公差
50～100	±0.3
101～300	±0.5

シム・スペーサー
ワッシャー
エンドプレート
シムリング
シムリング 板厚セット
シムCタイプ
フランジ用 シムリング
キー逃がし溝付 シムリング
アライメントシム
ベース用シム (1溝)
ベース用シム (2溝)
ベース用シム (1穴)
ベース用シム (2穴)
ベース用シム (4穴)
シムボックス
シムプレート
テーパー角座金
追加工
オプション
技術資料

■材料スペック表(材質・板厚・板厚公差)

材質＼板厚(mm)	t 0.05	t 0.1	t 0.15	t 0.2	t 0.25	t 0.3	t 0.35	t 0.4	t 0.5	t 0.6	t 0.7	t 0.8	t 1.0
鉄(SPCC相当)	–	±0.03	±0.03	±0.03	±0.04	±0.04	–	±0.05	±0.05	±0.06	–	±0.06	±0.08
焼入鋼(t 0.1~0.15:SK95、t 0.2~2.0:SK85) ※硬度HRC42～46	–	±0.015	±0.015	±0.02	±0.025	±0.025	±0.025	±0.035	±0.035	±0.04	±0.04	±0.04	±0.05
ステンレス(SUS304)	±0.005	±0.008	±0.008	±0.01	±0.015	±0.015	±0.015	±0.02	±0.02	±0.025	±0.03	±0.03	±0.035
真鍮(t 0.05~0.15:C2680、t 0.2~1.0:C2801)	±0.005	±0.02	±0.02	±0.02	±0.02	±0.03	–	±0.04	±0.04	±0.04	±0.04	±0.04	±0.05
銅(t 0.1:C1020、t 0.15~1.0:C1100)	–	±0.02	±0.02	±0.02	±0.02	±0.03	–	±0.04	±0.04	±0.04	±0.04	±0.04	±0.05
アルミ(t 0.1~0.15:1N30、t 0.2~3.0:A1050)	–	±0.03	±0.03	±0.03	–	±0.04	–	±0.04	±0.04	±0.04	–	±0.05	±0.05

注文例　材質: 鉄、幅: 50、長さ: 100、板厚: 0.1の場合　T F 50-100-01

W	L	板厚 t	1枚単位 品番 □:材質記号 鉄F、焼入鋼Y、ステンレスS、真鍮B、銅C、アルミA	材質/表面処理 鉄 T F	焼入鋼 T Y	ステンレス T S	真鍮 T B	銅 T C	アルミ T A
50	50	0.05	T□50-50-005	—	—	●	●	—	—
		0.1	T□50-50-01	●	●	●	●	●	●
		0.15	T□50-50-015	●	●	●	●	●	●
		0.2	T□50-50-02	●	●	●	●	●	●
		0.25	T□50-50-025	●	●	●	●	●	—
		0.3	T□50-50-03	●	●	●	●	●	●
		0.35	T□50-50-035	—	●	●	—	—	—
		0.4	T□50-50-04	●	●	●	●	●	●
		0.5	T□50-50-05	●	●	●	●	●	●
		0.6	T□50-50-06	●	●	●	●	●	●
		0.7	T□50-50-07	—	●	●	●	●	—
		0.8	T□50-50-08	●	●	●	●	●	●
		1.0	T□50-50-10	●	●	●	●	●	●
	100	0.05	T□50-100-005	—	—	●	●	—	—
		0.1	T□50-100-01	●	●	●	●	●	●
		0.15	T□50-100-015	●	●	●	●	●	●
		0.2	T□50-100-02	●	●	●	●	●	●
		0.25	T□50-100-025	●	●	●	●	●	—
		0.3	T□50-100-03	●	●	●	●	●	●
		0.35	T□50-100-035	—	●	●	—	—	—
		0.4	T□50-100-04	●	●	●	●	●	●
		0.5	T□50-100-05	●	●	●	●	●	●
		0.6	T□50-100-06	●	●	●	●	●	●
		0.7	T□50-100-07	—	●	●	●	●	—
		0.8	T□50-100-08	●	●	●	●	●	●
		1.0	T□50-100-10	●	●	●	●	●	●

セミオーダー	オプション			
	レーザーマーキング	スタンプマーキング	黒染め	仮止め用粘着剤付
▶詳しくはこちらから	▶詳しくはこちらから	▶詳しくはこちらから	▶詳しくはこちらから	▶詳しくはこちらから

iwata

W	L	板厚 t	1枚単位						
			品番	材質/表面処理					
			□ :材質記号 鉄F、焼入鋼Y、ステンレスS、真鍮B、銅C、アルミA	鉄 T F	焼入鋼 T Y	ステンレス T S	真鍮 T B	銅 T C	アルミ T A
50	150	0.05	T□50-150-005	—	—	●	●	—	—
		0.1	T□50-150-01	●	●	●	●	●	●
		0.15	T□50-150-015	●	●	●	●	●	●
		0.2	T□50-150-02	●	●	●	●	●	●
		0.25	T□50-150-025	●	●	●	●	●	—
		0.3	T□50-150-03	●	●	●	●	●	●
		0.35	T□50-150-035	—	●	●	—	—	—
		0.4	T□50-150-04	●	●	●	●	●	●
		0.5	T□50-150-05	●	●	●	●	●	●
		0.6	T□50-150-06	●	●	●	●	●	●
		0.7	T□50-150-07	—	●	●	●	●	—
		0.8	T□50-150-08	●	●	●	●	●	●
		1.0	T□50-150-10	●	●	●	●	●	●
	200	0.05	T□50-200-005	—	—	●	●	—	—
		0.1	T□50-200-01	●	●	●	●	●	●
		0.15	T□50-200-015	●	●	●	●	●	●
		0.2	T□50-200-02	●	●	●	●	●	●
		0.25	T□50-200-025	●	●	●	●	●	—
		0.3	T□50-200-03	●	●	●	●	●	●
		0.35	T□50-200-035	—	●	●	—	—	—
		0.4	T□50-200-04	●	●	●	●	●	●
		0.5	T□50-200-05	●	●	●	●	●	●
		0.6	T□50-200-06	●	●	●	●	●	●
		0.7	T□50-200-07	—	●	●	●	●	—
		0.8	T□50-200-08	●	●	●	●	●	●
		1.0	T□50-200-10	●	●	●	●	●	●
	250	0.05	T□50-250-005	—	—	●	●	—	—
		0.1	T□50-250-01	●	●	●	●	●	●
		0.15	T□50-250-015	●	●	●	●	●	●
		0.2	T□50-250-02	●	●	●	●	●	●
		0.25	T□50-250-025	●	●	●	●	●	—
		0.3	T□50-250-03	●	●	●	●	●	●
		0.35	T□50-250-035	—	●	●	—	—	—
		0.4	T□50-250-04	●	●	●	●	●	●
		0.5	T□50-250-05	●	●	●	●	●	●
		0.6	T□50-250-06	●	●	●	●	●	●
		0.7	T□50-250-07	—	●	●	●	●	—
		0.8	T□50-250-08	●	●	●	●	●	●
		1.0	T□50-250-10	●	●	●	●	●	●
	300	0.05	T□50-300-005	—	—	●	●	—	—
		0.1	T□50-300-01	●	●	●	●	●	●
		0.15	T□50-300-015	●	●	●	●	●	●
		0.2	T□50-300-02	●	●	●	●	●	●
		0.25	T□50-300-025	●	●	●	●	●	—
		0.3	T□50-300-03	●	●	●	●	●	●
		0.35	T□50-300-035	—	●	●	—	—	—
		0.4	T□50-300-04	●	●	●	●	●	●
		0.5	T□50-300-05	●	●	●	●	●	●
		0.6	T□50-300-06	●	●	●	●	●	●
		0.7	T□50-300-07	—	●	●	●	●	—
		0.8	T□50-300-08	●	●	●	●	●	●
		1.0	T□50-300-10	●	●	●	●	●	●

シム・スペーサー
ワッシャー
エンドプレート
シムリング
シムリング 板厚セット
シムCタイプ
フランジ用 シムリング
キー逃がし溝付 シムリング
アライメントシム
ベース用シム (1溝)
ベース用シム (2溝)
ベース用シム (1穴)
ベース用シム (2穴)
ベース用シム (4穴)
シムボックス
シムプレート
テーパー角座金
追加工
オプション
技術資料

セミオーダー ▶詳しくはこちらから
オプション
レーザーマーキング ▶詳しくはこちらから
スタンプマーキング ▶詳しくはこちらから
黒染め ▶詳しくはこちらから
仮止め用粘着剤付 ▶詳しくはこちらから

W	L	板厚 t	1枚単位						
			品番	材質/表面処理					
			□：材質記号 鉄F、焼入鋼Y、ステンレスS、真鍮B、銅C、アルミA	鉄 T F	焼入鋼 T Y	ステンレス T S	真鍮 T B	銅 T C	アルミ T A
100	100	0.05	T□100-100-005	—	—	●	●	—	—
		0.1	T□100-100-01	●	●	●	●	●	●
		0.15	T□100-100-015	●	●	●	●	●	●
		0.2	T□100-100-02	●	●	●	●	●	●
		0.25	T□100-100-025	●	●	●	●	●	—
		0.3	T□100-100-03	●	●	●	●	●	●
		0.35	T□100-100-035	—	—	●	—	—	—
		0.4	T□100-100-04	●	●	●	●	●	●
		0.5	T□100-100-05	●	●	●	●	●	●
		0.6	T□100-100-06	●	●	●	●	●	●
		0.7	T□100-100-07	—	—	●	●	●	—
		0.8	T□100-100-08	●	●	●	●	●	●
		1.0	T□100-100-10	●	●	●	●	●	●
	150	0.05	T□100-150-005	—	—	●	●	—	—
		0.1	T□100-150-01	●	●	●	●	●	●
		0.15	T□100-150-015	●	●	●	●	●	●
		0.2	T□100-150-02	●	●	●	●	●	●
		0.25	T□100-150-025	●	●	●	●	●	—
		0.3	T□100-150-03	●	●	●	●	●	●
		0.35	T□100-150-035	—	—	●	—	—	—
		0.4	T□100-150-04	●	●	●	●	●	●
		0.5	T□100-150-05	●	●	●	●	●	●
		0.6	T□100-150-06	●	●	●	●	●	●
		0.7	T□100-150-07	—	—	●	●	●	—
		0.8	T□100-150-08	●	●	●	●	●	●
		1.0	T□100-150-10	●	●	●	●	●	●
	200	0.05	T□100-200-005	—	—	●	●	—	—
		0.1	T□100-200-01	●	●	●	●	●	●
		0.15	T□100-200-015	●	●	●	●	●	●
		0.2	T□100-200-02	●	●	●	●	●	●
		0.25	T□100-200-025	●	●	●	●	●	—
		0.3	T□100-200-03	●	●	●	●	●	●
		0.35	T□100-200-035	—	—	●	—	—	—
		0.4	T□100-200-04	●	●	●	●	●	●
		0.5	T□100-200-05	●	●	●	●	●	●
		0.6	T□100-200-06	●	●	●	●	●	●
		0.7	T□100-200-07	—	—	●	●	●	—
		0.8	T□100-200-08	●	●	●	●	●	●
		1.0	T□100-200-10	●	●	●	●	●	●
	250	0.05	T□100-250-005	—	—	●	●	—	—
		0.1	T□100-250-01	●	●	●	●	●	●
		0.15	T□100-250-015	●	●	●	●	●	●
		0.2	T□100-250-02	●	●	●	●	●	●
		0.25	T□100-250-025	●	●	●	●	●	—
		0.3	T□100-250-03	●	●	●	●	●	●
		0.35	T□100-250-035	—	—	●	—	—	—
		0.4	T□100-250-04	●	●	●	●	●	●
		0.5	T□100-250-05	●	●	●	●	●	●
		0.6	T□100-250-06	●	●	●	●	●	●
		0.7	T□100-250-07	—	—	●	●	●	—
		0.8	T□100-250-08	●	●	●	●	●	●
		1.0	T□100-250-10	●	●	●	●	●	●

セミオーダー ▶詳しくはこちらから

オプション
レーザーマーキング ▶詳しくはこちらから
スタンプマーキング ▶詳しくはこちらから
黒染め ▶詳しくはこちらから
仮止め用粘着剤付 ▶詳しくはこちらから

W	L	板厚 t	1枚単位 品番 □:材質記号 鉄F、焼入鋼Y、ステンレスS、真鍮B、銅C、アルミA	材質/表面処理 鉄 T F	焼入鋼 T Y	ステンレス T S	真鍮 T B	銅 T C	アルミ T A
100	300	0.05	T□100-300-005	—	—	●	●	—	—
		0.1	T□100-300-01	●	●	●	●	●	●
		0.15	T□100-300-015	●	●	●	●	●	●
		0.2	T□100-300-02	●	●	●	●	●	●
		0.25	T□100-300-025	●	●	●	●	●	—
		0.3	T□100-300-03	●	●	●	●	●	●
		0.35	T□100-300-035	—	—	●	—	—	—
		0.4	T□100-300-04	●	●	●	●	●	●
		0.5	T□100-300-05	●	●	●	●	●	●
		0.6	T□100-300-06	●	●	●	●	●	●
		0.7	T□100-300-07	—	—	●	●	●	—
		0.8	T□100-300-08	●	●	●	●	●	●
		1.0	T□100-300-10	●	●	●	●	●	●
150	150	0.05	T□150-150-005	—	—	●	●	—	—
		0.1	T□150-150-01	●	—	●	●	●	●
		0.15	T□150-150-015	●	—	●	●	●	●
		0.2	T□150-150-02	●	—	●	●	●	●
		0.25	T□150-150-025	●	—	●	●	●	—
		0.3	T□150-150-03	●	—	●	●	●	●
		0.35	T□150-150-035	—	—	●	—	—	—
		0.4	T□150-150-04	●	—	●	●	●	●
		0.5	T□150-150-05	●	—	●	●	●	●
		0.6	T□150-150-06	●	—	●	●	●	●
		0.7	T□150-150-07	—	—	●	●	●	—
		0.8	T□150-150-08	●	—	●	●	●	●
		1.0	T□150-150-10	●	—	●	●	●	●
	200	0.05	T□150-200-005	—	—	●	●	—	—
		0.1	T□150-200-01	●	—	●	●	●	●
		0.15	T□150-200-015	●	—	●	●	●	●
		0.2	T□150-200-02	●	—	●	●	●	●
		0.25	T□150-200-025	●	—	●	●	●	—
		0.3	T□150-200-03	●	—	●	●	●	●
		0.35	T□150-200-035	—	—	●	—	—	—
		0.4	T□150-200-04	●	—	●	●	●	●
		0.5	T□150-200-05	●	—	●	●	●	●
		0.6	T□150-200-06	●	—	●	●	●	●
		0.7	T□150-200-07	—	—	●	●	●	—
		0.8	T□150-200-08	●	—	●	●	●	●
		1.0	T□150-200-10	●	—	●	●	●	●
	250	0.05	T□150-250-005	—	—	●	●	—	—
		0.1	T□150-250-01	●	—	●	●	●	●
		0.15	T□150-250-015	●	—	●	●	●	●
		0.2	T□150-250-02	●	—	●	●	●	●
		0.25	T□150-250-025	●	—	●	●	●	—
		0.3	T□150-250-03	●	—	●	●	●	●
		0.35	T□150-250-035	—	—	●	—	—	—
		0.4	T□150-250-04	●	—	●	●	●	●
		0.5	T□150-250-05	●	—	●	●	●	●
		0.6	T□150-250-06	●	—	●	●	●	●
		0.7	T□150-250-07	—	—	●	●	●	—
		0.8	T□150-250-08	●	—	●	●	●	●
		1.0	T□150-250-10	●	—	●	●	●	●

シム・スペーサー
ワッシャー
エンドプレート
シムリング
シムリング 板厚セット
シムCタイプ
フランジ用 シムリング
キー逃がし溝付 シムリング
アライメントシム
ベース用シム (1溝)
ベース用シム (2溝)
ベース用シム (1穴)
ベース用シム (2穴)
ベース用シム (4穴)
シムボックス
シムプレート
テーパー角座金
追加工
オプション
技術資料

セミオーダー ▶詳しくはこちらから
オプション
レーザーマーキング ▶詳しくはこちらから
スタンプマーキング ▶詳しくはこちらから
黒染め ▶詳しくはこちらから
仮止め用粘着剤付 ▶詳しくはこちらから

W	L	板厚 t	1枚単位						
			品番	材質/表面処理					
			□：材質記号 鉄F、焼入鋼Y、ステンレスS、真鍮B、銅C、アルミA	鉄 T F	焼入鋼 T Y	ステンレス T S	真鍮 T B	銅 T C	アルミ T A
150	300	0.05	T□150-300-005	—	—	●	●	—	—
		0.1	T□150-300-01	●	—	●	●	●	●
		0.15	T□150-300-015	●	—	●	●	●	●
		0.2	T□150-300-02	●	—	●	●	●	●
		0.25	T□150-300-025	●	—	●	●	●	—
		0.3	T□150-300-03	●	—	●	●	●	●
		0.35	T□150-300-035	—	—	●	—	—	—
		0.4	T□150-300-04	●	—	●	●	●	●
		0.5	T□150-300-05	●	—	●	●	●	●
		0.6	T□150-300-06	●	—	●	●	●	●
		0.7	T□150-300-07	—	—	●	●	●	—
		0.8	T□150-300-08	●	—	●	●	●	●
		1.0	T□150-300-10	●	—	●	●	●	●
200	200	0.05	T□200-200-005	—	—	●	●	—	—
		0.1	T□200-200-01	●	—	●	●	●	●
		0.15	T□200-200-015	●	—	●	●	●	●
		0.2	T□200-200-02	●	—	●	●	●	●
		0.25	T□200-200-025	●	—	●	●	●	—
		0.3	T□200-200-03	●	—	●	●	●	●
		0.35	T□200-200-035	—	—	●	—	—	—
		0.4	T□200-200-04	●	—	●	●	●	●
		0.5	T□200-200-05	●	—	●	●	●	●
		0.6	T□200-200-06	●	—	●	●	●	●
		0.7	T□200-200-07	—	—	●	●	●	—
		0.8	T□200-200-08	●	—	●	●	●	●
		1.0	T□200-200-10	●	—	●	●	●	●
	250	0.05	T□200-250-005	—	—	●	●	—	—
		0.1	T□200-250-01	●	—	●	●	●	●
		0.15	T□200-250-015	●	—	●	●	●	●
		0.2	T□200-250-02	●	—	●	●	●	●
		0.25	T□200-250-025	●	—	●	●	●	—
		0.3	T□200-250-03	●	—	●	●	●	●
		0.35	T□200-250-035	—	—	●	—	—	—
		0.4	T□200-250-04	●	—	●	●	●	●
		0.5	T□200-250-05	●	—	●	●	●	●
		0.6	T□200-250-06	●	—	●	●	●	●
		0.7	T□200-250-07	—	—	●	●	●	—
		0.8	T□200-250-08	●	—	●	●	●	●
		1.0	T□200-250-10	●	—	●	●	●	●
	300	0.05	T□200-300-005	—	—	●	●	—	—
		0.1	T□200-300-01	●	—	●	●	●	●
		0.15	T□200-300-015	●	—	●	●	●	●
		0.2	T□200-300-02	●	—	●	●	●	●
		0.25	T□200-300-025	●	—	●	●	●	—
		0.3	T□200-300-03	●	—	●	●	●	●
		0.35	T□200-300-035	—	—	●	—	—	—
		0.4	T□200-300-04	●	—	●	●	●	●
		0.5	T□200-300-05	●	—	●	●	●	●
		0.6	T□200-300-06	●	—	●	●	●	●
		0.7	T□200-300-07	—	—	●	●	●	—
		0.8	T□200-300-08	●	—	●	●	●	●
		1.0	T□200-300-10	●	—	●	●	●	●

セミオーダー	オプション			
	レーザーマーキング	スタンプマーキング	黒染め	仮止め用粘着剤付
▶詳しくはこちらから	▶詳しくはこちらから	▶詳しくはこちらから	▶詳しくはこちらから	▶詳しくはこちらから

W	L	板厚 t	1枚単位						
			品番	材質/表面処理					
			□ :材質記号 鉄F、焼入鋼Y、ステンレスS、真鍮B、銅C、アルミA	鉄 T F	焼入鋼 T Y	ステンレス T S	真鍮 T B	銅 T C	アルミ T A
250	250	0.05	T□250-250-005	—	—	●	●	—	—
		0.1	T□250-250-01	●	—	●	●	●	●
		0.15	T□250-250-015	●	—	●	●	●	●
		0.2	T□250-250-02	●	—	●	●	●	●
		0.25	T□250-250-025	●	—	●	●	●	—
		0.3	T□250-250-03	●	—	●	●	●	●
		0.35	T□250-250-035	—	—	●	—	—	—
		0.4	T□250-250-04	●	—	●	●	●	●
		0.5	T□250-250-05	●	—	●	●	●	●
		0.6	T□250-250-06	●	—	●	●	●	●
		0.7	T□250-250-07	—	—	●	●	●	—
		0.8	T□250-250-08	●	—	●	●	●	●
		1.0	T□250-250-10	●	—	●	●	●	●
	300	0.05	T□250-300-005	—	—	●	●	—	—
		0.1	T□250-300-01	●	—	●	●	●	●
		0.15	T□250-300-015	●	—	●	●	●	●
		0.2	T□250-300-02	●	—	●	●	●	●
		0.25	T□250-300-025	●	—	●	●	●	—
		0.3	T□250-300-03	●	—	●	●	●	●
		0.35	T□250-300-035	—	—	●	—	—	—
		0.4	T□250-300-04	●	—	●	●	●	●
		0.5	T□250-300-05	●	—	●	●	●	●
		0.6	T□250-300-06	●	—	●	●	●	●
		0.7	T□250-300-07	—	—	●	●	●	—
		0.8	T□250-300-08	●	—	●	●	●	●
		1.0	T□250-300-10	●	—	●	●	●	●
300	300	0.05	T□300-300-005	—	—	●	●	—	—
		0.1	T□300-300-01	●	—	●	●	●	●
		0.15	T□300-300-015	●	—	●	●	●	●
		0.2	T□300-300-02	●	—	●	●	●	●
		0.25	T□300-300-025	●	—	●	●	●	—
		0.3	T□300-300-03	●	—	●	●	●	●
		0.35	T□300-300-035	—	—	●	—	—	—
		0.4	T□300-300-04	●	—	●	●	●	●
		0.5	T□300-300-05	●	—	●	●	●	●
		0.6	T□300-300-06	●	—	●	●	●	●
		0.7	T□300-300-07	—	—	●	●	●	—
		0.8	T□300-300-08	●	—	●	●	●	●
		1.0	T□300-300-10	●	—	●	●	●	●

セミオーダー	オプション			
	レーザーマーキング	スタンプマーキング	黒染め	仮止め用粘着剤付
▶詳しくはこちらから	▶詳しくはこちらから	▶詳しくはこちらから	▶詳しくはこちらから	▶詳しくはこちらから

シム・スペーサー
ワッシャー
エンドプレート
シムリング
シムリング 板厚セット
シムCタイプ
フランジ用 シムリング
キー逃がし溝付 シムリング
アライメントシム
ベース用シム (1溝)
ベース用シム (2溝)
ベース用シム (1穴)
ベース用シム (2穴)
ベース用シム (4穴)
シムボックス
シムプレート
テーパー角座金
追加工
オプション
技術資料
セミオーダー

セミオーダー シムプレート

翌日出荷 受付15時　RoHS 10物質

ご希望のサイズに対応。1枚から製作します。

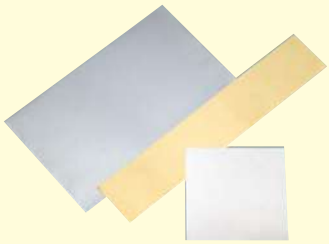

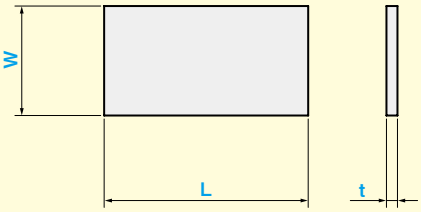

単位 ：mm

寸法公差表

W. L	公差
10~400	±0.5
401~800	±0.8
801~900	±1.2

■材料スペック表(材質・板厚・板厚公差)

材質＼板厚(mm)	t 0.05	t 0.1	t 0.15	t 0.2	t 0.25	t 0.3	t 0.35	t 0.4	t 0.5	t 0.6	t 0.7	t 0.8	t 1.0
鉄(t 0.1~3.0:SPCC相当、t 3.2~6.0:SPHC)	–	±0.03	±0.03	±0.03	±0.04	±0.04	–	±0.05	±0.05	±0.06	–	±0.06	±0.08
ステンレス(SUS304)	±0.005	±0.008	±0.008	±0.01	±0.015	±0.015	±0.015	±0.02	±0.02	±0.025	±0.03	±0.03	±0.035
真鍮(t 0.05~0.15:C2680、t 0.2~2.0:C2801)	±0.005	±0.02	±0.02	±0.02	±0.02	±0.03	–	±0.04	±0.04	±0.04	±0.04	±0.04	±0.05
銅(t 0.1:C1020、t 0.15~1.0:C1100)	–	±0.02	±0.02	±0.02	±0.02	±0.03	–	±0.04	±0.04	±0.04	±0.04	±0.04	±0.05
アルミ(t 0.1~0.15:1N30、t 0.2~3.0:A1050)	–	±0.03	±0.03	±0.03	–	±0.04	–	±0.04	±0.04	±0.04	–	±0.05	±0.05

材質＼板厚(mm)	t 1.2	t 1.5	t 1.6	t 2.0	t 2.3	t 2.5	t 2.6	t 3.0	t 3.2	t 4.0	t 4.5	t 5.0	t 6.0
鉄(t 0.1~3.0:SPCC相当、t 3.2~6.0:SPHC)	±0.08	–	±0.12	±0.14	±0.14	–	±0.21	±0.23	±0.23	±0.26	±0.26	±0.28	±0.3
ステンレス(SUS304)	±0.1	±0.12	–	±0.17	–	±0.22	–	±0.22	–	±0.35	–	±0.4	±0.5
真鍮(t 0.05~0.15:C2680、t 0.2~2.0:C2801)	±0.05	±0.06	–	±0.06	–	–	–	–	–	–	–	–	–
銅(t 0.1:C1020、t 0.15~1.0:C1100)	–	–	–	–	–	–	–	–	–	–	–	–	–
アルミ(t 0.1~0.15:1N30、t 0.2~3.0:A1050)	±0.06	±0.06	–	±0.08	–	–	–	±0.11	–	–	–	–	–

当日出荷サービス

▶詳しくはこちらから

通常翌日出荷を当日出荷いたします。
※12:00(正午)までのご注文に限ります。

品番…… EX1000
価格…… 1,000円／回

オプション

▶詳しくはこちらから

- ■ レーザーマーキング　品番末尾「LM」
- ■ スタンプマーキング　品番末尾「S」
- ■ 粘着剤塗布　品番末尾「N」
- ■ 黒染め(鉄/焼入鋼のみ)　品番末尾「C」

数量101枚以上の場合、価格と納期は別途お見積りいたしますので、お問い合わせください。

iwata

品番 （例）FPS-100-300-0.1-LM

FP 材質 - 幅 W - 長さ L - 板厚 t (- オプション)

指定1mm単位		板厚 t	材質/表面処理									
			鉄 FP F		ステンレス FP S		真鍮 FP B		銅 FP C		アルミ FP A	
短辺	長辺		1～20枚	21～100枚	1～20枚	21～100枚	1～20枚	21～100枚	1～20枚	21～100枚	1～20枚	21～100枚
10～100	10～100	0.05	—	—	●	●	●	●	—	—	—	—
		0.1～0.5	●	●	●	●	●	●	●	●	●	●
		0.6～1.0	●	●	●	●	●	●	●	●	●	●
		1.2～2.3	●	●	●	●	●	●	—	—	●	●
		2.5～3.2	●	●	●	●	—	—	—	—	●	●
		4.0～4.5	●	●	●	●	—	—	—	—	—	—
		5.0～6.0	●	●	●	●	—	—	—	—	—	—
	101～200	0.05	—	—	●	●	●	●	—	—	—	—
		0.1～0.5	●	●	●	●	●	●	●	●	●	●
		0.6～1.0	●	●	●	●	●	●	●	●	●	●
		1.2～2.3	●	●	●	●	●	●	—	—	●	●
		2.5～3.2	●	●	●	●	—	—	—	—	●	●
		4.0～4.5	●	●	●	●	—	—	—	—	—	—
		5.0～6.0	●	●	●	●	—	—	—	—	—	—
20～100	201～300	0.05	—	—	●	●	●	●	—	—	—	—
		0.1～0.5	●	●	●	●	●	●	●	●	●	●
		0.6～1.0	●	●	●	●	●	●	●	●	●	●
		1.2～2.3	●	●	●	●	●	●	—	—	●	●
		2.5～3.2	●	●	●	●	—	—	—	—	●	●
		4.0～4.5	●	●	●	●	—	—	—	—	—	—
		5.0～6.0	●	●	●	●	—	—	—	—	—	—
	301～400	0.05	—	—	●	●	●	●	—	—	—	—
		0.1～0.5	●	●	●	●	●	●	●	●	●	●
		0.6～1.0	●	●	●	●	●	●	●	●	●	●
		1.2～2.3	●	●	●	●	●	●	—	—	●	●
		2.5～3.2	●	●	●	●	—	—	—	—	●	●
		4.0～4.5	●	●	●	●	—	—	—	—	—	—
		5.0～6.0	●	●	●	●	—	—	—	—	—	—
	401～500	0.05	—	—	●	●	●	●	—	—	—	—
		0.1～0.5	●	●	●	●	●	●	●	●	●	●
		0.6～1.0	●	●	●	●	●	●	●	●	●	●
		1.2～2.3	●	●	●	●	●	●	—	—	●	●
		2.5～3.2	●	●	●	●	—	—	—	—	●	●
		4.0～4.5	●	●	●	●	—	—	—	—	—	—
		5.0～6.0	●	●	●	●	—	—	—	—	—	—
30～100	501～600	0.05	—	—	●	●	●	●	—	—	—	—
		0.1～0.5	●	●	●	●	●	●	●	●	●	●
		0.6～1.0	●	●	●	●	●	●	●	●	●	●
		1.2～2.3	●	●	●	●	●	●	—	—	●	●
		2.5～3.2	●	●	●	●	—	—	—	—	●	●
		4.0～4.5	●	●	●	●	—	—	—	—	—	—
		5.0～6.0	●	●	●	●	—	—	—	—	—	—

シム・スペーサー
ワッシャー
エンドプレート
シムリング
シムリング 板厚セット
シムCタイプ
フランジ用 シムリング
キー逃がし溝付 シムリング
アライメントシム
ベース用シム (1溝)
ベース用シム (2溝)
ベース用シム (1穴)
ベース用シム (2穴)
ベース用シム (4穴)
シムボックス
シムプレート
テーパー角座金
追加工
オプション
技術資料
セミオーダー

品番　（例）FPS-100-300-0.1-LM

FP 材質 - 幅W - 長さL - 板厚t (- オプション)

シム・スペーサー
ワッシャー
エンドプレート
シムリング
シムリング 板厚セット
シムCタイプ
フランジ用 シムリング
キー逃がし溝付 シムリング
アライメントシム
ベース用シム (1溝)
ベース用シム (2溝)
ベース用シム (1穴)
ベース用シム (2穴)
ベース用シム (4穴)
シムボックス
シムプレート
テーパー角座金
追加工
オプション
技術資料
セミオーダー

指定1mm単位 短辺	指定1mm単位 長辺	板厚 t	材質/表面処理									
			鉄 FP F		ステンレス FP S		真鍮 FP B		銅 FP C		アルミ FP A	
			1～20枚	21～100枚	1～20枚	21～100枚	1～20枚	21～100枚	1～20枚	21～100枚	1～20枚	21～100枚
30～100	601～700	0.05	—	—	●	●	●	●	—	—	—	—
		0.1～0.5	●	●	●	●	●	●	●	●	●	●
		0.6～1.0	●	●	●	●	●	●	●	●	●	●
		1.2～2.3	●	●	●	●	●	●	—	—	●	●
		2.5～3.2	●	●	●	●	—	—	—	—	●	●
		4.0～4.5	●	●	●	●	—	—	—	—	—	—
		5.0～6.0	●	●	●	●	—	—	—	—	—	—
	701～800	0.05	—	—	●	●	●	●	—	—	—	—
		0.1～0.5	●	●	●	●	●	●	●	●	●	●
		0.6～1.0	●	●	●	●	●	●	●	●	●	●
		1.2～2.3	●	●	●	●	●	●	—	—	●	●
		2.5～3.2	●	●	●	●	—	—	—	—	●	●
		4.0～4.5	●	●	●	●	—	—	—	—	—	—
		5.0～6.0	●	●	●	●	—	—	—	—	—	—
	801～900	0.05	—	—	●	●	●	●	—	—	—	—
		0.1～0.5	●	●	●	●	●	●	●	●	●	●
		0.6～1.0	●	●	●	●	●	●	●	●	●	●
		1.2～2.3	●	●	●	●	●	●	—	—	●	●
		2.5～3.2	●	●	●	●	—	—	—	—	●	●
		4.0～4.5	●	●	●	●	—	—	—	—	—	—
		5.0～6.0	●	●	●	●	—	—	—	—	—	—
101～200	101～200	0.05	—	—	●	●	●	●	—	—	—	—
		0.1～0.5	●	●	●	●	●	●	●	●	●	●
		0.6～1.0	●	●	●	●	●	●	●	●	●	●
		1.2～2.3	●	●	●	●	●	●	—	—	●	●
		2.5～3.2	●	●	●	●	—	—	—	—	●	●
		4.0～4.5	●	●	●	●	—	—	—	—	—	—
		5.0～6.0	●	●	●	●	—	—	—	—	—	—
	201～300	0.05	—	—	●	●	●	●	—	—	—	—
		0.1～0.5	●	●	●	●	●	●	●	●	●	●
		0.6～1.0	●	●	●	●	●	●	●	●	●	●
		1.2～2.3	●	●	●	●	●	●	—	—	●	●
		2.5～3.2	●	●	●	●	—	—	—	—	●	●
		4.0～4.5	●	●	●	●	—	—	—	—	—	—
		5.0～6.0	●	●	●	●	—	—	—	—	—	—
	301～400	0.05	—	—	●	●	●	●	—	—	—	—
		0.1～0.5	●	●	●	●	●	●	●	●	●	●
		0.6～1.0	●	●	●	●	●	●	●	●	●	●
		1.2～2.3	●	●	●	●	●	●	—	—	●	●
		2.5～3.2	●	●	●	●	—	—	—	—	●	●
		4.0～4.5	●	●	●	●	—	—	—	—	—	—
		5.0～6.0	●	●	●	●	—	—	—	—	—	—

品番 （例）FPS-100-300-0.1-LM

FP 材質 - 幅 W - 長さ L - 板厚 t (- オプション)

指定1mm単位 短辺	指定1mm単位 長辺	板厚 t	材質/表面処理 鉄 FP F 1～20枚	鉄 FP F 21～100枚	ステンレス FP S 1～20枚	ステンレス FP S 21～100枚	真鍮 FP B 1～20枚	真鍮 FP B 21～100枚	銅 FP C 1～20枚	銅 FP C 21～100枚	アルミ FP A 1～20枚	アルミ FP A 21～100枚
101～200	401～500	0.05	—	—	●	●	●	●	—	—	—	—
		0.1～0.5	●	●	●	●	●	●	●	●	●	●
		0.6～1.0	●	●	●	●	●	●	●	●	●	●
		1.2～2.3	●	●	●	●	●	●	—	—	●	●
		2.5～3.2	●	●	●	●	—	—	—	—	●	●
		4.0～4.5	●	●	●	●	—	—	—	—	—	—
		5.0～6.0	●	●	●	●	—	—	—	—	—	—
	501～600	0.05	—	—	●	●	●	●	—	—	—	—
		0.1～0.5	●	●	●	●	●	●	●	●	●	●
		0.6～1.0	●	●	●	●	●	●	●	●	●	●
		1.2～2.3	●	●	●	●	●	●	—	—	●	●
		2.5～3.2	●	●	●	●	—	—	—	—	●	●
		4.0～4.5	●	●	●	●	—	—	—	—	—	—
		5.0～6.0	●	●	●	●	—	—	—	—	—	—
	601～700	0.05	—	—	●	●	●	●	—	—	—	—
		0.1～0.5	●	●	●	●	●	●	●	●	●	●
		0.6～1.0	●	●	●	●	●	●	●	●	●	●
		1.2～2.3	●	●	●	●	●	●	—	—	●	●
		2.5～3.2	●	●	●	●	—	—	—	—	●	●
		4.0～4.5	●	●	●	●	—	—	—	—	—	—
		5.0～6.0	●	●	●	●	—	—	—	—	—	—
	701～800	0.05	—	—	●	●	●	●	—	—	—	—
		0.1～0.5	●	●	●	●	●	●	●	●	●	●
		0.6～1.0	●	●	●	●	●	●	●	●	●	●
		1.2～2.3	●	●	●	●	●	●	—	—	●	●
		2.5～3.2	●	●	●	●	—	—	—	—	●	●
		4.0～4.5	●	●	●	●	—	—	—	—	—	—
		5.0～6.0	●	●	●	●	—	—	—	—	—	—
	801～900	0.05	—	—	●	●	●	●	—	—	—	—
		0.1～0.5	●	●	●	●	●	●	●	●	●	●
		0.6～1.0	●	●	●	●	●	●	●	●	●	●
		1.2～2.3	●	●	●	●	●	●	—	—	●	●
		2.5～3.2	●	●	●	●	—	—	—	—	●	●
		4.0～4.5	●	●	●	●	—	—	—	—	—	—
		5.0～6.0	●	●	●	●	—	—	—	—	—	—
201～300	201～300	0.05	—	—	●	●	●	●	—	—	—	—
		0.1～0.5	●	●	●	●	●	●	●	●	●	●
		0.6～1.0	●	●	●	●	●	●	●	●	●	●
		1.2～2.3	●	●	●	●	●	●	—	—	●	●
		2.5～3.2	●	●	●	●	—	—	—	—	●	●
		4.0～4.5	●	●	●	●	—	—	—	—	—	—
		5.0～6.0	●	●	●	●	—	—	—	—	—	—

シム・スペーサー
ワッシャー
エンドプレート
シムリング
シムリング 板厚セット
シムCタイプ
フランジ用 シムリング
キー逃がし溝付 シムリング
アライメントシム
ベース用シム (1溝)
ベース用シム (2溝)
ベース用シム (1穴)
ベース用シム (2穴)
ベース用シム (4穴)
シムボックス
シムプレート
テーパー角座金
追加工
オプション
技術資料
セミオーダー

品番　（例）FPS-100-300-0.1-LM

FP 材質 - 幅 W - 長さ L - 板厚 t (- オプション)

シム・スペーサー
ワッシャー
エンドプレート
シムリング
シムリング 板厚セット
シムCタイプ
フランジ用 シムリング
キー逃がし溝付 シムリング
アライメントシム
ベース用シム (1溝)
ベース用シム (2溝)
ベース用シム (1穴)
ベース用シム (2穴)
ベース用シム (4穴)
シムボックス
シムプレート
テーパー角座金
追加工
オプション
技術資料
セミオーダー

指定1mm単位		板厚 t	材質/表面処理									
短辺	長辺		鉄 FP F		ステンレス FP S		真鍮 FP B		銅 FP C		アルミ FP A	
			1～20枚	21～100枚	1～20枚	21～100枚	1～20枚	21～100枚	1～20枚	21～100枚	1～20枚	21～100枚
201～300	301～400	0.05	—	—	●	●	●	●	—	—	—	—
		0.1～0.5	●	●	●	●	●	●	●	●	●	●
		0.6～1.0	●	●	●	●	●	●	●	●	●	●
		1.2～2.3	●	●	●	●	●	●	—	—	●	●
		2.5～3.2	●	●	●	●	—	—	—	—	●	●
		4.0～4.5	●	●	●	●	—	—	—	—	—	—
		5.0～6.0	●	●	●	●	—	—	—	—	—	—
	401～500	0.05	—	—	●	●	●	●	—	—	—	—
		0.1～0.5	●	●	●	●	●	●	●	●	●	●
		0.6～1.0	●	●	●	●	●	●	●	●	●	●
		1.2～2.3	●	●	●	●	●	●	—	—	●	●
		2.5～3.2	●	●	●	●	—	—	—	—	●	●
		4.0～4.5	●	●	●	●	—	—	—	—	—	—
		5.0～6.0	●	●	●	●	—	—	—	—	—	—
	501～600	0.05	—	—	●	●	●	●	—	—	—	—
		0.1～0.5	●	●	●	●	●	●	●	●	●	●
		0.6～1.0	●	●	●	●	●	●	●	●	●	●
		1.2～2.3	●	●	●	●	●	●	—	—	●	●
		2.5～3.2	●	●	●	●	—	—	—	—	●	●
		4.0～4.5	●	●	●	●	—	—	—	—	—	—
		5.0～6.0	●	●	●	●	—	—	—	—	—	—
	601～700	0.05	—	—	●	●	●	●	—	—	—	—
		0.1～0.5	●	●	●	●	●	●	●	●	●	●
		0.6～1.0	●	●	●	●	●	●	●	●	●	●
		1.2～2.3	●	●	●	●	●	●	—	—	●	●
		2.5～3.2	●	●	●	●	—	—	—	—	●	●
		4.0～4.5	●	●	●	●	—	—	—	—	—	—
		5.0～6.0	●	●	●	●	—	—	—	—	—	—
	701～800	0.05	—	—	●	●	●	●	—	—	—	—
		0.1～0.5	●	●	●	●	●	●	●	●	●	●
		0.6～1.0	●	●	●	●	●	●	●	●	●	●
		1.2～2.3	●	●	●	●	●	●	—	—	●	●
		2.5～3.2	●	●	●	●	—	—	—	—	●	●
		4.0～4.5	●	●	●	●	—	—	—	—	—	—
		5.0～6.0	●	●	●	●	—	—	—	—	—	—
	801～900	0.05	—	—	●	●	●	●	—	—	—	—
		0.1～0.5	●	●	●	●	●	●	●	●	●	●
		0.6～1.0	●	●	●	●	●	●	●	●	●	●
		1.2～2.3	●	●	●	●	●	●	—	—	●	●
		2.5～3.2	●	●	●	●	—	—	—	—	●	●
		4.0～4.5	●	●	●	●	—	—	—	—	—	—
		5.0～6.0	●	●	●	●	—	—	—	—	—	—

iwata

追加工
穴・溝　追加工

翌日出荷
受付15時

シムプレート（セミオーダー）に、丸穴、長穴、溝を追加工します。
穴や溝の、数・位置・ サイズを自由にご指定いただけます。

※ご注文の際は図面にてご指示ください。

製作例



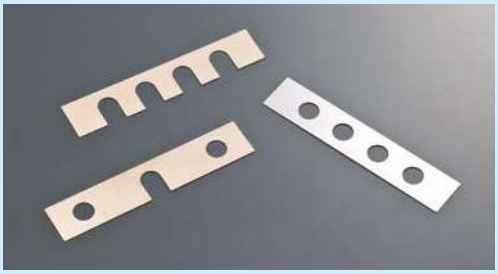

■対応品番／材質

- ●FPF（鉄）
- ●FPS（ステンレス）
- ●FPB（真鍮）
- ●FPA（アルミ）

品番

●丸穴の場合
本体品番 - 穴数 A

●長穴の場合
本体品番 - 穴数 N

●溝の場合
本体品番 - 溝数 M

●組み合わせの場合
本体品番 - 穴数 A- 穴数 N- 溝数 M

価格

価格と納期は別途お見積りいたします。

製作条件

指定単位：0.1mm

・丸穴

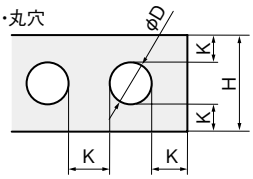

・長穴

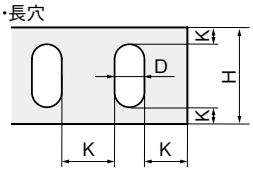

K≧2
t0.05 ····· H≦280
t2.3～4.0…D≧3
t4.5～6.0…D≧4

・溝

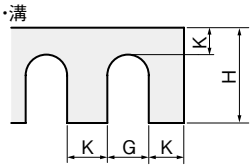

t0.05 ····· H≦280
t0.05～3.0
H10～50 ····· K≧1.5
H51～150 ····· K≧5
H151～300 ····· K≧8　G≧5
t3.2～6.0
K≧8　G≧5

※穴・溝を組み合わせた場合、K寸法によっては一部製作できないものがございます。

注文例

シムプレート：FPF-80-200-0.1 数量30枚に
丸穴１箇所、溝２箇所を追加工する場合（図参照）

品番…**FPF-80-200-0.1-1A-2M　30枚**

※ご注文の際は図面にてご指示ください。

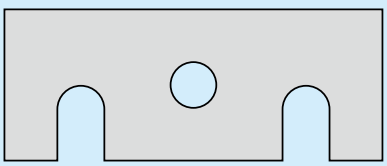

シム・スペーサー
ワッシャー
エンドプレート
シムリング
シムリング 板厚セット
シムCタイプ
フランジ用 シムリング
キー逃がし溝付 シムリング
アライメントシム
ベース用シム（1溝）
ベース用シム（2溝）
ベース用シム（1穴）
ベース用シム（2穴）
ベース用シム（4穴）
シムボックス
シムプレート
テーパー角座金
追加工
オプション
技術資料

セミオーダー シムプレート/ラミネートタイプ

3日後出荷 受付15時　RoHS 10物質

ご希望のサイズに対応。1枚から製作します。

【米国航空宇宙規格 AMS-DTL-22499準拠】
【ドイツ航空宇宙規格 LN29557準拠(アルミを除く)】



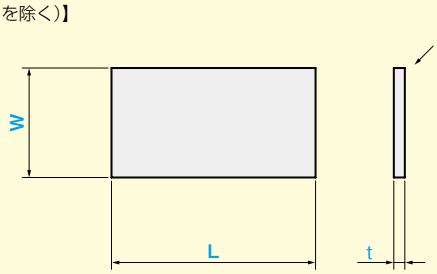

単位 ：mm

寸法公差表

W. L	公差
10~400	±0.5
401~800	±0.8
801~1000	±1.2

■材料スペック表(材質・板厚・板厚公差)

材質 \ 板厚(mm)	t 0.5	t 1.0
ステンレス(SUS304)	+0.1 0	+0.1 0
真鍮(C2600)		
アルミ(A5052)		

■ 1枚ずつはく離して使用することで精度の高い調整が可能です。

ラミネートタイプ使用法

1. 0.05mmの板を接着剤で貼り合わせたラミネートシム。

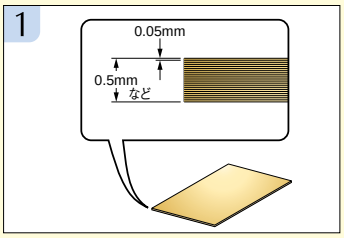

2. カッターなどで軽くこすり、1枚だけめくりあげます。



3. さらに**2**を繰り返すと、0.4→0.35→0.3…と0.05mm単位で板厚を調整できます。

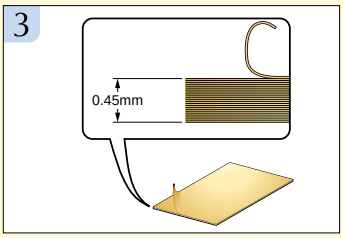

シム・スペーサー
ワッシャー
エンドプレート
シムリング
シムリング 板厚セット
シムCタイプ
フランジ用 シムリング
キー逃がし溝付 シムリング
アライメントシム
ベース用シム (1溝)
ベース用シム (2溝)
ベース用シム (1穴)
ベース用シム (2穴)
ベース用シム (4穴)
シムボックス
シムプレート
テーパー角座金
追加工
オプション
技術資料
セミオーダー

iwata
MARTIN Partner for Precision. Laminum® M-TECH'L

品番 （例）FPLS-100-300-1.0

FPL 材質 - 幅 W - 長さ L - 板厚 t

指定1mm単位		板厚 t	材質/表面処理					
			ステンレス FPL S		真鍮 FPL B		アルミ FPL A	
短辺	長辺		1～20枚	21～100枚	1～20枚	21～100枚	1～20枚	21～100枚
10～50	20～250	0.5	●	●	●	●	●	●
		1.0	●	●	●	●	●	●
	251～500	0.5	●	●	●	●	●	●
		1.0	●	●	●	●	●	●
	501～750	0.5	●	●	●	●	●	●
		1.0	●	●	●	●	●	●
	751～1000	0.5	●	●	●	●	●	●
		1.0	●	●	●	●	●	●
51～100	51～250	0.5	●	●	●	●	●	●
		1.0	●	●	●	●	●	●
	251～500	0.5	●	●	●	●	●	●
		1.0	●	●	●	●	●	●
	501～750	0.5	●	●	●	●	●	●
		1.0	●	●	●	●	●	●
	751～1000	0.5	●	●	●	●	●	●
		1.0	●	●	●	●	●	●
101～150	101～250	0.5	●	●	●	●	●	●
		1.0	●	●	●	●	●	●
	251～500	0.5	●	●	●	●	●	●
		1.0	●	●	●	●	●	●
	501～750	0.5	●	●	●	●	●	●
		1.0	●	●	●	●	●	●
	751～1000	0.5	●	●	●	●	●	●
		1.0	●	●	●	●	●	●
151～200	151～250	0.5	●	●	●	●	●	●
		1.0	●	●	●	●	●	●
	251～500	0.5	●	●	●	●	●	●
		1.0	●	●	●	●	●	●
	501～750	0.5	●	●	●	●	●	●
		1.0	●	●	●	●	●	●
	751～1000	0.5	●	●	●	●	●	●
		1.0	●	●	●	●	●	●

シム・スペーサー
ワッシャー
エンドプレート
シムリング
シムリング 板厚セット
シムCタイプ
フランジ用 シムリング
キー逃がし溝付 シムリング
アライメントシム
ベース用シム (1溝)
ベース用シム (2溝)
ベース用シム (1穴)
ベース用シム (2穴)
ベース用シム (4穴)
シムボックス
シムプレート
テーパー角座金
追加工
オプション
技術資料
セミオーダー

テーパー角座金

当日出荷
受付16時

片面がテーパーになっているため、C型鋼やI型鋼の固定時などにご使用いただけます。

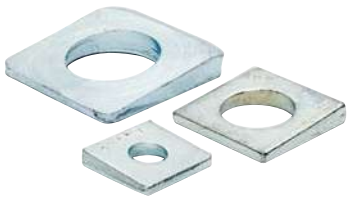

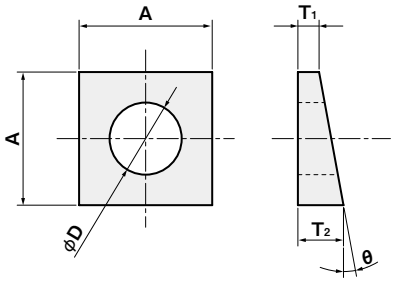

単位 ：mm

材質/表面処理
鉄／ユニクロメッキ

角度 θ	対応ネジ	φD	A	T_1	T_2	10枚入 品番
5	M8	9.0	22	2.5	4.5	**ZFM0805**
	M10	11.0	22	2.5	4.5	**ZFM1005**
	M12	14.0	25	2.5	4.5	**ZFM1205**
	M14	16.0	31	3	6	**ZFM1405**
	M16	18.0	31	3	6	**ZFM1605**
	M20	22.0	39	3	6	**ZFM2005**
	M22	24.0	43	3	6	**ZFM2205**
	M24	26.0	48	3	7	**ZFM2405**
	M30	32.0	58	3	8	**ZFM3005**
8	M10	11.0	22	1.5	5.0	**ZFM1008**
	M12	14.0	25	2	6	**ZFM1208**
	M16	18.0	31	2.5	7.0	**ZFM1608**
	M20	22.0	39	3	8	**ZFM2008**
	M22	24.0	43	3	8	**ZFM2208**
	M24	26.0	48	3	9.0	**ZFM2408**

シム・スペーサー
ワッシャー
エンドプレート
シムリング
シムリング 板厚セット
シムCタイプ
フランジ用 シムリング
キー逃がし溝付 シムリング
アライメントシム
ベース用シム (1溝)
ベース用シム (2溝)
ベース用シム (1穴)
ベース用シム (2穴)
ベース用シム (4穴)
シムボックス
シムプレート
テーパー角座金
追加工
オプション
技術資料

ラミネートシム用 ピーリングツール

当日出荷 受付16時　RoHS 10物質

・ラミネートシムのはく離にご使用いただけます。
・やすり部を備えたツールで、簡単にラミネートシムをはく離することが可能です。
・鋭利な刃がついていないため、刃物を用いるよりも安全に作業が可能です。

MARTIN Partner for Precision.



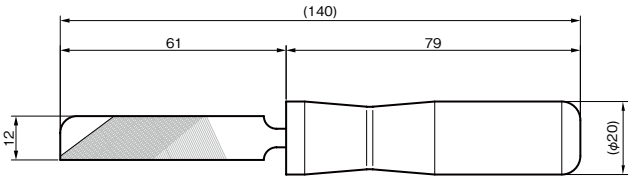

ピーリングツール

品番
P-1

■ ラミネートシムとは

0.05mm の板が積層（ラミネート）されたシムで、1 枚ずつはく離することで板厚を調整可能です。航空宇宙分野で広く使用されており、米国航空宇宙規格、ドイツ航空宇宙規格に準拠しています。積層された板のはく離には鋭利な工具が必要で、従来はカッターナイフやデザインナイフなどを用いるのが一般的でした。



■ピーリングツールの使い方

①ラミネートシム端面をツールのやすり面でこする
②めくれた隙間にツールの刃部を差し込む
③ツールを動かし隙間を広げる
④ラミネートシムのシートをめくりあげる
⑤不要なシートをはく離する

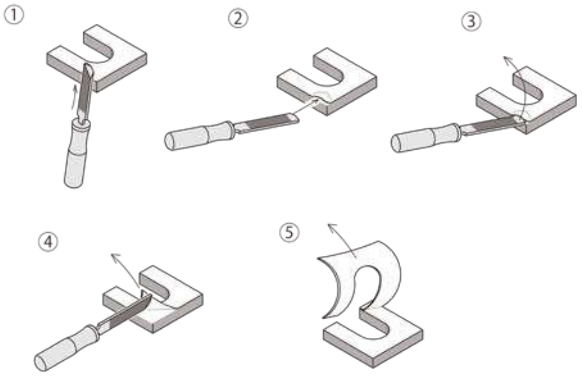

シム·スペーサー
ワッシャー
エンドプレート
シムリング
シムリング 板厚セット
シムCタイプ
フランジ用 シムリング
キー逃がし溝付 シムリング
アライメントシム
ベース用シム (1溝)
ベース用シム (2溝)
ベース用シム (1穴)
ベース用シム (2穴)
ベース用シム (4穴)
シムボックス
シムプレート
テーパー角座金
追加工
オプション
技術資料

オプション
レーザーマーキング

3日後出荷
受付15時

標準品・セミオーダー品に板厚や部品番号などをレーザーマーキングします。



■文字フォント
ゴシック系

■文字種類
数字　アルファベット　ひらがな
カタカナ　漢字　記号

※ロゴについてもCADデータ(DXF形式)にて製作可能です。
詳しくはお問い合わせください。

■対応製品
材質…… 全材質
板厚…… 0.1mm以上
※マーキングには、5mm×10mmのスペースが必要です。
※文字などの内容についてはご注文の際にご連絡ください。

品番

本体品番 - LM

オプション
スタンプマーキング

3日後出荷
受付15時

標準品・セミオーダー品に板厚のみ金属用インキを使用しマーキングします。



シヤチハタ(株) TAT金属用インキ使用

■対応製品
材質…… 全材質
※鉄製品については脱脂作業によりサビが発生する恐れがございます。
※マーキングには、5mm×10mmのスペースが必要です。
※文字などの内容についてはご注文の際にご連絡ください。

品番

本体品番 - S

シム・スペーサー
ワッシャー
エンドプレート
シムリング
シムリング 板厚セット
シムCタイプ
フランジ用 シムリング
キー逃がし溝付 シムリング
アライメントシム
ベース用シム (1溝)
ベース用シム (2溝)
ベース用シム (1穴)
ベース用シム (2穴)
ベース用シム (4穴)
シムボックス
シムプレート
テーパー角座金
追加工
オプション
技術資料

オプション
黒染め

3日後出荷
受付15時

標準品・セミオーダー品に黒染め処理を行います。



■対応製品
材質…… 鉄製の全製品
サイズ…… 最小 10×10mm
最大 150×150mm
板厚…… t 0.1～

品番

本体品番 - C

オプション
粘着剤塗布

3日後出荷
受付15時

仮止め用の粘着剤を塗布します。粘着剤の厚みは0.05mm以下(目安)です。

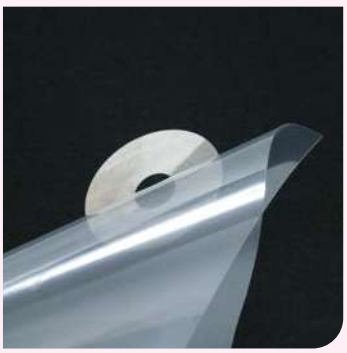

■対応製品
材質…… 鉄製を除く全製品
板厚…… t 0.1～

品番

本体品番 - N

iwata

シム・スペーサー

ラミネートタイプの使用方法

1．0.05mmの板を接着剤で貼り合わせたラミネートシム。

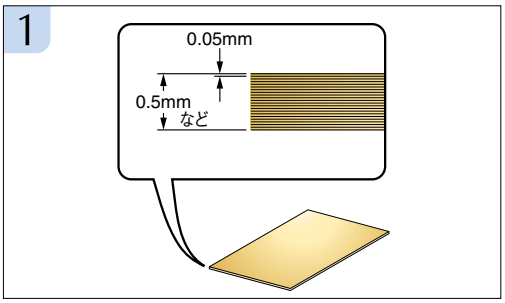

2．カッターなどで軽くこすり、1枚だけめくりあげます。

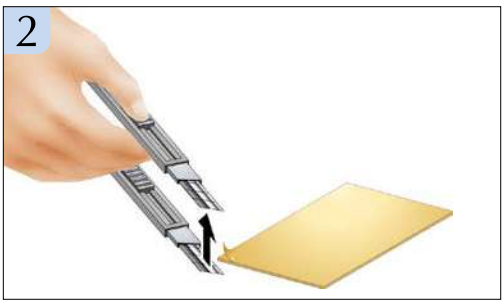

3．さらに**2**を繰り返すと、0.4→0.35→0.3…と
0.05mm単位で板厚を調整できます。

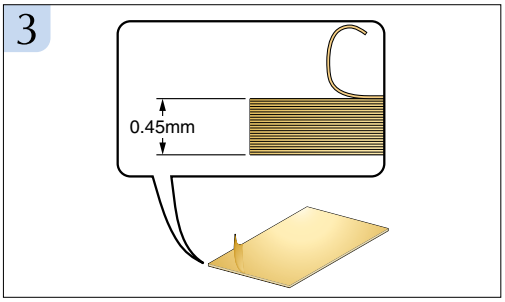

ラミネート材質の特性

材質(化学成分)	引張り強さ	0.2%耐力	ヤング率	許容温度	準拠規格
真鍮(C2600P) Cu 68.5～71.5% Pb 0.07%以内 Fe 0.05%以内 Zn 残	380-500N/mm²	163N/mm²	24998N/mm²	120℃以下	AMS-DTL-22499 LN29557
アルミ(A1050) Al 99.445%以上 Si+Fe 0.55%以内 Cu 0.2%以内	140-250N/mm²	106N/mm²	13185N/mm²	80℃以下	LN29557
アルミ(A5052) Al 95.7～97.7% Mg 2.2～2.8% Fe 残	220N/mm²	193N/mm²	36257N/mm²	120℃以下	AMS-DTL-22499
ステンレス(SUS304) C 0.15% Mn 2% Cr 17～19% Ni 8～10%	700-900N/mm²	192N/mm²	29137N/mm²	150℃以下	AMS-DTL-22499 LN29557

・AMS-DTL-22499：米国航空宇宙規格
・LN29557：ドイツ航空宇宙規格

<参考:AMS-DTL-22499>

Compositions(材料)：
Composition(材料)1：Aluminum alloy(アルミ合金)
Composition(材料)2：Brass(真鍮)
Composition(材料)3：Corrosion resisting steel(耐腐食性スチール)ステンレススチール
Composition(材料)4：Carbon steel(炭素鋼)

Types(形式)：
Type(型式)I：全ラミネート
Type(型式)II：1/2ソリッド　1/2ラミネート

Classes(種別)：
Class(種別)I：0.002インチ(0.05mm)ラミネート
Class(種別)II：0.003インチ(0.075mm)ラミネート

接着剤厚み：0.0003インチ(0.008mm)

シム・スペーサー
ワッシャー
エンドプレート
シムリング
シムリング 板厚セット
シムCタイプ
フランジ用 シムリング
キー逃がし溝付 シムリング
アライメントシム
ベース用シム (1溝)
ベース用シム (2溝)
ベース用シム (1穴)
ベース用シム (2穴)
ベース用シム (4穴)
シムボックス
シムプレート
テーパー角座金
追加工
オプション
技術資料

iwata
MARTIN Partner for Precision. Laminum® M-TECH'L



機械要素部品カタログ

MACHINE PARTS CATALOG

ワッシャー

WASHER

iwata
株式会社 岩田製作所

シム・スペーサー
ワッシャー
エンドプレート

■ ワッシャー

ワッシャー

▶詳しくはこちら



アプリケーション紹介

ワッシャー

ワッシャー

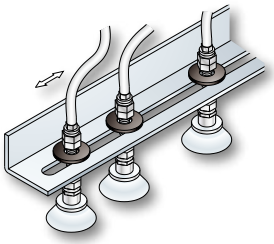

長穴用のワッシャー

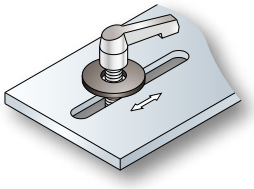

長穴用のワッシャー

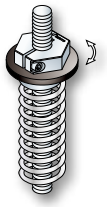

バネ座の確保

ワッシャー

当日出荷 受付16時　RoHS 10物質　CAD 2D　CAD 3D

ボルト締め付け時やスペーサーなどにご使用いただけます。



単位 ：mm

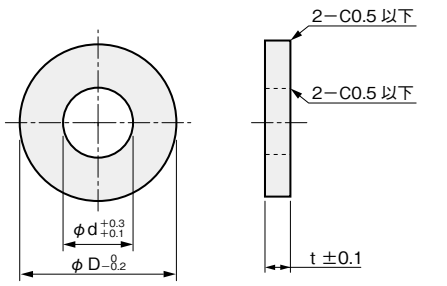

材質記号	材質／表面処理
C	鉄(S45C)／黒染め
M	鉄(S45C)／無電解ニッケルメッキ
S	ステンレス(SUS304)

外径 φD	内径 φd	板厚 t	1枚単位 品番 □：材質記号	材質／表面処理 黒染め C	無電解ニッケルメッキ M	ステンレス S
8	2	1	W□0802-1	●	●	●
		2	W□0802-2	●	●	●
	3	1	W□0803-1	●	●	●
		2	W□0803-2	●	●	●
		3	W□0803-3	●	●	●
	4	1	W□0804-1	●	●	●
		1.5	W□0804-1.5	●	●	●
		2	W□0804-2	●	●	●
		3	W□0804-3	●	●	●
	5	1	W□0805-1	●	●	●
		1.5	W□0805-1.5	●	●	●
		2	W□0805-2	●	●	●
		3	W□0805-3	●	●	●
	6	1	W□0806-1	●	●	●
		1.5	W□0806-1.5	●	●	●
		2	W□0806-2	●	●	●
10	3	1	W□1003-1	●	●	●
		2	W□1003-2	●	●	●
	4	1	W□1004-1	●	●	●
		2	W□1004-2	●	●	●
		3	W□1004-3	●	●	●
		5	W□1004-5	●	●	●
	5	1	W□1005-1	●	●	●
		2	W□1005-2	●	●	●
		3	W□1005-3	●	●	●
		5	W□1005-5	●	●	●
	6	1	W□1006-1	●	●	●
		2	W□1006-2	●	●	●
		3	W□1006-3	●	●	●
		5	W□1006-5	●	●	●
12	3	1	W□1203-1	●	●	●
		2	W□1203-2	●	●	●

外径 φD	内径 φd	板厚 t	1枚単位 品番 □：材質記号	材質／表面処理 黒染め C	無電解ニッケルメッキ M	ステンレス S
12	4	1	W□1204-1	●	●	●
		2	W□1204-2	●	●	●
		3	W□1204-3	●	●	●
		5	W□1204-5	●	●	●
	5	1	W□1205-1	●	●	●
		2	W□1205-2	●	●	●
		3	W□1205-3	●	●	●
		5	W□1205-5	●	●	●
	6	1	W□1206-1	●	●	●
		2	W□1206-2	●	●	●
		3	W□1206-3	●	●	●
		5	W□1206-5	●	●	●
	8	1	W□1208-1	●	●	●
		2	W□1208-2	●	●	●
		3	W□1208-3	●	●	●
		5	W□1208-5	●	●	●
	10	1	W□1210-1	●	●	●
		2	W□1210-2	●	●	●
		3	W□1210-3	●	●	●
		5	W□1210-5	●	●	●
14	4	2	W□1404-2	●	●	●
		3	W□1404-3	●	●	●
		5	W□1404-5	●	●	●
	5	2	W□1405-2	●	●	●
		3	W□1405-3	●	●	●
		5	W□1405-5	●	●	●
	6	2	W□1406-2	●	●	●
		3	W□1406-3	●	●	●
		5	W□1406-5	●	●	●
	8	2	W□1408-2	●	●	●
		3	W□1408-3	●	●	●
		5	W□1408-5	●	●	●

外径 φD	内径 φd	板厚 t	1枚単位			
			品番	材質 / 表面処理		
			□：材質記号	黒染め C	無電解ニッケルメッキ M	ステンレス S
14	10	2	W□1410-2	●	●	●
		3	W□1410-3	●	●	●
		5	W□1410-5	●	●	●
15	3	1	W□1503-1	●	●	●
		2	W□1503-2	●	●	●
	4	1	W□1504-1	●	●	●
		2	W□1504-2	●	●	●
		3	W□1504-3	●	●	●
		5	W□1504-5	●	●	●
	5	1	W□1505-1	●	●	●
		2	W□1505-2	●	●	●
		3	W□1505-3	●	●	●
		5	W□1505-5	●	●	●
	6	1	W□1506-1	●	●	●
		2	W□1506-2	●	●	●
		3	W□1506-3	●	●	●
		5	W□1506-5	●	●	●
	8	2	W□1508-2	●	●	●
		3	W□1508-3	●	●	●
		5	W□1508-5	●	●	●
	10	2	W□1510-2	●	●	●
		3	W□1510-3	●	●	●
		5	W□1510-5	●	●	●
16	4	1	W□1604-1	●	●	●
		2	W□1604-2	●	●	●
		3	W□1604-3	●	●	●
		5	W□1604-5	●	●	●
	5	1	W□1605-1	●	●	●
		2	W□1605-2	●	●	●
		3	W□1605-3	●	●	●
		5	W□1605-5	●	●	●
	6	1	W□1606-1	●	●	●
		2	W□1606-2	●	●	●
		3	W□1606-3	●	●	●
		5	W□1606-5	●	●	●
	8	2	W□1608-2	●	●	●
		3	W□1608-3	●	●	●
		5	W□1608-5	●	●	●
	10	2	W□1610-2	●	●	●
		3	W□1610-3	●	●	●
		5	W□1610-5	●	●	●
	12	2	W□1612-2	●	●	●
		3	W□1612-3	●	●	●
		5	W□1612-5	●	●	●
18	4	1	W□1804-1	●	●	●
		2	W□1804-2	●	●	●
		3	W□1804-3	●	●	●
		5	W□1804-5	●	●	●
	5	1	W□1805-1	●	●	●
		2	W□1805-2	●	●	●
		3	W□1805-3	●	●	●
		5	W□1805-5	●	●	●

外径 φD	内径 φd	板厚 t	1枚単位			
			品番	材質 / 表面処理		
			□：材質記号	黒染め C	無電解ニッケルメッキ M	ステンレス S
18	6	1	W□1806-1	●	●	●
		2	W□1806-2	●	●	●
		3	W□1806-3	●	●	●
		5	W□1806-5	●	●	●
	8	2	W□1808-2	●	●	●
		3	W□1808-3	●	●	●
		5	W□1808-5	●	●	●
	10	2	W□1810-2	●	●	●
		3	W□1810-3	●	●	●
		5	W□1810-5	●	●	●
	12	2	W□1812-2	●	●	●
		3	W□1812-3	●	●	●
		5	W□1812-5	●	●	●
20	4	2	W□2004-2	●	●	●
		3	W□2004-3	●	●	●
		5	W□2004-5	●	●	●
	5	1	W□2005-1	●	●	●
		2	W□2005-2	●	●	●
		3	W□2005-3	●	●	●
		5	W□2005-5	●	●	●
	6	1	W□2006-1	●	●	●
		2	W□2006-2	●	●	●
		3	W□2006-3	●	●	●
		5	W□2006-5	●	●	●
	8	2	W□2008-2	●	●	●
		3	W□2008-3	●	●	●
		5	W□2008-5	●	●	●
	10	2	W□2010-2	●	●	●
		3	W□2010-3	●	●	●
		5	W□2010-5	●	●	●
	12	2	W□2012-2	●	●	●
		3	W□2012-3	●	●	●
		5	W□2012-5	●	●	●
	16	2	W□2016-2	●	●	●
		3	W□2016-3	●	●	●
		5	W□2016-5	●	●	●
25	4	2	W□2504-2	●	●	●
		3	W□2504-3	●	●	●
		5	W□2504-5	●	●	●
	5	2	W□2505-2	●	●	●
		3	W□2505-3	●	●	●
		5	W□2505-5	●	●	●
	6	1	W□2506-1	●	●	●
		2	W□2506-2	●	●	●
		3	W□2506-3	●	●	●
		5	W□2506-5	●	●	●
	8	2	W□2508-2	●	●	●
		3	W□2508-3	●	●	●
		5	W□2508-5	●	●	●
	10	2	W□2510-2	●	●	●
		3	W□2510-3	●	●	●
		5	W□2510-5	●	●	●

外径 φD	内径 φd	板厚 t	1枚単位			
			品番	価格(円)		
			□：材質記号	黒染め C	無電解 ニッケルメッキ M	ステンレス S
25	12	2	W□2512-2	●	●	●
		3	W□2512-3	●	●	●
		5	W□2512-5	●	●	●
	16	2	W□2516-2	●	●	●
		3	W□2516-3	●	●	●
		5	W□2516-5	●	●	●
	20	2	W□2520-2	●	●	●
		3	W□2520-3	●	●	●
		5	W□2520-5	●	●	●
30	6	2	W□3006-2	●	●	●
		3	W□3006-3	●	●	●
		5	W□3006-5	●	●	●
	8	2	W□3008-2	●	●	●
		3	W□3008-3	●	●	●
		5	W□3008-5	●	●	●
	10	2	W□3010-2	●	●	●
		3	W□3010-3	●	●	●
		5	W□3010-5	●	●	●
	12	2	W□3012-2	●	●	●
		3	W□3012-3	●	●	●
		5	W□3012-5	●	●	●
	16	2	W□3016-2	●	●	●
		3	W□3016-3	●	●	●
		5	W□3016-5	●	●	●
	20	2	W□3020-2	●	●	●
		3	W□3020-3	●	●	●
		5	W□3020-5	●	●	●
35	10	3	W□3510-3	●	●	●
		5	W□3510-5	●	●	●
	12	3	W□3512-3	●	●	●
		5	W□3512-5	●	●	●
	16	3	W□3516-3	●	●	●
		5	W□3516-5	●	●	●
	20	3	W□3520-3	●	●	●
		5	W□3520-5	●	●	●
40	10	3	W□4010-3	●	●	●
		5	W□4010-5	●	●	●
	12	3	W□4012-3	●	●	●
		5	W□4012-5	●	●	●
	16	3	W□4016-3	●	●	●
		5	W□4016-5	●	●	●
	20	3	W□4020-3	●	●	●
		5	W□4020-5	●	●	●
50	10	3	W□5010-3	●	●	●
		5	W□5010-5	●	●	●
	12	3	W□5012-3	●	●	●
		5	W□5012-5	●	●	●
	16	3	W□5016-3	●	●	●
		5	W□5016-5	●	●	●
	20	3	W□5020-3	●	●	●
		5	W□5020-5	●	●	●



機械要素部品カタログ

MACHINE PARTS CATALOG

エンドプレート

END PLATE

株式会社 岩田製作所

シム・スペーサー
ワッシャー
エンドプレート

1穴
2穴
インロー

■ エンドプレート

1穴タイプ	2穴タイプ	インロータイプ
▶詳しくはこちら	▶詳しくはこちら	▶詳しくはこちら
		

アプリケーション紹介

エンドプレート

1穴タイプ

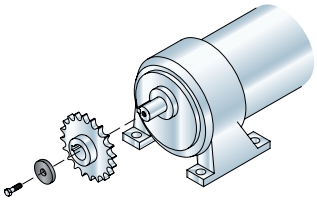

スプロケットの抜け止めに

2穴タイプ

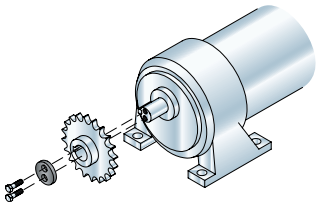

スプロケットの抜け止めに

インロータイプ

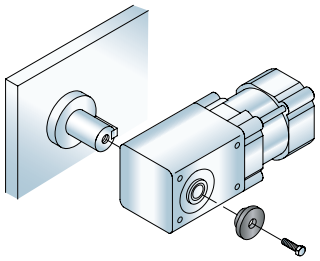

ベアリングの固定に

1穴タイプ

当日出荷 受付16時　RoHS 10物質　CAD 2D

ギアやベアリングの抜け止めとしてご使用頂けます。



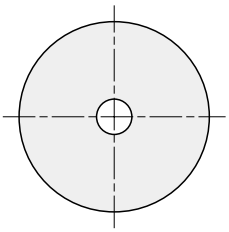

単位：mm

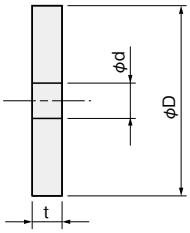

材質／表面処理
鉄（S45C）／黒染め
ステンレス（SUS304）

φD	φd	t	対応シャフト径（スプロケット用）	対応ベアリング				対応ピロー	鉄（黒染め）		ステンレス	
									品番	材質/表面処理	品番	材質/表面処理
25	6.6（M6用）	3	16～19	—	6004ZZ	—	6303ZZ	UC203 UC204	**EPA2506**	●	**EPA2506S**	●
28	6.6（M6用）	3	16～19	62/22ZZ 6204ZZ	—	6905ZZ	6304ZZ	UC203 UC204	**EPA2806**	●	**EPA2806S**	●
30	6.6（M6用）	4	20～22	—	6005ZZ	—	63/22ZZ	UC205	**EPA3006**	●	**EPA3006S**	●
32	6.6（M6用）	4	20～22	6205ZZ	—	6906ZZ	—	UC205	**EPA3206**	●	**EPA3206S**	●
32	9.0（M8用）	4	20～22	6205ZZ	—	6906ZZ	—	UC205	**EPA3208**	●	**EPA3208S**	●
35	9.0（M8用）	5	23～25	62/28ZZ	—	—	6305ZZ 63/28ZZ	UC206	**EPA3508**	●	**EPA3508S**	●
38	9.0（M8用）	5	26～30	6206ZZ	6006ZZ	—	6306ZZ 63/28ZZ	UC206	**EPA3808**	●	**EPA3808S**	●
40	9.0（M8用）	5	26～30	62/32ZZ	6007ZZ	6907AZZ	6306ZZ 63/32ZZ	UC206	**EPA4008**	●	**EPA4008S**	●
45	9.0（M8用）	5	31～35	6207ZZ	6008ZZ	6908AZZ	6307ZZ	UC207	**EPA4508**	●	**EPA4508S**	●
45	11（M10用）	5	31～35	6207ZZ	6008ZZ	6908AZZ	6307ZZ	UC207	**EPA4510**	●	**EPA4510S**	●
50	9.0（M8用）	5	36～40	6208ZZ	6009ZZ	6909AZZ	6308ZZ	UC208	**EPA5008**	●	**EPA5008S**	●
50	11（M10用）	5	36～40	6208ZZ	6009ZZ	6909AZZ	6308ZZ	UC208	**EPA5010**	●	**EPA5010S**	●
55	11（M10用）	6	41～45	6209ZZ	6010ZZ	6910BZZ	6309ZZ	UC209	**EPA5510**	●	—	—
55	13（M12用）	6	41～45	6209ZZ	6010ZZ	6910BZZ	6309ZZ	UC209	**EPA5512**	●	—	—
60	9.0（M8用）	6	46～50	6210ZZ	—	6911ZZ	6310ZZ	UC210	**EPA6008**	●	—	—
60	11（M10用）	6	46～50	6210ZZ	—	6911ZZ	6310ZZ	UC210	**EPA6010**	●	—	—
65	9.0（M8用）	6	46～50	6211ZZ	6011ZZ	6912ZZ	6311ZZ	UC211	**EPA6508**	●	—	—
65	11（M10用）	6	46～50	6211ZZ	6011ZZ	6912ZZ	6311ZZ	UC211	**EPA6510**	●	—	—

2穴タイプ

当日出荷 受付16時 RoHS 10物質 CAD 2D

ギアやベアリングの抜け止めとしてご使用頂けます。



単位：mm

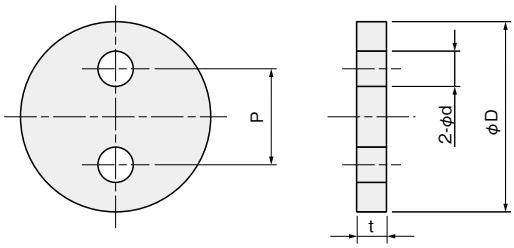

材質／表面処理
鉄(S45C)／黒染め
ステンレス(SUS304)

φD	φd	P	t	対応シャフト径(スプロケット用)	対応ベアリング				対応ピロー	鉄(黒染め)		ステンレス	
										品番	材質/表面処理	品番	材質/表面処理
25	4.5(M4用)	10	3	16～19	—	6004ZZ	—	6303ZZ	UC203 UC204	**EPB2504**	●	**EPB2504S**	●
28	4.5(M4用)	10	3	16～19	62/22ZZ 6204ZZ	—	6905ZZ	6304ZZ	UC203 UC204	**EPB2804**	●	**EPB2804S**	●
30	4.5(M4用)	12	4	20～22	—	6005ZZ	—	63/22ZZ	UC205	**EPB3004**	●	**EPB3004S**	●
32	4.5(M4用)	12	4	20～22	6205ZZ	—	6906ZZ	—	UC205	**EPB3204**	●	**EPB3204S**	●
35	4.5(M4用)	12	5	23～25	62/28ZZ	—	—	6305ZZ 63/28ZZ	UC206	**EPB3504**	●	**EPB3504S**	●
38	6.6(M6用)	18	5	26～30	6206ZZ	6006ZZ	—	6306ZZ 63/28ZZ	UC206	**EPB3806**	●	**EPB3806S**	●
40	6.6(M6用)	18	5	26～30	62/32ZZ	6007ZZ	6907AZZ	6306ZZ 63/32ZZ	UC206	**EPB4006**	●	**EPB4006S**	●
45	6.6(M6用)	18	5	31～35	6207ZZ	6008ZZ	6908AZZ	6307ZZ	UC207	**EPB4506**	●	**EPB4506S**	●
50	9.0(M8用)	20	5	36～40	6208ZZ	6009ZZ	6909AZZ	6308ZZ	UC208	**EPB5008**	●	**EPB5008S**	●
55	9.0(M8用)	20	6	41～45	6209ZZ	6010ZZ	6910BZZ	6309ZZ	UC209	**EPB5508**	●	—	—
60	11(M10用)	27	6	46～50	6210ZZ	—	6911ZZ	6310ZZ	UC210	**EPB6010**	●	—	—
65	11(M10用)	27	6	46～50	6211ZZ	6011ZZ	6912ZZ	6311ZZ	UC211	**EPB6510**	●	—	—

シム・スペーサー
ワッシャー
エンドプレート
1穴
2穴
インロー

インロータイプ

当日出荷 受付16時　RoHS 10物質　CAD 2D

ギアやベアリングの抜け止めとしてご使用頂けます。



単位 ：mm

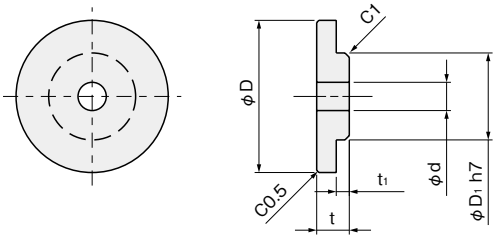

材質／表面処理
鉄(S45C)／黒染め
ステンレス(SUS304)

φD	φD1	φd	t	t1	対応シャフト径	鉄(黒染め)		ステンレス	
						品番	材質/表面処理	品番	材質/表面処理
35	20	6.6(M6用)	9	4.0	20	**EPC2006**	●	**EPC2006S**	●
45	30	9.0(M8用)	9	4.0	30	**EPC4508**	●	**EPC4508S**	●
50	35	9.0(M8用)	13	6.5	35	**EPC5008**	●	**EPC5008S**	●
55	40	11(M10用)	13	6.5	40	**EPC5510**	●	**EPC5510S**	●
70	50	13(M12用)	13	6.5	50	**EPC7010**	●	—	—



機械要素部品カタログ

MACHINE PARTS CATALOG

カメラ／LED照明ブラケット

CAMERA/LED LIGHTING BRACKET

株式会社 岩田製作所

■ カメラ型式別ブラケット対応表

メーカー名	カメラ型式	カメラブラケット品番	掲載先	対応アタッチ	掲載先
COGNEX 社	InSight8000	**FSCA-1**□	▶こちら	T	▶こちら
KEYENCE 社	CA-035[C/M]	**FSCA-2**□	▶こちら	T	▶こちら
	CA-200[C/M]	**FSCA-2**□	▶こちら	T	▶こちら
	CA-H035[C/M]	**FSCA-2**□	▶こちら	T	▶こちら
	CA-H048[CX/MX]	**FSCA-2**□	▶こちら	T	▶こちら
	CA-H200[C/M]	**FSCA-2**□	▶こちら	T	▶こちら
	CA-H200[CX/MX]	**FSCA-1**□	▶こちら	T	▶こちら
	CA-H500[C/M]	**FSCA-2**□	▶こちら	T	▶こちら
	CA-H500[CX/MX]	**FSCA-1**□	▶こちら	T	▶こちら
	CA-HX048[C/M]	**FSCA-2**□	▶こちら	T	▶こちら
	CA-HX200[C/M]	**FSCA-1**□	▶こちら	T	▶こちら
	CA-HX500[C/M]	**FSCA-1**□	▶こちら	T	▶こちら
	CV-035[C/M]	**FSCA-2**□	▶こちら	T	▶こちら
	CV-200[C/M]	**FSCA-2**□	▶こちら	T	▶こちら
	CV-H035[C/M]	**FSCA-2**□	▶こちら	T	▶こちら
	CV-H200[C/M]	**FSCA-2**□	▶こちら	T	▶こちら
	CV-H500[C/M]	**FSCA-2**□	▶こちら	T	▶こちら
MITSUBISHI 社	VS80	**FSCA-1**□	▶こちら	T	▶こちら
OMRON 社	FH-[SC/SM]	**FSCA-2**□	▶こちら	T	▶こちら
	FH-[SC/SM]02	**FSCA-2**□	▶こちら	T	▶こちら
	FH-[SC/SM]04	**FSCA-2**□	▶こちら	T	▶こちら
	FH-[SC/SM]05R	**FSCA-2**□	▶こちら	T	▶こちら
	FZ-[S/SC]	**FSCA-2**□	▶こちら	T	▶こちら
	FZ-[S2M/SC2M]	**FSCA-2**□	▶こちら	T	▶こちら
	FZ-[S5M/SC5M]	**FSCA-2**□	▶こちら	T	▶こちら
	FZ-[SH/SHC]	**FSCA-2**□	▶こちら	T	▶こちら
OPTEX-FA 社	MVS-PM-R	**FSCA-4**□	▶こちら	T	▶こちら
	MVS-OCR2	**FSCA-4**□	▶こちら	T	▶こちら
	CVSE1-RA シリーズ	**FSCA-5**□	▶こちら	N / R	▶こちら, ▶こちら
	CVS1-RA シリーズ	**FSCA-5**□	▶こちら	N / R	▶こちら, ▶こちら
	CVS2-RA シリーズ	**FSCA-5**□	▶こちら	N / R	▶こちら, ▶こちら
	CVS3-RA シリーズ	**FSCA-5**□	▶こちら	N / R	▶こちら, ▶こちら
	CVS4-R シリーズ	**FSCA-5**□	▶こちら	N / R	▶こちら, ▶こちら
	CVS4-RA シリーズ	**FSCA-5**□	▶こちら	N / R	▶こちら, ▶こちら
Panasonic 社	ANPVC1040	**FSCA-3**□	▶こちら	T	▶こちら
	ANPVC1210	**FSCA-3**□	▶こちら	T	▶こちら
	ANPVC1470	**FSCA-1**□	▶こちら	T	▶こちら
	ANPVC2040	**FSCA-3**□	▶こちら	T	▶こちら
	ANPVC2260	**FSCA-3**□	▶こちら	T	▶こちら
	ANPVC5030	**FSCA-3**□	▶こちら	T	▶こちら
	ANPVC6030	**FSCA-3**□	▶こちら	T	▶こちら

■ LED 照明型式別ブラケット対応表

メーカー名	LED 照明型式	ピッチ (4-M3)	LED 照明ブラケット品番	掲載先	対応アタッチ	掲載先
CCS 社	LDR2-50□	P.C.D. 40	**FSLEDR-4**□	▶こちら	T	▶こちら
	LDR2-90□	P.C.D. 70	**FSLEDR-6**□	▶こちら	T	▶こちら
KEYENCE 社	CA-DR□3	P.C.D. 28	**FSLEDR-2**□	▶こちら	N / R	▶こちら, ▶こちら
	CA-DR□4F	P.C.D. 28	**FSLEDR-3**□	▶こちら	N / R	▶こちら, ▶こちら
	CA-DR□5	P.C.D. 40	**FSLEDR-4**□	▶こちら	T	▶こちら
	CA-DR□7	P.C.D. 50	**FSLEDR-5**□	▶こちら	T	▶こちら
	CA-DR□8M	P.C.D. 55	**FSLEDR-9**□	▶こちら	T	▶こちら
	CA-DR□9	P.C.D. 70	**FSLEDR-6**□	▶こちら	T	▶こちら
	CA-DR□10F	P.C.D. 70	**FSLEDR-7**□	▶こちら	T	▶こちら
	CA-DR□13M	P.C.D. 107	**FSLEDR-11**□	▶こちら	T	▶こちら
	CA-DRW5X	P58*58	**FSLEDR-12**□	▶こちら	T	▶こちら
	CA-DRW10X	P93*93	**FSLEDR-13**□	▶こちら	T	▶こちら
Leimac 社 (旧 IMAC 社)	IDR-38/15□	P.C.D. 28	**FSLEDR-2**□	▶こちら	N / R	▶こちら, ▶こちら
	IDR-50/28□	P.C.D. 40	**FSLEDR-4**□	▶こちら	T	▶こちら
	IDR-70/39□	P.C.D. 50	**FSLEDR-5**□	▶こちら	T	▶こちら
	IDR-90/50□ IDR-F90/50□	P.C.D. 70	**FSLEDR-6**□	▶こちら	T	▶こちら
	IDR-F100/50□	P.C.D. 70	**FSLEDR-7**□	▶こちら	T	▶こちら
	IDR-F43/15□	P.C.D. 28	**FSLEDR-3**□	▶こちら	N / R	▶こちら, ▶こちら
	IMAR-55□	P.C.D. 36	**FSLEDR-8**□	▶こちら	T	▶こちら
	IMAR-80□	P.C.D. 55	**FSLEDR-9**□	▶こちら	T	▶こちら
	IMAR-110□	P.C.D. 85	**FSLEDR-10**□	▶こちら	T	▶こちら
	IMAR-130□	P.C.D. 107	**FSLEDR-11**□	▶こちら	T	▶こちら
MORITEX 社	MDRL-C□28 CV-R-50X28-75□	P.C.D. 40	**FSLEDR-4**□	▶こちら	T	▶こちら
	MDRL-C□50 CV-R-90X50-70□	P.C.D. 70	**FSLEDR-6**□	▶こちら	T	▶こちら
OPTEX-FA 社	OPDR-38-15□	P.C.D. 28	**FSLEDR-2**□	▶こちら	N / R	▶こちら, ▶こちら
	OPDR-50-28□	P.C.D. 40	**FSLEDR-4**□	▶こちら	T	▶こちら
	OPDR-70-39□	P.C.D. 50	**FSLEDR-5**□	▶こちら	T	▶こちら
	OPDR-90-50□ OPDR-F90-50□	P.C.D. 70	**FSLEDR-6**□	▶こちら	T	▶こちら
	OPDR-F43-15□	P.C.D. 28	**FSLEDR-3**□	▶こちら	N / R	▶こちら, ▶こちら
	OPDR-F100-50□	P.C.D. 70	**FSLEDR-7**□	▶こちら	T	▶こちら
	OPMR-55-18□	P.C.D. 36	**FSLEDR-8**□	▶こちら	T	▶こちら
	OPMR-80-36□	P.C.D. 55	**FSLEDR-9**□	▶こちら	T	▶こちら
	OPMR-110-66□	P.C.D. 85	**FSLEDR-10**□	▶こちら	T	▶こちら
	OPMR-130-86□	P.C.D. 107	**FSLEDR-11**□	▶こちら	T	▶こちら

■ LED 照明（角型）型式別ブラケット対応表

メーカー名	LED 照明型式	LED 照明 ブラケット品番	掲載先	対応 アタッチ	掲載先
CCS 社	LDL2-19X4□	**FSLEDB-1**□	▶こちら	T	▶こちら
	LDL2-26X30□	**FSLEDB-1**□	▶こちら	T	▶こちら
	LDL2-33X8□	**FSLEDB-1**□	▶こちら	T	▶こちら
	LDL2-41X16□	**FSLEDB-2**□	▶こちら	T	▶こちら
	LDL2-50X30□	**FSLEDB-2**□	▶こちら	T	▶こちら
	LDL2-74X30□	**FSLEDB-3**□	▶こちら	T	▶こちら
	LDL2-80X16□	**FSLEDB-3**□	▶こちら	T	▶こちら
	LDL2-98X30□	**FSLEDB-3**□	▶こちら	T	▶こちら
	LDL2-119X16□	**FSLEDB-4**□	▶こちら	T	▶こちら
	LDL2-122X30□	**FSLEDB-4**□	▶こちら	T	▶こちら
	LDL2-146X30□	**FSLEDB-4**□	▶こちら	T	▶こちら
	LDL2-158X16□	**FSLEDB-4**□	▶こちら	T	▶こちら
	LDL2-170X30□	**FSLEDB-4**□	▶こちら	T	▶こちら
	LDL2-194X30□	**FSLEDB-4**□	▶こちら	T	▶こちら
	LDL2-197X16□	**FSLEDB-4**□	▶こちら	T	▶こちら
KEYENCE 社	CA-DB□5	**FSLEDB-2**□	▶こちら	T	▶こちら
	CA-DB□8	**FSLEDB-3**□	▶こちら	T	▶こちら
	CA-DB□15P	**FSLEDB-4**□	▶こちら	T	▶こちら
Leimac 社	IDBA-C11/14□	**FSLEDB-2**□	▶こちら	T	▶こちら
	IDBA-C11/14□S-H21	**FSLEDB-2**□	▶こちら	T	▶こちら
	IDBA-C15/26□S	**FSLEDB-5**□	▶こちら	T	▶こちら
	IDBA-C1526□HVS	**FSLEDB-5**□	▶こちら	T	▶こちら
	IDBA-C25-25□S	**FSLEDB-1**□	▶こちら	T	▶こちら
	IDBA-C2525□HVS	**FSLEDB-1**□	▶こちら	T	▶こちら
	IDBA-C27/34□	**FSLEDB-6**□	▶こちら	T	▶こちら
	IDBA-C2734□HV	**FSLEDB-6**□	▶こちら	T	▶こちら
	IDBA-C50/15□	**FSLEDB-2**□	▶こちら	T	▶こちら
	IDBA-C5015□HV	**FSLEDB-2**□	▶こちら	T	▶こちら
	IDBA-C72/24□	**FSLEDB-3**□	▶こちら	T	▶こちら
	IDBA-C7224□HV	**FSLEDB-3**□	▶こちら	T	▶こちら
	IDBA-C100/11□	**FSLEDB-4**□	▶こちら	T	▶こちら
	IDBA-C100/15□	**FSLEDB-4**□	▶こちら	T	▶こちら
	IDBA-C10015□HV	**FSLEDB-4**□	▶こちら	T	▶こちら
	IDBA-C132/15□	**FSLEDB-4**□	▶こちら	T	▶こちら
	IDBA-C13215□HV	**FSLEDB-4**□	▶こちら	T	▶こちら
	IDBA-C140/11□	**FSLEDB-4**□	▶こちら	T	▶こちら
	IDBA-C14011□HV	**FSLEDB-4**□	▶こちら	T	▶こちら
	IDBA-C185/30□S	**FSLEDB-7**□	▶こちら	T	▶こちら
	IDBA-C18530□HVS	**FSLEDB-7**□	▶こちら	T	▶こちら
MORITEX 社	MBRL-C□5015	**FSLEDB-2**□	▶こちら	T	▶こちら
	MBRL-C□7530	**FSLEDB-3**□	▶こちら	T	▶こちら
	MBRL-C□13015	**FSLEDB-4**□	▶こちら	T	▶こちら
OPTEX-FA 社	OPDB-25X25□-DF	**FSLEDB-1**□	▶こちら	T	▶こちら
	OPDB-14X11□	**FSLEDB-2**□	▶こちら	T	▶こちら
	OPDB-50X15□	**FSLEDB-2**□	▶こちら	T	▶こちら
	OPB-5015□	**FSLEDB-2**□	▶こちら	T	▶こちら
	OPB-S5015□	**FSLEDB-2**□	▶こちら	T	▶こちら
	OPDB-74X27□	**FSLEDB-3**□	▶こちら	T	▶こちら
	OPB-10015□	**FSLEDB-3**□	▶こちら	T	▶こちら
	OPB-S10015□	**FSLEDB-3**□	▶こちら	T	▶こちら
	OPDB-100X11□	**FSLEDB-4**□	▶こちら	T	▶こちら
	OPDB-100X15□	**FSLEDB-4**□	▶こちら	T	▶こちら
	OPDB-132X15□	**FSLEDB-4**□	▶こちら	T	▶こちら
	OPDB-140X11□	**FSLEDB-4**□	▶こちら	T	▶こちら
	OPB-15015□	**FSLEDB-4**□	▶こちら	T	▶こちら
	OPB-S15015□	**FSLEDB-4**□	▶こちら	T	▶こちら
	OPB-20015□	**FSLEDB-4**□	▶こちら	T	▶こちら
	OPB-S20015□	**FSLEDB-4**□	▶こちら	T	▶こちら
	OPDB-26X15□-DF	**FSLEDB-5**□	▶こちら	T	▶こちら
	OPDB-34X27□	**FSLEDB-6**□	▶こちら	T	▶こちら
	OPDB-186X30□-DF	**FSLEDB-7**□	▶こちら	T	▶こちら

カメラブラケット
LED照明ブラケット
アタッチ
シャフト
シングルプレート

■ カメラブラケット

CA-1タイプ	CA-2タイプ	CA-3タイプ	CA-4タイプ	CA-5タイプ
▶詳しくはこちら	▶詳しくはこちら	▶詳しくはこちら	▶詳しくはこちら	▶詳しくはこちら
				

■ LED照明ブラケット

Aタイプ	Bタイプ	Cタイプ
▶詳しくはこちら	▶詳しくはこちら	▶詳しくはこちら
		

■ LED照明(角型)ブラケット

B-1タイプ	B-2タイプ
▶詳しくはこちら	▶詳しくはこちら
	

■ LED照明(角型)ブラケット

B-3タイプ	B-4タイプ	B-5タイプ	B-6タイプ	B-7タイプ
▶詳しくはこちら	▶詳しくはこちら	▶詳しくはこちら	▶詳しくはこちら	▶詳しくはこちら
				

■ アタッチ

アタッチT	クサビアタッチT クランプレバー付	アタッチNタイプ	アタッチRタイプ
▶詳しくはこちら	▶詳しくはこちら	▶詳しくはこちら	▶詳しくはこちら
			

■ シャフト

丸シャフト
▶詳しくはこちら


■ シャフト

角シャフト
▶詳しくはこちら


■ シングルプレート

CCDカメラ用	LED照明(リング型)用
▶詳しくはこちら	▶詳しくはこちら
	

アプリケーション紹介

カメラブラケット

▶詳しくはこちら～詳しくはこちら



アタッチ▶詳しくはこちら～詳しくはこちら



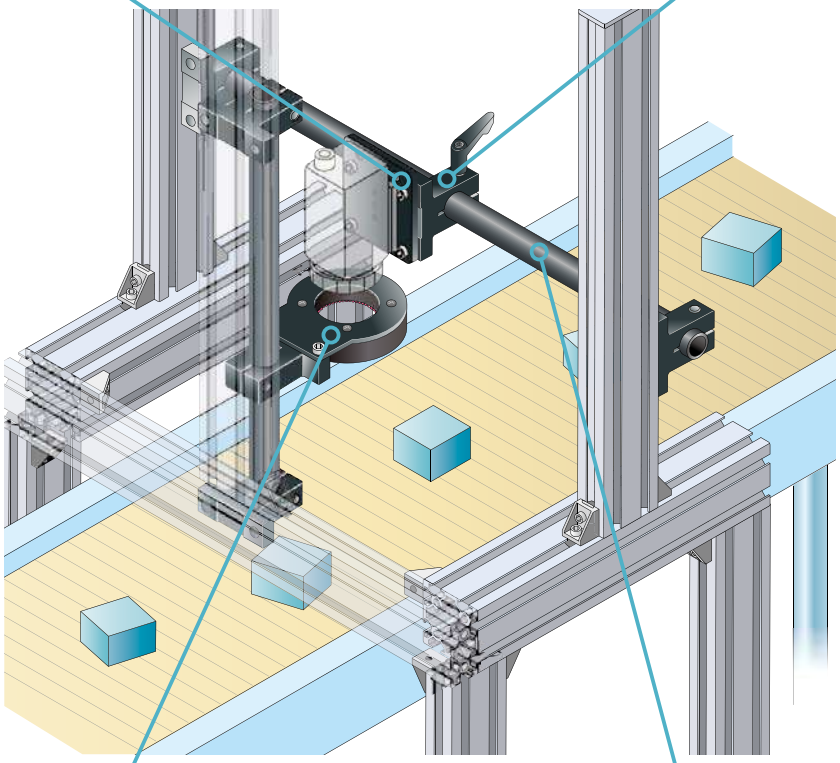



LED 照明ブラケット

▶詳しくはこちら～詳しくはこちら



目盛付パイプシャフト

▶詳しくはこちら～詳しくはこちら

iwata

カメラブラケット

当日出荷 受付16時 RoHS 10物質 CAD 2D CAD 3D

主要なカメラに合わせた取付金具を標準化。アタッチメント・シャフトと組み合わせて自在な取付が可能です。反射を防ぐつや消し黒色仕様もラインアップ。

CA-1タイプ





単位：mm

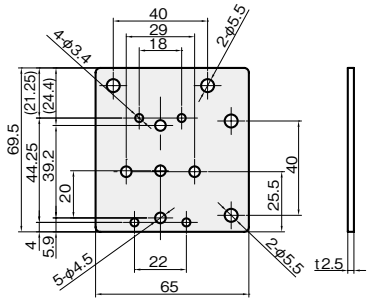

材質記号	材質／表面処理
S	ステンレス SUS304
SB	ステンレス SUS304／低温黒色クロムメッキ

重量（g）	品番	材質/表面処理	
	□：材質記号 SUS S、SUS（黒）SB	SUS304	SUS304（黒）
79	**FSCA-1**□	●	●

取付パターン

1 COGNEX社 InSight8000
MITSUBISHI社 VS80

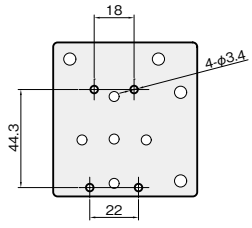

使用ビス：M3…4本

2 KEYENCE社 CA-H200[CX/MX]
CA-H500[CX/MX]
CA-HX200[C/M]
CA-HX500[C/M]

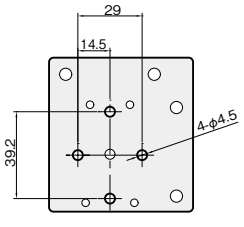

使用ビス：M4…4本

3 Panasonic社 ANPVC1470

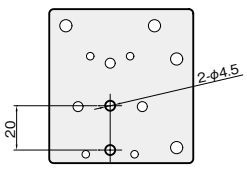

使用ビス：M4…2本

対応アタッチ　アタッチT はこちら

CA-2タイプ





単位 ：mm

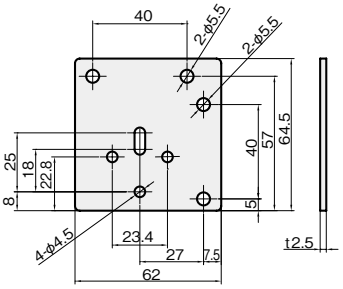

材質記号	材質／表面処理
S	ステンレス SUS304
SB	ステンレス SUS304／低温黒色クロムメッキ

重量（g）	品番	材質/表面処理	
	□ :材質記号 SUS S、SUS（黒）SB	SUS304	SUS304（黒）
70	**FSCA-2**□	●	●

取付パターン

1 KEYENCE社　CA-HX048[C/M]　CA-H048[CX/MX]

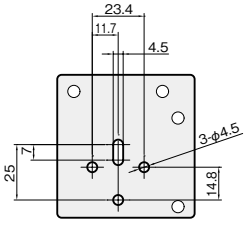

使用ビス ：M4…4本

2 KEYENCE社　CA-035[C/M]　CA-200[C/M]　CA-H035[C/M]　CA-H200[C/M]　CA-H500[C/M]　CV-035[C/M]　CV-200[C/M]　CV-H035[C/M]　CV-H200[C/M]　CV-H500[C/M]

OMRON社　FH-[SC/SM]　FH-[SC/SM]02　FH-[SC/SM]04　FH-[SC/SM]05R　FZ-[S/SC]　FZ-[S2M/SC2M]　FZ-[S5M/SC5M]　FZ-[SH/SHC]

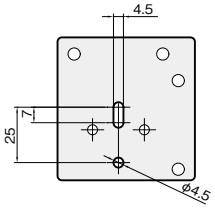

使用ビス ：M4…2本

対応アタッチ　アタッチT はこちら

CA-3タイプ





単位：mm

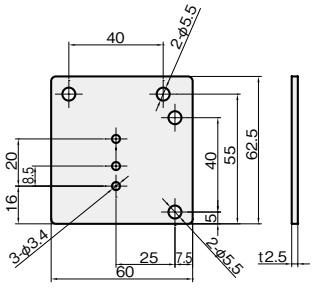

材質記号	材質／表面処理
S	ステンレス SUS304
SB	ステンレス SUS304／低温黒色クロムメッキ

重量（g）	品番 □：材質記号 SUS S、SUS（黒）SB	材質/表面処理 SUS304	SUS304（黒）
67	**FSCA-3**□	●	●

取付パターン

1 Panasonic社 ANPVC1040 ANPVC1210 ANPVC2040 ANPVC2260

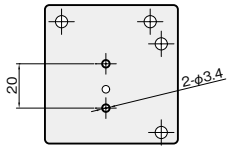

使用ビス：M3…2本

2 Panasonic社 ANPVC5030 ANPVC6030

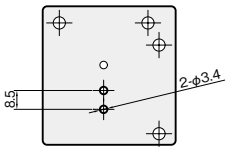

使用ビス：M3…2本

対応アタッチ　アタッチT はこちら

CA-4タイプ





単位：mm

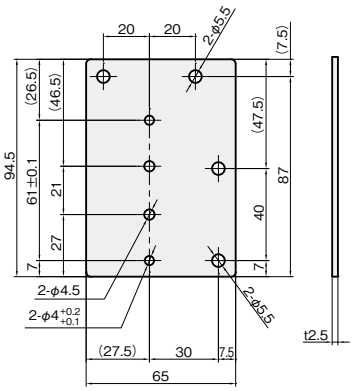

材質記号	材質／表面処理
S	ステンレス SUS304
SB	ステンレス SUS304／低温黒色クロムメッキ

重量（g）	品番	材質/表面処理	
	□：材質記号 SUS S、SUS（黒）SB	SUS304	SUS304（黒）
112.2	**FSCA-4**□	●	●

取付パターン

1 OPTEX-FA社　MVS-OCR2

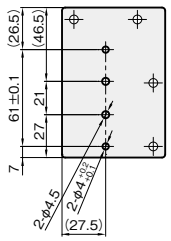

使用ビス：M4…2本

2 OPTEX-FA社　MVS-PM-R

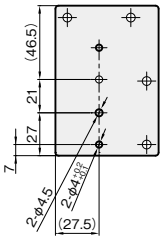

使用ビス：M4…1本

対応アタッチ　アタッチT はこちら

CA-5タイプ

単位：mm



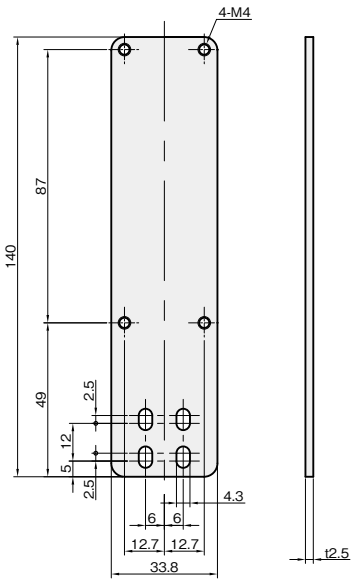

材質記号	材質／表面処理
S	ステンレス SUS304
SB	ステンレス SUS304／低温黒色クロムメッキ

重量（g）	品番 □：材質記号 SUS S、SUS（黒）SB	材質/表面処理 SUS304	SUS304（黒）
86.2	FSCA-5□	●	●

取付パターン

1 OPTEX-FA社　CVSE1-RAシリーズ　CVS1-RAシリーズ　CVS2-RAシリーズ　CVS3-RAシリーズ　CVS4-Rシリーズ　CVS4-RAシリーズ

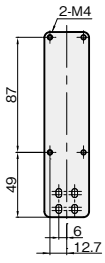

使用ビス：M4…2本

2 OPTEX-FA社　CVSE1-RAシリーズ　CVS1-RAシリーズ　CVS2-RAシリーズ　CVS3-RAシリーズ　CVS4-Rシリーズ　CVS4-RAシリーズ（逆向き）

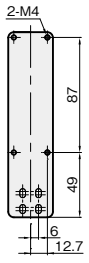

使用ビス：M4…2本

対応アタッチ　アタッチT はこちら

LED照明ブラケット

当日出荷 受付16時　RoHS 10物質　CAD 2D　CAD 3D

主要なLED照明に合わせた取付金具を標準化。
反射を防ぐつや消し黒色仕様もラインアップ。

カメラブラケット
LED照明ブラケット
アタッチ
シャフト
シングルプレート

Aタイプ

単位 ：mm



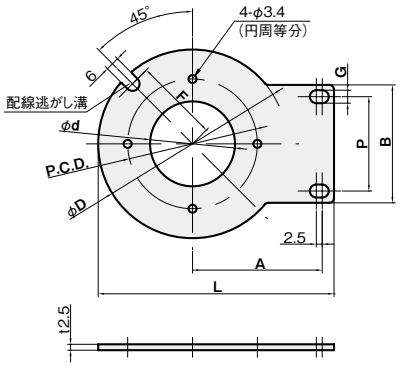

材質記号	材質／表面処理	付属品
S	ステンレス SUS304	セムスビス（SUSXM7）M3×6…4本
SB	ステンレス SUS304／低温黒色クロムメッキ	セムスビス（三価クロメート黒）M3×6…4本

A	B	G	P	φD	φd	P.C.D.	L	F	重量（g）	品番 □：材質記号 SUS S、SUS（黒）SB	材質/表面処理 SUS304	SUS304（黒）
35	25	4.5	12	38	15	28	59	14	28	**FSLEDR-2**□	●	●
35	25	4.5	12	43	15	28	61.5	14	32	**FSLEDR-3**□	●	●
40	50	5.5	40	55	18	36	72.5	24	59	**FSLEDR-8**□	●	●
55	50	5.5	40	80	36	55	100	36	94	**FSLEDR-9**□	●	●
70	50	5.5	40	110	66	85	130	51	131	**FSLEDR-10**□	●	●
80	50	5.5	40	130	86	107	150	61	156	**FSLEDR-11**□	●	●

・FSLEDR-2、FSLEDR-3にはアタッチN、またはアタッチRとの組み合わせをおすすめします。

■ 対応ブラケット

品番	LED照明型式 CCS社	KEYENCE社	Leimac社（旧IMAC社）	MORITEX社	OPTEX-FA社
FSLEDR-2□	—	CA-DR□3	IDR-38/15□	—	OPDR-38-15□
FSLEDR-3□	—	CA-DR□4F	IDR-F43/15□	—	OPDR-F43-15□
FSLEDR-8□	—	—	IMAR-55□	—	OPMR-55-18□
FSLEDR-9□	—	CA-DR□8M	IMAR-80□	—	OPMR-80-36□
FSLEDR-10□	—	—	IMAR-110□	—	OPMR-110-66□
FSLEDR-11□	—	CA-DR□13M	IMAR-130□	—	OPMR-130-86□

対応アタッチ　FSLEDR-2、FSLEDR-3 アタッチN はこちら・アタッチR はこちら
対応アタッチ　その他 アタッチT はこちら

Bタイプ



単位 ： mm

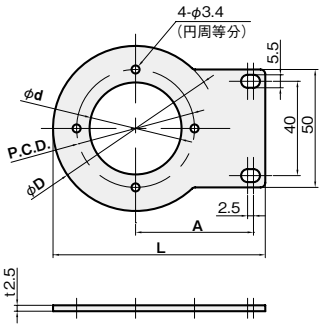

材質記号	材質／表面処理	付属品
S	ステンレス SUS304	セムスビス（SUSXM7）M3×6…4本
SB	ステンレス SUS304／低温黒色クロムメッキ	セムスビス（三価クロメート黒）M3×6…4本

A	φD	φd	P.C.D.	L	重量（g）	品番 □：材質記号 SUS S、SUS（黒）SB	材質/表面処理 SUS304	材質/表面処理 SUS304（黒）
40	50	28	40	70	48	**FSLEDR-4**□	●	●
50	70	39	50	90	70	**FSLEDR-5**□	●	●
60	90	50	70	110	101	**FSLEDR-6**□	●	●
65	100	50	70	120	128	**FSLEDR-7**□	●	●

■ 対応ブラケット

品番	LED照明型式 CCS社	KEYENCE社	Leimac社（旧IMAC社）	MORITEX社	OPTEX-FA社
FSLEDR-4□	LDR2-50□	CA-DR□5	IDR-50/28□	MDRL-C□28 CV-R-50X28-75□	OPDR-50-28□
FSLEDR-5□	—	CA-DR□7	IDR-70/39□	—	OPDR-70-39□
FSLEDR-6□	LDR2-90□	CA-DR□9	IDR-90/50□ IDR-F90/50□	MDRL-C□50 CV-R-90X50-70□	OPDR-90-50□ OPDR-F90-50□
FSLEDR-7□	—	CA-DR□10F	IDR-F100/50□	—	OPDR-F100-50□

対応アタッチ　アタッチT はこちら

Cタイプ



単位 ：mm

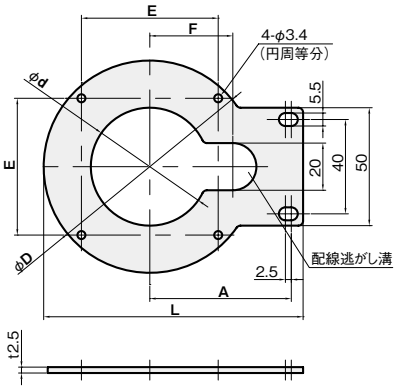

材質記号	材質／表面処理	付属品
S	ステンレス SUS304	セムスビス（SUSXM7）M3×6…4本
SB	ステンレス SUS304／低温黒色クロムメッキ	セムスビス（三価クロメート黒）M3×6…4本

A	φD	φd	E	L	F	重量（g）	品番 □：材質記号 SUS S、SUS（黒）SB	材質/表面処理 SUS304	材質/表面処理 SUS304（黒）
60	90	50	58	110	35.2	94	**FSLEDR-12**□	●	●
85	140	100	93	160	60.2	151	**FSLEDR-13**□	●	●

■ 対応ブラケット

品番	LED照明型式 CCS社	KEYENCE社	Leimac社（旧IMAC社）	MORITEX社	OPTEX-FA社
FSLEDR-12□	—	CA-DRW5X	—	—	—
FSLEDR-13□	—	CA-DRW10X	—	—	—

対応アタッチ　アタッチT はこちら

LED照明(角型)ブラケット

当日出荷 受付16時 RoHS 10物質 CAD 2D CAD 3D

主要なLED照明に合わせた取付金具を標準化。
反射を防ぐつや消し黒色仕様もラインアップ。

カメラブラケット
LED照明ブラケット
アタッチ
シャフト
シングルプレート

B-1タイプ



単位 ： mm

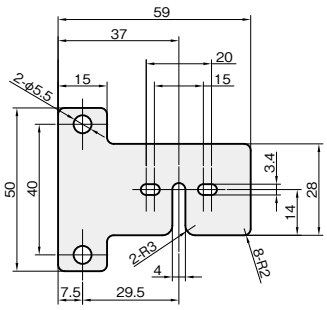

材質記号	材質／表面処理	付属品
S	ステンレス SUS304	セムスビス(SUSXM7) M3×6…2本
SB	ステンレス SUS304／低温黒色クロムメッキ	セムスビス(三価クロメート黒) M3×6…2本

重量(g)	品番 □ :材質記号 SUS S、SUS(黒) SB	材質/表面処理 SUS304	SUS304(黒)
34.2	**FSLEDB-1□**	●	●

■ 対応ブラケット

品番	LED照明型式 CCS社	KEYENCE社	Leimac社(旧IMAC社)	MORITEX社	OPTEX-FA社
FSLEDB-1□	LDL2-19X4□ LDL2-33X8□ LDL2-26X30□	—	IDBA-C25-25□S IDBA-C2525□HVS	—	OPDB-25X25□-DF

対応アタッチ　アタッチT はこちら

B-2タイプ

単位 ： mm



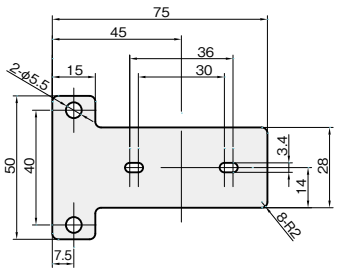

材質記号	材質／表面処理	付属品
S	ステンレス SUS304	セムスビス（SUSXM7）M3×6…2本 M3×10…2本 ワッシャ（SUS304）M3…2枚 六角ナット（SUS304）M3…2個
SB	ステンレス SUS304／低温黒色クロムメッキ	セムスビス（三価クロメート黒）M3×6…2本 M3×10…2本 ワッシャ（三価クロメート黒）M3…2枚 六角ナット（三価クロメート黒）M3…2個

重量（g）	品番 □ ：材質記号 SUS S、SUS（黒）SB	材質/表面処理	
		SUS304	SUS304（黒）
43.9	**FSLEDB-2**□	●	●

■ 対応ブラケット

品番	LED照明型式				
	CCS社	KEYENCE社	Leimac社（旧IMAC社）	MORITEX社	OPTEX-FA社
FSLEDB-2□	LDL2-41X16□ LDL2-50X30□	CA-DB□5	IDBA-C11/14□ IDBA-C11/14□S-H21 IDBA-C50/15□ IDBA-C5015□HV	MBRL-C□5015	OPDB-14X11□ OPDB-50X15□ OPB-5015□ OPB-S5015□

対応アタッチ　アタッチT はこちら

B-3タイプ

単位 ： mm



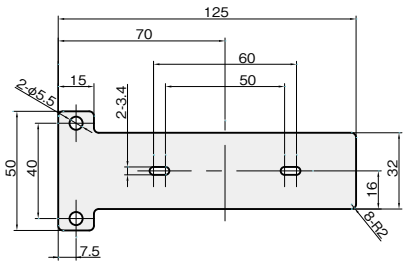

材質記号	材質／表面処理	付属品
S	ステンレス SUS304	セムスビス（SUSXM7）M3×6…2本
SB	ステンレス SUS304／低温黒色クロムメッキ	セムスビス（三価クロメート黒）M3×6…2本

重量（g）	品番 □ :材質記号 SUS S、SUS（黒）SB	材質/表面処理 SUS304	SUS304（黒）
78.4	**FSLEDB-3□**	●	●

■ 対応ブラケット

品番	LED照明型式				
	CCS社	KEYENCE社	Leimac社（旧IMAC社）	MORITEX社	OPTEX-FA社
FSLEDB-3□	LDL2-80X16□ LDL2-74X30□ LDL2-98X30□	CA-DB□8	IDBA-C72/24□ IDBA-C7224□HV	MBRL-C□7530	OPDB-74X27□ OPB-10015□ OPB-S10015□

対応アタッチ　アタッチT はこちら

B-4タイプ

単位 ： mm



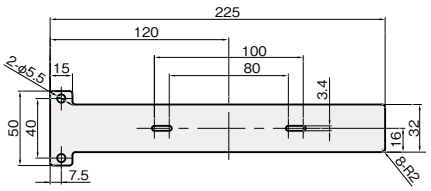

材質記号	材質／表面処理	付属品
S	ステンレス SUS304	セムスビス（SUSXM7）M3×6…2本
SB	ステンレス SUS304／低温黒色クロムメッキ	セムスビス（三価クロメート黒）M3×6…2本

重量（g）	品番 □：材質記号 SUS S、SUS（黒）SB	材質/表面処理 SUS304	SUS304（黒）
138.0	**FSLEDB-4**□	●	●

■ 対応ブラケット

品番	LED照明型式 CCS社	KEYENCE社	Leimac社（旧IMAC社）	MORITEX社	OPTEX-FA社
FSLEDB-4□	LDL2-119X16□ LDL2-122X30□ LDL2-146X30□ LDL2-158X16□ LDL2-170X30□ LDL2-194X30□ LDL2-197X16□	CA-DBW15P	IDBA-C100/11□ IDBA-C100/15□ IDBA-C10015□HV IDBA-C132/15□ IDBA-C13215□HV IDBA-C14011□HV IDBA-C140/11□	MBRL-C□13015	OPDB-100X11□ OPDB-100X15□ OPDB-132X15□ OPDB-140X11□ OPB-15015□ OPB-S15015□ OPB-20015□ OPB-S20015□

対応アタッチ　アタッチT はこちら

B-5タイプ

単位 ： mm



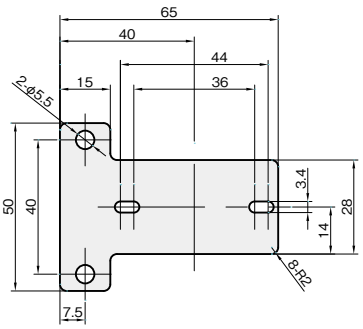

材質記号	材質／表面処理	付属品
S	ステンレス SUS304	セムスビス（SUSXM7）M3×6…2本 M3×10…2本 ワッシャ（SUS304）M3…2枚 六角ナット（SUS304）M3…2個
SB	ステンレス SUS304／ 低温黒色クロムメッキ	セムスビス（三価クロメート黒）M3×6…2本 M3×10…2本 ワッシャ（三価クロメート黒）M3…2枚 六角ナット（三価クロメート黒）M3…2個

重量（g）	品番	材質/表面処理	
	□ :材質記号 SUS S、SUS（黒）SB	SUS304	SUS304（黒）
38.5	**FSLEDB-5□**	●	●

■ 対応ブラケット

品番	LED照明型式				
	CCS社	KEYENCE社	Leimac社（旧IMAC社）	MORITEX社	OPTEX-FA社
FSLEDB-5□	—	—	IDBA-C15/26□S IDBA-C1526□HVS	—	OPDB-26X15□-DF

対応アタッチ　アタッチT はこちら

B-6タイプ



単位 ： mm

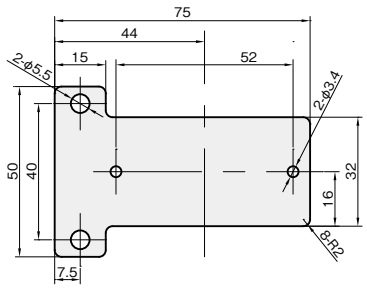

材質記号	材質／表面処理	付属品
S	ステンレス SUS304	セムスビス（SUSXM7）M3×10…2本 ワッシャ（SUS304）M3…2枚 六角ナット（SUS304）M3…2個
SB	ステンレス SUS304／低温黒色クロムメッキ	セムスビス（三価クロメート黒）M3×10…2本 ワッシャ（三価クロメート黒）M3…2枚 六角ナット（三価クロメート黒）M3…2個

重量（g）	品番 □ ：材質記号 SUS S、SUS（黒）SB	材質/表面処理 SUS304	 SUS304（黒）
48.9	**FSLEDB-6□**	●	●

■ 対応ブラケット

品番	LED照明型式				
	CCS社	KEYENCE社	Leimac社（旧IMAC社）	MORITEX社	OPTEX-FA社
FSLEDB-6□	—	—	IDBA-C27/34□ IDBA-C2734□HV	—	OPDB-34X27□

対応アタッチ　アタッチT はこちら

B-7タイプ

単位 ： mm



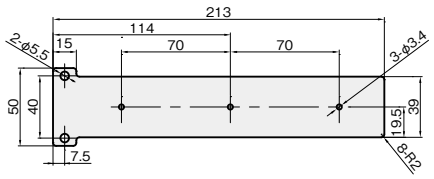

材質記号	材質／表面処理	付属品
S	ステンレス SUS304	セムスビス（SUSXM7）M3×6…3本
SB	ステンレス SUS304／低温黒色クロムメッキ	セムスビス（三価クロメート黒）M3×6…3本

重量（g）	品番 □ :材質記号 SUS S、SUS（黒）SB	材質/表面処理 SUS304	SUS304（黒）
158.0	**FSLEDB-7□**	●	●

■ 対応ブラケット

品番	LED照明型式				
	CCS社	KEYENCE社	Leimac社（旧IMAC社）	MORITEX社	OPTEX-FA社
FSLEDB-7□	—	—	IDBA-X185/30□S IDBA-C18530□HVS	—	OPDB-186X30□-DF

対応アタッチ　アタッチT はこちら

アタッチ

当日出荷 受付16時　RoHS 10物質　CAD 2D　CAD 3D

カメラ／LED照明ブラケットをシャフトに取り付けるためのアタッチです。
反射を防ぐ黒アルマイト仕様もラインアップ。

カメラブラケット
LED照明ブラケット
アタッチ
シャフト
シングルプレート

アタッチT（底面取付）タイプ

丸シャフト用



単位：mm

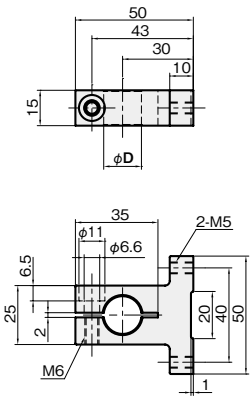

角シャフト用



単位：mm

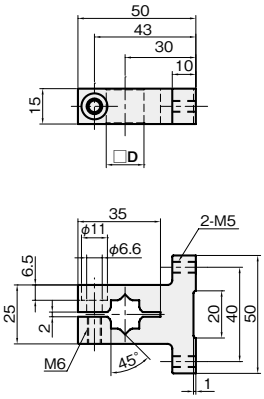

材質記号	材質／表面処理	付属品
A	アルミ A6063	六角穴付ボルト(SUSXM7)…1本
AB	アルミ A6063／黒アルマイト	六角穴付ボルト(SUSXM7)…1本

適合シャフト D	重量(g)	品番 □：材質記号 A6063 A、A6063(黒) AB	材質 / 表面処理 A6063	A6063(黒)
φ12	55	**FSATA30-12□**	●	●
φ16	52	**FSATA30-16□**	●	●
□10	51	**FSATA30-S0□**	●	●
□12	53	**FSATA30-S2□**	●	●

シャフトはこちら～こちら

iwata

アタッチT（側面取付）タイプ

丸シャフト用



単位：mm

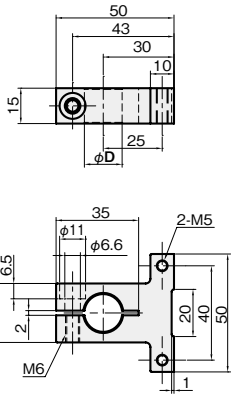

角シャフト用



単位：mm

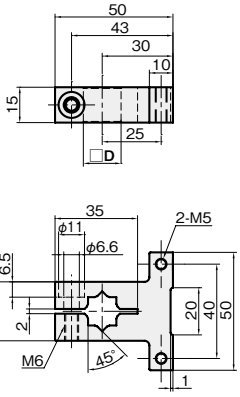

材質記号	材質／表面処理	付属品
A	アルミ A6063	六角穴付ボルト（SUSXM7）…1本
AB	アルミ A6063／黒アルマイト	六角穴付ボルト（SUSXM7）…1本

適合シャフト D	重量（g）	品番	材質 / 表面処理	
		□：材質記号 A6063 A、A6063（黒）AB	A6063	A6063（黒）
φ12	55	**FSATB30-12□**	●	●
φ16	51	**FSATB30-16□**	●	●
□10	51	**FSATB30-S0□**	●	●
□12	53	**FSATB30-S2□**	●	●

シャフトはこちら～こちら

クサビアタッチTクランプレバー付（底面取付）タイプ

丸シャフト用



単位：mm

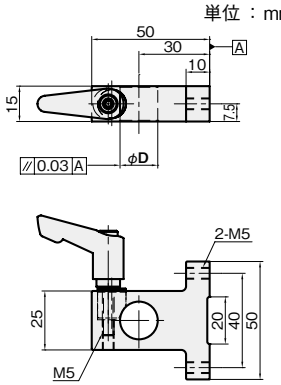

角シャフト用



単位：mm

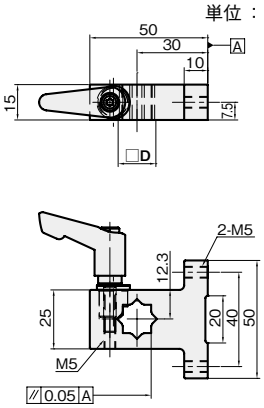

材質記号	材質／表面処理	付属品	色（クランプレバー）
AS	アルミ A6063 ／白アルマイト	クサビ（SUS304）…1個 クランプレバー（シルバーグレー）…1本 ネジ部（SUS303） レバー部（亜鉛ダイカスト／静電塗装）	シルバーグレー
ABB	アルミ A6063 ／黒アルマイト	クサビ（SUS304）…1個 クランプレバー（ブラック）…1本 ネジ部（SUS303） レバー部（亜鉛ダイカスト/静電塗装）	ブラック

クサビ構造

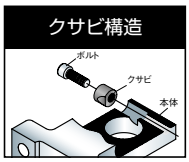

適合シャフト D	重量（g）	品番 □ :材質記号 A6063（白）AS、A6063（黒）ABB	材質 / 表面処理 A6063（白）	 A6063（黒）
φ12	89	**FSATC30-12**□	●	●
φ16	83	**FSATC30-16**□	●	●
□10	84	**FSATC30-S0**□	●	●
□12	86	**FSATC30-S2**□	●	●

・クランプレバーは締付トルク2.7〔N·m〕以下でご使用ください。

シャフトはこちら～こちら

クサビアタッチTクランプレバー付（側面取付）タイプ

丸シャフト用



単位：mm

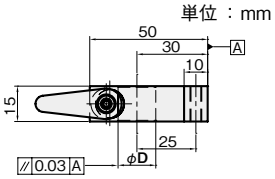

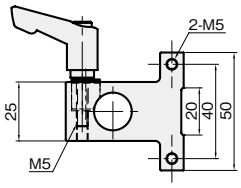

角シャフト用



単位：mm

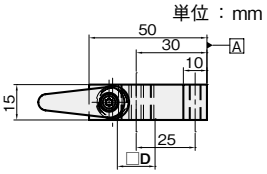

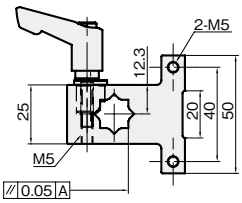

材質記号	材質／表面処理	付属品	色（クランプレバー）
AS	アルミ A6063 ／白アルマイト	クサビ（SUS304）…1個 クランプレバー（シルバーグレー）…1本 ネジ部（SUS303） レバー部（亜鉛ダイカスト／静電塗装）	シルバーグレー
ABB	アルミ A6063 ／黒アルマイト	クサビ（SUS304）…1個 クランプレバー（ブラック）…1本 ネジ部（SUS303） レバー部（亜鉛ダイカスト／静電塗装）	ブラック

クサビ構造

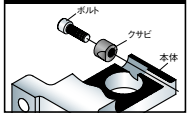

適合シャフト D	重量（g）	品番 □：材質記号 A6063（白）AS、A6063（黒）ABB	材質／表面処理 A6063（白）	 A6063（黒）
φ12	89	FSATD30-12□	●	●
φ16	82	FSATD30-16□	●	●
□10	83	FSATD30-S0□	●	●
□12	85	FSATD30-S2□	●	●

・クランプレバーは締付トルク2.7〔N・m〕以下でご使用ください。

シャフトはこちら～こちら

iwata

アタッチNタイプ

丸シャフト用

単位 ：mm



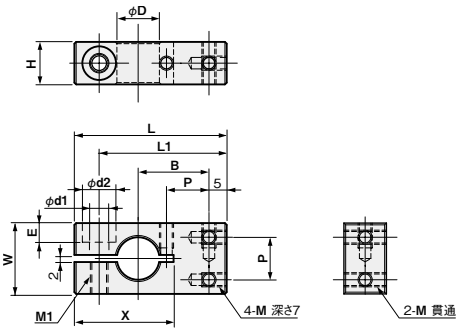

角シャフト用

単位 ：mm



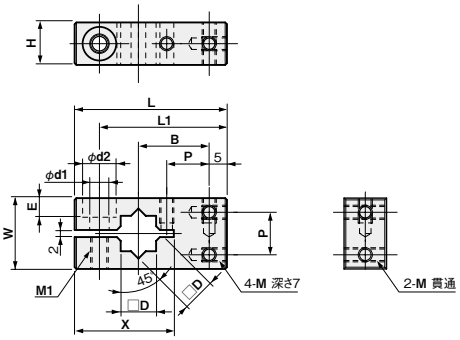

材質記号	材質／表面処理	付属品
A	アルミ A6063	六角穴付ボルト(SUSXM7)…1本
AB	アルミ A6063／黒アルマイト	六角穴付ボルト(SUSXM7)…1本

適合シャフト D	M	P	L	L1	B	W	H	X	M1	φd1	φd2	E	重量 (g)	品番 □：材質記号 A6063 A、A6063(黒) AB	材質/表面処理 A6063	A6063(黒)
φ12	M4	12	43	36	20	20	12	28	M5	5.5	9.5	5.4	24	**FSFMANM04-12□**	●	●
φ16	M4	12	50	43	25	25	15	35	M6	6.6	11	6.5	43	**FSFMANM04-16□**	●	●
□10	M4	12	43	36	20	20	12	28	M5	5.5	9.5	5.4	24	**FSFMANM04-S0□**	●	●
□12	M4	12	50	43	25	25	15	35	M6	6.6	11	6.5	44	**FSFMANM04-S2□**	●	●

シャフトはこちら～こちら

アタッチRタイプ

丸シャフト用

単位 ：mm



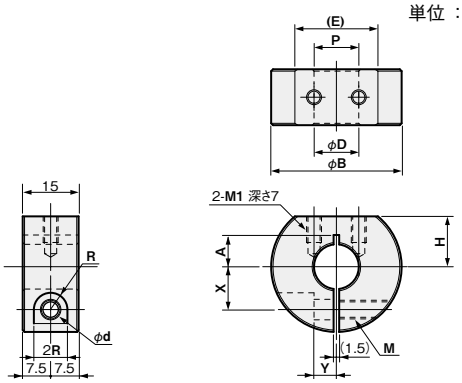

角シャフト用

単位 ：mm



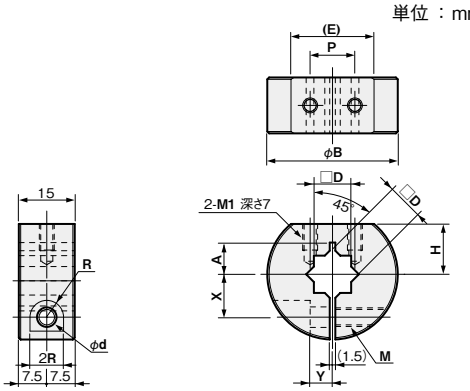

材質記号	材質／表面処理	付属品
A	アルミ A2017	六角穴付ボルト(SUSXM7)…1本
AB	アルミ A2017／黒アルマイト	六角穴付ボルト(SUSXM7)…1本

適合シャフトD	M1	P	φB	φd	R	X	Y	M	A	H	(E)	重量(g)	品番 □：材質記号 A2017[A]、A2017(黒)[AB]	材質/表面処理 A2017	A2017(黒)
φ12	M4	12	35	5.5	4.5	11.5	6	M5	8.5	13.5	22.3	33	**FSFMARM04-12**□	●	●
φ16	M4	12	40	7	6	13	8	M6	10	17	21.1	44	**FSFMARM04-16**□	●	●
□10	M4	12	35	5.5	4.5	11.5	6	M5	8.5	13.5	22.3	33	**FSFMARM04-S0**□	●	●
□12	M4	12	40	7	6	13	8	M6	10	17	21.1	34	**FSFMARM04-S2**□	●	●

シャフトはこちら～こちら

シャフト

当日出荷 受付16時　RoHS 10物質　CAD 2D　CAD 3D

カメラ／LED照明を任意の位置に固定、設置できます。
位置合わせに便利なメモリ付や反射を防ぐつや消し黒色仕様もラインアップ。

丸シャフト（パイプシャフト）



単位 ： mm

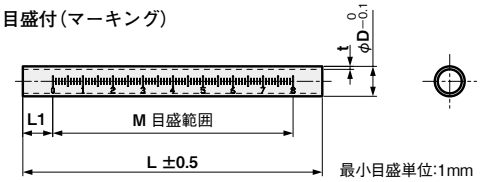



※目盛は目安として
ご使用ください。

材質／表面処理
●ノーマル ステンレス SUS304／#400研磨仕上げ
●目盛付 ステンレス SUS304／#400研磨仕上げ ／低温黒色クロムメッキ

φD	長さ L	重量 (g)	SUS304				SUS304（黒）		L1	M 目盛範囲
			ノーマル		目盛付（マーキング）		目盛付（マーキング）			
			品番	材質/表面処理	品番	材質/表面処理	品番	材質/表面処理		
12 (t1.0)	100	28	**FSFMSP100-12S**	●	**FSFMMP100-12S**	●	**FSFMMP100-12SB**	●	10	0～80
	150	43	**FSFMSP150-12S**	●	**FSFMMP150-12S**	●	—	—	10	0～130
	200	56	**FSFMSP200-12S**	●	**FSFMMP200-12S**	●	**FSFMMP200-12SB**	●	20	0～160
	250	69	**FSFMSP250-12S**	●	—	—	—	—	—	—
	300	84	**FSFMSP300-12S**	●	**FSFMMP300-12S**	●	**FSFMMP300-12SB**	●	10	0～280
	350	98	**FSFMSP350-12S**	●	—	—	—	—	—	—
	400	112	**FSFMSP400-12S**	●	**FSFMMP400-12S**	●	—	—	20	0～360
16 (t1.5)	100	51	**FSFMSP100-16S**	●	**FSFMMP100-16S**	●	**FSFMMP100-16SB**	●	10	0～80
	150	77	**FSFMSP150-16S**	●	—	—	—	—	—	—
	200	102	**FSFMSP200-16S**	●	**FSFMMP200-16S**	●	**FSFMMP200-16SB**	●	20	0～160
	250	128	**FSFMSP250-16S**	●	—	—	—	—	—	—
	300	153	**FSFMSP300-16S**	●	**FSFMMP300-16S**	●	**FSFMMP300-16SB**	●	10	0～280
	350	179	**FSFMSP350-16S**	●	—	—	—	—	—	—
	400	204	**FSFMSP400-16S**	●	—	—	—	—	—	—

・シャフトの長さや目盛内容、目盛方向は特注対応可能です。その他マーキングについてもご相談ください。

角シャフト（パイプシャフト）



単位：mm

目盛付（マーキング）

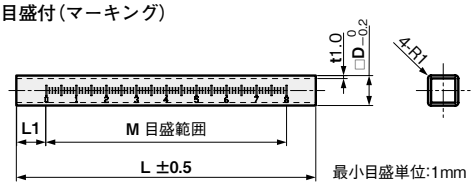

最小目盛単位:1mm

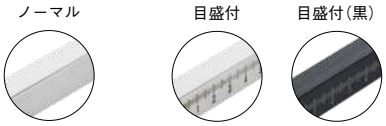

※目盛は目安として
ご使用ください。

材質／表面処理
●ノーマル ステンレス SUS304／#400研磨仕上げ
●目盛付 ステンレス SUS304／#400研磨仕上げ ／低温黒色クロムメッキ

□D	長さ L	重量 (g)	SUS304				SUS304（黒）		L1	M 目盛範囲
			ノーマル		目盛付（マーキング）		目盛付（マーキング）			
			品番	材質/表面処理	品番	材質/表面処理	品番	材質/表面処理		
10	100	28	**FSFMSP100-S0S**	●	**FSFMMP100-S0S**	●	**FSFMMP100-S0SB**	●	10	0～80
	150	42	**FSFMSP150-S0S**	●	**FSFMMP150-S0S**	●	—	—	10	0～130
	200	56	**FSFMSP200-S0S**	●	**FSFMMP200-S0S**	●	**FSFMMP200-S0SB**	●	20	0～160
	250	70	**FSFMSP250-S0S**	●	—	—	—	—	—	—
	300	84	**FSFMSP300-S0S**	●	**FSFMMP300-S0S**	●	**FSFMMP300-S0SB**	●	10	0～280
	350	98	**FSFMSP350-S0S**	●	—	—	—	—	—	—
	400	112	**FSFMSP400-S0S**	●	**FSFMMP400-S0S**	●	—	—	20	0～360
12	100	34	**FSFMSP100-S2S**	●	**FSFMMP100-S2S**	●	**FSFMMP100-S2SB**	●	10	0～80
	150	51	**FSFMSP150-S2S**	●	**FSFMMP150-S2S**	●	—	—	10	0～130
	200	68	**FSFMSP200-S2S**	●	**FSFMMP200-S2S**	●	**FSFMMP200-S2SB**	●	20	0～160
	250	85	**FSFMSP250-S2S**	●	—	—	—	—	—	—
	300	102	**FSFMSP300-S2S**	●	**FSFMMP300-S2S**	●	**FSFMMP300-S2SB**	●	10	0～280
	350	119	**FSFMSP350-S2S**	●	—	—	—	—	—	—
	400	136	**FSFMSP400-S2S**	●	**FSFMMP400-S2S**	●	—	—	20	0～360

・シャフトの長さや目盛内容、目盛方向は特注対応可能です。その他マーキングについてもご相談ください。

シングルプレート
CCDカメラ用

当日出荷 受付16時　RoHS 10物質　CAD 2D　CAD 3D

対応CCDカメラ　取付ピッチ M4-18～21P

画像センサなどのCCDカメラに合わせた取付ブラケットです。
フレキシブルタイプとの組み合わせでカメラを自由な位置に取り付けできます。



取付例



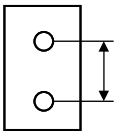

カメラ取付台

単位 ：mm

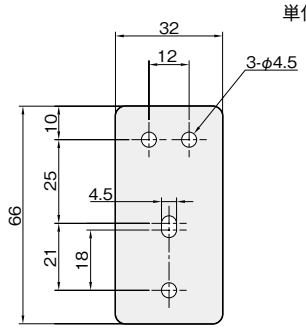

※カメラに付属の取付台が必要となります。
※コネクターなどの干渉がないかご確認の上お選びください。

板厚：t 2.5

材質	付属品
ステンレス SUS304	カメラ取付用ビス：セムスビス（SUSXM7）M4×8…2本

対応取付ピッチ	重量（g）	SUS304 品番
M4-18～21P	20	**FSCCD-1S**

シングルプレート
LED照明（リング型）用

当日出荷 受付16時　RoHS 10物質　CAD 2D　CAD 3D

対応LED照明　取付ピッチ P.C.D.20～70

LED照明に合わせた取付ブラケットです。
フレキシブルタイプとの組み合わせでLED照明を自由な位置に取り付けできます。



取付例



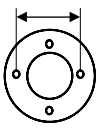

LED照明（リング型）

単位 ：mm

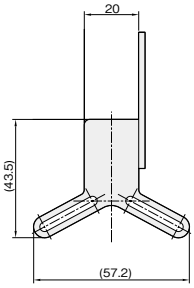

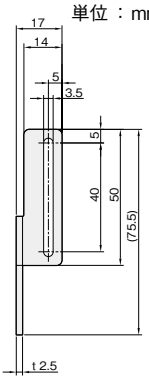

板厚：t 2.5

材質	付属品
ステンレス SUS304	LED照明取付用ビス：セムスビス（SUSXM7）M3×6…2本

対応取付ピッチ	重量（g）	SUS304 品番
P.C.D.20～70mm	40	**FSLEDR-1S**



機械要素部品カタログ

MACHINE PARTS CATALOG

真空パッドブラケット

VACUUM PAD BRACKET

iwata
株式会社 岩田製作所

多関節ロボット・エアシリンダ用
スカラロボット用
パラレルリンクロボット用
接続部品
オプション
技術資料

■ 多関節ロボット・エアシリンダ用		■ スカラロボット用		■ パラレルリンクロボット用
フラットシリーズ	ライトシリーズ	止めネジタイプ	クサビタイプ	Eタイプ
▶詳しくはこちら	▶詳しくはこちら	▶詳しくはこちら	▶詳しくはこちら	▶詳しくはこちら
				

■ パラレルリンクロボット用	■ 接続部品			
Fタイプ	スペーサー	継手	ジョイント1	ジョイント2
▶詳しくはこちら	▶詳しくはこちら	▶詳しくはこちら	▶詳しくはこちら	▶詳しくはこちら
				

■ オプション	■ 技術資料
六角穴付低頭ボルト	
▶詳しくはこちら	▶詳しくはこちら
	

ラインアップ紹介

多関節ロボット・エアシリンダ用

フラットタイプ

・汎用性の高いフラット形状
・ステンレスの板厚2mmを使用

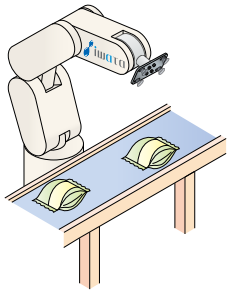



ライトタイプ

・板厚0.8mm仕様で軽量化
・曲げ加工により強度も確保
・位置合わせに便利な目盛付き

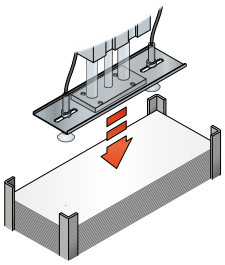



スカラロボット用

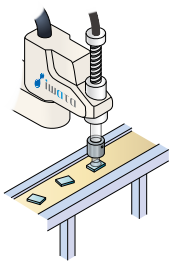

・アルミ製により軽量化
・軸内配管に対応
・止めネジタイプ、クサビタイプの2種類をご用意



パラレルリンクロボット用

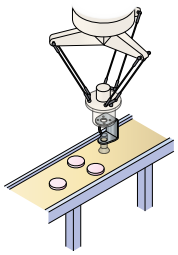

・板金仕様により軽量化
・コンパクトな取り付けが可能



アプリケーション紹介

多関節ロボット用

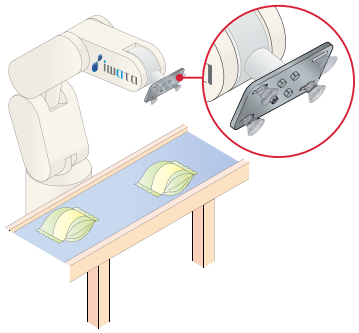

エアシリンダ用

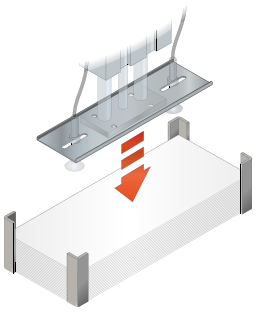

スカラロボット用

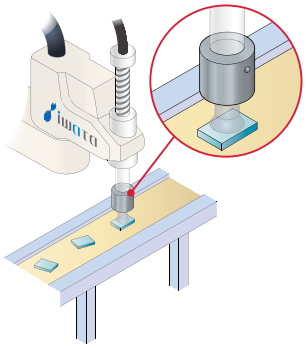

パラレルリンクロボット用

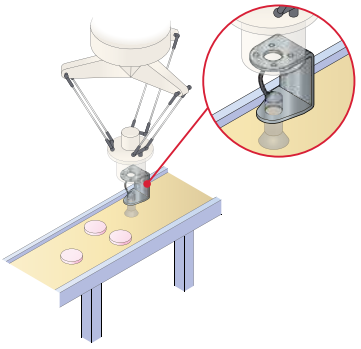

多関節ロボット・エアシリンダ用 フラットシリーズ

当日出荷 受付16時 RoHS 10物質 CAD 2D CAD 3D

真空パッド取付ネジサイズ M5に対応。
汎用性の高いフラット形状。
耐食性に優れたステンレスSUS304製。

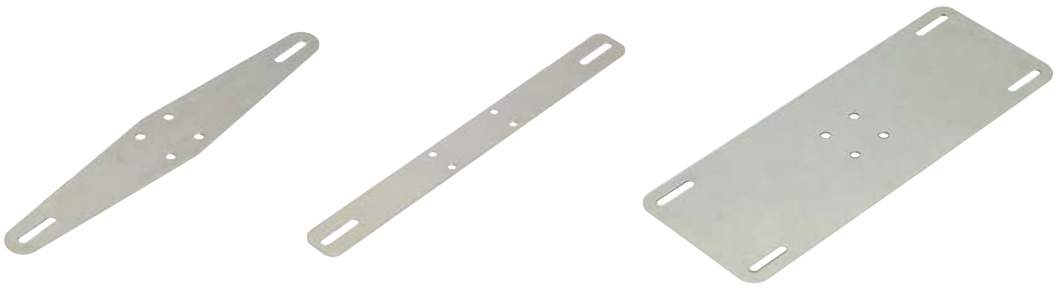

単位：mm

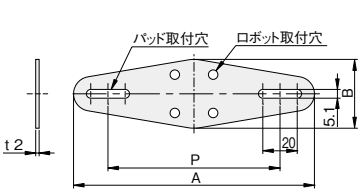

2穴タイプ（多関節ロボット用）

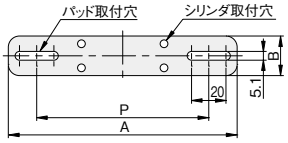

2穴タイプ（エアシリンダ用）

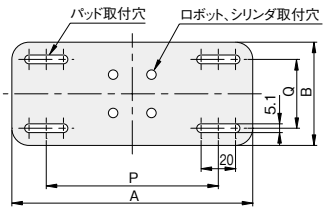

4穴タイプ

板厚：t 2.0

材質
ステンレス SUS304

用途	ロボット・シリンダ取付穴	タイプ	P	Q	A	B	重量(g)	品番
多関節ロボット用	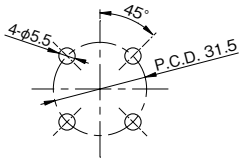	2穴	100	—	140	40	54	**RPAA100-M5S**
			150	—	190	40	76	**RPAA150-M5S**
			200	—	240	40	98	**RPAA200-M5S**
		4穴	100	40	140	60	115	**RPAB100-M5S**
			150	50	190	70	187	**RPAB150-M5S**
			200	70	240	90	310	**RPAB200-M5S**
エアシリンダ用（ガイド付シリンダ チューブ内径φ12用）	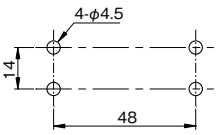	2穴	100	—	133	23	41	**RPBA100-M5S**
			150	—	183	23	58	**RPBA150-M5S**
			200	—	233	23	74	**RPBA200-M5S**
		4穴	100	40	140	60	115	**RPBB100-M5S**
			150	50	190	70	188	**RPBB150-M5S**
			200	70	240	90	310	**RPBB200-M5S**

※上記寸法にて取付可否をご確認の上、お選びください。

接続部品はこちら　オプションはこちら

iwata

多関節ロボット・エアシリンダ用
ライトシリーズ

当日出荷 受付16時　RoHS 10物質　CAD 2D　CAD 3D

真空パッド取付ネジサイズ M5に対応。
板厚が薄く軽量でありながら、曲げ加工により強度もあるシリーズです。
位置合わせに便利な目盛付き。
耐食性に優れたステンレスSUS304製。



目盛り

単位：mm

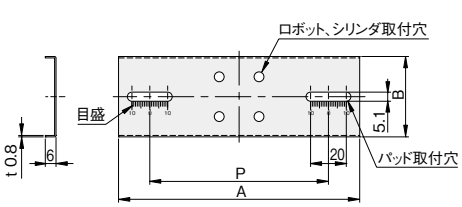

2穴タイプ

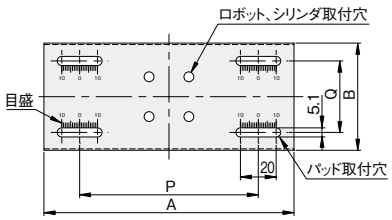

4穴タイプ

板厚：t 0.8

材質
ステンレス SUS304

用途	ロボット・シリンダ取付穴	タイプ	P	Q	A	B	重量(g)	品番
多関節ロボット用	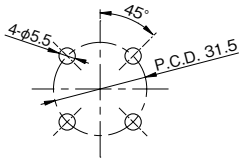	2穴	100	—	135	45	41	**RPAC100-M5S**
			150	—	185	45	57	**RPAC150-M5S**
			200	—	235	45	72	**RPAC200-M5S**
		4穴	100	40	135	60	51	**RPAD100-M5S**
			150	50	185	70	82	**RPAD150-M5S**
			200	70	235	90	132	**RPAD200-M5S**
エアシリンダ用（ガイド付シリンダ チューブ内径φ12用）	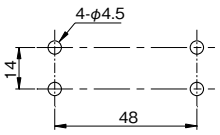	2穴	100	—	135	30	29	**RPBC100-M5S**
			150	—	185	30	41	**RPBC150-M5S**
			200	—	235	30	52	**RPBC200-M5S**
		4穴	100	40	135	60	51	**RPBD100-M5S**
			150	50	185	70	83	**RPBD150-M5S**
			200	70	235	90	132	**RPBD200-M5S**

※上記寸法にて取付可否をご確認の上、お選びください。
※一部機種は曲げ部が干渉する恐れがあります。必要に応じて別売の接続部品「スペーサー」（▶こちら）をご購入ください。

接続部品はこちら　オプションはこちら

スカラロボット用
止めネジタイプ

当日出荷 受付16時 RoHS 10物質 CAD 2D CAD 3D

真空パッド取付ネジサイズ M5に対応。
継手、チューブをロボット軸内に収められ、配管がすっきりします。
軸の面加工部でしっかりと取り付けできる仕様です。
アルミ製のため軽量です。

単位：mm



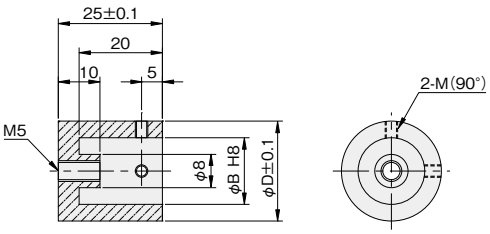

材質／表面処理	付属品
アルミ A2017／アルマイト(白)	六角穴付止めネジ(くぼみ先 SUSXM7)…2本

内径 φB	外径 φD	締付ネジ M	重量(g)	品番
φ16	φ24	M3×3	21	**RPSC16-M5A**
φ20	φ30	M4×4	32	**RPSC20-M5A**
φ25	φ35	M4×4	40	**RPSC25-M5A**

※上記寸法にて取付可否をご確認の上、お選びください。
※溝加工等が施されたシャフトにはお使いいただけない場合がございます。

取付例

■止めねじタイプ

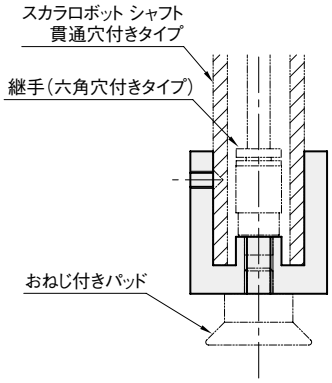

スカラロボット用 クサビタイプ

当日出荷 受付16時 | RoHS 10物質 | CAD 2D | CAD 3D

真空パッド取付ネジサイズ M5に対応。
継手、チューブをロボット軸内に収められ、配管がすっきりします。
クサビ構造により、少ない力で締め付けが可能です。
アルミ製のため軽量です。

単位：mm



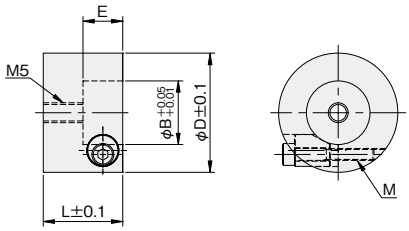

クサビ構造

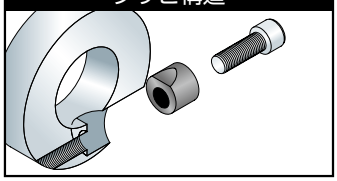

材質／表面処理	付属品
アルミ A2017／アルマイト(白)	六角穴付ボルト(SUSXM7)…1本 クサビ(SUS304)…1個

内径 φB	内径深さ E	外径 φD	幅 L	締付ネジ M	重量(g)	品番
φ16	10	φ32	20	M3×20	42	**RPSK16-M5A**
φ20	10	φ35	20	M3×20	47	**RPSK20-M5A**
φ25	12	φ45	22	M4×18	83	**RPSK25-M5A**

※上記寸法にて取付可否をご確認の上、お選びください。
※溝加工等が施されたシャフトにはお使いいただけない場合がございます。

取付例

■クサビタイプ

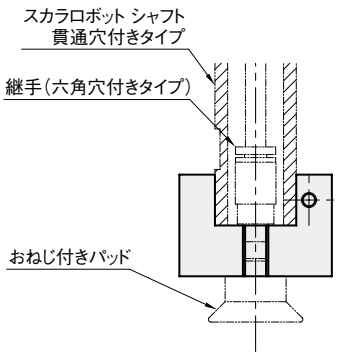

パラレルリンクロボット用 Eタイプ

当日出荷 受付16時 RoHS 10物質 CAD 2D CAD 3D

真空パッド取付ネジサイズ M5に対応。
板金仕様のため、軽量でシンプルです。
耐食性に優れたステンレスSUS304製。

単位：mm



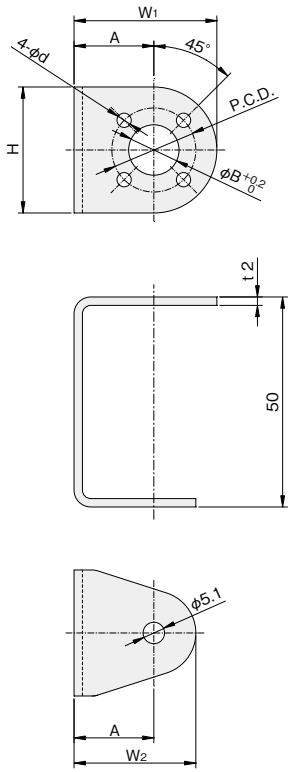

板厚：t 2.0

材質
ステンレス SUS304

φd	P.C.D.	φB	A	H	W_1	W_2	重量(g)	品番
φ3.4	20	φ12	19	30	34	29	40	**RPEA50-M5S**
φ4.5	20	φ12	19	30	34	29	40	**RPEB50-M5S**
φ4.5	25	φ16	19	34	36	29	44	**RPEC50-M5S**
φ5.5	31.5	φ20	24	40	44	34	57	**RPED50-M5S**

※上記寸法にて取付可否をご確認の上、お選びください。

接続部品はこちら　オプションはこちら

取付例

■Eタイプ

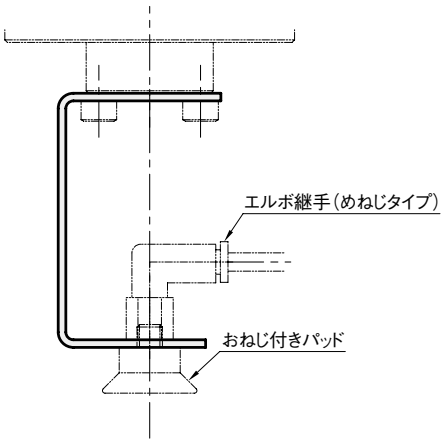

iwata

パラレルリンクロボット用 Fタイプ

当日出荷 受付16時　RoHS 10物質　CAD 2D　CAD 3D

真空パッド取付ネジサイズ M5に対応。
板金仕様のため、軽量でシンプルです。
耐食性に優れたステンレスSUS304製。



単位：mm

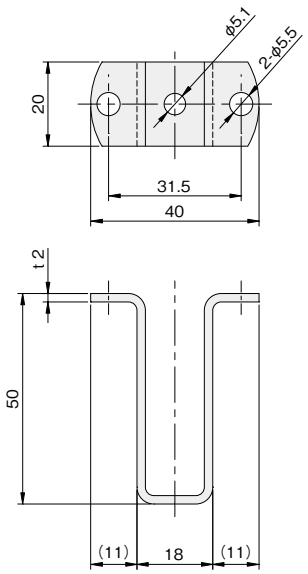

板厚：t 2.0

材質
ステンレス SUS304

品番	重量(g)
RPFA50-M5S	37

※上記寸法にて取付可否をご確認の上、お選びください。
※エルボ継手やおねじ付きパッド等はパッドの締付けが出来ない為、お使いいただけません。
※下記取付例を参考にして下さい。

接続部品はこちら　オプションはこちら

取付例

■Fタイプ

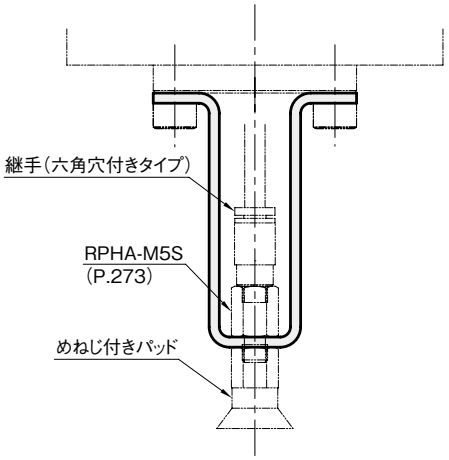

iwata

接続部品
スペーサー

当日出荷 受付16時 RoHS 10物質 CAD 2D CAD 3D

ブラケット取付時のロボットへの干渉を回避します。

単位：mm



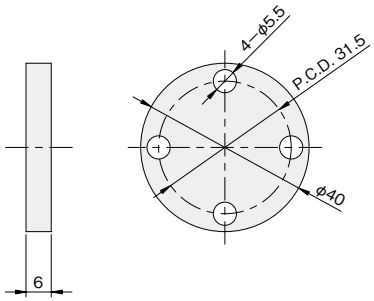

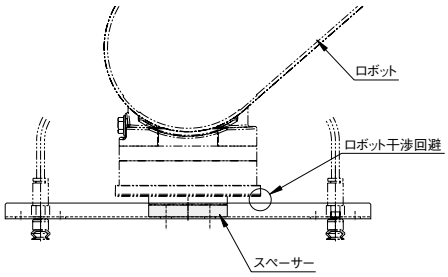

材質／表面処理
アルミ A2017／アルマイト（白）

品番	重量（g）
RPJA1	20

※上記寸法にて取付可否をご確認の上、お選びください。

オプションはこちら

接続部品
継手

当日出荷 受付16時 RoHS 10物質 CAD 2D CAD 3D

真空パッド取付ネジサイズ M5に対応。
フラットシリーズなど板厚2.0mmの板金製品に取り付け、ネジ山を確保できます。
耐食性に優れたステンレスSUS304製。

単位：mm



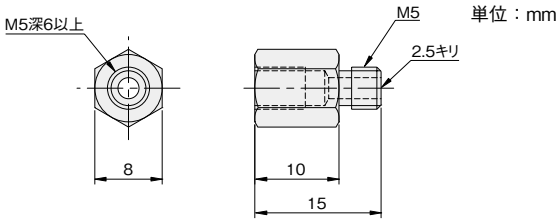

使用例

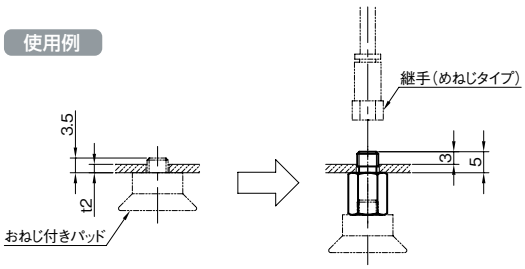

ねじ山の飛び出しが少ない　　ねじ山を確保

材質
ステンレス SUS304

品番	重量（g）
RPHA-M5S	4

※締付トルクは3N･m以下でご使用ください。

接続部品
ジョイント1

当日出荷 受付16時　RoHS 10物質　CAD 2D　CAD 3D

多関節ロボット用のブラケットをパラレルリンクロボットに取り付けるための
ジョイントです。

単位：mm



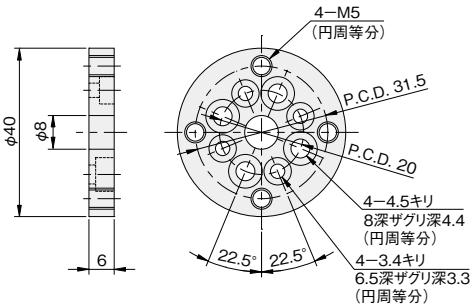

材質／表面処理
鉄 S45C／無電解ニッケルメッキ

品番	重量(g)
RPJC1	41

※上記寸法にて取付可否をご確認の上、お選びください。

オプションはこちら

接続部品
ジョイント2

当日出荷 受付16時　RoHS 10物質　CAD 2D　CAD 3D

多関節ロボット用のブラケットをパラレルリンクロボットに取り付けるための
ジョイントです。

単位：mm



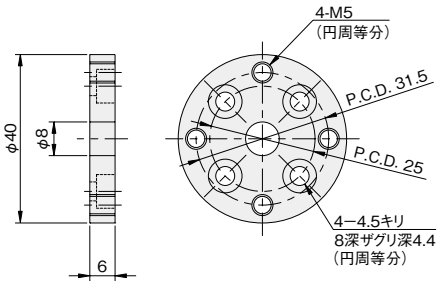

材質／表面処理
鉄 S45C／無電解ニッケルメッキ

品番	重量(g)
RPJC2	46

※上記寸法にて取付可否をご確認の上、お選びください。

オプションはこちら

オプション
六角穴付低頭ボルト

当日出荷 受付16時 RoHS 10物質

ボルトの頭が干渉しにくい低頭ボルトです。



単位：mm

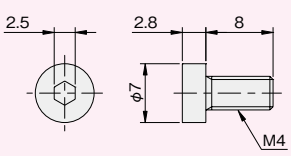

RPT0408U

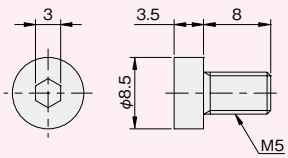

RPT0508U

材質／表面処理
鉄 S45C／三価クロメートメッキ(白)

ボルトサイズ	入数	品番	重量(g)
M4×8L	4	**RPT0408U**	6
M5×8L	4	**RPT0508U**	9

真空パッドブラケット

多関節ロボット用　対応ロボット型式　一覧

2017 年 11 月末時点

メーカー	型式	最大可搬質量 [kg]	取付ねじ		真空パッドブラケット取付対応可否※1	
			サイズ	PCD	フラットシリーズ	ライトシリーズ
オムロン	Viper 650	5	4-M5	31.5	○	○
	Viper 850	5	4-M5	31.5	○	○
川崎重工	RS003N	3	4-M5	31.5	○	○
	RS005N	5	4-M5	31.5	○	○
	RS005L	5	4-M5	31.5	○	○
デンソー	VP-5243	3	4-M5	31.5	○	○
	VP-6242	2.5	4-M5	31.5	○	○
	VS-6556	7	4-M5	31.5	○	○
	VS-6557	7	4-M5	31.5	○	○
	VS-050	4	4-M5	31.5	○	○
	VS-060	4	4-M5	31.5	○	○
	VS-068	7	4-M5	31.5	○	○
	VS-087	7	4-M5	31.5	○	○
	VS-050S2	4	4-M5	31.5	○	※ 2
東芝機械	TVL500	3	4-M5	31.5	○	○
	TVL700	4	4-M5	31.5	○	○
	TV600	3	4-M5	31.5	○	○
	TV800	5	4-M5	31.5	○	○
	TV1000	5	4-M5	31.5	○	○
ファナック	CR-4iA	4	4-M5	31.5	○	※ 2
	CR-7iA/7iA_L	7	4-M5	31.5	○	○
	LR Mate 200iD	7	4-M5	31.5	○	※ 2
	LR Mate 200iD 7L	7	4-M5	31.5	○	※ 2
	LR Mate 200iD 7WP	7	4-M5	31.5	○	※ 2
	LR Mate 200iD 7H	7	4-M5	31.5	○	※ 2
	LR Mate 200iD 7C	7	4-M5	31.5	○	○
	LR Mate 200iD 7LC	7	4-M5	31.5	○	○
	LR Mate 200iD 4SC	4	4-M5	31.5	○	○
三菱電機	RV-2FR	3	4-M5	31.5	○	○
	RV-2FRL	3	4-M5	31.5	○	○
	RV-4FR	4	4-M5	31.5	○	○
	RV-4FRL	4	4-M5	31.5	○	○
	RV-7FR	7	4-M5	31.5	○	○
	RV-7FRL	7	4-M5	31.5	○	○
	RV-2F	3	4-M5	31.5	○	○
	RV-2FL	3	4-M5	31.5	○	○
	RV-4F	4	4-M5	31.5	○	○
	RV-4FL	4	4-M5	31.5	○	○
	RV-7F	7	4-M5	31.5	○	○
	RV-7FL	7	4-M5	31.5	○	○
	RV-7FLL	7	4-M5	31.5	○	○
安川電機	MOTOMAN-GP7	7	4-M5	31.5	○	※ 2
	MOTOMAN-GP8	8	4-M5	31.5	○	※ 2
	MOTOMAN-MH3F	3	4-M5	31.5	○	○
	MOTOMAN-MH5F	5	4-M5	31.5	○	※ 2
	MOTOMAN-MH5LF	5	4-M5	31.5	○	※ 2
ヤマハ	YA-R3F	3	4-M5	31.5	○	※ 2
	YA-R5F	5	4-M5	31.5	○	※ 2
	YA-R5LF	5	4-M5	31.5	○	※ 2
ABB	IRB120	3	4-M5	31.5	○	○
KUKA	KR3 R540	3	8-M5	31.5	○	※ 2
	KR6 R700 sixx	6	8-M5	31.5	○	※ 2
	KR6 R900 sixx	6	8-M5	31.5	○	※ 2
	KR10 R900 sixx	10	8-M5	31.5	○	※ 2
	KR10 R1100 sixx	10	8-M5	31.5	○	※ 2
	KR6 R700 fivve	6	8-M5	31.5	○	※ 2
	KR6 R900 fivve	6	8-M5	31.5	○	※ 2
	KR10 R1100 fivve	10	8-M5	31.5	○	※ 2
STAUBLI	TX 40	2.3	4-M5	31.5	○	○
	TX2-40	2.3	4-M5	31.5	○	○
	TX 60	9	4-M5	31.5	○	○
	TX2-60	9	4-M5	31.5	○	○

※ 1　上表はロボット標準仕様での対応表です。
　　クリーン仕様、オイルミスト仕様、防水仕様、特殊フランジ仕様などは別売のスペーサ「RPJA1」が必要となる場合がございます。取付可否をご確認の上、お選びください。
※ 2　真空パッドブラケットの曲げリブをロボット側に向けて取り付けると曲げリブが干渉します。
　　別売のスペーサ「RPJA1」と併せてご使用下さい。
上記以外のロボットへの取付けについては製品寸法にて取付可否をご確認の上、お選びください。
※　本製品は(株)岩田製作所の独自規格品であり、表中に記載のメーカーが保証するものではありません。

パラレルリンクロボット用　対応ロボット型式　一覧

2017 年 11 月末時点

メーカー	型式	最大可搬質量 [kg]	取付ねじ		対応ブラケット品番	対応ジョイント品番※1
			サイズ	PCD		
川崎重工	YF002N	2	4-M4	25	RPEC50-M5S	RPJC2
	YF003N	3	4-M4	25		
ファナック	M-1iA/0.5A	0.5	4-M3	20	RPEA50-M5S	RPJC1
	M-1iA/0.5AL	0.5	4-M3	20		
	M-1iA/0.5S	0.5	4-M3	20		
	M-1iA/0.5SL	0.5	4-M3	20		
	M-2iA/3A	3	4-M4	20	RPEB50-M5S	RPJC1
	M-2iA/3AL	3	4-M4	20		
	M-2iA/3S	3	4-M4	20		
	M-2iA/3SL	3	4-M4	20		
安川電機	MPP3H	3	4-M5	31.5	RPED50-M5S RPFA50-M5S	—※2
	MPP3S	3	4-M5	31.5		
ABB	IRB360-1/800	1	4-M4	20	RPEB50-M5S	RPJC1
	IRB360-1/1130	1	4-M4	20		
	IRB360-1/1600	1	4-M4	20		

※1　対応ジョイントを接続して頂くと多関節ロボット用ブラケットが取付可能です。
※2　対応ジョイントを接続せず多関節ロボット用のブラケットが取付可能です。
上記以外のロボットへの取付けについては製品寸法にて取付可否をご確認の上、お選びください。
※　本製品は(株)岩田製作所の独自規格品であり、表中に記載のメーカーが保証するものではありません。

エアシリンダ用　対応エアシリンダ型式　一覧

2017 年 11 月末時点

チューブ内径φ12 用
取付穴サイズ：14X48　4-M4

メーカー	型式	対応ブラケット品番
コガネイ	SGDA12X**	RPBA***-M5S RPBB***-M5S RPBC***-M5S RPBD***-M5S
	SGDAQ12X**	
	SGDAP12X**	
	SGDAPQ12X**	
	SGDAK12X**	
	SGDAKQ12X**	
	CS-SGDAQ12X**	
	SGDAY12X**	
	SGDAQY12X**	
CKD	STG-M-12-**	
	STG-B-12-**	
SMC	MGPM12-**Z	
	MGPL12-**Z	
	MGPA12-**Z	
	MGQM12-**	
	MGQL12-**	
TAIYO	10G-3AM12N**	
	10G-3AL12N**	

上記以外のシリンダへの取付けについては製品寸法にて取付可否をご確認の上、お選びください。
※　本製品は(株)岩田製作所の独自規格品であり、表中に記載のメーカーが保証するものではありません。



機械要素部品カタログ

MACHINE PARTS CATALOG

センサブラケット

SENSOR BRACKET

iwata
株式会社 岩田製作所

■ センサ型式・シリーズ名索引

（光電センサ・レーザーセンサ・フォトマイクロセンサ・反射板）

頭文字	センサ品番・シリーズ名	センサ種類	センサメーカー名	対応ブラケット掲載先
B	BGS-DL シリーズ	レーザーセンサ	OPTEX-FA社	▶こちら
	BGS-HL シリーズ	レーザーセンサ	OPTEX-FA社	▶こちら
	BGS-Z シリーズ	光電センサ	OPTEX-FA社	▶こちら
	BGS-ZL シリーズ	レーザーセンサ	OPTEX-FA社	▶こちら
	BGS-ZM シリーズ	光電センサ	OPTEX-FA社	▶こちら
C	CX-400 シリーズ	光電センサ	Panasonic社	▶こちら
	CX-L400 シリーズ	レーザーセンサ	Panasonic社	▶こちら
D	D シリーズ	レーザーセンサ	OPTEX-FA社	▶こちら
	DR-Q シリーズ	レーザーセンサ	OPTEX-FA社	▶こちら
	DSD-100	レーザーセンサ	OPTEX-FA社	▶こちら
	DSR-800/5000	レーザーセンサ	OPTEX-FA社	▶こちら
	DSTA-200	レーザーセンサ	OPTEX-FA社	▶こちら
	DSTC-200	レーザーセンサ	OPTEX-FA社	▶こちら
E	E39-R1(S/K)/R6	反射板	OMRON社	▶こちら
	E39-R3	反射板	OMRON社	▶こちら
	E39-R4	反射板	OMRON社	▶こちら
	E39-R9	反射板	OMRON社	▶こちら
	E39-R10	反射板	OMRON社	▶こちら
	E39-R12	反射板	OMRON社	▶こちら
	E39-R13	反射板	OMRON社	▶こちら
	E39-R14	反射板	OMRON社	▶こちら
	E39-R21	反射板	OMRON社	▶こちら
	E39-R22	反射板	OMRON社	▶こちら
	E39-RP1	反射板	OMRON社	▶こちら
	E3C-LDA シリーズ	レーザーセンサ	OMRON社	▶こちら
	E3NC-LH01	レーザーセンサ	OMRON社	▶こちら
	E3NC-LH02	レーザーセンサ	OMRON社	▶こちら
	E3NC-LH03	レーザーセンサ	OMRON社	▶こちら
	E3NC-SH100/250(H)	レーザーセンサ	OMRON社	▶こちら
	E3S-A シリーズ	光電センサ	OMRON社	▶こちら
	E3T シリーズ	光電センサ	OMRON社	▶こちら
	E3Z シリーズ	光電センサ	OMRON社	▶こちら
	E3Z-LL/LR/LT/LS シリーズ	光電センサ	OMRON社	▶こちら
	E3ZM シリーズ	光電センサ	OMRON社	▶こちら
	E3ZM-B/C/V シリーズ	光電センサ	OMRON社	▶こちら
	E3ZR-C シリーズ	光電センサ	OMRON社	▶こちら
	EE-SPW シリーズ	光電センサ	OMRON社	▶こちら
	EE-SPX303N/403N	フォトマイクロセンサ	OMRON社	▶こちら
	EE-SPX740/840	フォトマイクロセンサ	OMRON社	▶こちら
	EE-SPX-W シリーズ	フォトマイクロセンサ	OMRON社	▶こちら
	EE-SPY31/41 シリーズ	フォトマイクロセンサ	OMRON社	▶こちら
	EE-SX47/67/97 シリーズ	フォトマイクロセンサ	OMRON社	▶こちら
	EX-10 シリーズ	光電センサ	Panasonic社	▶こちら
	EX-20 シリーズ	光電センサ	Panasonic社	▶こちら
	EX-30 シリーズ	光電センサ	Panasonic社	▶こちら
F	FE-RR17	反射板	azbil社	▶こちら
	FE-RR18/26	反射板	azbil社	▶こちら
	FE-RR21	反射板	azbil社	▶こちら
	FE-RR23/27	反射板	azbil社	▶こちら
	FE-RR24	反射板	azbil社	▶こちら
G	GKS シリーズ	光電センサ	竹中電子社	▶こちら
H	HP7 シリーズ	光電センサ	azbil社	▶こちら
	HP350-G シリーズ	光電センサ	azbil社	▶こちら
K	K-8	反射板	竹中電子社	▶こちら
	K-10/15	反射板	竹中電子社	▶こちら
	K-20	反射板	竹中電子社	▶こちら
	K-71	反射板	竹中電子社	▶こちら

頭文字	センサ品番・シリーズ名	センサ種類	センサメーカー名	対応ブラケット掲載先
L	LR-TB2000□	レーザーセンサ	KEYENCE社	▶こちら
	LR-TB5000□	レーザーセンサ	KEYENCE社	▶こちら
	LR-Z シリーズ	レーザーセンサ	KEYENCE社	▶こちら
	LV-H32	レーザーセンサ	KEYENCE社	▶こちら
	LV-H35/62/64/65/67	レーザーセンサ	KEYENCE社	▶こちら
	LV-H37/47	レーザーセンサ	KEYENCE社	▶こちら
	LV-NH32	レーザーセンサ	KEYENCE社	▶こちら
	LV-NH35/62	レーザーセンサ	KEYENCE社	▶こちら
	LV-NH37	レーザーセンサ	KEYENCE社	▶こちら
O	OP-51430(R-6グレー)	反射板	KEYENCE社	▶こちら
	OP-84219(R-2L)	反射板	KEYENCE社	▶こちら
	OP-87623	反射板	KEYENCE社	▶こちら
	OP-95388(R-2)	反射板	KEYENCE社	▶こちら
	OP-96436(R-3)	反射板	KEYENCE社	▶こちら
P	P250F	反射板	OPTEX-FA社	▶こちら
	PL10F	反射板	OPTEX-FA社	▶こちら
	PL20F	反射板	OPTEX-FA社	▶こちら
	PM-45/65 シリーズ	フォトマイクロセンサ	Panasonic社	▶こちら
	PQ シリーズ	光電センサ	KEYENCE社	▶こちら
	PR-G シリーズ	光電センサ	KEYENCE社	▶こちら
	PZ-G シリーズ	光電センサ	KEYENCE社	▶こちら
	PZ-V/M シリーズ	光電センサ	KEYENCE社	▶こちら
R	R-2(OP-95388)	反射板	KEYENCE社	▶こちら
	R-2L(OP-84219)	反射板	KEYENCE社	▶こちら
	R-3(OP-96436)	反射板	KEYENCE社	▶こちら
	R-5	反射板	KEYENCE社	▶こちら
	R-6	反射板	KEYENCE社	▶こちら
	R-6L	反射板	KEYENCE社	▶こちら
	R-6グレー(OP-51430)	反射板	KEYENCE社	▶こちら
	R-7	反射板	KEYENCE社	▶こちら
	R-8	反射板	KEYENCE社	▶こちら
	RF-200	反射板	Panasonic社	▶こちら
	RF-210	反射板	Panasonic社	▶こちら
	RF-220	反射板	Panasonic社	▶こちら
	RF-230	反射板	Panasonic社	▶こちら
U	UM シリーズ	光電センサ	竹中電子社	▶こちら
	UM2 シリーズ	光電センサ	竹中電子社	▶こちら
V	V-30	反射板	OPTEX-FA社	▶こちら
	V-42	反射板	OPTEX-FA社	▶こちら
	V-61	反射板	OPTEX-FA社	▶こちら
Z	Z3 シリーズ	光電センサ	OPTEX-FA社	▶こちら
	Z-L/M/eco シリーズ	光電センサ	OPTEX-FA社	▶こちら
	ZX0-LD50A□/100A□	レーザーセンサ	OMRON社	▶こちら
	ZX0-LD300A□/600A□	レーザーセンサ	OMRON社	▶こちら
	ZX1-LD50A□/100A□	レーザーセンサ	OMRON社	▶こちら
	ZX1-LD300A□/600A□	レーザーセンサ	OMRON社	▶こちら
	ZX2-LD50□/100□	レーザーセンサ	OMRON社	▶こちら

※ 光ファイバセンサ用は▶こちら、接近センサ用は▶こちらをご参照ください。

対応センサについて

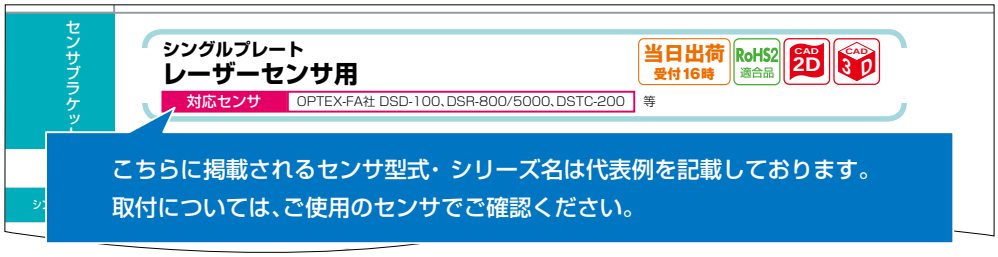

※ 本製品にはセンサ・反射板などは付属しておりません。
※ 上記以外のセンサについては寸法をご確認の上、お選びください。
なお、記載のセンサにつきましてもコネクターなどが干渉する場合がございますので寸法をご確認の上、お選びください。
※ 上記対応表は当社調べ(2018年4月現在)によるものです。

iwata

■シングルプレート CCD/LED用

CCDカメラ用	LED照明(リング型)用
▶詳しくはこちら	▶詳しくはこちら
	

■シングルプレート　レーザーセンサ用

対応センサ：OPTEX-FA社 DSD-100、DSR-800/5000、DSTC-200 等		
▶詳しくはこちら	▶詳しくはこちら	▶詳しくはこちら
		

■シングルプレート　レーザーセンサ用

対応センサ：OPTEX-FA社 DSD-100、DSR-800/5000、DSTC-200 等	対応センサ：OPTEX-FA社 DSTA-200 等			
▶詳しくはこちら	▶詳しくはこちら	▶詳しくはこちら	▶詳しくはこちら	▶詳しくはこちら
				

■シングルプレート　レーザーセンサ用

対応センサ：OPTEX-FA社 BGS-HL シリーズ 等				対応センサ：OPTEX-FA社 BGS-DL シリーズ、D シリーズ、DR-Q シリーズ 等
▶詳しくはこちら	▶詳しくはこちら	▶詳しくはこちら	▶詳しくはこちら	▶詳しくはこちら
				

■シングルプレート　レーザーセンサ用

対応センサ：OPTEX-FA社 BGS-DL シリーズ、D シリーズ、DR-Q シリーズ 等			対応センサ：KEYENCE社 LV-NH37、LV-H37/47 OMRON社 E3NC-LH01 等	
▶詳しくはこちら	▶詳しくはこちら	▶詳しくはこちら	▶詳しくはこちら	▶詳しくはこちら
				

■シングルプレート　レーザーセンサ用

対応センサ：KEYENCE社 LV-NH37、LV-H37/47 OMRON社 E3NC-LH01 等		対応センサ：OMRON社 E3NC-LH02 等		
▶詳しくはこちら	▶詳しくはこちら	▶詳しくはこちら	▶詳しくはこちら	▶詳しくはこちら
				

■シングルプレート　レーザーセンサ用

対応センサ：OMRON社 E3NC-LH02 等	対応センサ：OMRON社 E3NC-LH03 等			
▶詳しくはこちら	▶詳しくはこちら	▶詳しくはこちら	▶詳しくはこちら	▶詳しくはこちら
				

■シングルプレート　レーザーセンサ用

対応センサ：OMRON社 E3NC-SH100/250(H) 等

▶詳しくはこちら



■シングルプレート　レーザーセンサ用

対応センサ：OMRON社 ZX0-LD50A□/100A□、ZX1-LD50A□/100A□ 等

▶詳しくはこちら



■シングルプレート　レーザーセンサ用

対応センサ：OMRON社 ZX0-LD300A□/600A□、ZX1-LD300A□/600A□ 等

対応センサ：OMRON社 ZX2-LD50□/100□ 等

▶詳しくはこちら



■シングルプレート　レーザーセンサ用

対応センサ：OMRON社 ZX2-LD50□/100□ 等

対応センサ：OMRON社 ZP-LS025/050/100 等

▶詳しくはこちら



■シングルプレート　レーザーセンサ用

対応センサ：OMRON社 ZP-LS300/600 等

対応センサ：OMRON社 E3AS-HFシリーズ 等

▶詳しくはこちら



■シングルプレート　レーザーセンサ用

対応センサ：OMRON社 E3AS-HFシリーズ 等

対応センサ：KEYENCE社 LR-Z シリーズ、PR-G シリーズ、PZ-V/M シリーズ OMRON社 E3ZR-C シリーズ 等

▶詳しくはこちら



■シングルプレート　レーザーセンサ用

対応センサ：KEYENCE社 LR-Z シリーズ、PR-G シリーズ、PZ-V/M シリーズ OMRON社 E3ZR-C シリーズ 等		対応センサ：KEYENCE社 LR-TB5000□ 等		
▶詳しくはこちら	▶詳しくはこちら	▶詳しくはこちら	▶詳しくはこちら	▶詳しくはこちら
				

■シングルプレート　レーザーセンサ用

対応センサ：KEYENCE社 LR-TB5000□ 等	対応センサ：KEYENCE社 LR-TB2000□ 等			
▶詳しくはこちら	▶詳しくはこちら	▶詳しくはこちら	▶詳しくはこちら	▶詳しくはこちら
				

■シングルプレート　レーザーセンサ用

対応センサ：KEYENCE社 LV-NH35/62、LV-H35/62/64/65/67 等				対応センサ：KEYENCE社 LV-NH32、LV-H32 等
▶詳しくはこちら	▶詳しくはこちら	▶詳しくはこちら	▶詳しくはこちら	▶詳しくはこちら
				

■シングルプレート　レーザーセンサ用

対応センサ：KEYENCE社 LV-NH32、LV-H32 等			対応センサ：KEYENCE社 LR-X シリーズ	
▶詳しくはこちら	▶詳しくはこちら	▶詳しくはこちら	▶詳しくはこちら	▶詳しくはこちら
				

■シングルプレート　レーザーセンサ用

対応センサ：KEYENCE社 LR-X シリーズ		■シングルプレート　光電センサ用		
		対応センサ：KEYENCE社 PR-Mシリーズ 等		対応センサ：KEYENCE社 PR-Fシリーズ 等
▶詳しくはこちら	▶詳しくはこちら	▶詳しくはこちら	▶詳しくはこちら	▶詳しくはこちら
				

■シングルプレート　光電センサ用

対応センサ：KEYENCE社 PR-Fシリーズ 等	対応センサ：OMRON社 E3C-LDA シリーズ 等	対応センサ：azbil社 HP7 シリーズ KEYENCE社 PZ-G シリーズ OMRON社 E3Z シリーズ OPTEX-FA社 Z3 シリーズ Panasonic社 CX-400 シリーズ 竹中電子社 GKS シリーズ 等		
▶詳しくはこちら	▶詳しくはこちら	▶詳しくはこちら	▶詳しくはこちら	▶詳しくはこちら
				

■シングルプレート　光電センサ用

対応センサ：azbil社 HP7 シリーズ KEYENCE社 PZ-G シリーズ OMRON社 E3Z シリーズ OPTEX-FA社 Z3 シリーズ Panasonic社 CX-400 シリーズ 竹中電子社 GKS シリーズ 等

▶詳しくはこちら	▶詳しくはこちら	▶詳しくはこちら	▶詳しくはこちら	▶詳しくはこちら
				

■シングルプレート　光電センサ用

対応センサ：azbil社 HP7 シリーズ KEYENCE社 PZ-G シリーズ OMRON社 E3Z シリーズ OPTEX-FA社 Z3 シリーズ Panasonic社 CX-400 シリーズ 竹中電子社 GKS シリーズ 等

対応センサ：azbil社 HP7 シリーズ KEYENCE社 PZ-G シリーズ OMRON社 E3Z シリーズ OPTEX-FA社 Z3 シリーズ Panasonic社 CX-400 シリーズ 竹中電子社 GKS シリーズ 等

▶詳しくはこちら	▶詳しくはこちら	▶詳しくはこちら	▶詳しくはこちら	▶詳しくはこちら
				

■シングルプレート　光電センサ用

対応センサ：azbil社 HP7 シリーズ KEYENCE社 PZ-G シリーズ OMRON社 E3S-A シリーズ、E3Z シリーズ OPTEX-FA社 Z3 シリーズ Panasonic社 CX-400 シリーズ 竹中電子社 GKS シリーズ 等

■シングルプレート　光電センサ用　アルミフレーム用ブラケット

対応センサ：azbil社 HP7 シリーズ KEYENCE社 PZ-G シリーズ OMRON社 E3Z シリーズ OPTEX-FA社 Z3 シリーズ Panasonic社 CX-400 シリーズ 竹中電子社 GKS シリーズ 等

▶詳しくはこちら	▶詳しくはこちら	▶詳しくはこちら	▶詳しくはこちら	▶詳しくはこちら
				

■シングルプレート　光電センサ用　アルミフレーム用ブラケット

対応センサ：azbil社 HP7 シリーズ KEYENCE社 PZ-G シリーズ OMRON社 E3Z シリーズ OPTEX-FA社 Z3 シリーズ Panasonic社 CX-400 シリーズ 竹中電子社 GKS シリーズ 等

■シングルプレート　光電センサ用　取付共用ブラケット

対応センサ：azbil社 HP7 シリーズ KEYENCE社 PZ-G シリーズ OMRON社 E3Z シリーズ OPTEX-FA社 Z3 シリーズ Panasonic社 CX-400 シリーズ 竹中電子社 GKS シリーズ 等

▶詳しくはこちら	▶詳しくはこちら	▶詳しくはこちら	▶詳しくはこちら	▶詳しくはこちら
				

■シングルプレート　光電センサ用　取付共用ブラケット

対応センサ：azbil社 HP7 シリーズ KEYENCE社 PZ-G シリーズ OMRON社 E3Z シリーズ OPTEX-FA社 Z3 シリーズ Panasonic社 CX-400 シリーズ 竹中電子社 GKS シリーズ 等

■シングルプレート　光電センサ用　クランプタイプ

対応センサ：azbil社 HP7 シリーズ OMRON社 E3Z シリーズ OPTEX-FA社 Z3 シリーズ Panasonic社 CX-400 シリーズ 竹中電子社 GKS シリーズ 等

▶詳しくはこちら	▶詳しくはこちら	▶詳しくはこちら	▶詳しくはこちら	▶詳しくはこちら
				

■シングルプレート　光電センサ用

対応センサ：azbil社 HP7 シリーズ OMRON社 E3Z シリーズ OPTEX-FA社 Z3 シリーズ Panasonic社 CX-400 シリーズ 竹中電子社 GKS シリーズ 等

エアカプラアタッチ

対応センサ：azbil社 HP7 シリーズ OMRON社 E3Z シリーズ OPTEX-FA社 Z3 シリーズ Panasonic社 CX-400 シリーズ 竹中電子社 GKS シリーズ 等

対応センサ：azbil社 HP7 シリーズ KEYENCE社 PZ-G シリーズ OMRON社 E3Z シリーズ OPTEX-FA社 Z3 シリーズ Panasonic社 CX-400 シリーズ 竹中電子社 GKS シリーズ 等

▶詳しくはこちら	▶詳しくはこちら	▶詳しくはこちら	▶詳しくはこちら	▶詳しくはこちら
				

■ シングルプレート　光電センサ用

対応センサ：azbil社 HP7 シリーズ KEYENCE社 PZ-G シリーズ OMRON社 E3Z シリーズ OPTEX-FA社 Z3 シリーズ Panasonic社 CX-400 シリーズ 竹中電子社 GKS シリーズ 等

▶詳しくはこちら	▶詳しくはこちら	▶詳しくはこちら	▶詳しくはこちら	▶詳しくはこちら
				

■シングルプレート　光電センサ用

対応センサ：azbil社 HP7 シリーズ OMRON社 E3Z シリーズ OPTEX-FA社 Z3 シリーズ Panasonic社 CX-400 シリーズ 竹中電子社 GKS シリーズ 等

対応センサ：Panasonic社 EX-10 シリーズ 竹中電子社 UM シリーズ、UM2 シリーズ 等

対応センサ：Panasonic社 EX-20 シリーズ 等

▶詳しくはこちら	▶詳しくはこちら	▶詳しくはこちら	▶詳しくはこちら	▶詳しくはこちら
				

■ シングルプレート　光電センサ用

対応センサ：Panasonic社 EX-20 シリーズ 等

対応センサ：Panasonic社 EX-20 シリーズ 竹中電子社 UM シリーズ 等

▶詳しくはこちら	▶詳しくはこちら	▶詳しくはこちら	▶詳しくはこちら	▶詳しくはこちら
				

■シングルプレート　光電センサ用

対応センサ：Panasonic社 EX-20 シリーズ 竹中電子社 UM シリーズ 等

対応センサ：Panasonic社 EX-30 シリーズ 等

▶詳しくはこちら	▶詳しくはこちら	▶詳しくはこちら	▶詳しくはこちら	▶詳しくはこちら
				

■シングルプレート　光電センサ用

対応センサ：OMRON社 E3T シリーズ Panasonic社 EX-10 シリーズ 竹中電子社 UM シリーズ、UM2 シリーズ 等

▶詳しくはこちら	▶詳しくはこちら	▶詳しくはこちら	▶詳しくはこちら	▶詳しくはこちら
				

■シングルプレート　光電センサ用

対応センサ：OMRON社 E3T シリーズ 等

対応センサ：KEYENCE社 PQ シリーズ OMRON社 EE-SPW シリーズ 等

▶詳しくはこちら	▶詳しくはこちら	▶詳しくはこちら	▶詳しくはこちら	▶詳しくはこちら
				

■シングルプレート　反射板用

ワイドタイプ	ナロータイプ	板ナット	対応反射板：Panasonic社 RF-200 等	
▶詳しくはこちら	▶詳しくはこちら	▶詳しくはこちら	▶詳しくはこちら	▶詳しくはこちら
				

■シングルプレート　反射板用

対応反射板：Panasonic社 RF-200 等	対応反射板：azbil社 FE-RR23/27 KEYENCE社 R-5 OMRON社 E39-R3 Panasonic社 RF-210 等			
▶詳しくはこちら	▶詳しくはこちら	▶詳しくはこちら	▶詳しくはこちら	▶詳しくはこちら
				

■シングルプレート　反射板用

対応反射板：azbil社 FE-RR23/27 KEYENCE社 R-5 OMRON社 E39-R3 Panasonic社 RF-210 等	対応反射板：azbil社 FE-RR18/26 KEYENCE社 R-3 OMRON社 E39-R9 OPTEX-FA社 V-42 Panasonic社 RF-220 等			
▶詳しくはこちら	▶詳しくはこちら	▶詳しくはこちら	▶詳しくはこちら	▶詳しくはこちら
				

■シングルプレート　反射板用

対応反射板：azbil社 FE-RR17 KEYENCE社 R-2 OMRON社 E39-R10 Panasonic社 RF-230 等				対応反射板：azbil社 FE-RR21 OMRON社 E39-R1□/R6 竹中電子社 K-10/15 等
▶詳しくはこちら	▶詳しくはこちら	▶詳しくはこちら	▶詳しくはこちら	▶詳しくはこちら
				

■シングルプレート　反射板用

対応反射板：azbil社 FE-RR21 OMRON社 E39-R1□/R6 竹中電子社 -10/15 等			対応反射板：OMRON社 E39-R4 等	
▶詳しくはこちら	▶詳しくはこちら	▶詳しくはこちら	▶詳しくはこちら	▶詳しくはこちら
				

■シングルプレート　反射板用

対応反射板：OMRON社 E39-R4 等		対応反射板：KEYENCE社 R-6/8 OMRON社 E39-R12/14 等	対応反射板：KEYENCE社 R-7 OMRON社 E39-R13 等	対応反射板：KEYENCE社 OP-87623 OPTEX-FA社 P250F, V-61 竹中電子社 K-8 等
▶詳しくはこちら	▶詳しくはこちら	▶詳しくはこちら	▶詳しくはこちら	▶詳しくはこちら
				

■シングルプレート　反射板用

対応反射板：KEYENCE社 OP-87623 OPTEX-FA社 P250F、V-61 竹中電子社 K-8 等	対応反射板：azbil社 FE-RR24 OPTEX-FA社 V-30 竹中電子社 K-71 等		対応反射板：OPTEX-FA社 PL20F 等	
▶詳しくはこちら	▶詳しくはこちら	▶詳しくはこちら	▶詳しくはこちら	▶詳しくはこちら
				

■シングルプレート　反射板用

対応反射板：OPTEX-FA社 PL10F 等		対応反射板：OMRON社 E39-RP1 竹中電子社 K-20 等		対応反射板：OMRON社 E39-R21 等
▶詳しくはこちら	▶詳しくはこちら	▶詳しくはこちら	▶詳しくはこちら	▶詳しくはこちら
				

■シングルプレート　反射板用

対応反射板：OMRON社 E39-R21 等	対応反射板：OMRON社 E39-R22 等		■シングルプレート　フォトマイクロセンサ用	
			対応センサ：OMRON社 EE-SX47/67/97 シリーズ Panasonic社 PM-45/65 シリーズ 等	
▶詳しくはこちら	▶詳しくはこちら	▶詳しくはこちら	▶詳しくはこちら	▶詳しくはこちら
				

■シングルプレート　フォトマイクロセンサ用

対応センサ：OMRON社 EE-SX47/67/97 シリーズ Panasonic社 PM-45/65 シリーズ 等

▶詳しくはこちら	▶詳しくはこちら	▶詳しくはこちら	▶詳しくはこちら	▶詳しくはこちら
				

■シングルプレート 光ファイバセンサ(円柱型)用

■シングルプレート　光ファイバセンサ(ネジ型)用

M3 M4 M6

M3	M4 M6	M3 M4 M6	
▶詳しくはこちら	▶詳しくはこちら	▶詳しくはこちら	▶詳しくはこちら	▶詳しくはこちら
				

■シングルプレート 光ファイバセンサ(ネジ型)用

■シングルプレート　光ファイバセンサ(円柱型)用

M3 M4 M6

φ3

▶詳しくはこちら	▶詳しくはこちら	▶詳しくはこちら	▶詳しくはこちら	▶詳しくはこちら
				

■シングルプレート　光ファイバセンサ(円柱型)用		■シングルプレート 光ファイバセンサ用	■シングルプレート　近接センサ(ネジ型)用	
φ3		M3 M4 M6	M5 M8 M12 M18 M30	
▶詳しくはこちら	▶詳しくはこちら	▶詳しくはこちら	▶詳しくはこちら	▶詳しくはこちら
				

■シングルプレート　近接センサ(ネジ型)用				
M5 M8 M12 M18 M30				
▶詳しくはこちら	▶詳しくはこちら	▶詳しくはこちら	▶詳しくはこちら	▶詳しくはこちら
				

■シングルプレート　近接センサ(ネジ型)用				
M5 M8 M12 M18 M30	M8 M12 M18 M30		M12 M18 M30	
▶詳しくはこちら	▶詳しくはこちら	▶詳しくはこちら	▶詳しくはこちら	▶詳しくはこちら
				

■シングルプレート　近接センサ(ネジ型)用	■シングルプレート 近接センサ用クイックマウント	■シングルプレート　近接センサ(円柱型)用	
M12 M18 M30	M8 M12 M18 M30	φ3 φ5.4 φ8	
▶詳しくはこちら	▶詳しくはこちら	▶詳しくはこちら	▶詳しくはこちら	▶詳しくはこちら
				

■シングルプレート　近接センサ(円柱型)用				■コンビネーション
φ3 φ5.4 φ8				ストレートタイプ
▶詳しくはこちら	▶詳しくはこちら	▶詳しくはこちら	▶詳しくはこちら	▶詳しくはこちら
				

■コンビネーション				
ストレートタイプ				
▶詳しくはこちら	▶詳しくはこちら	▶詳しくはこちら	▶詳しくはこちら	▶詳しくはこちら
				

■コンビネーション

Lタイプ

▶詳しくはこちら	▶詳しくはこちら	▶詳しくはこちら	▶詳しくはこちら	▶詳しくはこちら
				

■コンビネーション

Lタイプ			Zタイプ	アングル
▶詳しくはこちら	▶詳しくはこちら	▶詳しくはこちら	▶詳しくはこちら	▶詳しくはこちら
				

■コンビネーション

アングル	セットカラー用ブラケット			
▶詳しくはこちら	▶詳しくはこちら	▶詳しくはこちら	▶詳しくはこちら	▶詳しくはこちら
				

■コンビネーション

センサレール			板ナット	■センサスタンド ステンレスシリーズ
				対応センサ：azbil社 HP7 シリーズ OMRON社 E3Z シリーズ OPTEX-FA社 Z3 シリーズ Panasonic社 CX-400 シリーズ 竹中電子社 GKS シリーズ 等
▶詳しくはこちら	▶詳しくはこちら	▶詳しくはこちら	▶詳しくはこちら	▶詳しくはこちら
セミオーダー 	セミオーダー 	セミオーダー 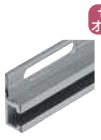		

■センサスタンド　ステンレスシリーズ

対応センサ：azbil社 HP7 シリーズ OMRON社 E3Z シリーズ OPTEX-FA社 Z3 シリーズ Panasonic社 CX-400 シリーズ 竹中電子社 GKS シリーズ 等

▶詳しくはこちら	▶詳しくはこちら	▶詳しくはこちら
		

■センサスタンド　アルミシリーズ

対応センサ：azbil社 HP7 シリーズ KEYENCE社 PZ-G シリーズ OMRON社 E3Z シリーズ OPTEX-FA社 Z3 シリーズ Panasonic社 CX-400 シリーズ 竹中電子社 GKS シリーズ 等

▶詳しくはこちら	▶詳しくはこちら
	

■センサスタンド アルミシリーズ

対応センサ：azbil社 HP7 シリーズ KEYENCE社 PZ-G シリーズ OMRON社 E3Z シリーズ OPTEX-FA社 Z3 シリーズ Panasonic社 CX-400 シリーズ 竹中電子社 GKS シリーズ 等

▶詳しくはこちら



■センサスタンド　樹脂シリーズ

対応センサ：azbil社 HP7 シリーズ KEYENCE社 PZ-G シリーズ OMRON社 E3Z シリーズ OPTEX-FA社 Z3 シリーズ Panasonic社 CX-400 シリーズ 竹中電子社 GKS シリーズ 等

▶詳しくはこちら	▶詳しくはこちら	▶詳しくはこちら	▶詳しくはこちら
			

■フレキシブル

シャフト

▶詳しくはこちら	▶詳しくはこちら	▶詳しくはこちら	▶詳しくはこちら	▶詳しくはこちら
			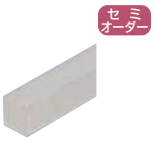	

■フレキシブル

シャフト			フランジ付シャフト	
▶詳しくはこちら	▶詳しくはこちら	▶詳しくはこちら	▶詳しくはこちら	▶詳しくはこちら
				

■フレキシブル

フランジ付シャフト	取付ベース付パイプシャフト		ステンレス／取付ベース	
▶詳しくはこちら	▶詳しくはこちら	▶詳しくはこちら	▶詳しくはこちら	▶詳しくはこちら
				

■フレキシブル

ステンレス／取付ベース

▶詳しくはこちら	▶詳しくはこちら	▶詳しくはこちら	▶詳しくはこちら	▶詳しくはこちら
				

■フレキシブル

ステンレス／取付ベース			ステンレス／XY固定ジョイント	
▶詳しくはこちら	▶詳しくはこちら	▶詳しくはこちら	▶詳しくはこちら	▶詳しくはこちら
				

■フレキシブル

XYフリージョイント	ステンレス／センサアタッチ	アルミ／取付ベース		
▶詳しくはこちら	▶詳しくはこちら	▶詳しくはこちら	▶詳しくはこちら	▶詳しくはこちら
				

■フレキシブル

アルミ／取付ベース

▶詳しくはこちら	▶詳しくはこちら	▶詳しくはこちら	▶詳しくはこちら	▶詳しくはこちら
				

■フレキシブル

アルミ／取付ベース		アルミ／XYジョイント		
▶詳しくはこちら	▶詳しくはこちら	▶詳しくはこちら	▶詳しくはこちら	▶詳しくはこちら
	 ※ステンレス			

■フレキシブル

アルミ／XYジョイント				アルミ／位置再現ブラケット
▶詳しくはこちら	▶詳しくはこちら	▶詳しくはこちら	▶詳しくはこちら	▶詳しくはこちら
				

■フレキシブル

アルミ／センサアタッチ

▶詳しくはこちら	▶詳しくはこちら	▶詳しくはこちら	▶詳しくはこちら	▶詳しくはこちら
				

■フレキシブル

アルミ／センサアタッチ		サイドブラケット		樹脂／取付ベース
▶詳しくはこちら	▶詳しくはこちら	▶詳しくはこちら	▶詳しくはこちら	▶詳しくはこちら
				

■フレキシブル

樹脂／取付ベース				樹脂／XYジョイント
▶詳しくはこちら	▶詳しくはこちら	▶詳しくはこちら	▶詳しくはこちら	▶詳しくはこちら
				

■フレキシブル

樹脂／XYジョイント				樹脂／センサアタッチ
▶詳しくはこちら	▶詳しくはこちら	▶詳しくはこちら	▶詳しくはこちら	▶詳しくはこちら
				

■技術資料

▶詳しくはこちら				
				

ラインアップ紹介

シングルプレート

レーザーセンサ用ブラケット

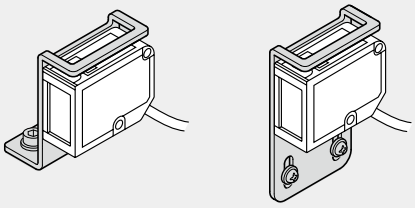

光電センサ用ブラケット

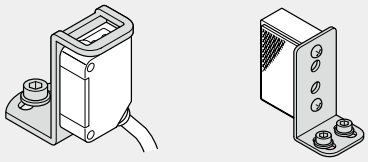

※センサによってはコネクターやボリューム調整部など干渉する場合がありますので、寸法をご確認の上ご使用下さい。

光ファイバ・近接センサ用ブラケット

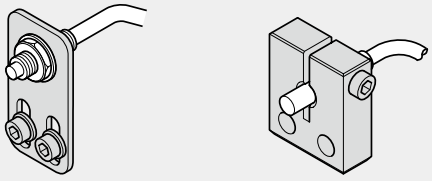

光ファイバセンサ　　近接センサ

フォトマイクロセンサ用ブラケット

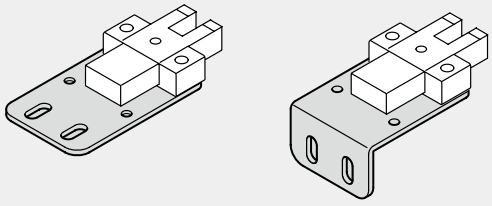

センサスタンド



光電センサ用の取り付けスタンドです。
使用環境に応じてステンレス、アルミ、樹脂の3シリーズをご用意。

センサの品番から簡単選定

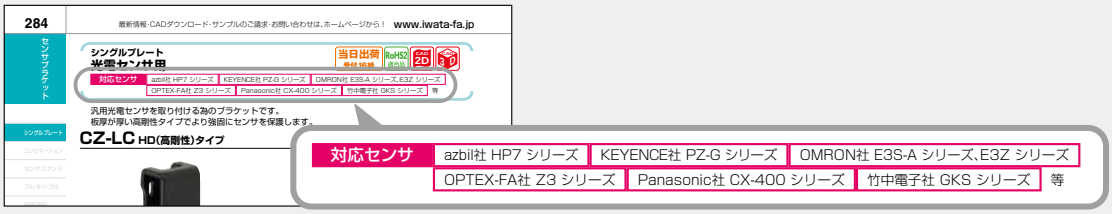

コンビネーション

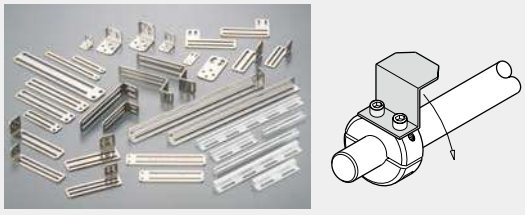

センサをスライドさせるレールやセットカラーと組み合わせてお使いいただけるドグブラケットなどをご用意。

フレキシブル



シャフトとジョイントを組み合わせセンサを自由な位置にレイアウト。高さも角度も自由自在です。

iwata

アプリケーション紹介

シングルプレート

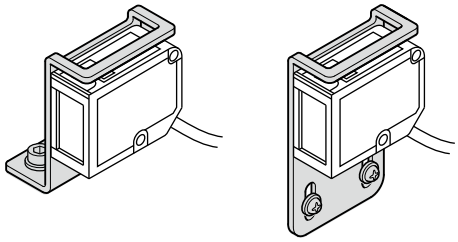

レーザーセンサ用

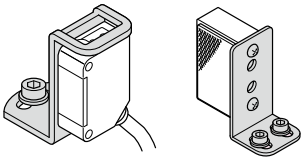

光電センサ・反射板用

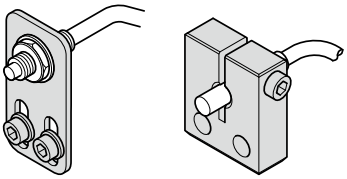

光ファイバ・近接センサ用

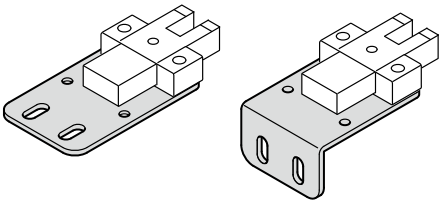

フォトマイクロセンサ用

シングルプレート

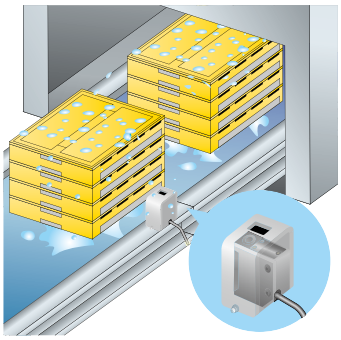

センサの保護（センサボックス）



エアブロー用カプラの取り付け（エアカプラアタッチ）

フレキシブル

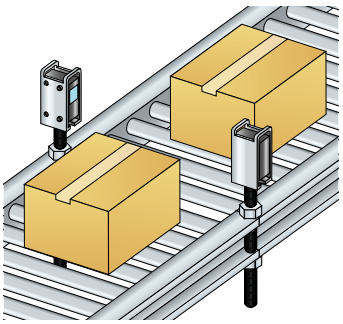

ワーク検出用センサの取り付け（ネジシャフト付ブラケット）

シングルプレート
CCDカメラ用

当日出荷 受付16時 RoHS 10物質 CAD 2D CAD 3D

対応CCDカメラ 取付ピッチ M4-18～21P

画像センサなどのCCDカメラに合わせた取付ブラケットです。
フレキシブルタイプとの組み合わせでカメラを自由な位置に取り付けできます。



取付例



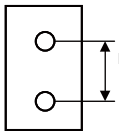

カメラ取付台

単位 ：mm

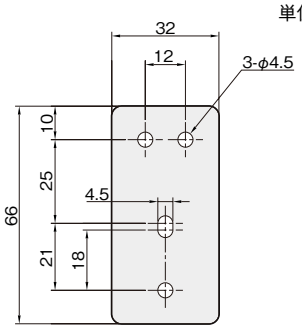

※カメラに付属の取付台が必要となります。
※コネクターなどの干渉がないかご確認の上お選びください。

板厚：t 2.5

材質	付属品
ステンレス SUS304	カメラ取付用ビス：セムスビス（SUSXM7）M4×8…2本

対応取付ピッチ	重量（g）	SUS304 品番
M4-18～21P	20	**FSCCD-1S**

シングルプレート
LED照明（リング型）用

当日出荷 受付16時 RoHS 10物質 CAD 2D CAD 3D

対応LED照明 取付ピッチ P.C.D.20～70

LED照明に合わせた取付ブラケットです。
フレキシブルタイプとの組み合わせでLED照明を自由な位置に取り付けできます。



取付例



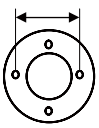

P.C.D.20～70mmに対応

LED照明（リング型）

単位 ：mm

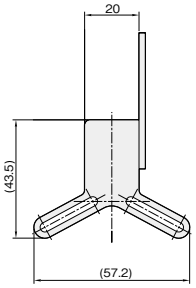

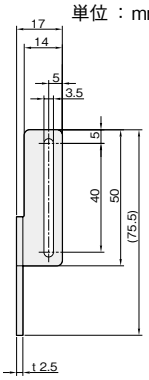

板厚：t 2.5

材質	付属品
ステンレス SUS304	LED照明取付用ビス：セムスビス（SUSXM7）M3×6…2本

対応取付ピッチ	重量（g）	SUS304 品番
P.C.D.20～70mm	29	**FSLEDR-1S**

シングルプレート
レーザーセンサ用

当日出荷 受付16時　RoHS 10物質　CAD 2D　CAD 3D

対応センサ　OPTEX-FA社 DSD-100、DSR-800/5000、DSTC-200 等

基本形状の「ストレート」「L」「Z」タイプは、高価なレーザーセンサを保護するガード付仕様です。
さらにあらゆる方向の衝突からセンサを保護するフルガードタイプもラインアップ。

ストレートタイプ



単位：mm

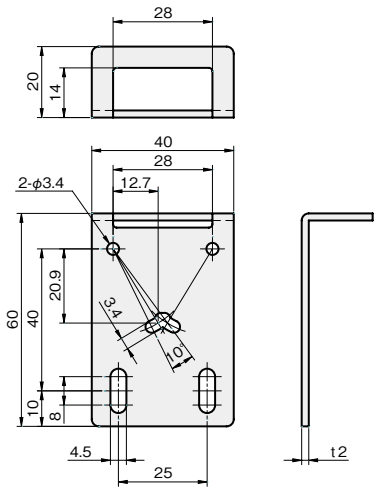

板厚：t 2.0

材質	付属品
ステンレス SUS304	センサ取付用ビス： セムスビス(SUSXM7)M3×20…2本 板ナット(SUS304)…1個

SUS304 品番	重量(g)
FSLNS035-S	42

Lタイプ

単位：mm



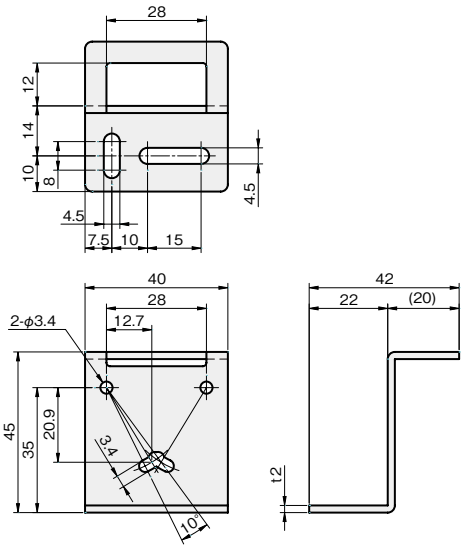

板厚：t 2.0

材質	付属品
ステンレス SUS304	センサ取付用ビス： セムスビス(SUSXM7)M3×20…2本 板ナット(SUS304)…1個

SUS304 品番	重量(g)
FSLNL030-S	45

Zタイプ

単位：mm



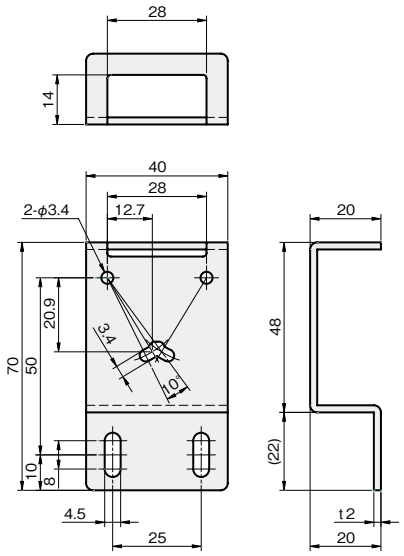

板厚：t 2.0

材質	付属品
ステンレス SUS304	センサ取付用ビス： セムスビス（SUSXM7）M3×20…2本 板ナット（SUS304）…1個

SUS304	重量（g）
品番	
FSLNZ045-S	57

フルガードタイプ

単位：mm



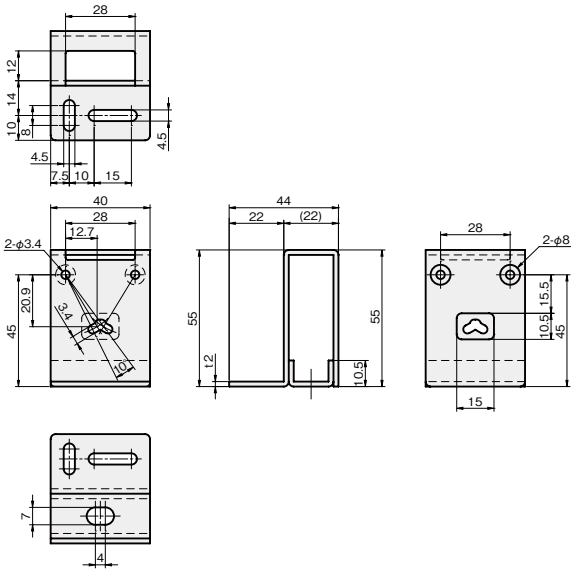

板厚：t 2.0

材質	付属品
ステンレス SUS304	センサ取付用ビス： セムスビス（SUSXM7）M3×20…2本 板ナット（SUS304）…1個

SUS304	重量（g）
品番	
FSLNF040-S	96

シングルプレート
レーザーセンサ用

当日出荷 受付16時　RoHS 10物質　CAD 2D　CAD 3D

対応センサ　OPTEX-FA社 DSTA-200 等

基本形状の「ストレート」「L」「Z」タイプは、高価なレーザーセンサを保護するガード付仕様です。
さらにあらゆる方向の衝突からセンサを保護するフルガードタイプもラインアップ。

ストレートタイプ

単位：mm



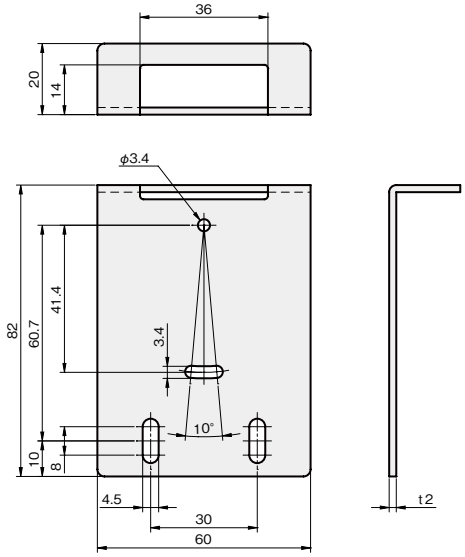

板厚：t 2.0

材質	付属品
ステンレス SUS304	センサ取付用ビス： セムスビス(SUSXM7)M3×20…2本 板ナット(SUS304)…1個

SUS304 品番	重量(g)
FSLQS040-S	85

Lタイプ

単位：mm



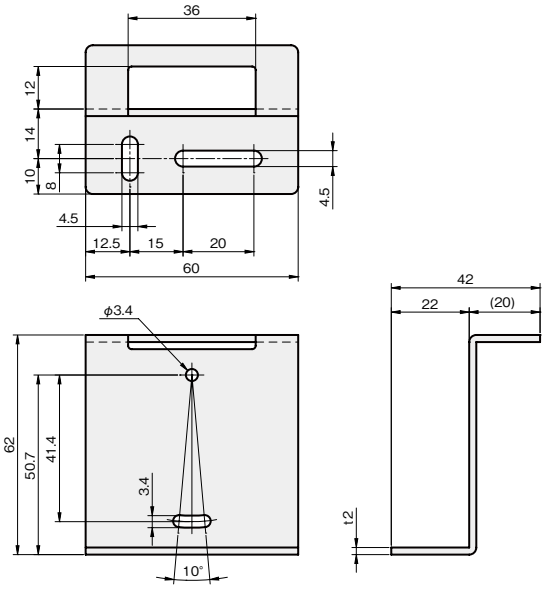

板厚：t 2.0

材質	付属品
ステンレス SUS304	センサ取付用ビス： セムスビス(SUSXM7)M3×20…2本 板ナット(SUS304)…1個

SUS304 品番	重量(g)
FSLQL030-S	84

Zタイプ

単位：mm



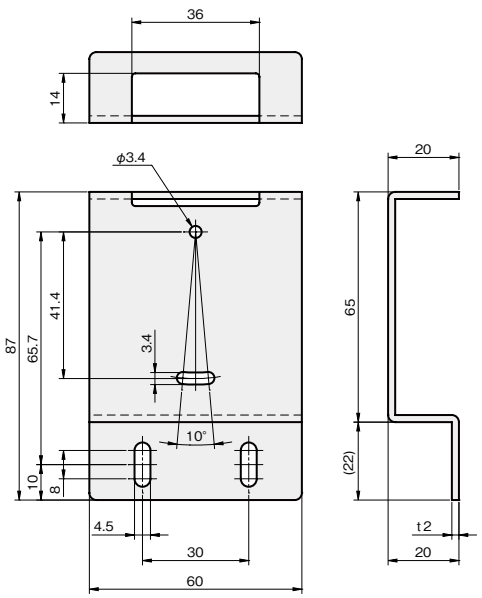

板厚：t 2.0

材質	付属品
ステンレス SUS304	センサ取付用ビス： セムスビス（SUSXM7）M3×20…2本 板ナット（SUS304）…1個

SUS304	重量（g）
品番	
FSLQZ045-S	102

フルガードタイプ

単位：mm



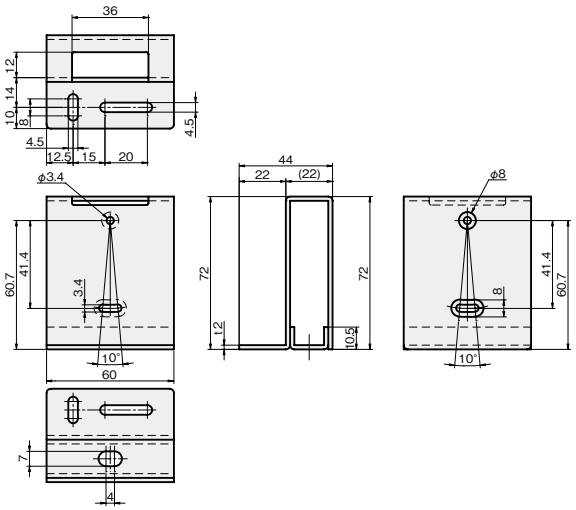

板厚：t 2.0

材質	付属品
ステンレス SUS304	センサ取付用ビス： セムスビス（SUSXM7）M3×20…2本 板ナット（SUS304）…1個

SUS304	重量（g）
品番	
FSLQF040-S	181

iwata

シングルプレート
レーザーセンサ用

当日出荷 受付16時　RoHS 10物質　CAD 2D　CAD 3D

対応センサ　OPTEX-FA社 BGS-HL シリーズ　等

基本形状の「ストレート」「L」「Z」タイプは、高価なレーザーセンサを保護するガード付仕様です。
さらにあらゆる方向の衝突からセンサを保護するフルガードタイプもラインアップ。

ストレートタイプ

単位：mm



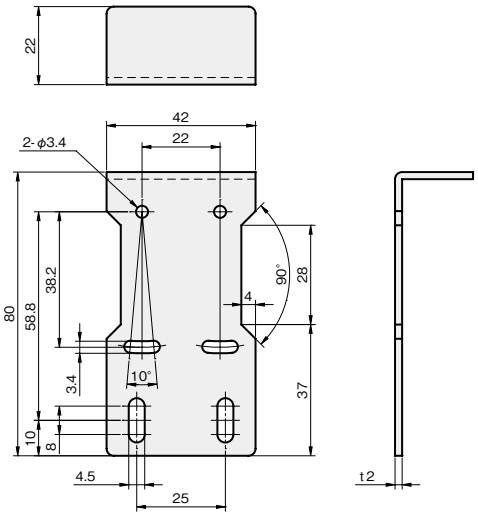

板厚：t 2.0

材質	付属品
ステンレス SUS304	センサ取付用ビス：セムスビス(SUSXM7)M3×12…2本

SUS304 品番	重量(g)
FSLRS030-S	57

Lタイプ

単位：mm



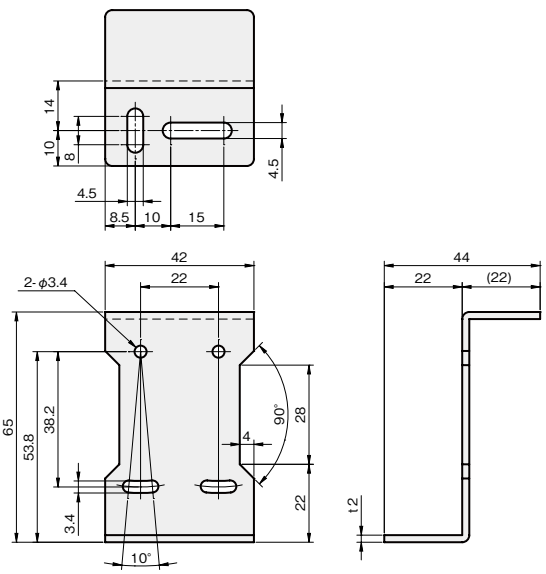

板厚：t 2.0

材質	付属品
ステンレス SUS304	センサ取付用ビス：セムスビス(SUSXM7)M3×12…2本

SUS304 品番	重量(g)
FSLRL025-S	60

iwata

Zタイプ

単位：mm



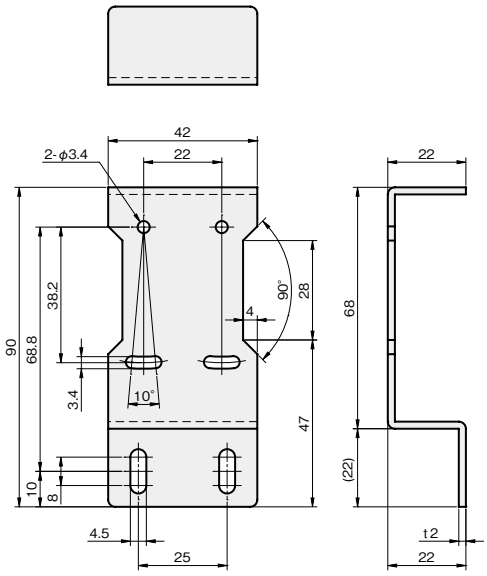

板厚：t 2.0

材質	付属品
ステンレス SUS304	センサ取付用ビス： セムスビス（SUSXM7）M3×12…2本

SUS304 品番	重量（g）
FSLRZ040-S	43

フルガードタイプ

単位：mm



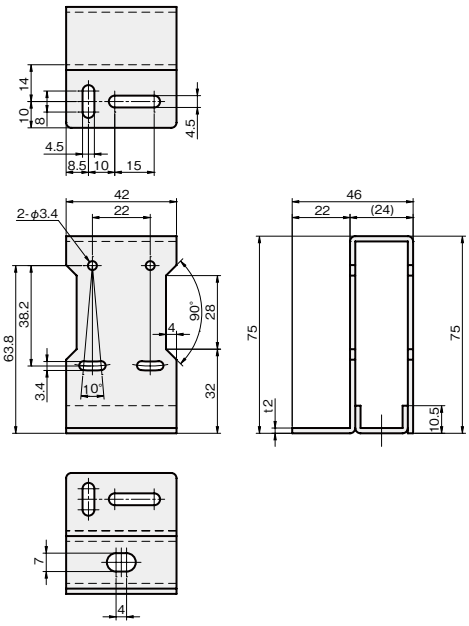

板厚：t 2.0

材質	付属品
ステンレス SUS304	センサ取付用ビス： セムスビス（SUSXM7）M3×12…2本

SUS304 品番	重量（g）
FSLRF035-S	128

シングルプレート
レーザーセンサ用

当日出荷 受付16時　RoHS 10物質　CAD 2D　CAD 3D

対応センサ　OPTEX-FA社 BGS-DL シリーズ、D シリーズ、DR-Q シリーズ　等

基本形状の「ストレート」「L」「Z」タイプは、高価なレーザーセンサを保護するガード付仕様です。
さらにあらゆる方向の衝突からセンサを保護するフルガードタイプもラインアップ。

ストレートタイプ

単位：mm



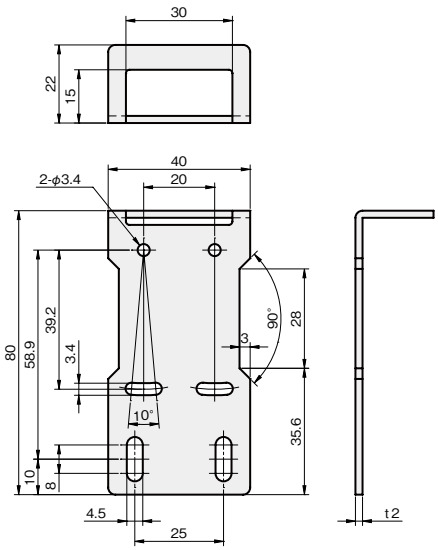

板厚：t 2.0

材質	付属品
ステンレス SUS304	センサ取付用ビス： セムスビス(SUSXM7)M3×22…2本 板ナット(SUS304)…1個

SUS304 品番	重量(g)
FSLSS050-S	53

Lタイプ

単位：mm



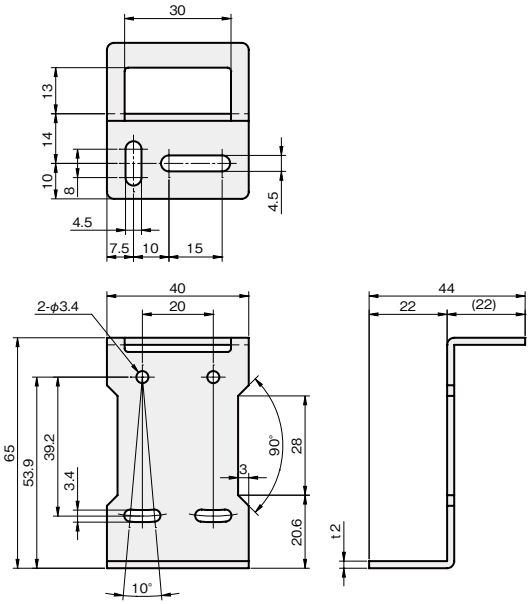

板厚：t 2.0

材質	付属品
ステンレス SUS304	センサ取付用ビス： セムスビス(SUSXM7)M3×22…2本 板ナット(SUS304)…1個

SUS304 品番	重量(g)
FSLSL045-S	55

Zタイプ

単位：mm



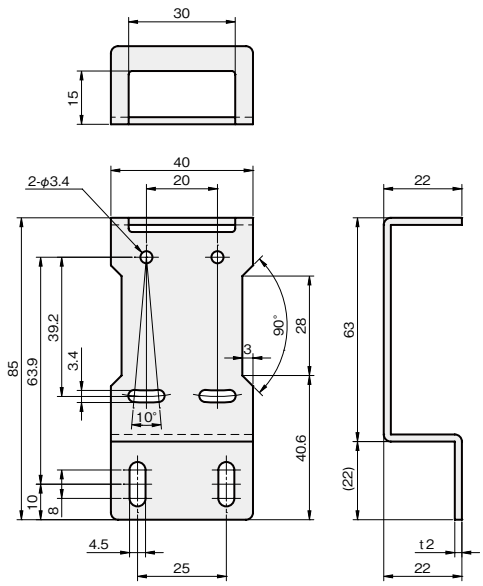

板厚：t 2.0

材質	付属品
ステンレス SUS304	センサ取付用ビス： セムスビス（SUSXM7）M3×22…2本 板ナット（SUS304）…1個

SUS304 品番	重量（g）
FSLSZ055-S	66

フルガードタイプ

単位：mm



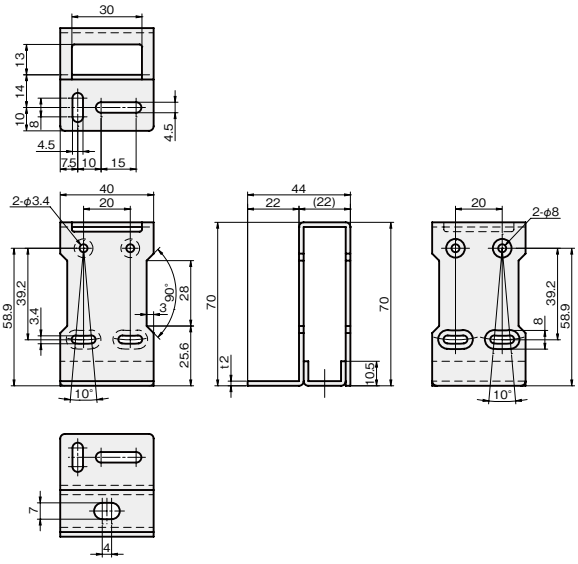

板厚：t 2.0

材質	付属品
ステンレス SUS304	センサ取付用ビス： セムスビス（SUSXM7）M3×22…2本 板ナット（SUS304）…1個

SUS304 品番	重量（g）
FSLSF050-S	109

シングルプレート
レーザーセンサ用

当日出荷 受付16時　RoHS 10物質　CAD 2D　CAD 3D

対応センサ　KEYENCE社 LV-NH37、LV-H37/47　OMRON社 E3NC-LH01　等

基本形状の「ストレート」「L」「Z」タイプは、高価なレーザーセンサを保護するガード付仕様です。
さらにあらゆる方向の衝突からセンサを保護するフルガードタイプもラインアップ。

ストレートタイプ

単位：mm



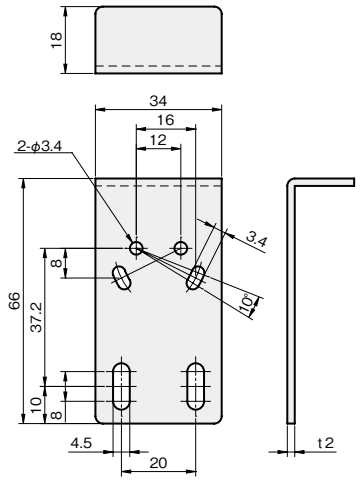

板厚：t 2.0

材質	付属品
ステンレス SUS304	センサ取付用ビス： セムスビス(SUSXM7)M3×18…2本 板ナット(SUS304)…1個

SUS304 品番	重量(g)
FSLAS045-S	43

Lタイプ

単位：mm



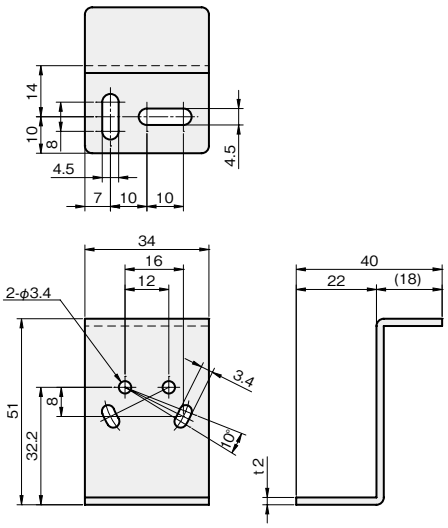

板厚：t 2.0

材質	付属品
ステンレス SUS304	センサ取付用ビス： セムスビス(SUSXM7)M3×18…2本 板ナット(SUS304)…1個

SUS304 品番	重量(g)
FSLAL040-S	46

Zタイプ

単位：mm



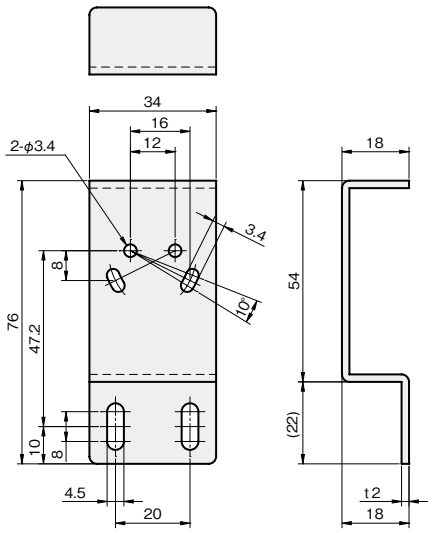

板厚：t 2.0

材質	付属品
ステンレス SUS304	センサ取付用ビス： セムスビス（SUSXM7）M3×18…2本 板ナット（SUS304）…1個

SUS304	重量（g）
品番	
FSLAZ055-S	55

フルガードタイプ

単位：mm



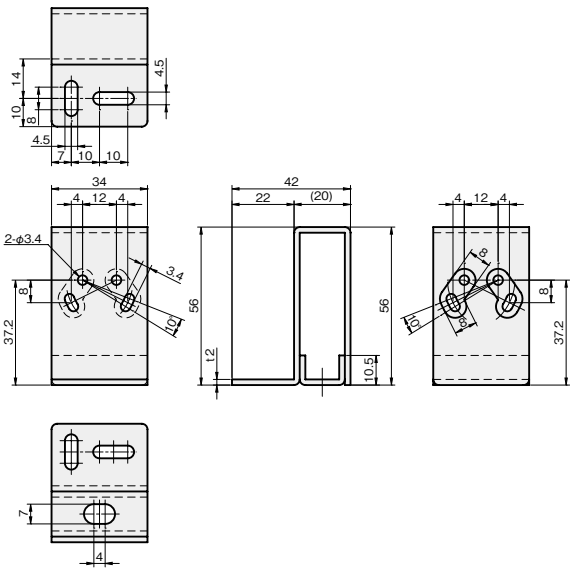

板厚：t 2.0

材質	付属品
ステンレス SUS304	センサ取付用ビス： セムスビス（SUSXM7）M3×18…2本 板ナット（SUS304）…1個

SUS304	重量（g）
品番	
FSLAF045-S	85

iwata

シングルプレート
レーザーセンサ用

当日出荷 受付16時　RoHS 10物質　CAD 2D　CAD 3D

対応センサ　OMRON社 E3NC-LH02 等

基本形状の「ストレート」「L」「Z」タイプは、高価なレーザーセンサを保護するガード付仕様です。
さらにあらゆる方向の衝突からセンサを保護するフルガードタイプもラインアップ。

ストレートタイプ

単位：mm



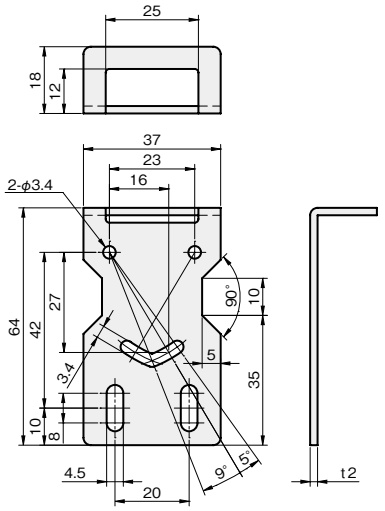

板厚：t 2.0

材質	付属品
ステンレス SUS304	センサ取付用ビス： セムスビス(SUSXM7)M3×18…2本 板ナット(SUS304)…1個

SUS304	重量(g)
品番	
FSLBS035-S	39

Lタイプ

単位：mm



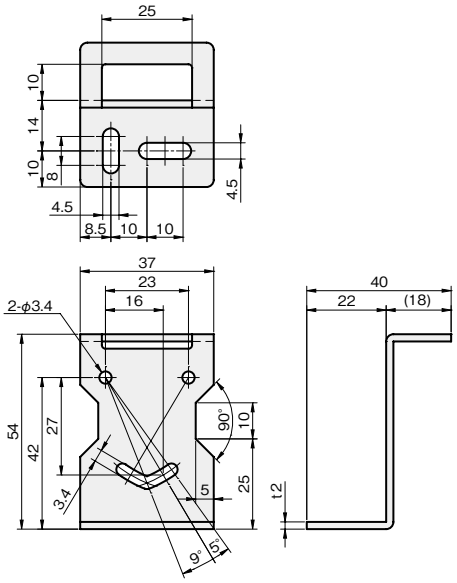

板厚：t 2.0

材質	付属品
ステンレス SUS304	センサ取付用ビス： セムスビス(SUSXM7)M3×18…2本 板ナット(SUS304)…1個

SUS304	重量(g)
品番	
FSLBL035-S	45

Zタイプ

単位：mm



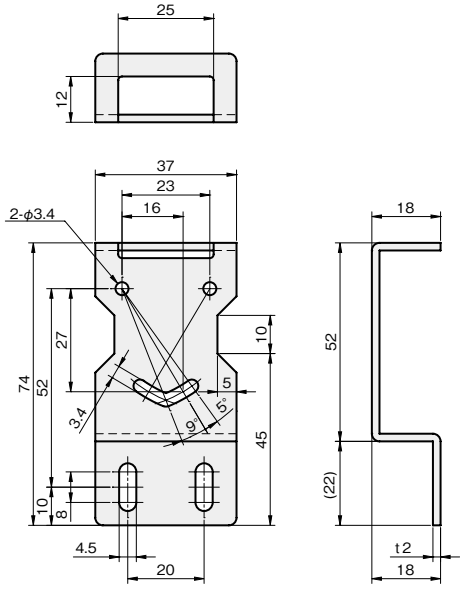

板厚：t 2.0

材質	付属品
ステンレス SUS304	センサ取付用ビス： セムスビス（SUSXM7）M3×18…2本 板ナット（SUS304）…1個

SUS304	重量（g）
品番	
FSLBZ045-S	52

フルガードタイプ

単位：mm



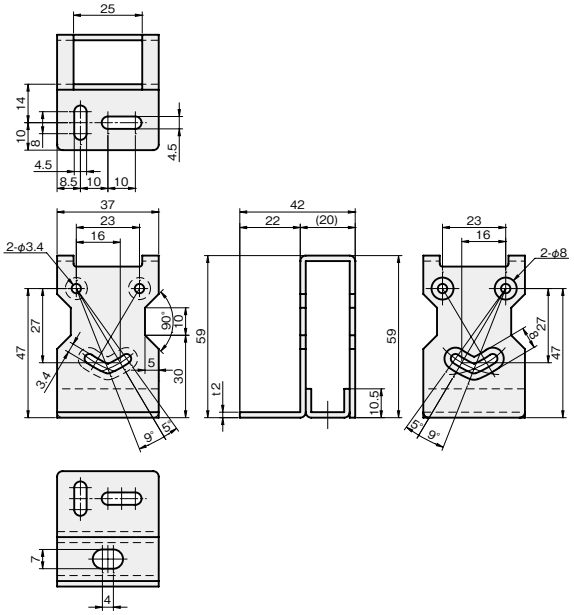

板厚：t 2.0

材質	付属品
ステンレス SUS304	センサ取付用ビス： セムスビス（SUSXM7）M3×18…2本 板ナット（SUS304）…1個

SUS304	重量（g）
品番	
FSLBF040-S	85

iwata

シングルプレート
レーザーセンサ用

当日出荷 受付16時　RoHS 10物質　CAD 2D　CAD 3D

対応センサ　OMRON社 E3NC-LH03 等

基本形状の「ストレート」「L」「Z」タイプは、高価なレーザーセンサを保護するガード付仕様です。
さらにあらゆる方向の衝突からセンサを保護するフルガードタイプもラインアップ。

ストレートタイプ

単位：mm



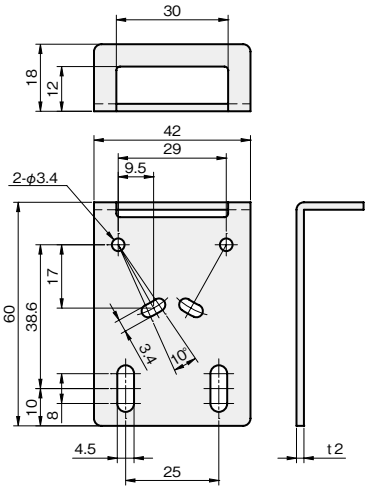

板厚：t 2.0

材質	付属品
ステンレス SUS304	センサ取付用ビス： セムスビス(SUSXM7)M3×18…2本 板ナット(SUS304)…1個

SUS304 品番	重量(g)
FSLCS035-S	43

Lタイプ

単位：mm



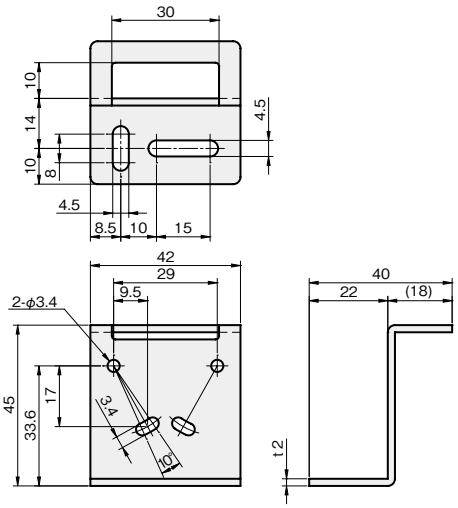

板厚：t 2.0

材質	付属品
ステンレス SUS304	センサ取付用ビス： セムスビス(SUSXM7)M3×18…2本 板ナット(SUS304)…1個

SUS304 品番	重量(g)
FSLCL030-S	47

Zタイプ

単位：mm



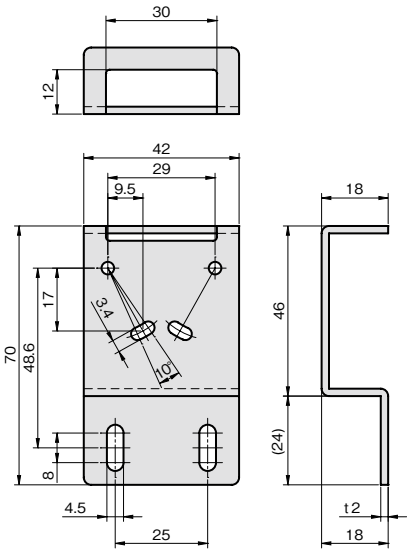

板厚：t 2.0

材質	付属品
ステンレス SUS304	センサ取付用ビス： セムスビス（SUSXM7）M3×18…2本 板ナット（SUS304）…1個

SUS304	重量（g）
品番	
FSLCZ045-S	58

フルガードタイプ

単位：mm



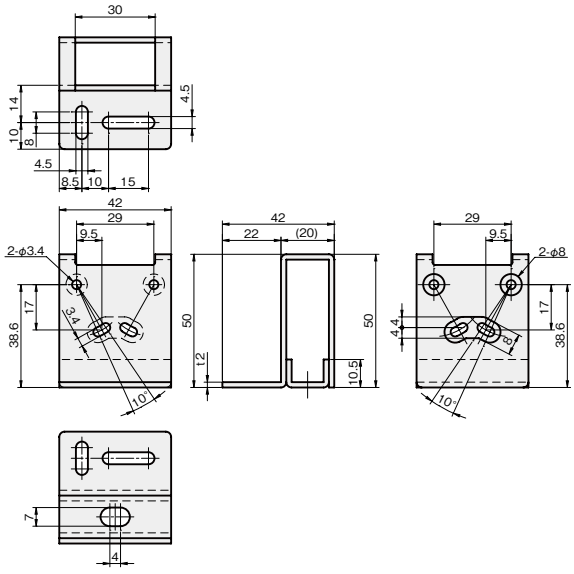

板厚：t 2.0

材質	付属品
ステンレス SUS304	センサ取付用ビス： セムスビス（SUSXM7）M3×18…2本 板ナット（SUS304）…1個

SUS304	重量（g）
品番	
FSLCF035-S	89

シングルプレート
レーザーセンサ用

当日出荷 受付16時　RoHS 10物質　CAD 2D　CAD 3D

対応センサ　OMRON社 E3NC-SH100/250(H) 等

基本形状の「ストレート」「L」「Z」タイプは、高価なレーザーセンサを保護するガード付仕様です。
さらにあらゆる方向の衝突からセンサを保護するフルガードタイプもラインアップ。

ストレートタイプ

単位：mm



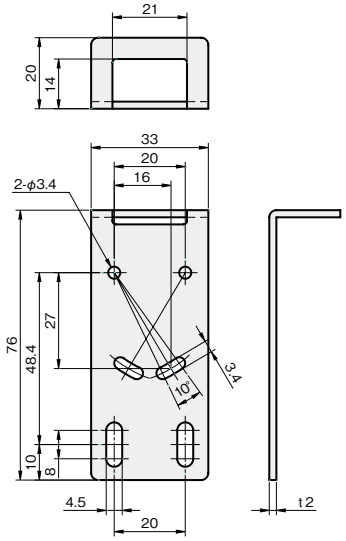

板厚：t 2.0

材質	付属品
ステンレス SUS304	センサ取付用ビス：セムスビス(SUSXM7)M3×20…2本 板ナット(SUS304)…1個

SUS304 品番	重量(g)
FSLDS030-S	44

Lタイプ

単位：mm



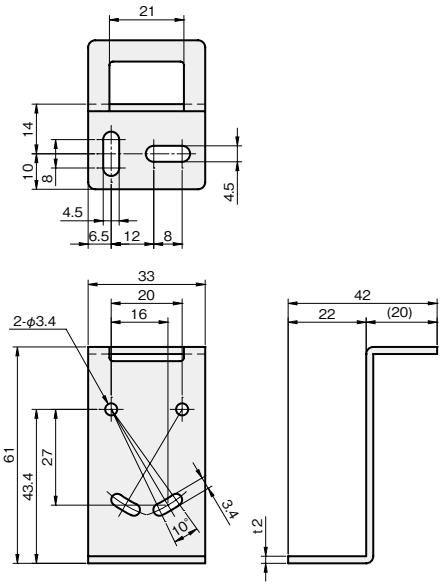

板厚：t 2.0

材質	付属品
ステンレス SUS304	センサ取付用ビス：セムスビス(SUSXM7)M3×20…2本 板ナット(SUS304)…1個

SUS304 品番	重量(g)
FSLDL025-S	47

Zタイプ

単位：mm



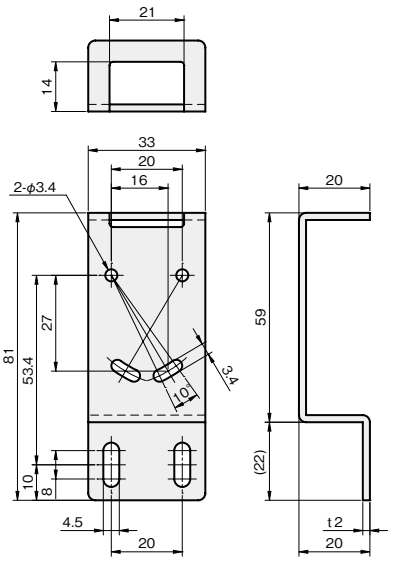

板厚：t 2.0

材質	付属品
ステンレス SUS304	センサ取付用ビス： セムスビス（SUSXM7）M3×20…2本 板ナット（SUS304）…1個

SUS304 品番	重量（g）
FSLDZ035-S	54

フルガードタイプ

単位：mm



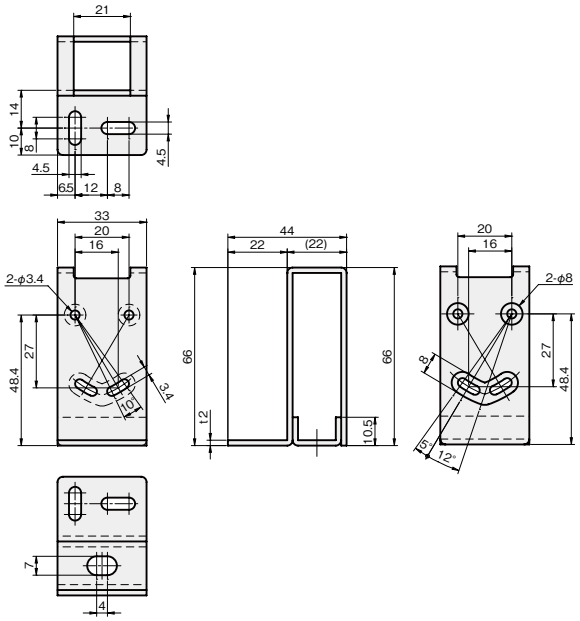

板厚：t 2.0

材質	付属品
ステンレス SUS304	センサ取付用ビス： セムスビス（SUSXM7）M3×20…2本 板ナット（SUS304）…1個

SUS304 品番	重量（g）
FSLDF030-S	88

シングルプレート
レーザーセンサ用

当日出荷 受付16時　RoHS 10物質　CAD 2D　CAD 3D

対応センサ　OMRON社 ZX0-LD50A□/100A□、ZX1-LD50A□/100A□ 等

基本形状の「ストレート」「L」「Z」タイプは、高価なレーザーセンサを保護するガード付仕様です。
さらにあらゆる方向の衝突からセンサを保護するフルガードタイプもラインアップ。

ストレートタイプ



単位：mm

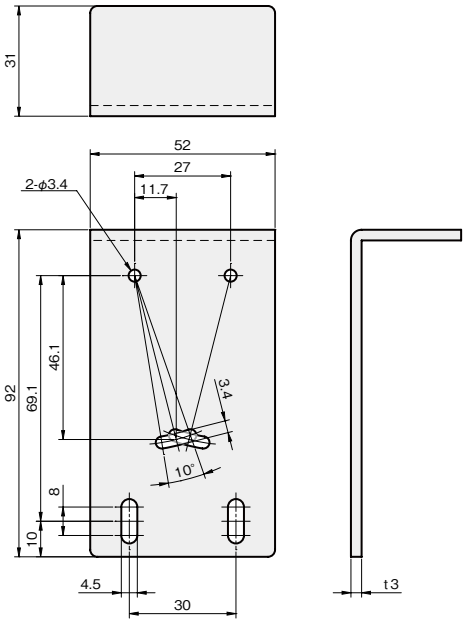

板厚：t 3.0

材質	付属品
ステンレス SUS304	センサ取付用ビス： セムスビス(SUSXM7)M3×30…2本 板ナット(SUS304)…1個

SUS304	重量(g)
品番	
FSLES030-S	141

Lタイプ



単位：mm

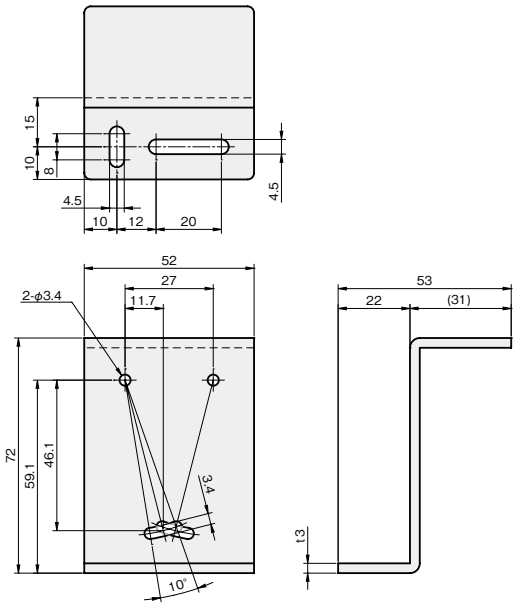

板厚：t 3.0

材質	付属品
ステンレス SUS304	センサ取付用ビス： セムスビス(SUSXM7)M3×30…2本 板ナット(SUS304)…1個

SUS304	重量(g)
品番	
FSLEL020-S	140

Zタイプ



単位：mm

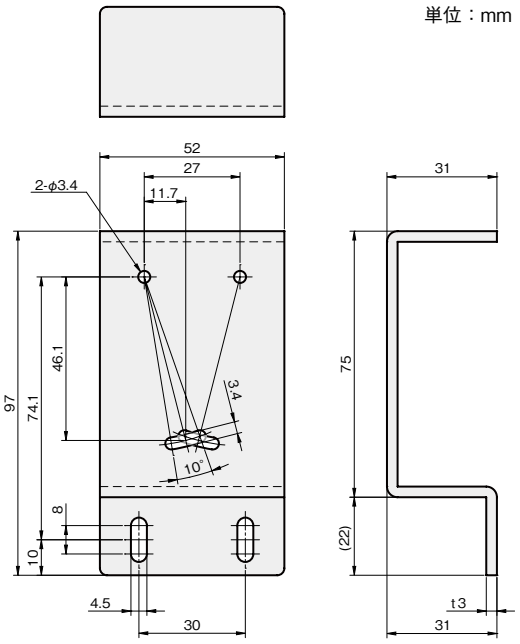

板厚：t 3.0

材質	付属品
ステンレス SUS304	センサ取付用ビス： セムスビス（SUSXM7）M3×30…2本 板ナット（SUS304）…1個

SUS304	重量（g）
品番	
FSLEZ035-S	176

フルガードタイプ

単位：mm

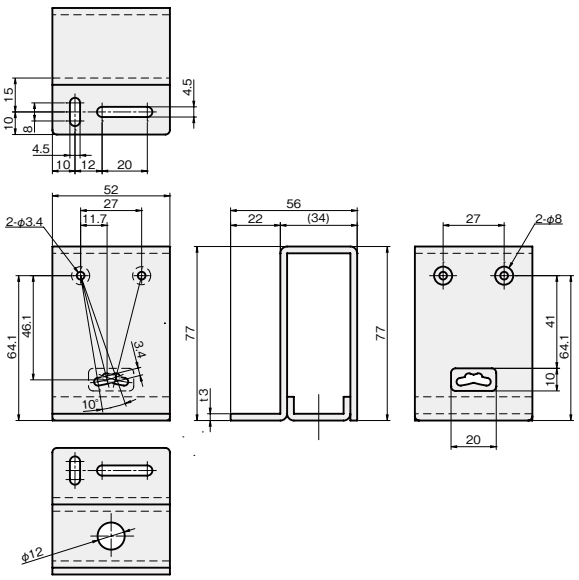

板厚：t 3.0

材質	付属品
ステンレス SUS304	センサ取付用ビス： セムスビス（SUSXM7）M3×30…2本 板ナット（SUS304）…1個

SUS304	重量（g）
品番	
FSLEF025-S	270

iwata

シングルプレート
レーザーセンサ用

当日出荷 受付16時　RoHS 10物質　CAD 2D　CAD 3D

対応センサ　OMRON社 ZX0-LD300A□/600A□、ZX1-LD300A□/600A□ 等

基本形状の「ストレート」「L」「Z」タイプは、高価なレーザーセンサを保護するガード付仕様です。
さらにあらゆる方向の衝突からセンサを保護するフルガードタイプもラインアップ。

ストレートタイプ

単位：mm



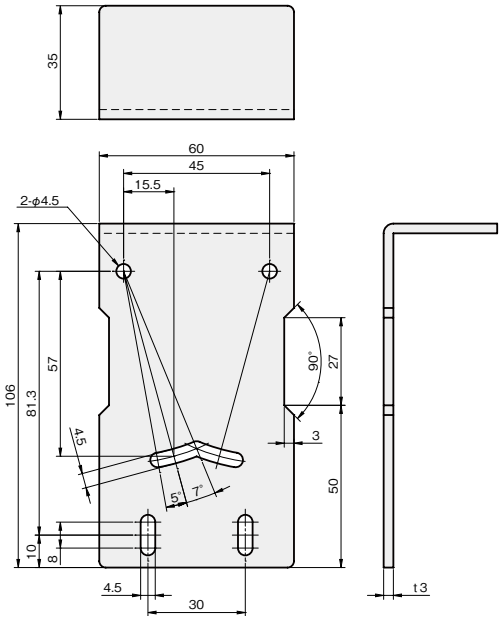

板厚：t 3.0

材質	付属品
ステンレス SUS304	センサ取付用ビス： セムスビス(SUSXM7)M4×35…2本 板ナット(SUS304)…1個

SUS304	重量(g)
品番	
FSLFS030-S	191

Lタイプ

単位：mm



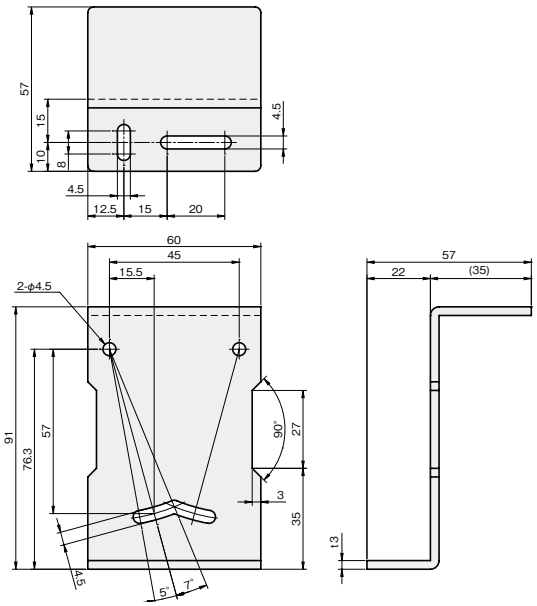

板厚：t 3.0

材質	付属品
ステンレス SUS304	センサ取付用ビス： セムスビス(SUSXM7)M4×35…2本 板ナット(SUS304)…1個

SUS304	重量(g)
品番	
FSLFL025-S	197

Zタイプ

単位：mm



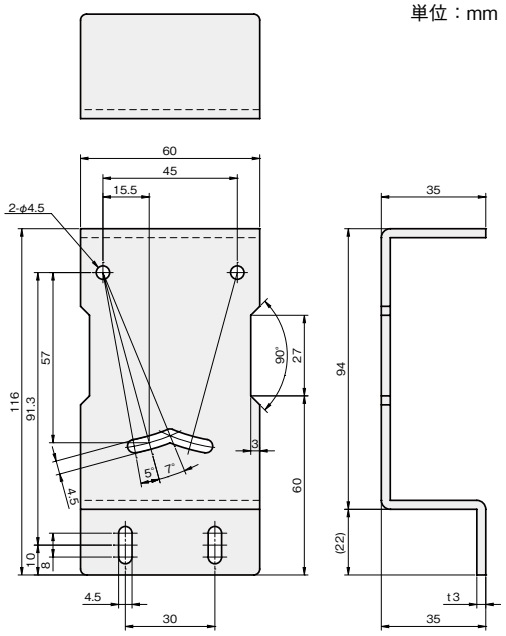

板厚：t 3.0

材質	付属品
ステンレス SUS304	センサ取付用ビス： セムスビス（SUSXM7）M4×35…2本 板ナット（SUS304）…1個

SUS304	重量（g）
品番	
FSLFZ040-S	243

フルガードタイプ

単位：mm



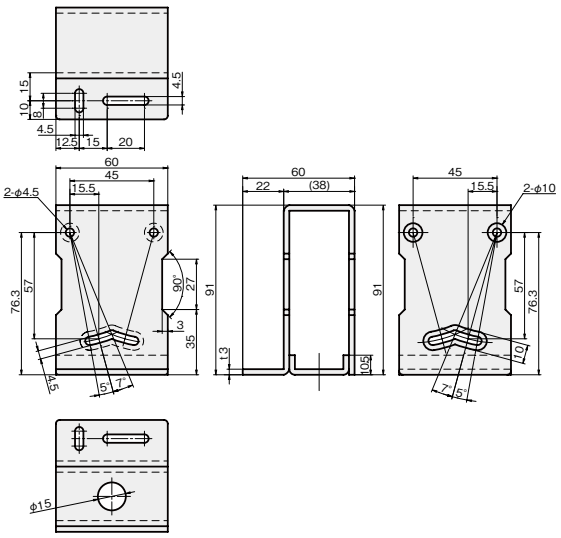

板厚：t 3.0

材質	付属品
ステンレス SUS304	センサ取付用ビス： セムスビス（SUSXM7）M4×35…2本 板ナット（SUS304）…1個

SUS304	重量（g）
品番	
FSLFF025-S	356

iwata

シングルプレート
レーザーセンサ用

当日出荷 受付16時　RoHS 10物質　CAD 2D　CAD 3D

対応センサ　OMRON社 ZX2-LD50□/100□ 等

基本形状の「ストレート」「L」「Z」タイプは、高価なレーザーセンサを保護するガード付仕様です。
さらにあらゆる方向の衝突からセンサを保護するフルガードタイプもラインアップ。

ストレートタイプ

単位：mm



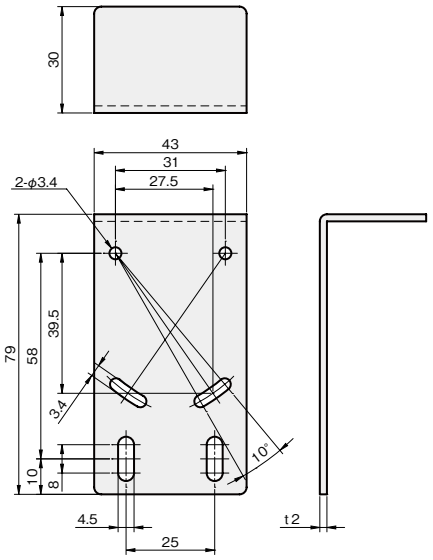

板厚：t 2.0

材質	付属品
ステンレス SUS304	センサ取付用ビス： セムスビス(SUSXM7)M3×30…2本 板ナット(SUS304)…1個

SUS304	重量(g)
品番	
FSLGS055-S	73

Lタイプ

単位：mm



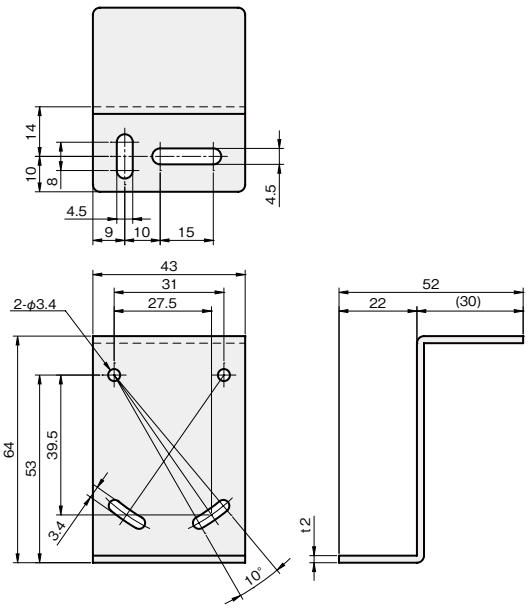

板厚：t 2.0

材質	付属品
ステンレス SUS304	センサ取付用ビス： セムスビス(SUSXM7)M3×30…2本 板ナット(SUS304)…1個

SUS304	重量(g)
品番	
FSLGL050-S	76

Zタイプ

単位：mm



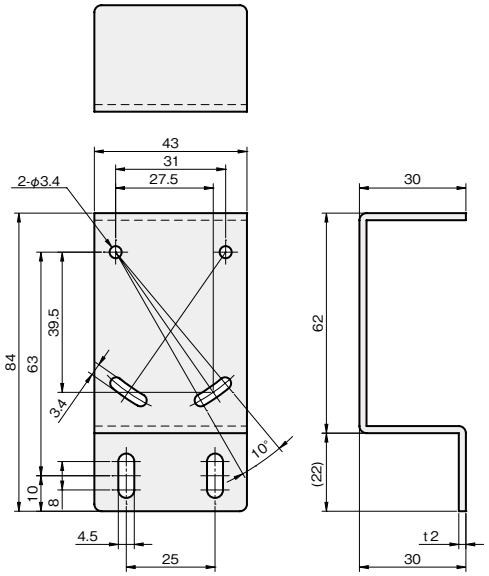

板厚：t 2.0

材質	付属品
ステンレス SUS304	センサ取付用ビス： セムスビス（SUSXM7）M3×30…2本 板ナット（SUS304）…1個

SUS304	重量（g）
品番	
FSLGZ060-S	92

フルガードタイプ

単位：mm



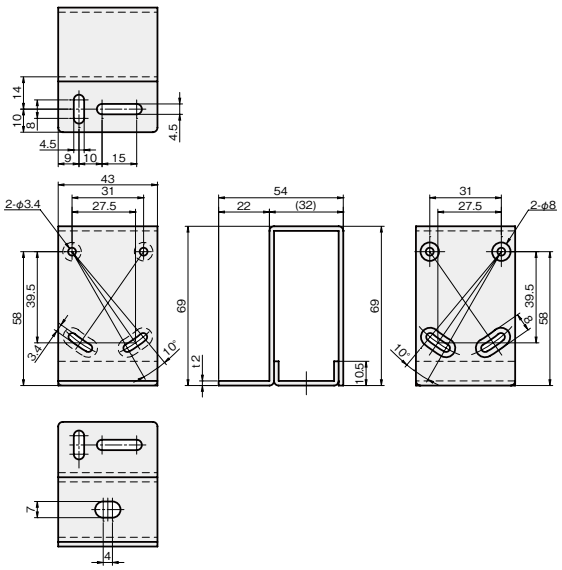

板厚：t 2.0

材質	付属品
ステンレス SUS304	センサ取付用ビス： セムスビス（SUSXM7）M3×30…2本 板ナット（SUS304）…1個

SUS304	重量（g）
品番	
FSLGF055-S	143

iwata

センサブラケット

シングルプレート
レーザーセンサ用

対応センサ　OMRON社 ZP-LS025/050/100　等

当日出荷 受付16時　RoHS 10物質　CAD 2D　CAD 3D

基本形状の「ストレート」「L」「Z」タイプは、高価なレーザーセンサを保護するガード仕様です。
さらにあらゆる方向の衝突からセンサを保護するフルガードタイプもラインアップ。

ストレートタイプ

単位：mm



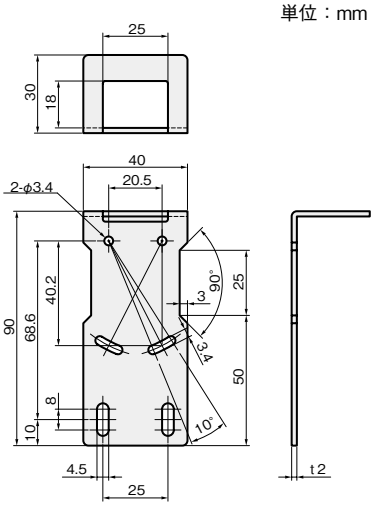

板厚 ：t 2.0

材質	付属品
ステンレスSUS304	座金組込十字穴付なべ小ねじ(SUS)P=4 M3×30…2個 板ナット(SUS304)…1個

品番
FSLUS060-S

Lタイプ

単位：mm



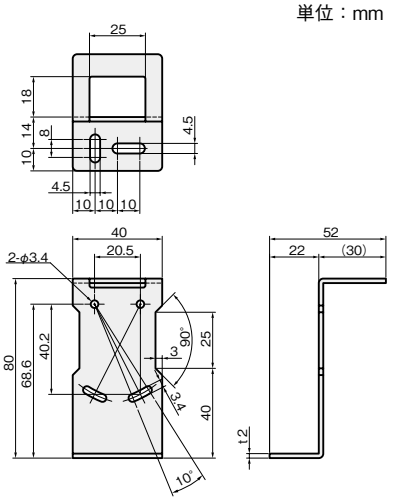

板厚 ：t 2.0

材質	付属品
ステンレスSUS304	座金組込十字穴付なべ小ねじ(SUS)P=4 M3×30…2個 板ナット(SUS304)…1個

品番
FSLUL060-S

センサブラケットの
詳細はこちら▶

Zタイプ

単位：mm



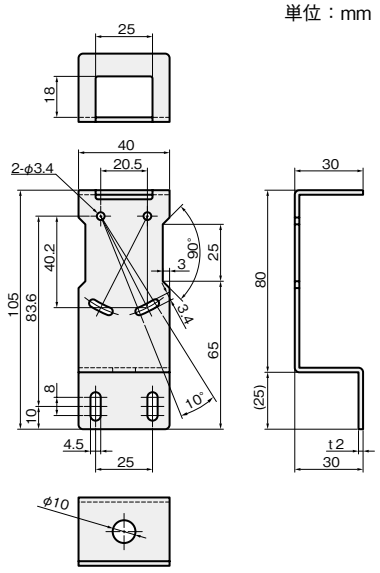

板厚 ：t 2.0

材質	付属品
ステンレスSUS304	座金組込十字穴付なべ小ねじ(SUS)P=4 M3×30…2個 板ナット(SUS304)…1個

品番
FSLUZ075-S

フルガードタイプ

単位：mm



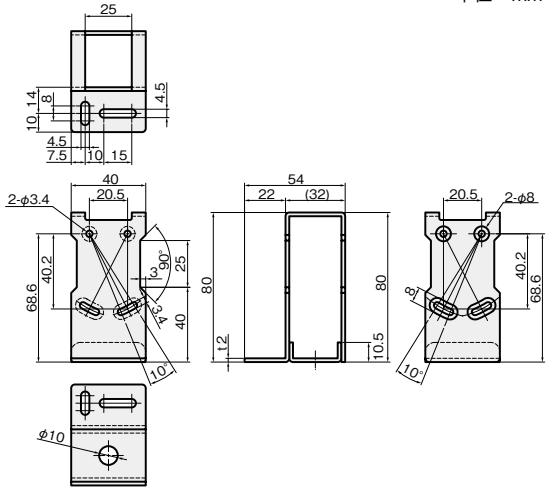

板厚 ：t 2.0

材質	付属品
ステンレスSUS304	座金組込十字穴付なべ小ねじ(SUS)P=4 M3×30…2個 板ナット(SUS304)…1個

品番
FSLUF060-S

シングルプレート
レーザーセンサ用

当日出荷 受付16時 | RoHS 10物質 | CAD 2D | CAD 3D

対応センサ　OMRON社 ZP-LS300/600　等

基本形状の「ストレート」「L」「Z」タイプは、高価なレーザーセンサを保護するガード仕様です。
さらにあらゆる方向の衝突からセンサを保護するフルガードタイプもラインアップ。

ストレートタイプ



単位：mm

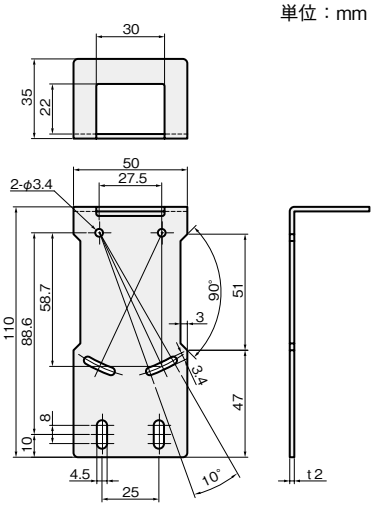

板厚 ：t 2.0

材質	付属品
ステンレスSUS304	座金組込十字穴付なべ小ねじ(SUS)P=4 M3×35…2個 板ナット(SUS304)…1個

品番
FSLVS080-S

Lタイプ



単位：mm

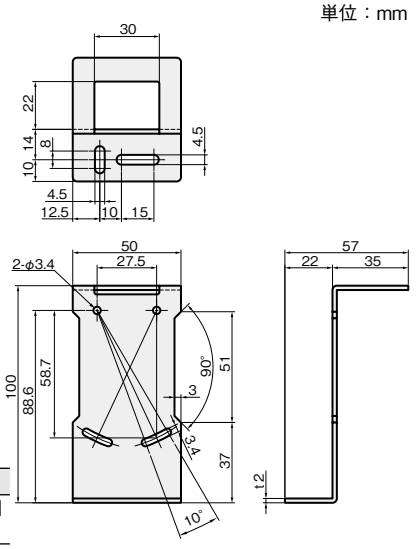

板厚 ：t 2.0

材質	付属品
ステンレスSUS304	座金組込十字穴付なべ小ねじ(SUS)P=4 M3×35…2個 板ナット(SUS304)…1個

品番
FSLVL080-S

センサブラケットの
詳細はこちら▶

Zタイプ

単位：mm



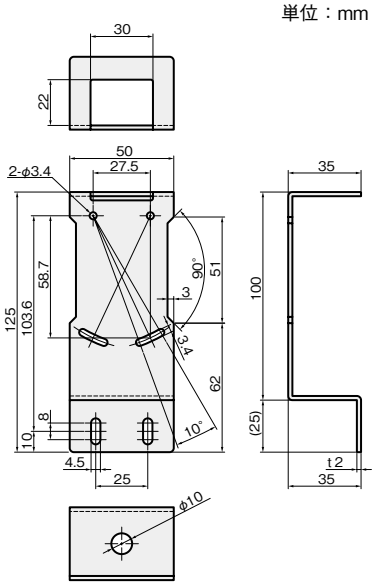

板厚 ：t 2.0

材質	付属品
ステンレスSUS304	座金組込十字穴付なべ小ねじ（SUS）P=4 M3×35…2個 板ナット（SUS304）…1個

品番
FSLVZ095-S

フルガードタイプ

単位：mm



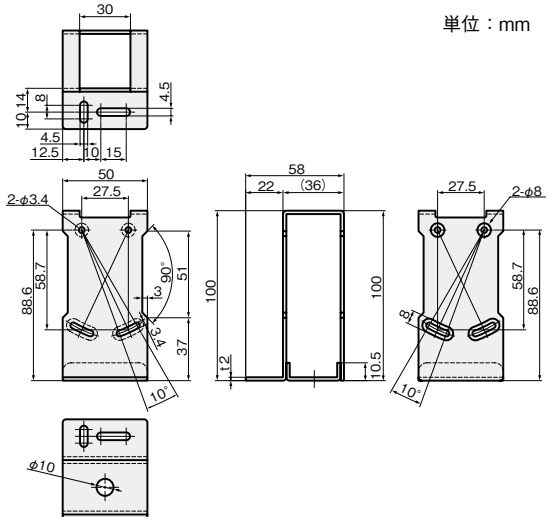

板厚 ：t 2.0

材質	付属品
ステンレスSUS304	座金組込十字穴付なべ小ねじ（SUS）P=4 M3×35…2個 板ナット（SUS304）…1個

品番
FSLVF080-S

シングルプレート
レーザーセンサ用

当日出荷 受付16時 | RoHS 10物質 | CAD 2D | CAD 3D

対応センサ　OMRON社 E3AS-HFシリーズ　等

基本形状の「ストレート」「L」「Z」タイプは、高価なレーザーセンサを保護するガード仕様です。
さらにあらゆる方向の衝突からセンサを保護するフルガードタイプもラインアップ。

ストレートタイプ

単位：mm



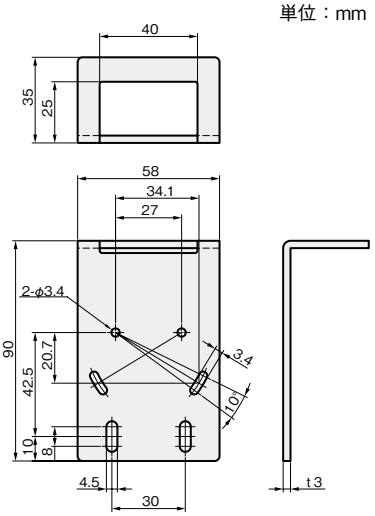

板厚 ：t 3.0

材質	付属品
ステンレスSUS304	座金組込十字穴付なべ小ねじ（SUS）P=4 M3×35…2個 板ナット（SUS304）…1個

品番
FSLWS050-S

Lタイプ

単位：mm



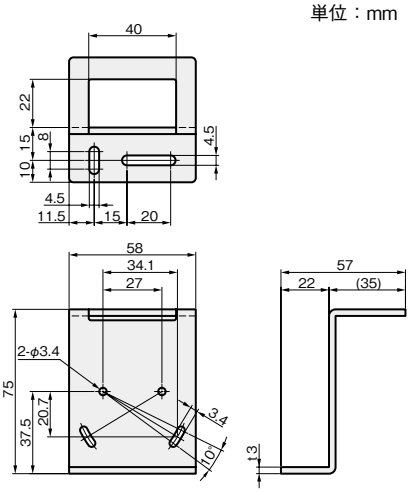

板厚 ：t 3.0

材質	付属品
ステンレスSUS304	座金組込十字穴付なべ小ねじ（SUS）P=4 M3×35…2個 板ナット（SUS304）…1個

品番
FSLWL045-S

センサブラケットの
詳細はこちら▶

Zタイプ

単位：mm



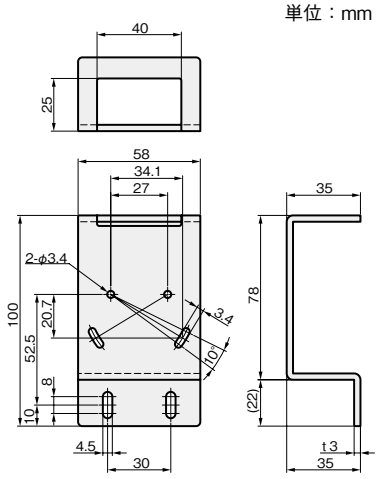

板厚 ：t 3.0

材質	付属品
ステンレスSUS304	座金組込十字穴付なべ小ねじ（SUS）P=4 M3×35…2個 板ナット（SUS304）…1個

品番
FSLWZ060-S

フルガードタイプ

単位：mm



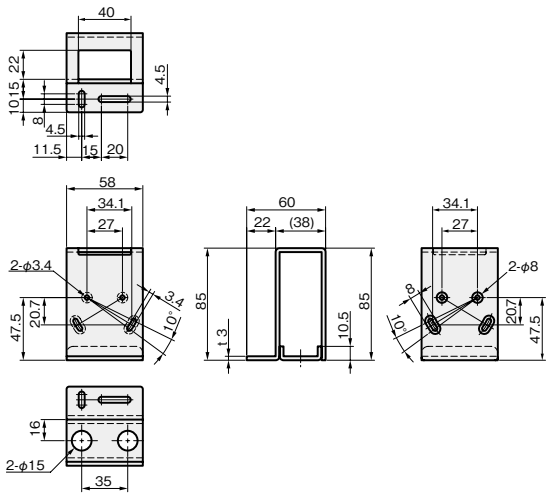

板厚 ：t 3.0

材質	付属品
ステンレスSUS304	座金組込十字穴付なべ小ねじ（SUS）P=4 M3×35…2個 板ナット（SUS304）…1個

品番
FSLWF055-S

シングルプレート
レーザーセンサ用

当日出荷 受付16時　RoHS 10物質　CAD 2D　CAD 3D

対応センサ　KEYENCE社 LR-Z シリーズ、PR-G シリーズ、PZ-V/M シリーズ　OMRON社 E3ZR-C シリーズ　等

基本形状の「ストレート」「L」「Z」タイプは、高価なレーザーセンサを保護するガード付仕様です。
さらにあらゆる方向の衝突からセンサを保護するフルガードタイプもラインアップ。

ストレートタイプ

単位：mm



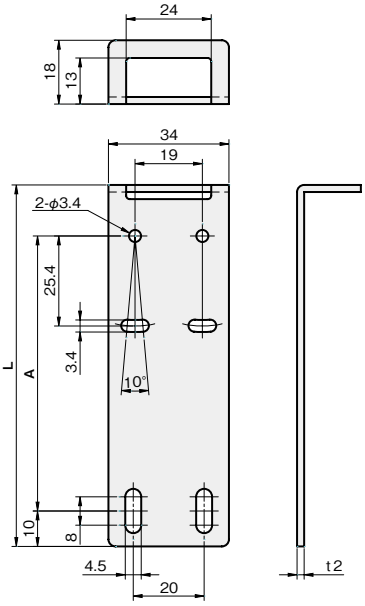

板厚：t 2.0

材質	付属品
ステンレス SUS304	センサ取付用ビス：セムスビス(SUSXM7)M3×12…2本

A	L	重量 (g)	SUS304 品番
47.6	72	37	**FSLHS030-S**
77.6	102	53	**FSLHS060-S**

Lタイプ

単位：mm



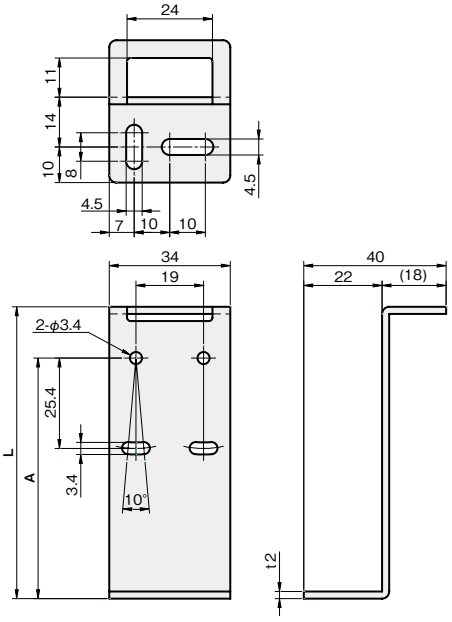

板厚：t 2.0

材質	付属品
ステンレス SUS304	センサ取付用ビス：セムスビス(SUSXM7)M3×12…2本

A	L	重量 (g)	SUS304 品番
42.6	57	40	**FSLHL025-S**
67.6	82	54	**FSLHL050-S**

iwata

Zタイプ



単位：mm

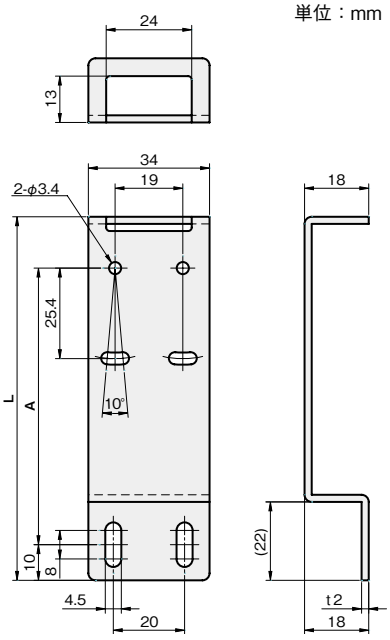

板厚：t 2.0

材質	付属品
ステンレス SUS304	センサ取付用ビス： セムスビス（SUSXM7）M3×12…2本

A	L	重量（g）	SUS304 品番
57.6	82	49	**FSLHZ040-S**
77.6	102	60	**FSLHZ060-S**

フルガードタイプ



単位：mm

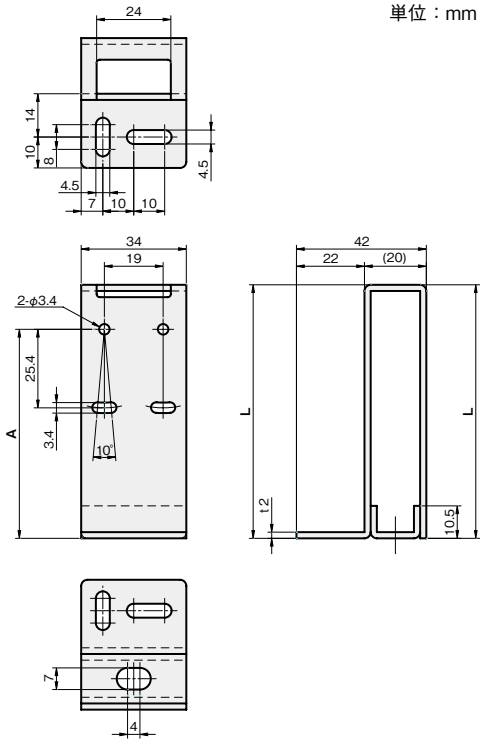

板厚：t 2.0

材質	付属品
ステンレス SUS304	センサ取付用ビス： セムスビス（SUSXM7）M3×12…2本

A	L	重量（g）	SUS304 品番
47.6	62	88	**FSLHF030-S**
67.6	82	108	**FSLHF050-S**

iwata

シングルプレート
レーザーセンサ用

当日出荷 受付16時　RoHS 10物質　CAD 2D　CAD 3D

対応センサ　KEYENCE社 LR-TB5000□ 等

基本形状の「ストレート」「L」「Z」タイプは、高価なレーザーセンサを保護するガード付仕様です。
さらにあらゆる方向の衝突からセンサを保護するフルガードタイプもラインアップ。

ストレートタイプ



単位：mm

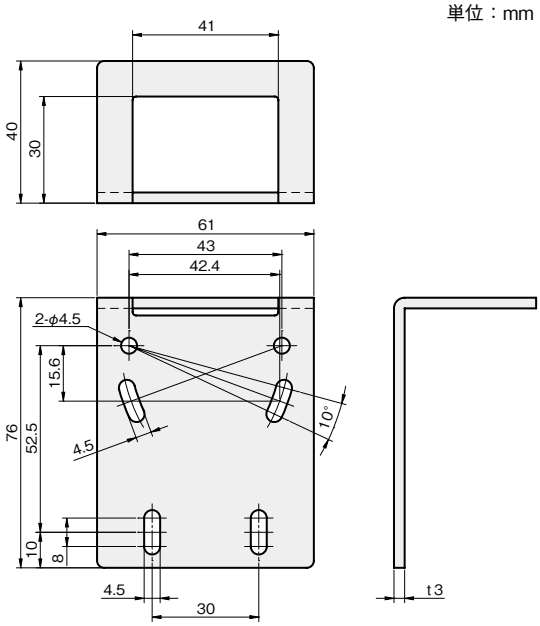

板厚：t 3.0

材質	付属品
ステンレス SUS304	センサ取付用ビス： セムスビス(SUSXM7)M4×40…2本 板ナット(SUS304)…1個

SUS304	重量(g)
品番	
FSLJS045-S	136

Lタイプ



単位：mm

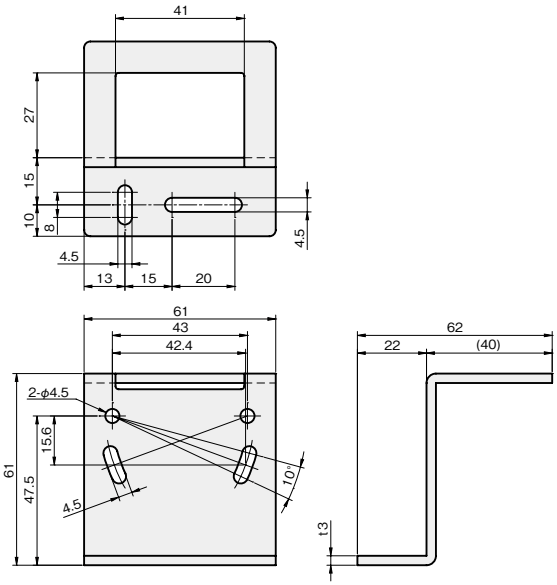

板厚：t 3.0

材質	付属品
ステンレス SUS304	センサ取付用ビス： セムスビス(SUSXM7)M4×40…2本 板ナット(SUS304)…1個

SUS304	重量(g)
品番	
FSLJL040-S	141

Zタイプ

単位：mm



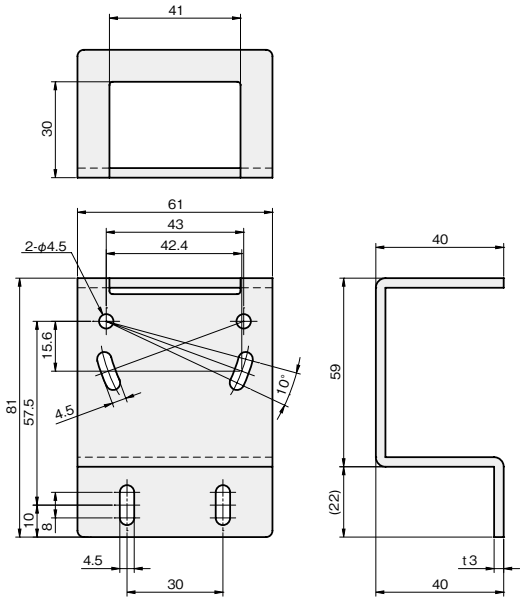

板厚：t 3.0

材質	付属品
ステンレス SUS304	センサ取付用ビス： セムスビス（SUSXM7）M4×40…2本 板ナット（SUS304）…1個

SUS304	重量（g）
品番	
FSLJZ050-S	188

フルガードタイプ

単位：mm



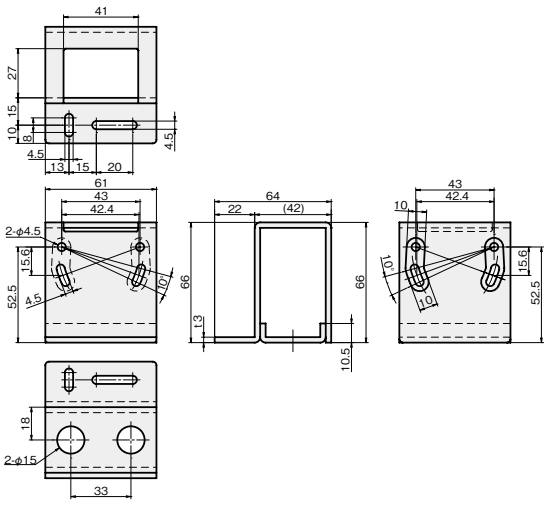

板厚：t 3.0

材質	付属品
ステンレス SUS304	センサ取付用ビス： セムスビス（SUSXM7）M4×40…2本 板ナット（SUS304）…1個

SUS304	重量（g）
品番	
FSLJF045-S	278

iwata

シングルプレート
レーザーセンサ用

当日出荷 受付16時　RoHS 10物質　CAD 2D　CAD 3D

対応センサ　KEYENCE社 LR-TB2000□ 等

基本形状の「ストレート」「L」「Z」タイプは、高価なレーザーセンサを保護するガード付仕様です。
さらにあらゆる方向の衝突からセンサを保護するフルガードタイプもラインアップ。

ストレートタイプ

単位：mm



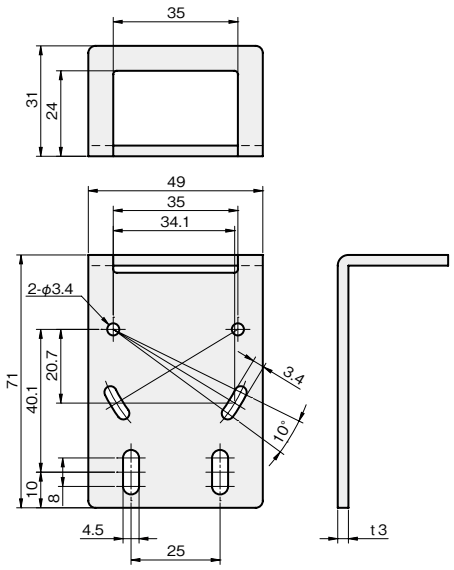

板厚：t 3.0

材質	付属品
ステンレス SUS304	センサ取付用ビス： セムスビス(SUSXM7)M3×30…2本 板ナット(SUS304)…1個

SUS304 品番	重量(g)
FSLKS040-S	90

Lタイプ

単位：mm



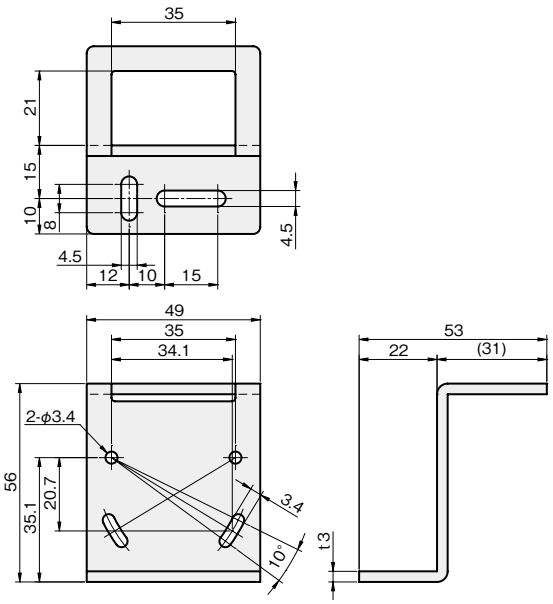

板厚：t 3.0

材質	付属品
ステンレス SUS304	センサ取付用ビス： セムスビス(SUSXM7)M3×30…2本 板ナット(SUS304)…1個

SUS304 品番	重量(g)
FSLKL035-S	96

Zタイプ

単位：mm



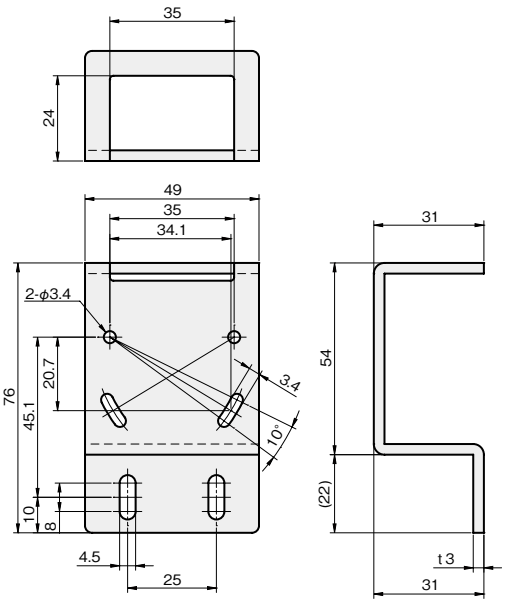

板厚：t 3.0

材質	付属品
ステンレス SUS304	センサ取付用ビス： セムスビス（SUSXM7）M3×30…2本 板ナット（SUS304）…1個

SUS304	重量（g）
品番	
FSLKZ045-S	123

フルガードタイプ

単位：mm



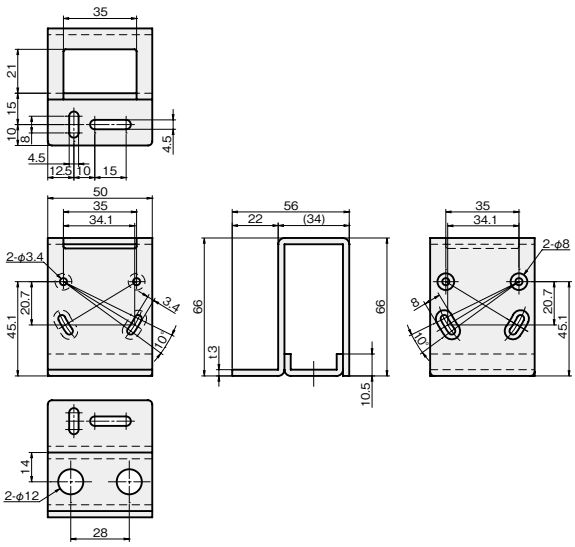

板厚：t 3.0

材質	付属品
ステンレス SUS304	センサ取付用ビス： セムスビス（SUSXM7）M3×30…2本 板ナット（SUS304）…1個

SUS304	重量（g）
品番	
FSLKF045-S	209

iwata

シングルプレート
レーザーセンサ用

当日出荷 受付16時　RoHS 10物質　CAD 2D　CAD 3D

対応センサ　KEYENCE社 LV-NH35/62、LV-H35/62/64/65/67 等

基本形状の「ストレート」「L」「Z」タイプは、高価なレーザーセンサを保護するガード付仕様です。
さらにあらゆる方向の衝突からセンサを保護するフルガードタイプもラインアップ。

ストレートタイプ



単位：mm

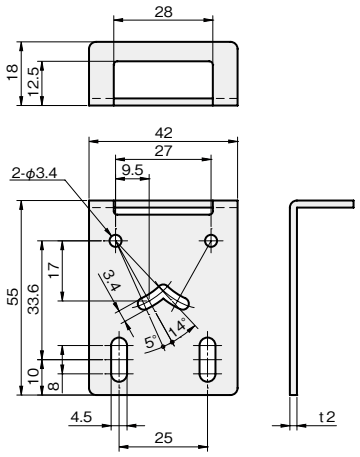

板厚：t 2.0

材質	付属品
ステンレス SUS304	センサ取付用ビス： セムスビス(SUSXM7)M3×18…2本 板ナット(SUS304)…1個

SUS304 品番	重量(g)
FSLLS030-S	40

Lタイプ



単位：mm

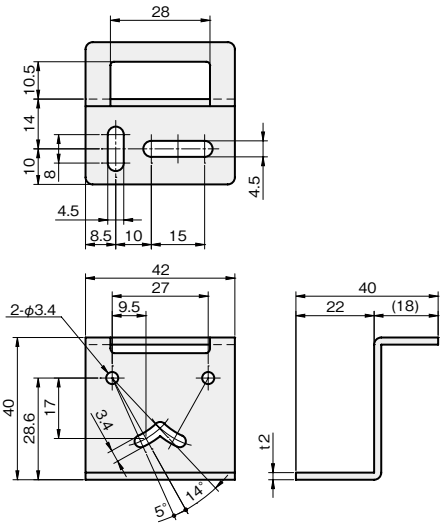

板厚：t 2.0

材質	付属品
ステンレス SUS304	センサ取付用ビス： セムスビス(SUSXM7)M3×18…2本 板ナット(SUS304)…1個

SUS304 品番	重量(g)
FSLLL025-S	42

Zタイプ

単位：mm



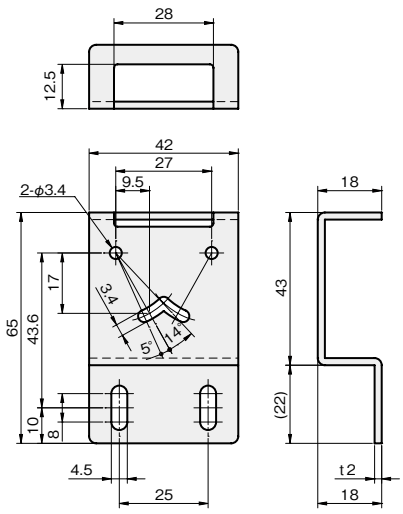

板厚：t 2.0

材質	付属品
ステンレス SUS304	センサ取付用ビス： セムスビス（SUSXM7）M3×18…2本 板ナット（SUS304）…1個

SUS304	重量（g）
品番	
FSLLZ040-S	54

フルガードタイプ

単位：mm



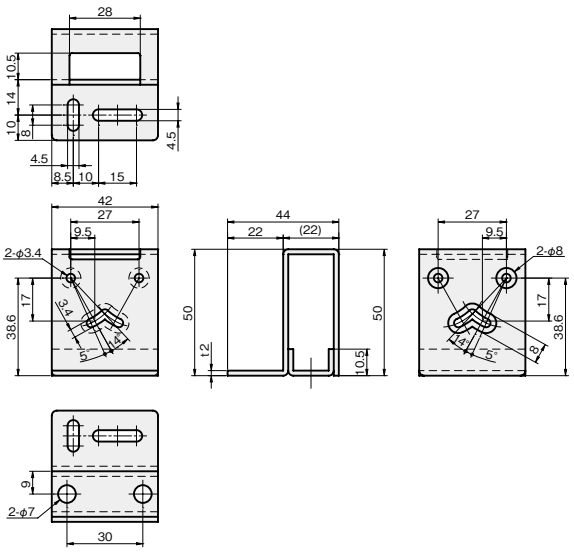

板厚：t 2.0

材質	付属品
ステンレス SUS304	センサ取付用ビス： セムスビス（SUSXM7）M3×18…2本 板ナット（SUS304）…1個

SUS304	重量（g）
品番	
FSLLF035-S	95

iwata

シングルプレート
レーザーセンサ用

当日出荷 受付16時　RoHS 10物質　CAD 2D　CAD 3D

対応センサ　KEYENCE社 LV-NH32、LV-H32 等

基本形状の「ストレート」「L」「Z」タイプは、高価なレーザーセンサを保護するガード付仕様です。
さらにあらゆる方向の衝突からセンサを保護するフルガードタイプもラインアップ。

ストレートタイプ



単位：mm

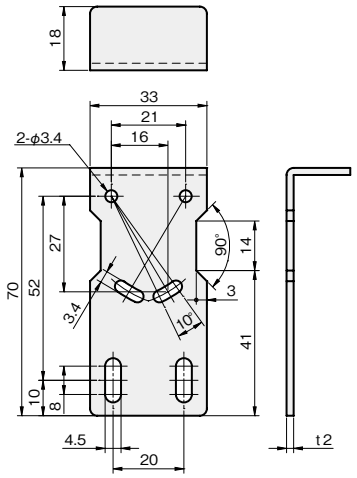

板厚：t 2.0

材質	付属品
ステンレス SUS304	センサ取付用ビス： セムスビス(SUSXM7)M3×18…2本 板ナット(SUS304)…1個

SUS304 品番	重量(g)
FSLMS045-S	43

Lタイプ



単位：mm

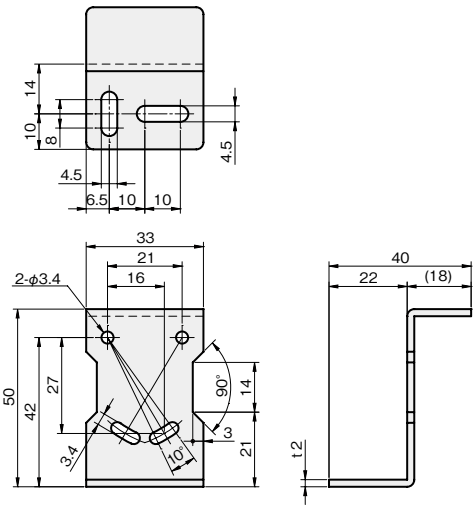

板厚：t 2.0

材質	付属品
ステンレス SUS304	センサ取付用ビス： セムスビス(SUSXM7)M3×18…2本 板ナット(SUS304)…1個

SUS304 品番	重量(g)
FSLML035-S	43

Zタイプ

単位：mm



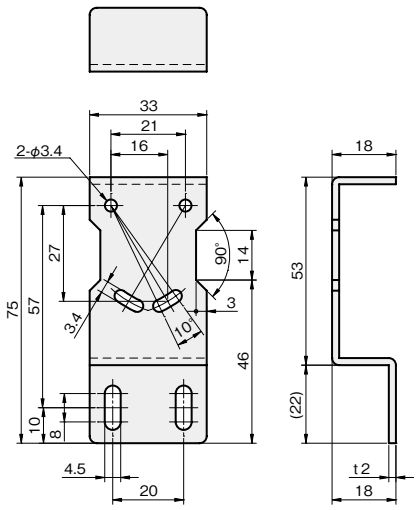

板厚：t 2.0

材質	付属品
ステンレス SUS304	センサ取付用ビス： セムスビス（SUSXM7）M3×18…2本 板ナット（SUS304）…1個

SUS304	重量（g）
品番	
FSLMZ050-S	51

フルガードタイプ

単位：mm



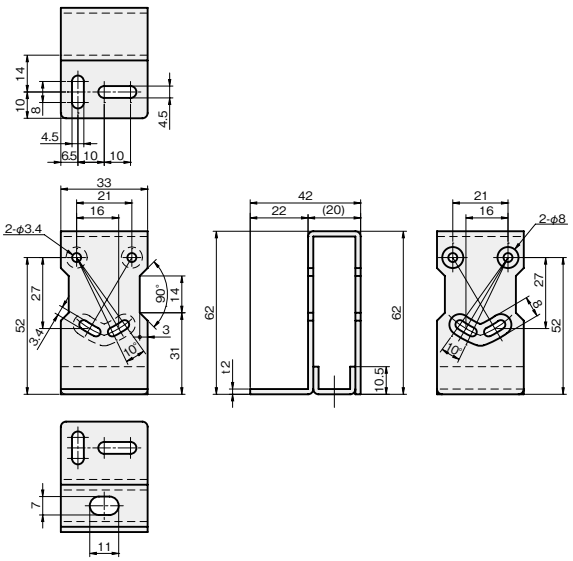

板厚：t 2.0

材質	付属品
ステンレス SUS304	センサ取付用ビス： セムスビス（SUSXM7）M3×18…2本 板ナット（SUS304）…1個

SUS304	重量（g）
品番	
FSLMF045-S	85

シングルプレート
レーザーセンサ用

当日出荷 受付16時 | RoHS 10物質 | CAD 2D | CAD 3D

対応センサ　KEYENCE社 LR-X シリーズ　等

基本形状の「ストレート」「L」「Z」タイプは、高価なレーザーセンサを保護するガード付仕様です。
さらにあらゆる方向の衝突からセンサを保護するフルガードタイプもラインアップ。

ストレートタイプ



単位：mm

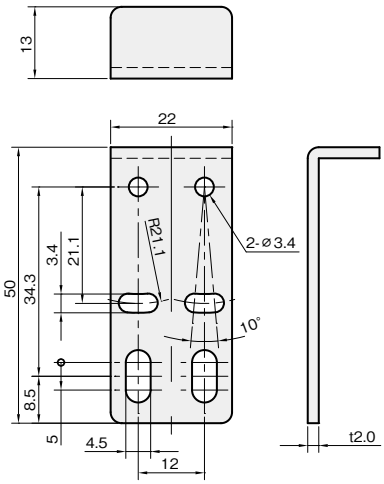

板厚：t 2.0

材質	付属品
ステンレス SUS304	センサ取付用ビス：セムスビス（SUSXM7）M3×10…2本

SUS304		重量（g）
品番	価格（円）	
FSLTS030-S	**700**	17.2

Lタイプ



単位：mm

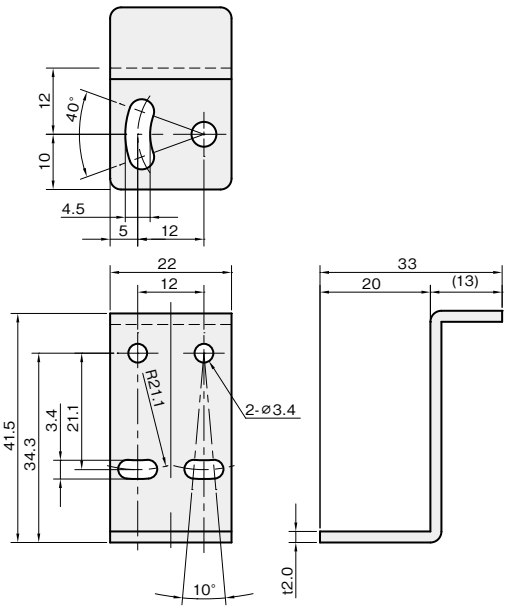

板厚：t 2.0

材質	付属品
ステンレス SUS304	センサ取付用ビス：セムスビス（SUSXM7）M3×10…2本

SUS304		重量（g）
品番	価格（円）	
FSLTL030-S	**750**	20.5

Zタイプ



単位：mm

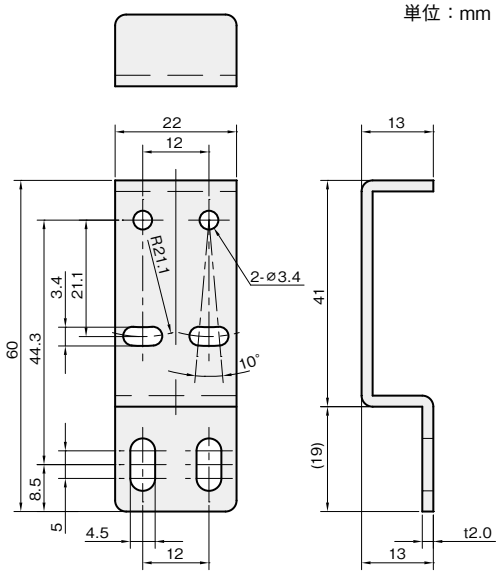

板厚：t 2.0

材質	付属品
ステンレス SUS304	センサ取付用ビス： セムスビス（SUSXM7）M3×10…2本

SUS304		重量（g）
品番	価格（円）	
FSLTZ040-S	**800**	22.7

フルガードタイプ



単位：mm

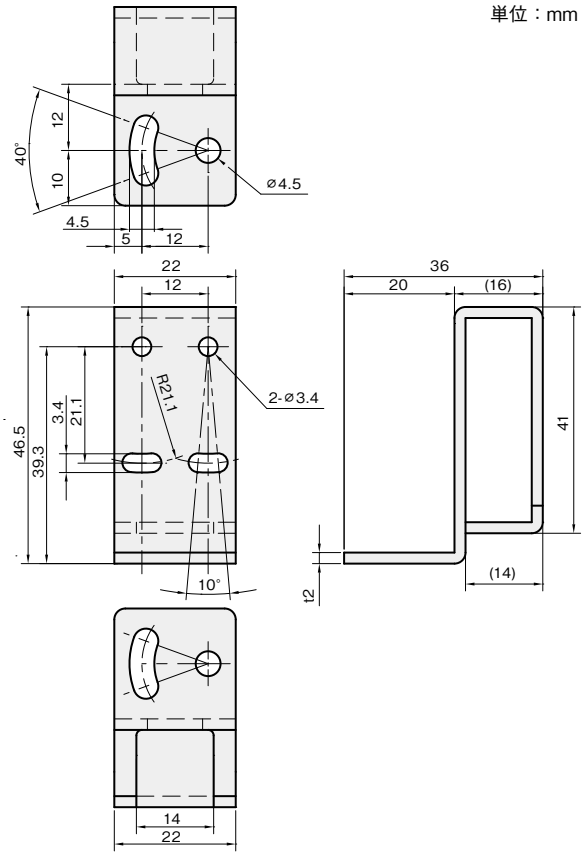

板厚：t 2.0

材質	付属品
ステンレス SUS304	センサ取付用ビス： セムスビス（SUSXM7）M3×10…2本

SUS304		重量（g）
品番	価格（円）	
FSLTF035-S	**950**	37.5

シングルプレート
光電センサ用

対応センサ　KEYENCE社 PR-Mシリーズ　等

当日出荷 受付16時　RoHS 10物質　CAD 2D　CAD 3D

小型光電センサを取り付けるためのブラケットです。
センサを保護するガード付仕様です。

ストレートタイプ



単位：mm

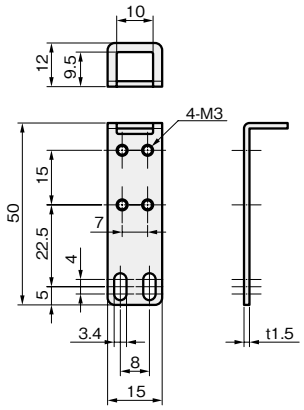

板厚 ：t1.5

材質	付属品
ステンレスSUS304	十字穴付なべ小ねじ（SUS） M3×10…2個

品番
FSPRMS030-S

Lタイプ



単位：mm

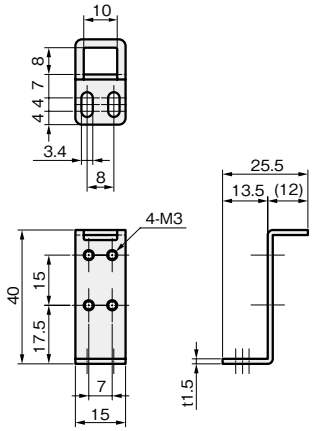

板厚 ：t1.5

材質	付属品
ステンレスSUS304	十字穴付なべ小ねじ（SUS） M3×10…2個

品番
FSPRML025-S

シングルプレート
光電センサ用

対応センサ　KEYENCE社 PR-Fシリーズ　等

当日出荷 受付16時　RoHS 10物質　CAD 2D　CAD 3D

小型光電センサを取り付けるためのブラケットです。
センサを保護するガード付仕様です。

ストレートタイプ



単位：mm

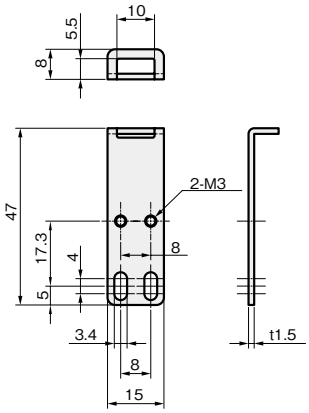

板厚 ：t1.5

材質	付属品
ステンレスSUS304	六角穴付きボルト（SUSXM7）M3×4…2個

品番
FSPRFS030-S

Lタイプ



単位：mm

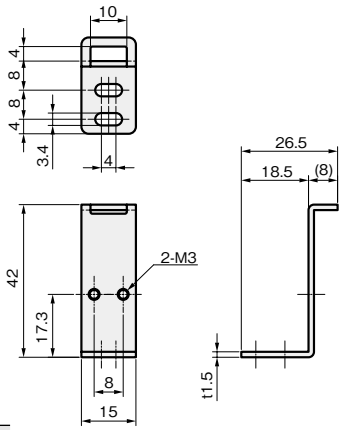

板厚 ：t1.5

材質	付属品
ステンレスSUS304	六角穴付きボルト（SUSXM7）M3×4…2個

品番
FSPRFL030-S

シングルプレート
光電センサ用

対応センサ　OMRON社 E3C-LDA シリーズ　等

当日出荷 受付16時　RoHS 10物質　CAD 2D　CAD 3D

OMRON社光電センサE3Cが取り付けられるブラケットです。
取り付けに便利な板ナット付き。

E3C-Lタイプ



単位 ：mm

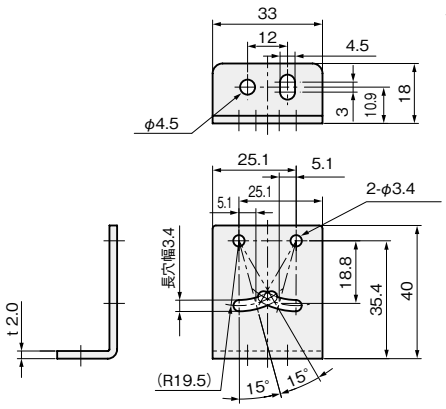

板厚：t 2.0

材質	付属品
ステンレス SUS304	センサ取付用ビス： セムスビス(SUSXM7)M3×20…2本 板ナット(SUS304)…1枚

SUS304	重量
品番	(g)
FSE3C-S	31

シングルプレート
光電センサ用

当日出荷 受付16時 RoHS 10物質 CAD 2D CAD 3D

対応センサ azbil社 HP7 シリーズ / KEYENCE社 PZ-G シリーズ / OMRON社 E3Z シリーズ / OPTEX-FA社 Z3 シリーズ / Panasonic社 CX-400 シリーズ / 竹中電子社 GKS シリーズ 等

光電センサを取り付けるためのブラケットです。
センサを保護するガード付仕様です。

CZ-SXタイプ



SUS304 板厚：t 2.0
SPCC 板厚：t 2.3

材質／表面処理	付属品
ステンレス SUS304	センサ取付用ビス：セムスビス(SUSXM7)M3×12…2本
鉄 SPCC ／カチオン電着塗装:黒	センサ取付用ビス：セムスビス(三価クロメート黒)M3×12…2本

単位 ：mm

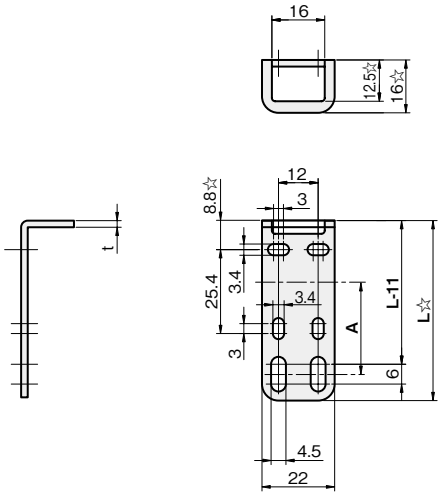

☆付数値は材質がSPCCの場合、+0.3mm増となります。
A：光軸までの距離(参考値)

A	L	重量(g)	品番 □：材質記号 SUS S、SPCC Z	材質/表面処理 SUS304	SPCC
25	54.5	18	**FSCZSX025-□**	●	●
30	59.5	20	**FSCZSX030-□**	●	●
35	64.5	22	**FSCZSX035-□**	●	●
40	69.5	24	**FSCZSX040-□**	●	●
45	74.5	26	**FSCZSX045-S**	●	—
50	79.5	28	**FSCZSX050-S**	●	—
55	84.5	30	**FSCZSX055-S**	●	—
60	89.5	31	**FSCZSX060-S**	●	—
70	99.5	35	**FSCZSX070-S**	●	—
80	109.5	39	**FSCZSX080-S**	●	—

CZ-SYタイプ



SUS304 板厚：t 2.0
SPCC 板厚：t 2.3

材質／表面処理	付属品
ステンレス SUS304	センサ取付用ビス：セムスビス(SUSXM7)M3×12…2本
鉄 SPCC ／カチオン電着塗装:黒	センサ取付用ビス：セムスビス(三価クロメート黒)M3×12…2本

A	L	重量(g)	品番 □:材質記号 SUS[S]、SPCC[Z]	材質/表面処理 SUS304	SPCC
30	68.5	27	**FSCZSY030-□**	●	●
35	73.5	28	**FSCZSY035-□**	●	●
40	78.5	29	**FSCZSY040-□**	●	●
45	83.5	31	**FSCZSY045-S**	●	—
50	88.5	32	**FSCZSY050-S**	●	—
55	93.5	33	**FSCZSY055-S**	●	—
60	98.5	35	**FSCZSY060-S**	●	—
70	108.5	37	**FSCZSY070-S**	●	—
80	118.5	40	**FSCZSY080-S**	●	—

単位 ：mm

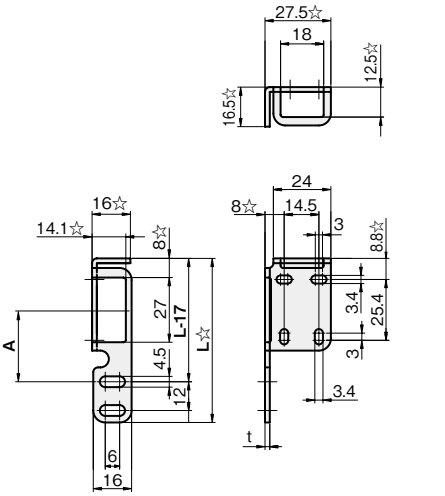

☆付数値は材質がSPCCの場合、+0.3mm増となります。
A：光軸までの距離(参考値)

CZ-SVタイプ



SUS304 板厚：t 2.0
SPCC 板厚：t 2.3

材質／表面処理	付属品
ステンレス SUS304	センサ取付用ビス：セムスビス(SUSXM7)M3×12…2本
鉄 SPCC ／カチオン電着塗装:黒	センサ取付用ビス：セムスビス(三価クロメート黒)M3×12…2本

A	L	重量(g)	品番 □:材質記号 SUS[S]、SPCC[Z]	材質/表面処理 SUS304	SPCC
20	35.5	36	**FSCZSV020-□**	●	●
25	40.5	39	**FSCZSV025-□**	●	●
30	45.5	42	**FSCZSV030-□**	●	●
35	50.5	45	**FSCZSV035-□**	●	●
40	55.5	48	**FSCZSV040-S**	●	—

※ KEYENCE社 PZ2(取付ピッチ23mm)には取付けられません。

単位 ：mm

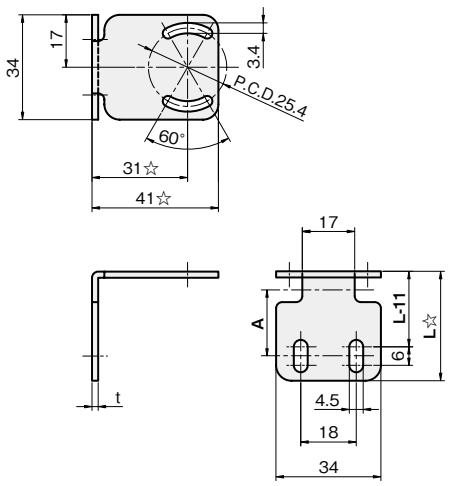

☆付数値は材質がSPCCの場合、+0.3mm増となります。
A：光軸までの距離(参考値)

iwata

CZ-SWタイプ

単位 ：mm



SUS304 板厚：t 2.0
SPCC 板厚：t 2.3

材質／表面処理	付属品
ステンレス SUS304	センサ取付用ビス：セムスビス(SUSXM7)M3×12…2本
鉄 SPCC ／カチオン電着塗装:黒	センサ取付用ビス：セムスビス(三価クロメート黒)M3×12…2本

A	L	重量(g)	品番 □：材質記号 SUS S、SPCC Z	材質/表面処理 SUS304	SPCC
10	22.5	29	**FSCZSW010-□**	●	●
15	27.5	31	**FSCZSW015-□**	●	●
20	32.5	34	**FSCZSW020-S**	●	—

※ KEYENCE社 PZ2(取付ピッチ23mm)には取付けられません。

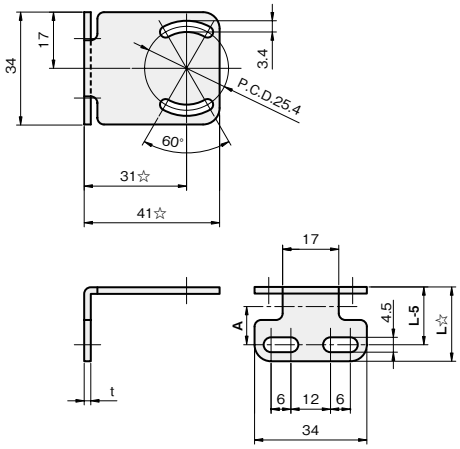

☆付数値は材質がSPCCの場合、+0.3mm増となります。
A：光軸までの距離(参考値)

CZ-LXタイプ

単位 ：mm

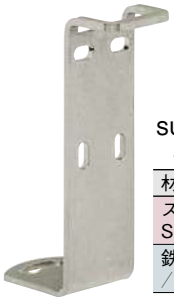

SUS304 板厚：t 2.0
SPCC 板厚：t 2.3

材質／表面処理	付属品
ステンレス SUS304	センサ取付用ビス：セムスビス(SUSXM7)M3×12…2本
鉄 SPCC ／カチオン電着塗装:黒	センサ取付用ビス：セムスビス(三価クロメート黒)M3×12…2本

A	L	重量(g)	品番 □：材質記号 SUS S、SPCC Z	材質/表面処理 SUS304	SPCC
20	41.5	22	**FSCZLX020-□**	●	●
25	46.5	24	**FSCZLX025-□**	●	●
30	51.5	26	**FSCZLX030-□**	●	●
35	56.5	28	**FSCZLX035-□**	●	●
40	61.5	30	**FSCZLX040-□**	●	●
45	66.5	32	**FSCZLX045-S**	●	—
50	71.5	34	**FSCZLX050-S**	●	—
55	76.5	35	**FSCZLX055-S**	●	—
60	81.5	37	**FSCZLX060-S**	●	—
70	91.5	41	**FSCZLX070-S**	●	—
80	101.5	44	**FSCZLX080-S**	●	—

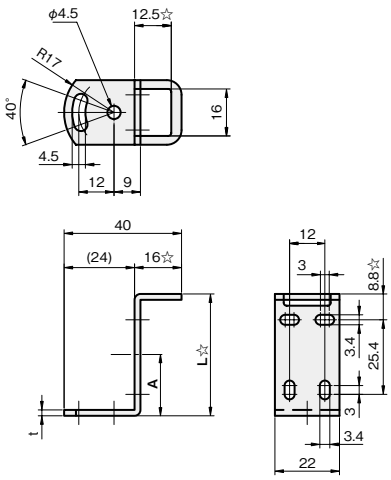

☆付数値は材質がSPCCの場合、+0.3mm増となります。
A：光軸までの距離(参考値)

iwata

CZ-LYタイプ



単位 ： mm

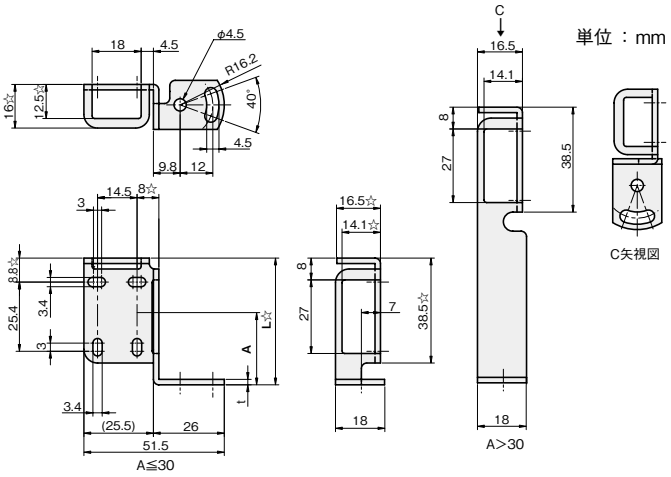

☆付数値は材質がSPCCの場合、＋0.3mm増となります。
A ： 光軸までの距離（参考値）

A	L	重量（g）	品番 □ :材質記号 SUS[S]、SPCC[Z]	材質/表面処理 SUS304	材質/表面処理 SPCC
25	46.5	27	**FSCZLY025-□**	●	●
30	51.5	28	**FSCZLY030-□**	●	●
35	56.5	31	**FSCZLY035-S**	●	—
40	61.5	33	**FSCZLY040-S**	●	—
45	66.5	34	**FSCZLY045-S**	●	—
50	71.5	36	**FSCZLY050-S**	●	—

SUS304 板厚 ： t 2.0
SPCC 板厚 ： t 2.3

材質／表面処理	付属品
ステンレス SUS304	センサ取付用ビス ： セムスビス（SUSXM7）M3×12…2本
鉄 SPCC ／カチオン電着塗装：黒	センサ取付用ビス ： セムスビス（三価クロメート黒）M3×12…2本

CZ-LBタイプ（左30°角度付）



単位 ： mm

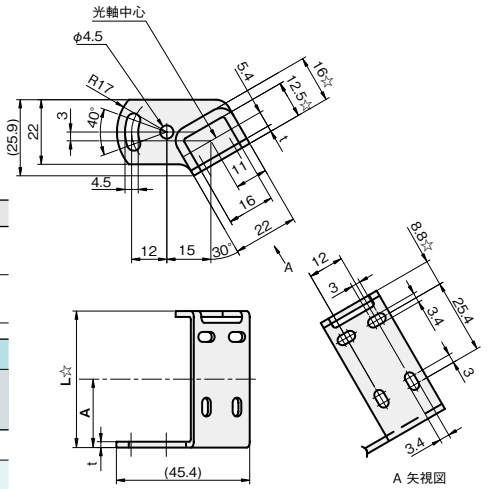

SUS304 板厚 ： t 2.0
SPCC 板厚 ： t 2.3

材質／表面処理	付属品
ステンレス SUS304	センサ取付用ビス ： セムスビス（SUSXM7）M3×12…2本
鉄 SPCC ／カチオン電着塗装：黒	センサ取付用ビス ： セムスビス（三価クロメート黒）M3×12…2本

A	L	重量（g）	品番 □ :材質記号 SUS[S]、SPCC[Z]	材質/表面処理 SUS304	材質/表面処理 SPCC
25	46.5	30	**FSCZLB025-□**	●	●
30	51.5	32	**FSCZLB030-S**	●	—
35	56.5	33	**FSCZLB035-S**	●	—
40	61.5	35	**FSCZLB040-S**	●	—
45	66.5	37	**FSCZLB045-S**	●	—
50	71.5	39	**FSCZLB050-S**	●	—

☆付数値は材質がSPCCの場合、＋0.3mm増となります。
A ： 光軸までの距離（参考値）

iwata

CZ-LFタイプ



SUS304 板厚：t 2.0
SPCC 板厚：t 2.3

材質／表面処理	付属品
ステンレス SUS304	センサ取付用ビス：セムスビス(SUSXM7)M3×12…2本
鉄 SPCC ／カチオン電着塗装:黒	センサ取付用ビス：セムスビス(三価クロメート黒)M3×12…2本

A	L	重量(g)	品番 □：材質記号 SUS[S]、SPCC[Z]	材質/表面処理 SUS304	SPCC
25	46.5	30	FSCZLF025-□	●	●
30	51.5	32	FSCZLF030-S	●	—
35	56.5	33	FSCZLF035-S	●	—
40	61.5	35	FSCZLF040-S	●	—
45	66.5	37	FSCZLF045-S	●	—
50	71.5	39	FSCZLF050-S	●	—

単位：mm

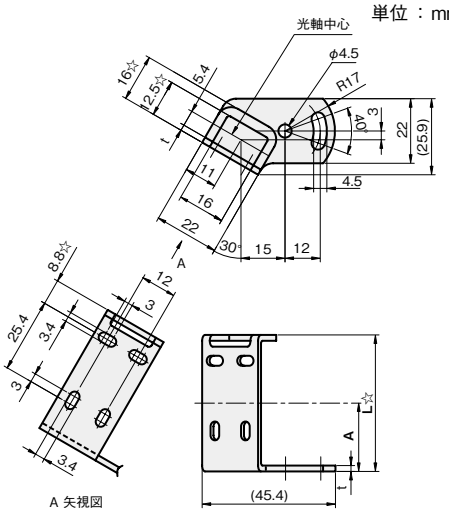

☆付数値は材質がSPCCの場合、+0.3mm増となります。
A：光軸までの距離(参考値)

CZ-LVタイプ



SUS304 板厚：t 2.0
SPCC 板厚：t 2.3

材質／表面処理	付属品
ステンレス SUS304	センサ取付用ビス：セムスビス(SUSXM7)M3×12…2本
鉄 SPCC ／カチオン電着塗装:黒	センサ取付用ビス：セムスビス(三価クロメート黒)M3×12…2本

A	L	重量(g)	品番 □：材質記号 SUS[S]、SPCC[Z]	材質/表面処理 SUS304	SPCC
15	22.5	33	FSCZLV015-□	●	●
20	27.5	36	FSCZLV020-□	●	●
25	32.5	38	FSCZLV025-S	●	—
30	37.5	41	FSCZLV030-S	●	—
35	42.5	44	FSCZLV035-S	●	—
40	47.5	47	FSCZLV040-S	●	—

単位：mm

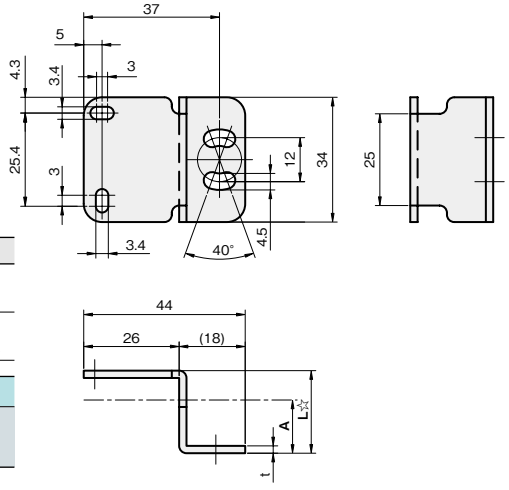

☆付数値は材質がSPCCの場合、+0.3mm増となります。
A：光軸までの距離(参考値)

iwata

CZ-LWタイプ

単位 ：mm



SUS304 板厚：t 2.0
SPCC 板厚：t 2.3

材質／表面処理	付属品
ステンレス SUS304	センサ取付用ビス：セムスビス(SUSXM7)M3×12…2本
鉄 SPCC ／カチオン電着塗装:黒	センサ取付用ビス：セムスビス(三価クロメート黒)M3×12…2本

A	L	重量(g)	品番 □ :材質記号 SUS[S]、SPCC[Z]	材質/表面処理 SUS304	SPCC
10	17.5	27	**FSCZLW010-□**	●	●
15	22.5	30	**FSCZLW015-S**	●	—

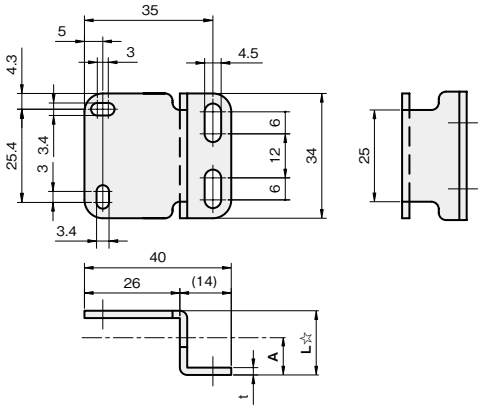

☆付数値は材質がSPCCの場合、+0.3mm増となります。
A：光軸までの距離(参考値)

CZ-LZタイプ

単位 ：mm



SUS304 板厚：t 2.0
SPCC 板厚：t 2.3

材質／表面処理	付属品
ステンレス SUS304	センサ取付用ビス：セムスビス(SUSXM7)M3×12…2本
鉄 SPCC ／カチオン電着塗装:黒	センサ取付用ビス：セムスビス(三価クロメート黒)M3×12…2本

A	L1	L2	重量(g)	品番 □ :材質記号 SUS[S]、SPCC[Z]	材質/表面処理 SUS304	SPCC
10	17.5	17.5	25	**FSCZLZ010-□**	●	●
15	22.5	22.5	27	**FSCZLZ015-□**	●	●
20	27.5	16	29	**FSCZLZ020-S**	●	—
25	32.5	16	31	**FSCZLZ025-S**	●	—
30	37.5	16	33	**FSCZLZ030-S**	●	—
35	42.5	16	35	**FSCZLZ035-S**	●	—
40	47.5	16	36	**FSCZLZ040-S**	●	—

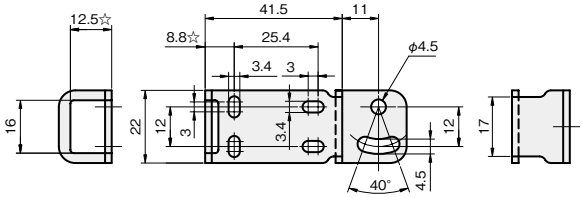

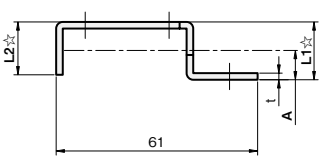

☆付数値は材質がSPCCの場合、+0.3mm増となります。
A：光軸までの距離(参考値)

iwata

CZ-CXタイプ

単位：mm



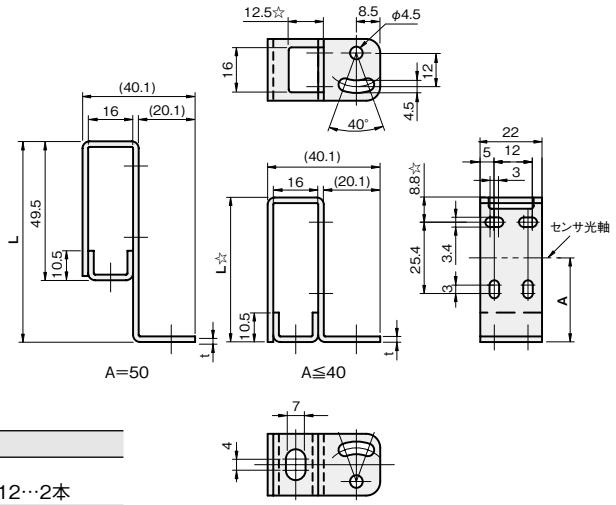

SUS304 板厚：t 2.0
SPCC 板厚：t 2.3

材質／表面処理	付属品
ステンレス SUS304	センサ取付用ビス： セムスビス(SUSXM7)M3×12…2本
鉄 SPCC ／カチオン電着塗装:黒	センサ取付用ビス： セムスビス(三価クロメート黒)M3×12…2本

A	L	重量(g)	品番 □：材質記号 SUS S、SPCC Z	材質/表面処理 SUS304	SPCC
30	51.5	54	**FSCZCX030-□**	●	●
40	61.5	57	**FSCZCX040-□**	●	●
50	71.5	61	**FSCZCX050-S**	●	—

☆付数値は材質がSPCCの場合、+0.3mm増となります。
A：光軸までの距離(参考値)

シングルプレート
光電センサ用

当日出荷 受付16時　RoHS 10物質　CAD 2D　CAD 3D

対応センサ：azbil社 HP7 シリーズ / KEYENCE社 PZ-G シリーズ / OMRON社 E3S-A シリーズ、E3Z シリーズ / OPTEX-FA社 Z3 シリーズ / Panasonic社 CX-400 シリーズ / 竹中電子社 GKS シリーズ 等

汎用光電センサを取り付ける為のブラケットです。
板厚が厚い高剛性タイプでより強固にセンサを保護します。

CZ-LC HD(高剛性)タイプ



単位 ：mm

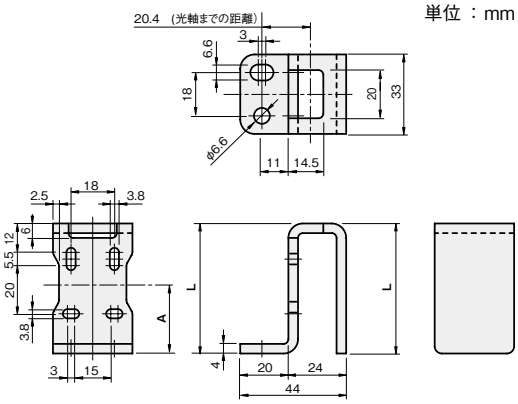

A：センサレンズ中心までの距離(参考値)

板厚：t 4.0

材質／表面処理	付属品
鉄 SPHC ／カチオン電着 塗装:黒	センサ取付用ビス： セムスビス(三価クロメート黒) M3×12…2本

A	L	重量(g)	SPHC 品番
29.2	54	144	**FSCZLC030-G**
39.2	64	154	**FSCZLC040-G**
49.2	74	164	**FSCZLC050-G**

CZ-LZ HD(高剛性)タイプ



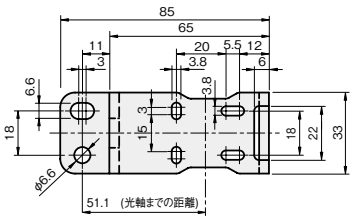

単位 ：mm

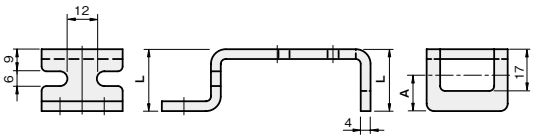

A：センサレンズ中心までの距離(参考値)

板厚：t 4.0

材質／表面処理	付属品
鉄 SPHC ／カチオン電着 塗装:黒	センサ取付用ビス： セムスビス(三価クロメート黒) M3×12…2本

A	L	重量(g)	SPHC 品番
15.8	25.2	108	**FSCZLZ015-G**
25.8	35.2	118	**FSCZLZ025-G**
35.8	45.2	128	**FSCZLZ035-G**

CZ-LH HD(高剛性)タイプ



単位：mm

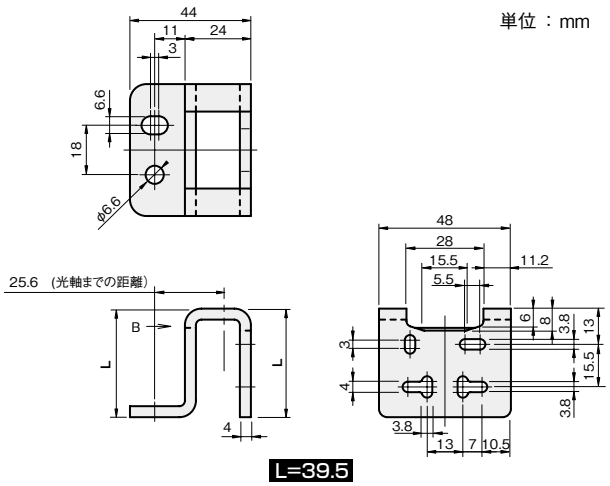

L=39.5

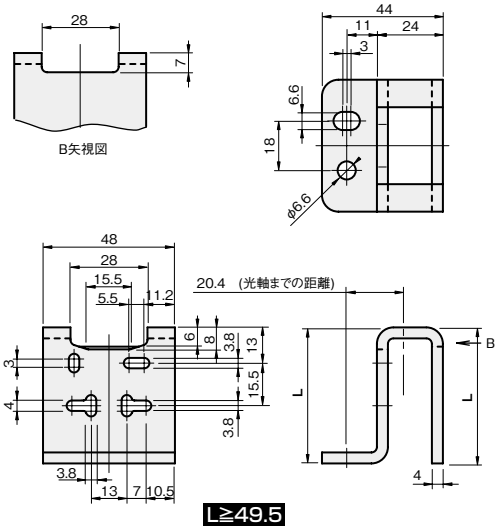

L≧49.5

板厚：t 4.0

材質／表面処理	付属品
鉄 SPHC ／カチオン電着 塗装：黒	センサ取付用ビス： セムスビス（三価クロメート黒） M3×12…2本

L	重量（g）	SPHC 品番
39.5	144	**FSCZLH020-G**
49.5	178	**FSCZLH030-G**
59.5	212	**FSCZLH040-G**

シングルプレート　光電センサ用

アルミフレーム用ブラケット

当日出荷 受付16時　RoHS 10物質　CAD 2D　CAD 3D

対応センサ：azbil社 HP7 シリーズ / KEYENCE社 PZ-G シリーズ / OMRON社 E3Z シリーズ / OPTEX-FA社 Z3 シリーズ / Panasonic社 CX-400 シリーズ / 竹中電子社 GKS シリーズ 等

アルミフレームの溝を利用して光電センサを取り付けるためのブラケットです。
センサを保護するガード付仕様。さらにあらゆる方向の衝突からセンサを保護するフルガードタイプもラインアップ。

Z(フラット取付)タイプ

単位：mm



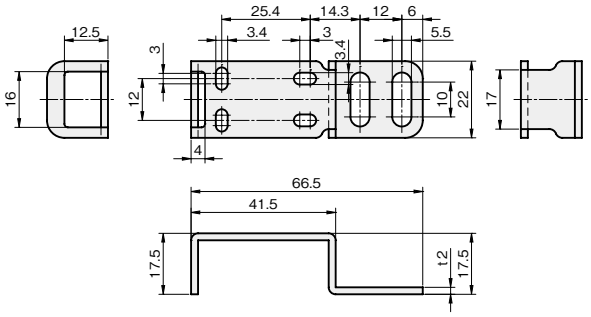

板厚：t 2.0

材質	付属品
ステンレス SUS304	センサ取付用ビス： セムスビス(SUSXM7)M3×12…2本

SUS304 品番	重量(g)
FSATZ010-S	25

フルガード(フラット取付)タイプ

単位：mm



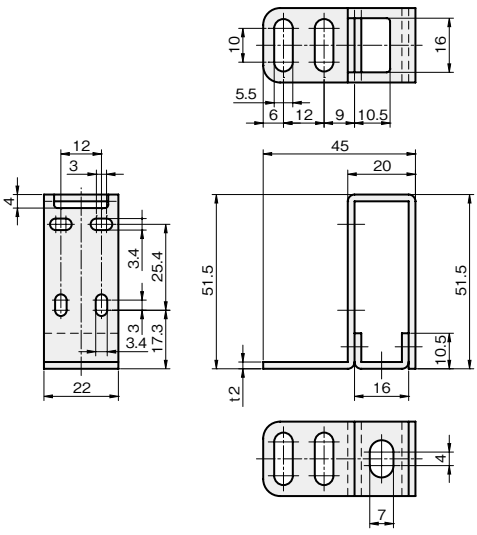

板厚：t 2.0

材質	付属品
ステンレス SUS304	センサ取付用ビス： セムスビス(SUSXM7)M3×12…2本

SUS304 品番	重量(g)
FSATF030-S	50

板ナットはこちら

ストレート(サイド取付)タイプ



単位：mm

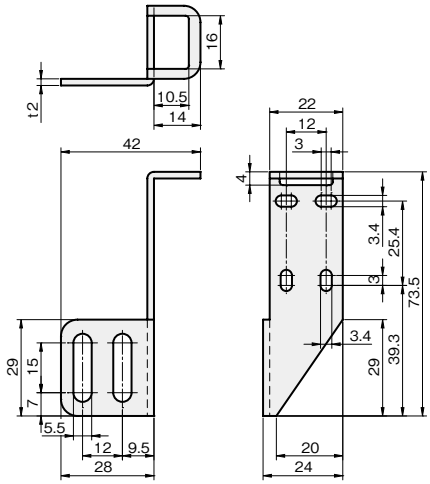

板厚：t 2.0

材質	付属品
ステンレス SUS304	センサ取付用ビス： セムスビス(SUSXM7)M3×12…2本

SUS304 品番	重量(g)
FSASM030-S	29

Z(サイド取付)タイプ



単位：mm

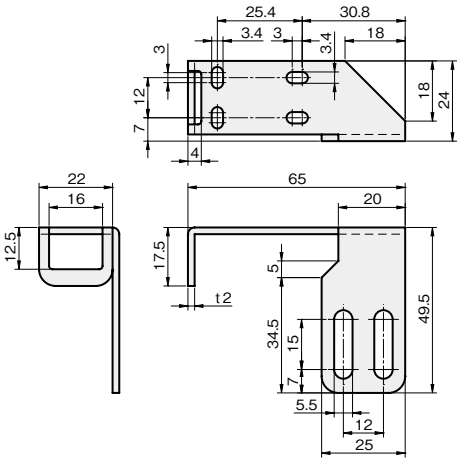

板厚：t 2.0

材質	付属品
ステンレス SUS304	センサ取付用ビス： セムスビス(SUSXM7)M3×12…2本

SUS304 品番	重量(g)
FSASC020-S	34

フルガード(サイド取付)タイプ



単位：mm

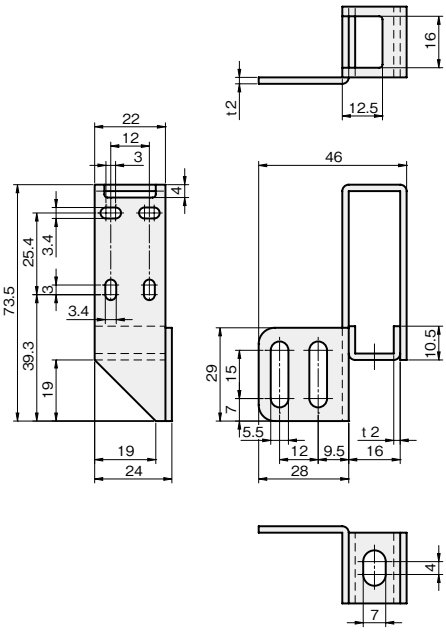

板厚：t 2.0

材質	付属品
ステンレス SUS304	センサ取付用ビス：セムスビス(SUSXM7)M3×12…2本

SUS304 品番	重量(g)
FSASF030-S	58

コンパクトタイプ



単位：mm

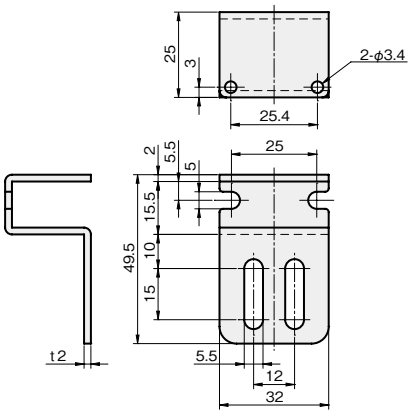

板厚：t 2.0

材質	付属品
ステンレス SUS304	センサ取付用ビス：セムスビス(SUSXM7)M3×12…2本

SUS304 品番	重量(g)
FSASP020-S	41

板ナット

単位：mm



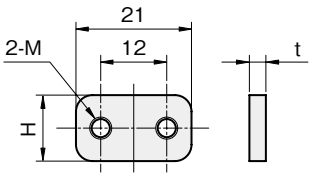

材質
ステンレス SUS304

M	H	t	重量(g)	SUS304 品番
M4	9	2	2	**FSA56-04S**
	12	3	5	**FSA08-04S**
	18	3	8	**FSA10-04S**
M5	9	2	2	**FSA56-05S**
	12	3	5	**FSA08-05S**
	18	3	8	**FSA10-05S**

シングルプレート　光電センサ用

取付共用ブラケット

当日出荷 受付16時　RoHS 10物質　CAD 2D　CAD 3D

対応センサ　azbil社 HP7 シリーズ　KEYENCE社 PZ-G シリーズ　OMRON社 E3Z シリーズ　OPTEX-FA社 Z3 シリーズ　Panasonic社 CX-400 シリーズ　竹中電子社 GKS シリーズ　等

広範囲な取付ピッチに対応、光軸の位置調整も可能でセンサメーカー／機種の変更時に便利です。
さらにあらゆる方向の衝突からセンサを保護するフルガードタイプもラインアップ。

ストレートタイプ

単位：mm



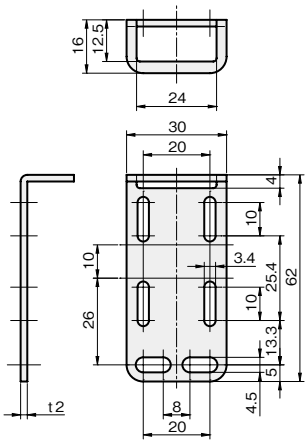

板厚：t 2.0

材質	付属品
ステンレス SUS304	センサ取付用ビス： セムスビス(SUSXM7)M3×12…2本

SUS304 品番	重量(g)
FSCPS-1S	26

Lタイプ

単位：mm



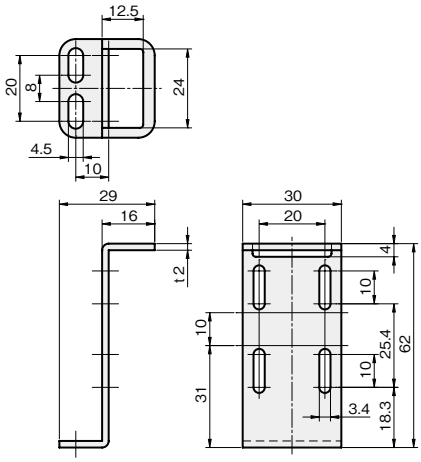

板厚：t 2.0

材質	付属品
ステンレス SUS304	センサ取付用ビス： セムスビス(SUSXM7)M3×12…2本

SUS304 品番	重量(g)
FSCPL-1S	31

iwata

Zタイプ

単位：mm



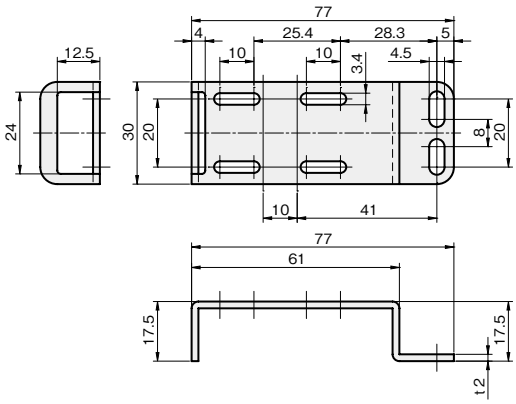

板厚：t 2.0

材質	付属品
ステンレス SUS304	センサ取付用ビス： セムスビス（SUSXM7）M3×12…2本

SUS304	重量（g）
品番	
FSCPZ-1S	39

フルガードタイプ

単位：mm



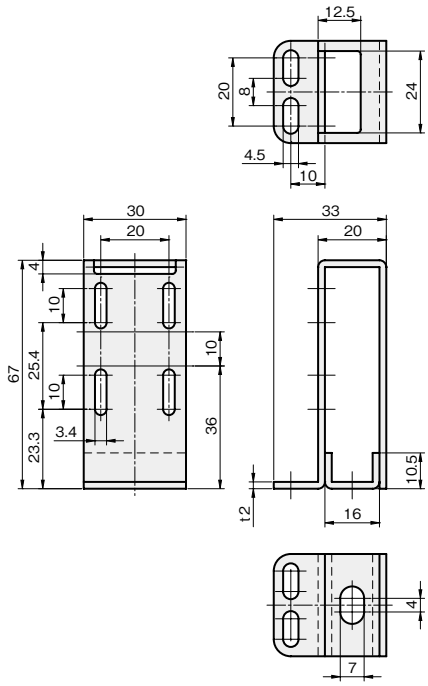

板厚：t 2.0

材質	付属品
ステンレス SUS304	センサ取付用ビス： セムスビス（SUSXM7）M3×12…2本

SUS304	重量（g）
品番	
FSCPF-1S	76

iwata

シングルプレート
コンビネーション
センサスタンド
フレキシブル
技術資料
CCDカメラ用 LED照明用
レーザーセンサ用
光電センサ用
反射板用
フォトマイクロセンサ用
光ファイバセンサ用
近接センサ用

シングルプレート　光電センサ用
クランプタイプ

当日出荷 受付16時　RoHS 10物質　CAD 2D　CAD 3D

対応センサ　azbil社 HP7 シリーズ　OMRON社 E3Z シリーズ　OPTEX-FA社 Z3 シリーズ
Panasonic社 CX-400 シリーズ　竹中電子社 GKS シリーズ　等

タテタイプ



単位：mm

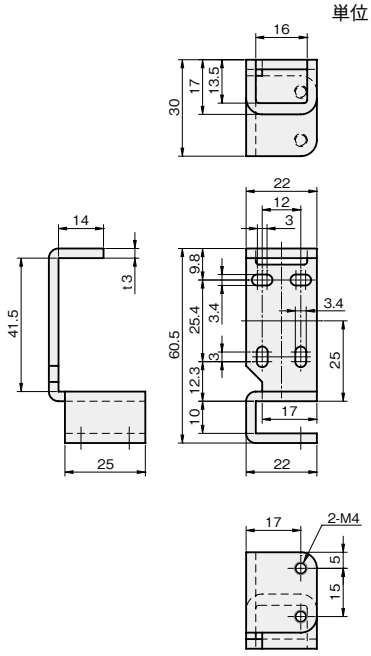

板厚：t 3.0

材質	付属品
ステンレス SUS304	センサ取付用ビス： セムスビス(SUSXM7)M3×12…2本 ブラケット固定用ボルト： 六角ボルト(SUSXM7)M4×14…2本

SUS304	重量(g)
品番	
FSCHL025-S	56

ヨコタイプ

単位：mm



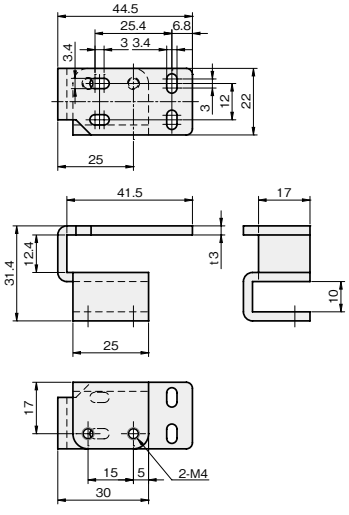

板厚：t 3.0

材質	付属品
ステンレス SUS304	センサ取付用ビス： セムスビス(SUSXM7)M3×12…2本 ブラケット固定用ボルト： 六角ボルト(SUSXM7)M4×14…2本

SUS304	重量(g)
品番	
FSCHZ010-S	58

iwata

シングルプレート
光電センサ用

当日出荷 受付16時 RoHS 10物質 CAD 2D CAD 3D

対応センサ：azbil社 HP7 シリーズ / OMRON社 E3Z シリーズ / OPTEX-FA社 Z3 シリーズ / Panasonic社 CX-400 シリーズ / 竹中電子社 GKS シリーズ 等

光電センサを取り付けるためのブラケットです。
従来に比べ少ない部品点数で組立工数を削減します。

バンブラH

単位 ： mm



丸シャフト用

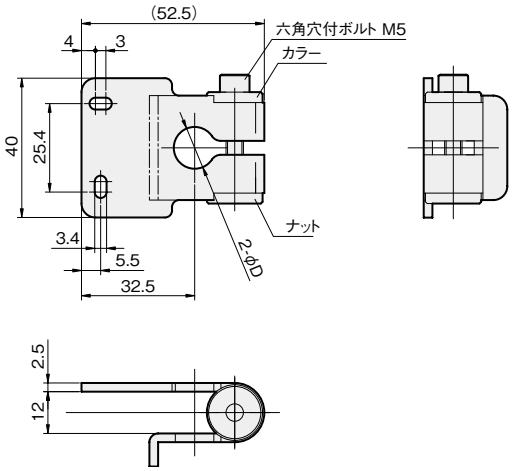



角シャフト用

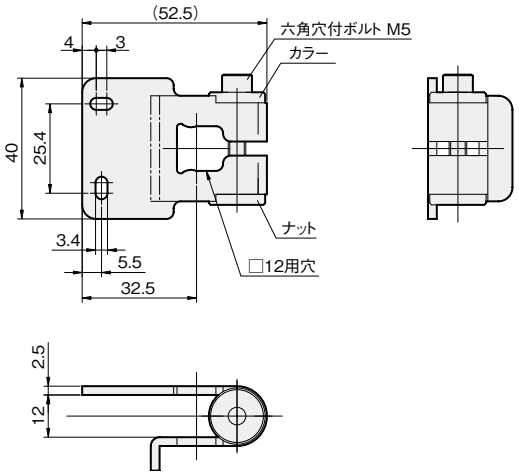

板厚：t 2.5

材質	付属品
ステンレス	セムスビス(SUSXM7)M3×12…2本

D	重量(g)	ステンレス 品番
φ10	70	**FSFBZH-10S**
φ12	70	**FSFBZH-12S**
□12	70	**FSFBZH-S2S**

シングルプレート
コンビネーション
センサスタンド
フレキシブル
技術資料
CCDカメラ用 LED照明用
レーザーセンサ用
光電センサ用
反射板用
フォトマイクロセンサ用
光ファイバセンサ用
近接センサ用

バンブラV

単位 ： mm



丸シャフト用

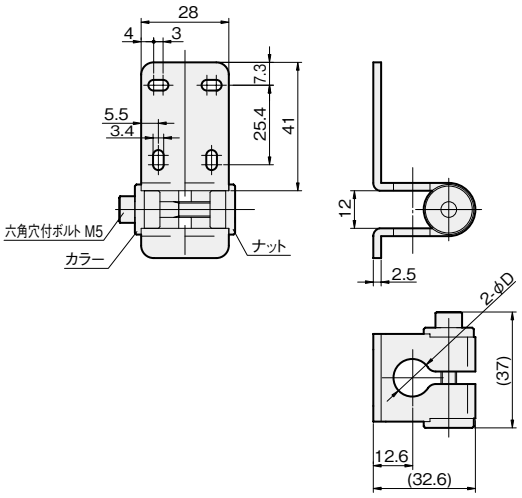



角シャフト用

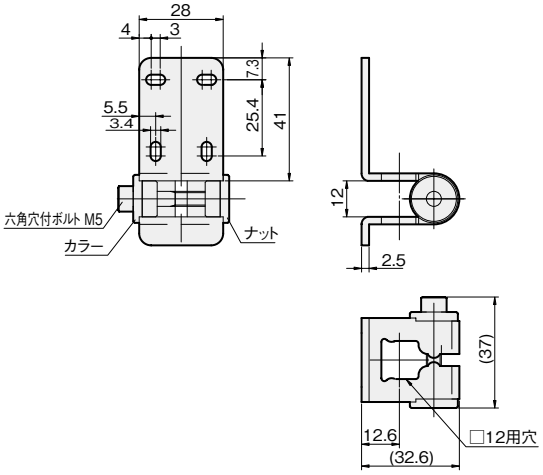

板厚：t 2.5

材質	付属品
ステンレス	セムスビス（SUSXM7）M3×12…2本

D	重量（g）	ステンレス 品番
φ10	68	**FSFBZV-10S**
φ12	68	**FSFBZV-12S**
□12	68	**FSFBZV-S2S**

iwata

シングルプレート
エアカプラアタッチ

当日出荷 受付16時 RoHS 10物質 CAD 2D CAD 3D

エアブロー用のカプラを取り付けるブラケットです。



単位：mm

エアカプラアタッチL

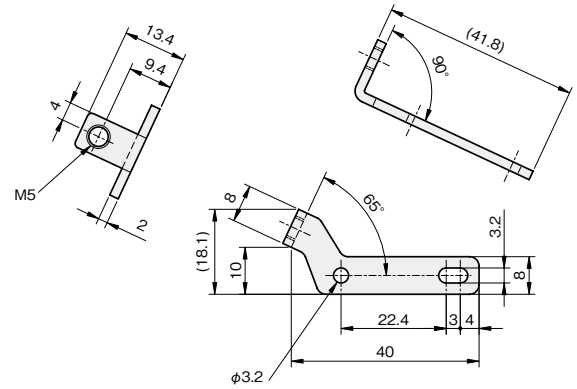

エアカプラアタッチR

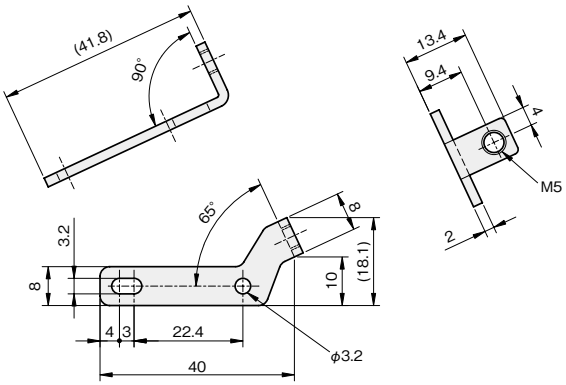

板厚：t 2.0

材質
ステンレス SUS304

タイプ	重量（g）	SUS304 品番
エアカプラアタッチL	6	**FSA-L**
エアカプラアタッチR	6	**FSA-R**

■ 対応カプラ

エア機器メーカー各社のM5サイズに対応。

■ こんな場面に有効です

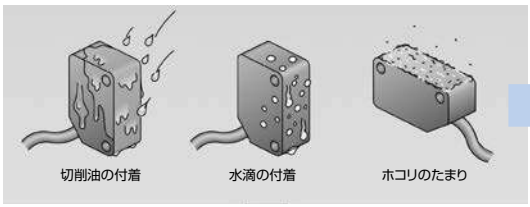

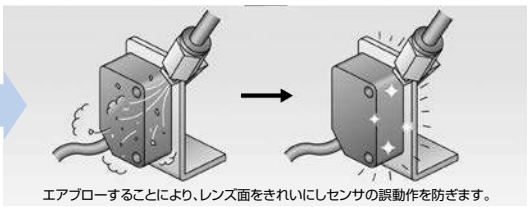

エアブローすることにより、レンズ面をきれいにしセンサの誤動作を防ぎます。

■ 光軸調整時

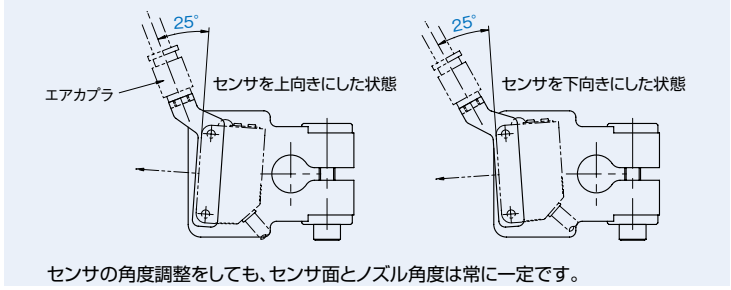

センサの角度調整をしても、センサ面とノズル角度は常に一定です。

パイプトップセンサ

意匠登録済

当日出荷 受付16時　RoHS 10物質　CAD 2D　CAD 3D

対応センサ　azbil社 HP7 シリーズ　OMRON社 E3Z シリーズ　OPTEX-FA社 Z3 シリーズ　Panasonic社 CX-400 シリーズ　竹中電子社 GKS シリーズ　等

光電センサを取り付けるためのブラケットです。
クリアキャップ付きで汚れなどからセンサを保護します。



重量(g)	品番
73.0	**FSPSCZ**

材質	付属品
アクリル 透明	六角穴付ボルト(SUSXM7)M3×6L…2本
アルミ A2017	六角穴付止めネジ(SUSXM7)M3×3L…2本
ステンレス SUS304	セムスビス(SUSXM7)M3×6L…1本
	セムスビス(SUSXM7)M3×12L…2本

反射板

メーカー	反射板
KEYENCE社	R-5
OMRON社	E39-R3
Panasonic社	RF-210

※コネクタタイプは除く。
※透過型、ミラー反射型専用です。拡散反射型センサはご使用になれません。
　クリアキャップがセンサ検出性能に悪影響を及ぼし誤作動する恐れがあります。

●センサ取付例(OMRON社 E3Z)　単位 ：mm

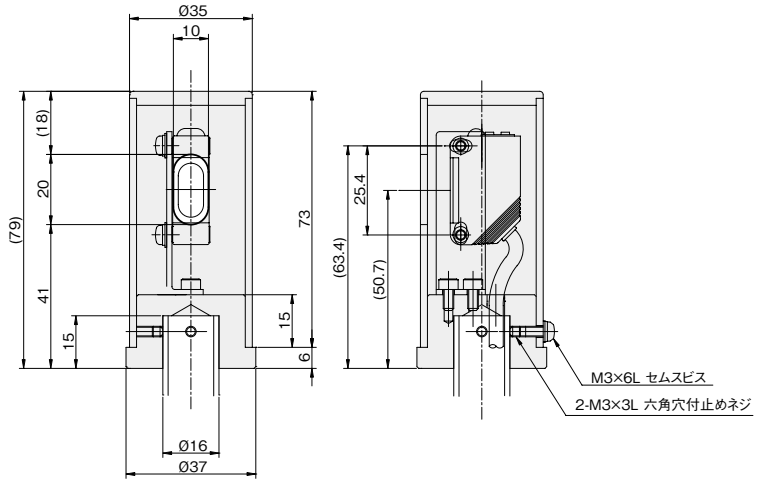

●反射板取付例(OMRON社 E39-R3)　単位 ：mm

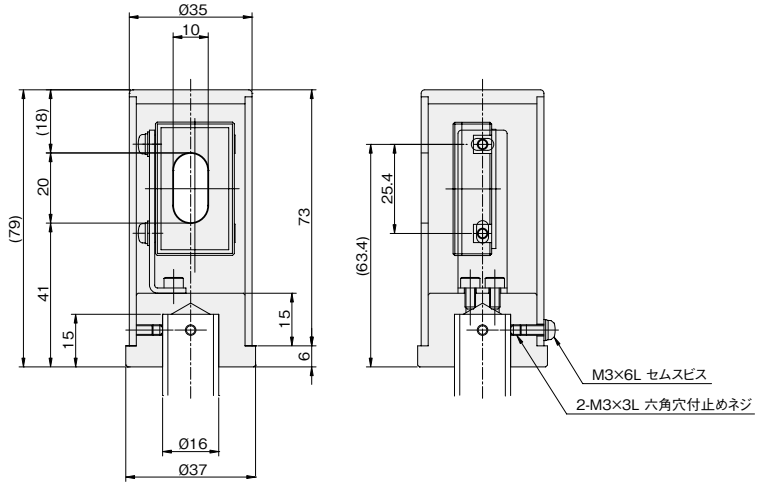

iwata

シングルプレート　光電センサ用

パイプ付ブラケット

当日出荷 受付16時　RoHS 10物質　CAD 2D　CAD 3D

対応センサ：azbil社 HP7 シリーズ / KEYENCE社 PZ-G シリーズ / OMRON社 E3Z シリーズ / OPTEX-FA社 Z3 シリーズ / Panasonic社 CX-400 シリーズ / 竹中電子社 GKS シリーズ 等

パイプシャフトを溶接した光電センサ用ブラケットです。従来に比べ少ない部品点数で組立工数を削減します。
光電センサの高さも角度も自由自在です。フルガードタイプもラインアップ。

ストレートタイプ

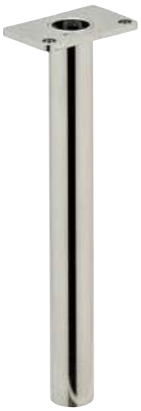

単位：mm

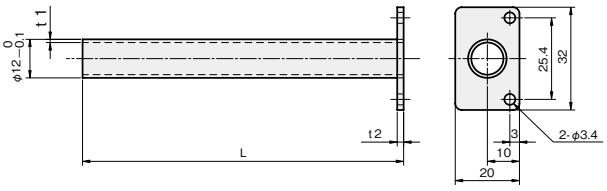

材質	付属品
ステンレス SUS304	センサ取付用ビス：セムスビス(SUSXM7)M3×12…2本

シャフト径	L	重量(g)	SUS304 品番
φ12	50	21	**FSDAP050-12S**
	100	36	**FSDAP100-12S**
	150	51	**FSDAP150-12S**

L1タイプ



単位：mm

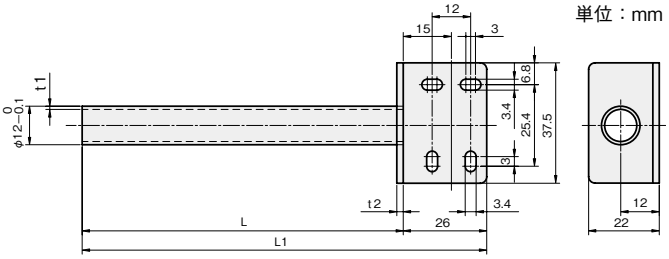

材質	付属品
ステンレス SUS304	センサ取付用ビス：セムスビス(SUSXM7)M3×12…2本

シャフト径	L	L1	重量(g)	SUS304 品番
φ12	50	76	36	**FSDBP050-12S**
	100	126	51	**FSDBP100-12S**
	150	176	66	**FSDBP150-12S**

L2タイプ



単位：mm

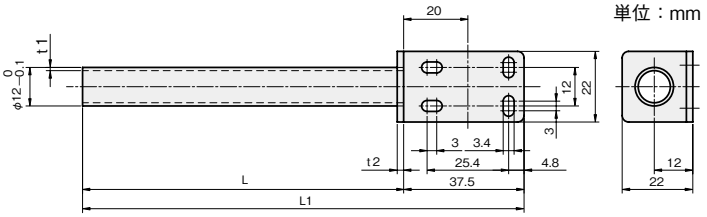

材質	付属品
ステンレス SUS304	センサ取付用ビス：セムスビス(SUSXM7)M3×12…2本

シャフト径	L	L1	重量(g)	SUS304 品番
φ12	50	87.5	29	**FSDCP050-12S**
	100	137.5	44	**FSDCP100-12S**
	150	187.5	59	**FSDCP150-12S**

iwata

フルガード(タテ)タイプ

単位：mm

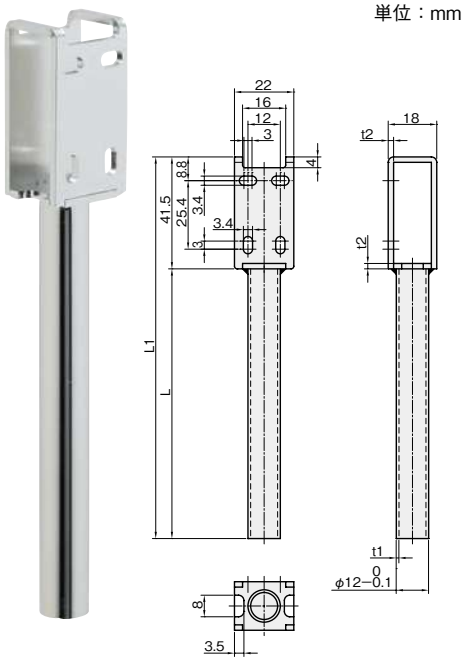

材質	付属品
ステンレス SUS304	センサ取付用ビス：セムスビス(SUSXM7)M3×12…2本

シャフト径	L	L1	重量(g)	SUS304 品番
φ12	50	91.5	42	**FSZVP050-12S**
	100	141.5	57	**FSZVP100-12S**
	150	191.5	72	**FSZVP150-12S**

フルガード(ヨコ)タイプ

単位：mm

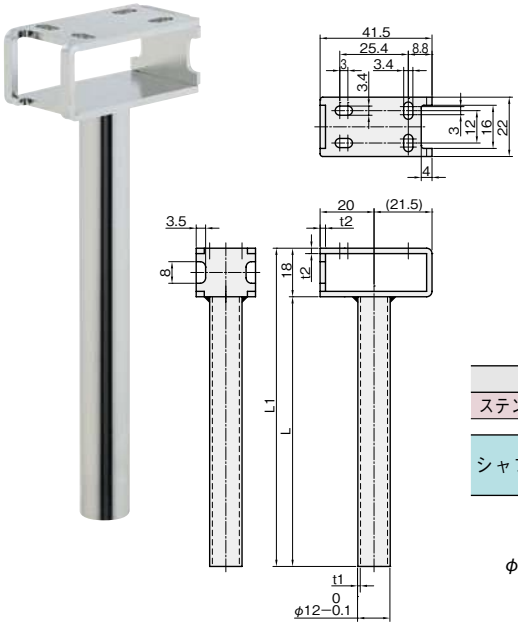

材質	付属品
ステンレス SUS304	センサ取付用ビス：セムスビス(SUSXM7)M3×12…2本

シャフト径	L	L1	重量(g)	SUS304 品番
φ12	50	68	42	**FSZHP050-12S**
	100	118	57	**FSZHP100-12S**
	150	168	72	**FSZHP150-12S**

シングルプレート　光電センサ用

ネジシャフト付ブラケット

当日出荷 受付16時　RoHS 10物質　CAD 2D　CAD 3D

対応センサ　azbil社 HP7 シリーズ　KEYENCE社 PZ-G シリーズ　OMRON社 E3Z シリーズ　OPTEX-FA社 Z3 シリーズ　Panasonic社 CX-400 シリーズ　竹中電子社 GKS シリーズ　等

ネジシャフトを溶接した光電センサ用ブラケットです。従来に比べ少ない部品点数で組立工数を削減します。
光電センサの高さも角度も自由自在です。センサを保護するフルガードタイプ。

タテタイプ

単位 ：mm

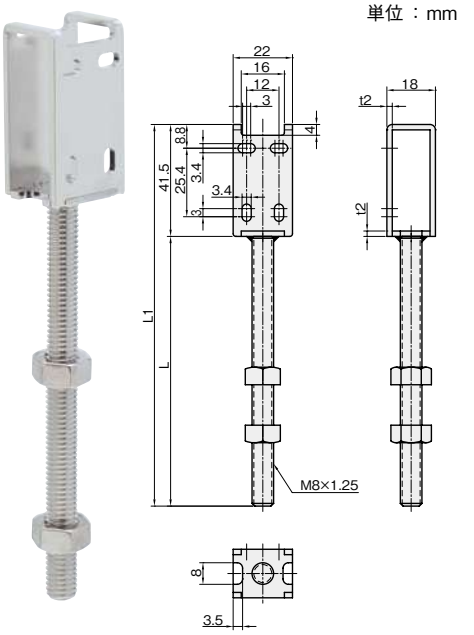

板厚：t 2.0

材質	付属品
ステンレス SUS304	センサ取付用ビス： セムスビス（SUSXM7）M3×12…2本 六角ナット（SUSXM7）M8…2個

L	重量（g）	SUS304 品番
100	59	**FSCZCV100-M8S**
150	74	**FSCZCV150-M8S**
200	89	**FSCZCV200-M8S**

ヨコタイプ

単位 ：mm

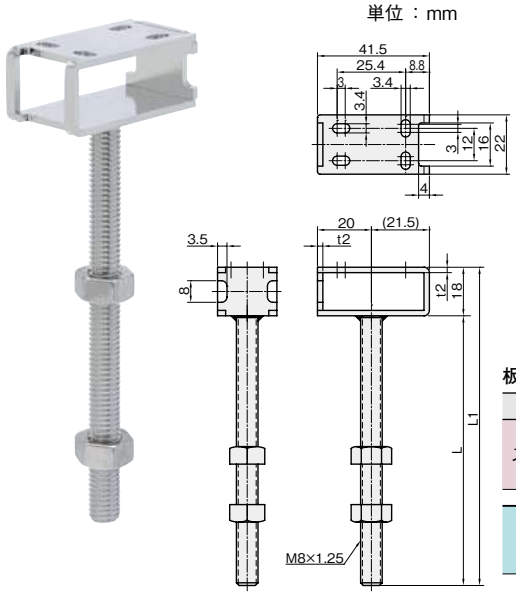

板厚：t 2.0

材質	付属品
ステンレス SUS304	センサ取付用ビス： セムスビス（SUSXM7）M3×12…2本 六角ナット（SUSXM7）M8…2個

L	重量（g）	SUS304 品番
100	59	**FSCZCH100-M8S**
150	74	**FSCZCH150-M8S**
200	89	**FSCZCH200-M8S**

シングルプレート　光電センサ用
センサボックス

当日出荷 受付16時　RoHS 10物質　CAD 2D　CAD 3D

対応センサ　azbil社 HP7 シリーズ　OMRON社 E3Z シリーズ　OPTEX-FA社 Z3 シリーズ
Panasonic社 CX-400 シリーズ　竹中電子社 GKS シリーズ　等

光電センサを取り付けるためのブラケットです。
ワークの衝突や工具の落下などからセンサを保護します。

タテタイプ

単位：mm



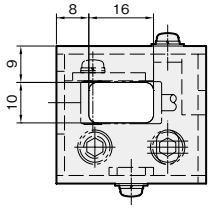

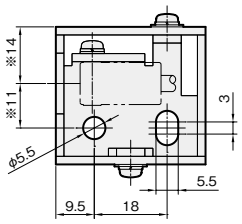

ブラケット取付穴詳細

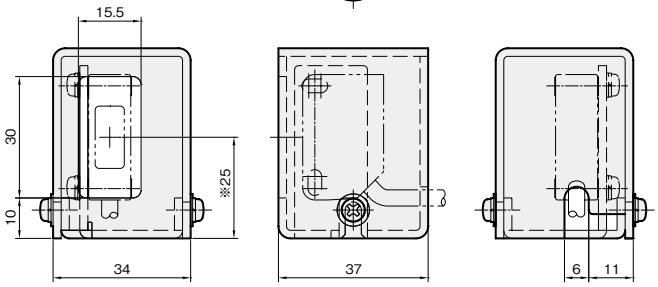

※センサ光軸中心までの距離(参考値)

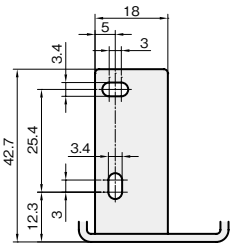

センサ取付穴詳細

板厚：t 2.0

材質	付属品
ステンレス SUS304	センサ取付用ビス：セムスビス(SUSXM7)M3×12…2本 カバー固定用ビス：セムスビス(SUSXM7)M3×8…2本

※センサは付属しておりません。

SUS304	重量(g)
品番	
FSBX-1S	118

ヨコタイプ

単位：mm



板厚：t 2.0

材質	付属品
ステンレス SUS304	センサ取付用ビス： セムスビス(SUSXM7)M3×12…2本 カバー固定用ビス： セムスビス(SUSXM7)M3×8…2本

SUS304	重量(g)
品番	
FSBX-2S	99

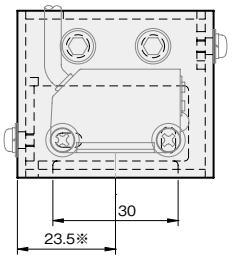

B 矢視図

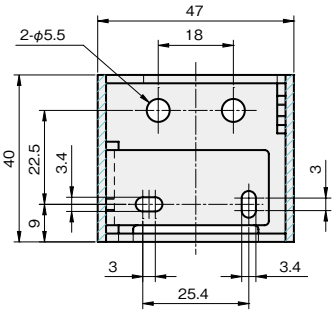

A-A 断面図

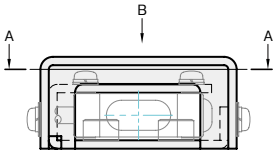

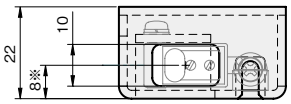

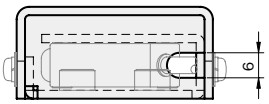

※センサ光軸中心までの距離(参考値)

iwata

シングルプレート
光電センサ用

当日出荷 受付16時 | RoHS 10物質 | CAD 2D | CAD 3D

対応センサ　Panasonic社 EX-10 シリーズ　竹中電子社 UM シリーズ、UM2 シリーズ　等

小型の光電センサを取り付けるためのブラケットです。

E1-SXタイプ



板厚：t 1.5

材質	付属品
ステンレス SUS304	センサ取付用ビス： ナベビス（SUSXM7）M2×4…2本 ナベビス（SUSXM7）M2×6…2本

A	L	重量（g）	SUS304 品番
25	39	6	**FSE1SX025-S**
30	44	7	**FSE1SX030-S**

単位：mm

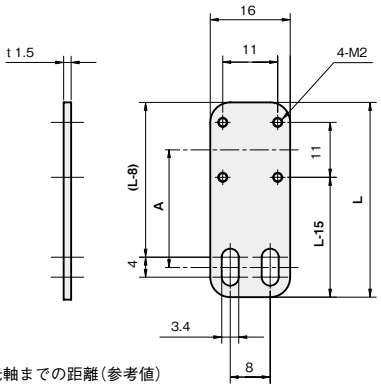

A：光軸までの距離（参考値）

E1-LXタイプ



板厚：t 1.5

材質	付属品
ステンレス SUS304	センサ取付用ビス： ナベビス（SUSXM7）M2×4…2本 ナベビス（SUSXM7）M2×6…2本

A	L	重量（g）	SUS304 品番
25	33	8	**FSE1LX025-S**
30	38	9	**FSE1LX030-S**

単位：mm

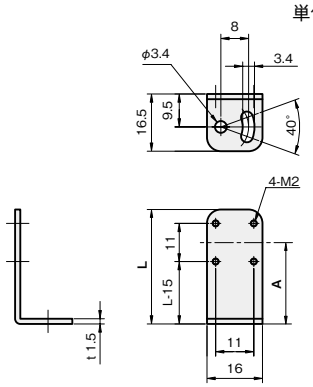

A：光軸までの距離（参考値）

E1-SYタイプ



板厚：t 1.5

材質	付属品
ステンレス SUS304	センサ取付用ビス： ナベビス（SUSXM7）M2×4…2本 ナベビス（SUSXM7）M2×6…2本

A	L	重量（g）	SUS304 品番
15	35	6	**FSE1SY015-S**
20	40	6	**FSE1SY020-S**
25	45	7	**FSE1SY025-S**
30	50	7	**FSE1SY030-S**

単位：mm

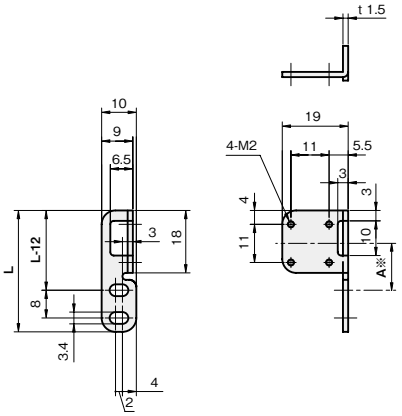

A：光軸までの距離（参考値）
※EX-14にご使用の場合：基準寸法はA−0.5となります。

シングルプレート
光電センサ用

対応センサ　Panasonic社 EX-20 シリーズ　等

当日出荷 受付16時　RoHS 10物質　CAD 2D　CAD 3D

小型の光電センサを取り付けるためのブラケットです。

E2-SFタイプ



単位：mm

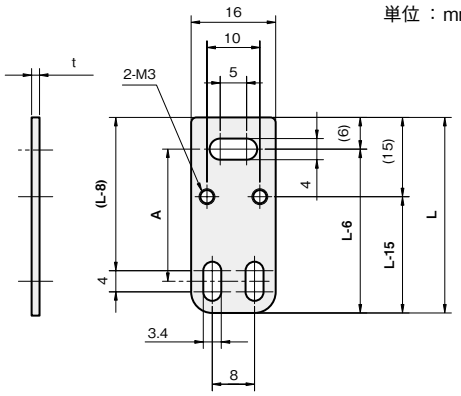

A：光軸までの距離(参考値)

SUS304 板厚：t 1.5
SPCC 板厚：t 2.0

材質／表面処理	付属品
ステンレス SUS304	センサ取付用ビス：ナベビス(SUSXM7)M3×5…2本
鉄 SPCC ／カチオン電着塗装:黒	センサ取付用ビス：ナベビス(三価クロメート黒)M3×5…2本

A	L	重量(g)	品番 □：材質記号 SUS S、SPCC Z	材質/表面処理 SUS304	SPCC
25	37	8	**FSE2SF025-□**	●	●
30	42	10	**FSE2SF030-S**	●	—

E2-LFタイプ



単位：mm

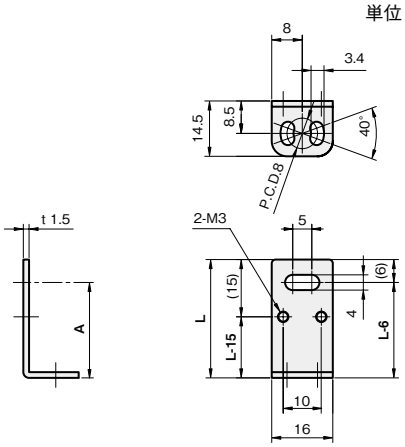

A：光軸までの距離(参考値)

板厚：t 1.5

材質	付属品
ステンレス SUS304	センサ取付用ビス：ナベビス(SUSXM7)M3×5…2本

A	L	重量(g)	SUS304 品番
25	31	7	**FSE2LF025-S**
30	36	8	**FSE2LF030-S**

シングルプレート
光電センサ用

当日出荷 受付16時 RoHS 10物質 CAD 2D CAD 3D

対応センサ　Panasonic社 EX-20 シリーズ　竹中電子社 UM シリーズ　等

小型の光電センサを取り付けるためのブラケットです。

E2-SXタイプ



SUS304 板厚：t 1.5
SPCC 板厚：t 2.0

材質／表面処理	付属品
ステンレス SUS304	センサ取付用ビス： セムスビス(SUSXM7)M3×14…2本 ナット(SUSXM7)M3…2個
鉄 SPCC ／カチオン電着塗装:黒	センサ取付用ビス： セムスビス(三価クロメート黒)M3×14…2本 ナット(三価クロメート黒)M3…2個

A	L	重量(g)	品番 □：材質記号 SUS S、SPCC Z	材質/表面処理 SUS304	SPCC
25	42	10	**FSE2SX025-□**	●	●
30	47	10	**FSE2SX030-S**	●	—

単位：mm

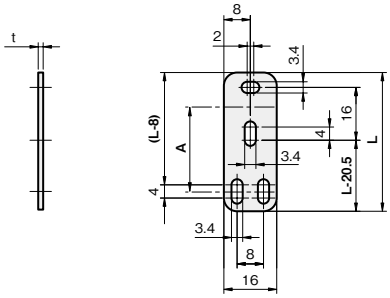

A：光軸までの距離(参考値)
EX-23にご使用の場合：基準寸法はA-0.5となります。

E2-SYタイプ



SUS304 板厚：t 1.5
SPCC 板厚：t 2.0

材質／表面処理	付属品
ステンレス SUS304	センサ取付用ビス： セムスビス(SUSXM7)M3×14…2本 ナット(SUSXM7)M3…2個
鉄 SPCC ／カチオン電着塗装:黒	センサ取付用ビス： セムスビス(三価クロメート黒)M3×14…2本 ナット(三価クロメート黒)M3…2個

A	L	重量(g)	品番 □：材質記号 SUS S、SPCC Z	材質/表面処理 SUS304	SPCC
25	47	10	**FSE2SY025-□**	●	●
30	52	11	**FSE2SY030-S**	●	—

単位：mm

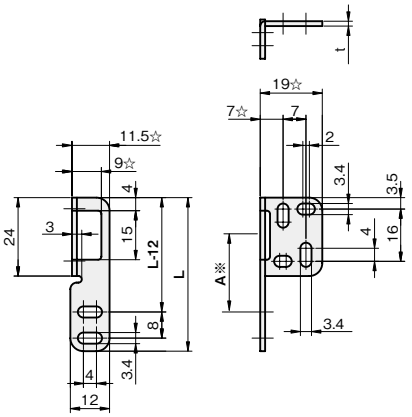

☆付数値は材質がSPCCの場合、+0.5mm増となります。
A：光軸までの距離(参考値)
※EX-23にご使用の場合：基準寸法はA-0.5となります。

E2-SWタイプ



単位 ：mm

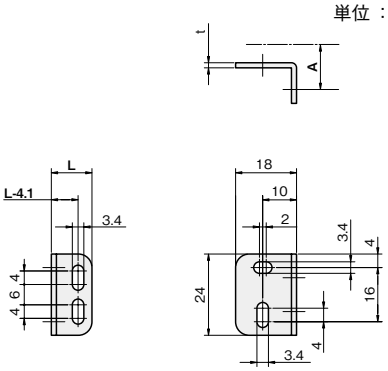

A：光軸までの距離(参考値)

SUS304 板厚：t 1.5
SPCC 板厚：t 2.0

材質／表面処理	付属品
ステンレス SUS304	センサ取付用ビス： セムスビス(SUSXM7)M3×14…2本 ナット(SUSXM7)M3…2個
鉄 SPCC ／カチオン電着塗装:黒	センサ取付用ビス： セムスビス(三価クロメート黒)M3×14…2本 ナット(三価クロメート黒)M3…2個

A	L	重量(g)	品番 □ :材質記号 SUS[S]、SPCC[Z]	材質/表面処理 SUS304	SPCC
12	12	8	**FSE2SW012-□**	●	●
15	15	10	**FSE2SW015-□**	●	●
20	20	11	**FSE2SW020-S**	●	—

E2-LXタイプ



単位 ：mm

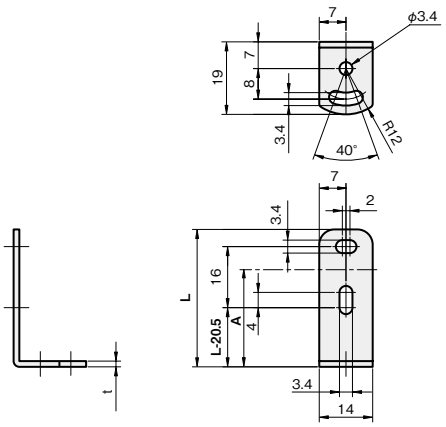

A：光軸までの距離(参考値)

SUS304 板厚：t 1.5
SPCC 板厚：t 2.0

材質／表面処理	付属品
ステンレス SUS304	センサ取付用ビス： セムスビス(SUSXM7)M3×14…2本 ナット(SUSXM7)M3…2個
鉄 SPCC ／カチオン電着塗装:黒	センサ取付用ビス： セムスビス(三価クロメート黒)M3×14…2本 ナット(三価クロメート黒)M3…2個

A	L	重量(g)	品番 □ :材質記号 SUS[S]、SPCC[Z]	材質/表面処理 SUS304	SPCC
25	36	10	**FSE2LX025-□**	●	●
30	41	11	**FSE2LX030-S**	●	—

E2-LWタイプ



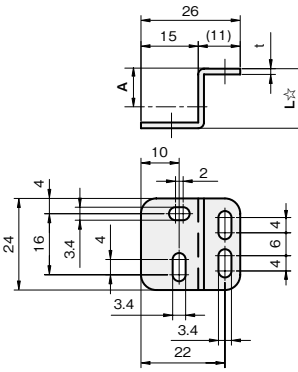

単位 ：mm

SUS304 板厚：t 1.5
SPCC 板厚：t 2.0

材質／表面処理	付属品
ステンレス SUS304	センサ取付用ビス： セムスビス（SUSXM7）M3×14…2本 ナット（SUSXM7）M3…2個
鉄 SPCC ／カチオン電着塗装：黒	センサ取付用ビス： セムスビス（三価クロメート黒）M3×14…2本 ナット（三価クロメート黒）M3…2個

A	L	重量（g）	品番 □：材質記号 SUS S、SPCC Z	材質/表面処理 SUS304	SPCC
10	15.6	12	**FSE2LW010-□**	●	●
15	20.6	15	**FSE2LW015-S**	●	—
20	25.6	16	**FSE2LW020-S**	●	—

☆付数値は材質がSPCCの場合、＋0.5mm増となります。
A：光軸までの距離（参考値）

シングルプレート
光電センサ用

当日出荷 受付16時　RoHS 10物質　CAD 2D　CAD 3D

対応センサ　Panasonic社 EX-30 シリーズ　等

小型の光電センサを取り付けるためのブラケットです。

E3-SXタイプ



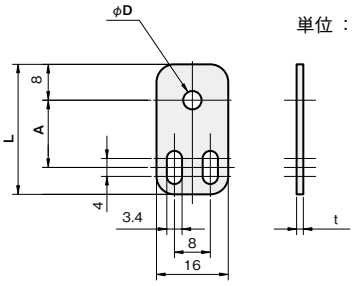

単位 ：mm

SUS304 板厚：t 1.5
SPCC 板厚：t 2.0

材質／表面処理
ステンレス SUS304
鉄 SPCC／カチオン電着塗装：黒

対応センサ	φD	A	L	重量（g）	品番 □：材質記号 SUS[S]、SPCC[Z]	材質/表面処理 SUS304	SPCC
EX-31 EX-33 (M4)	4.1	15	29	6	**FSE3SX015-04S**	●	—
		20	34	7	**FSE3SX020-04□**	●	●
		25	39	9	**FSE3SX025-04S**	●	—
		30	44	10	**FSE3SX030-04S**	●	—
EX-32 (M6)	6.1	15	29	6	**FSE3SX015-06S**	●	—
		20	34	7	**FSE3SX020-06□**	●	●
		25	39	8	**FSE3SX025-06S**	●	—
		30	44	10	**FSE3SX030-06S**	●	—

E3-SYタイプ(左90° 角度付)

単位 ：mm



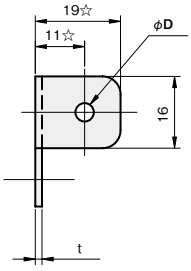

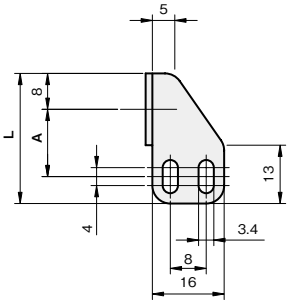

☆付数値は材質がSPCCの場合、
+0.5mm増となります。

SUS304 板厚：t 1.5
SPCC 板厚：t 2.0

材質／表面処理
ステンレス SUS304
鉄 SPCC／カチオン電着塗装：黒

対応センサ	φD	A	L	重量（g）	品番 □：材質記号 SUS[S]、SPCC[Z]	材質/表面処理 SUS304	SPCC
EX-31 EX-33 (M4)	4.1	15	29	9	**FSE3SY015-L4S**	●	—
		20	34	10	**FSE3SY020-L4□**	●	●
		30	44	12	**FSE3SY030-L4S**	●	—
EX-32 (M6)	6.1	15	29	9	**FSE3SY015-L6S**	●	—
		20	34	10	**FSE3SY020-L6□**	●	●
		30	44	11	**FSE3SY030-L6S**	●	—

E3-SYタイプ(右90° 角度付)

単位 ：mm



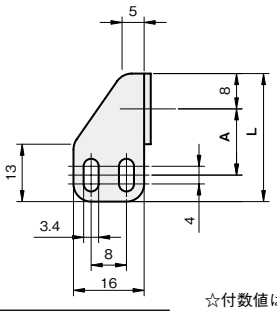

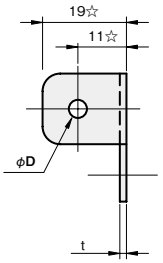

☆付数値は材質がSPCCの場合、
＋0.5mm増となります。

SUS304 板厚：t 1.5
SPCC 板厚：t 2.0

材質／表面処理
ステンレス SUS304
鉄 SPCC／カチオン電着塗装:黒

対応センサ	φD	A	L	重量(g)	品番 □:材質記号 SUS[S]、SPCC[Z]	材質/表面処理 SUS304	SPCC
EX-31 EX-33 (M4)	4.1	15	29	9	**FSE3SY015-R4S**	●	—
		20	34	10	**FSE3SY020-R4□**	●	●
		30	44	12	**FSE3SY030-R4S**	●	—
EX-32 (M6)	6.1	15	29	9	**FSE3SY015-R6S**	●	—
		20	34	10	**FSE3SY020-R6□**	●	●
		30	44	11	**FSE3SY030-R6S**	●	—

E3-LXタイプ

単位 ：mm



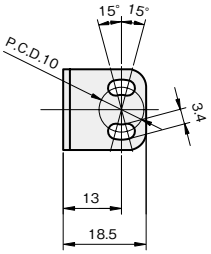

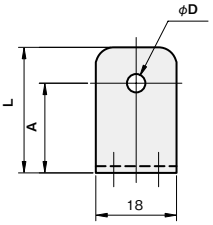

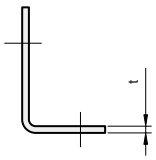

SUS304 板厚：t 1.5
SPCC 板厚：t 2.0

材質／表面処理
ステンレス SUS304
鉄 SPCC／カチオン電着塗装:黒

対応センサ	φD	A	L	重量(g)	品番 □:材質記号 SUS[S]、SPCC[Z]	材質/表面処理 SUS304	SPCC
EX-31 EX-33 (M4)	4.1	20	28	11	**FSE3LX020-04□**	●	●
		25	33	13	**FSE3LX025-04S**	●	—
		30	38	14	**FSE3LX030-04S**	●	—
EX-32 (M6)	6.1	20	28	11	**FSE3LX020-06□**	●	●
		25	33	13	**FSE3LX025-06S**	●	—
		30	38	14	**FSE3LX030-06S**	●	—

シングルプレート
光電センサ用

当日出荷 受付16時　RoHS 10物質　CAD 2D　CAD 3D

対応センサ　OMRON社 E3T シリーズ　Panasonic社 EX-10 シリーズ　竹中電子社 UM シリーズ、UM2 シリーズ　等

小型の光電センサを取り付けるためのブラケットです。

TS-SXタイプ



SUS304 板厚：t 1.5
SPCC 板厚：t 2.0

材質／表面処理
ステンレス SUS304
鉄 SPCC／カチオン電着塗装：黒

単位 ：mm

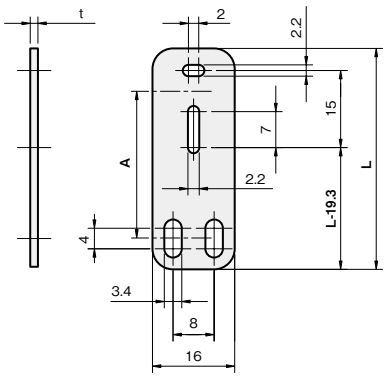

A：光軸までの距離（参考値）

A	L	重量（g）	品番 □：材質記号 SUS[S]、SPCC[Z]	材質/表面処理 SUS304	SPCC
30	43	10	**FSTSSX030-□**	●	●
35	48	11	**FSTSSX035-□**	●	●
40	53	12	**FSTSSX040-S**	●	—
50	63	14	**FSTSSX050-S**	●	—

TS-SYタイプ



SUS304 板厚：t 1.5
SPCC 板厚：t 2.0

材質／表面処理
ステンレス SUS304
鉄 SPCC／カチオン電着塗装：黒

単位 ：mm

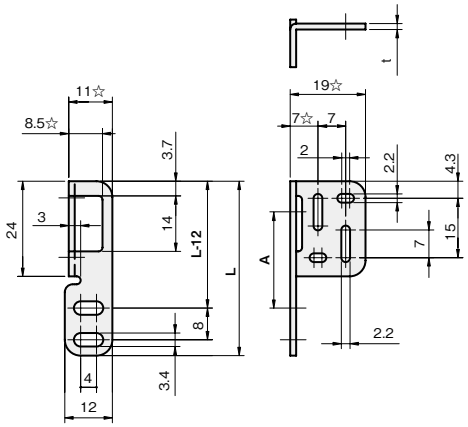

☆付数値は材質がSPCCの場合、＋0.5mm増となります。
A：光軸までの距離（参考値）

A	L	重量（g）	品番 □：材質記号 SUS[S]、SPCC[Z]	材質/表面処理 SUS304	SPCC
25	44	10	**FSTSSY025-□**	●	●
30	49	11	**FSTSSY030-□**	●	●
35	54	12	**FSTSSY035-S**	●	—
40	59	12	**FSTSSY040-S**	●	—
50	69	15	**FSTSSY050-S**	●	—

TS-SWタイプ



単位 ：mm

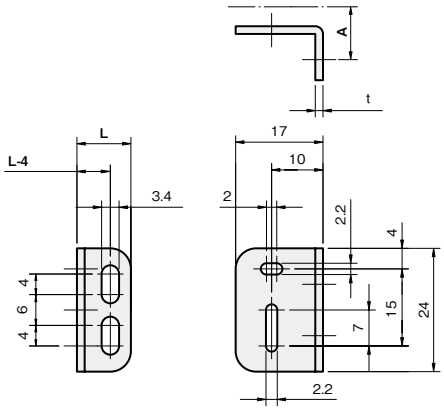

A：光軸までの距離(参考値)

SUS304 板厚：t 1.5
SPCC 板厚：t 2.0

材質／表面処理
ステンレス SUS304
鉄 SPCC／カチオン電着塗装:黒

A	L	重量（g）	品番 □：材質記号 SUS S、SPCC Z	材質/表面処理 SUS304	SPCC
10	10.5	8	**FSTSSW010-□**	●	●
15	15.5	10	**FSTSSW015-□**	●	●
20	20.5	11	**FSTSSW020-S**	●	—

TS-LXタイプ



単位 ：mm

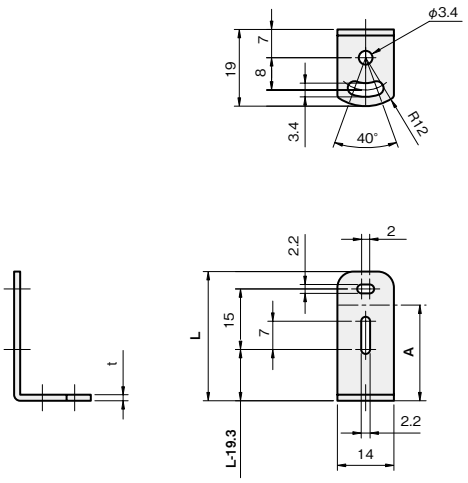

A：光軸までの距離(参考値)

SUS304 板厚：t 1.5
SPCC 板厚：t 2.0

材質／表面処理
ステンレス SUS304
鉄 SPCC／カチオン電着塗装:黒

A	L	重量（g）	品番 □：材質記号 SUS S、SPCC Z	材質/表面処理 SUS304	SPCC
25	32	10	**FSTSLX025-□**	●	●
30	37	11	**FSTSLX030-□**	●	●
35	42	11	**FSTSLX035-S**	●	—
40	47	12	**FSTSLX040-S**	●	—

TS-LWタイプ



単位 ： mm

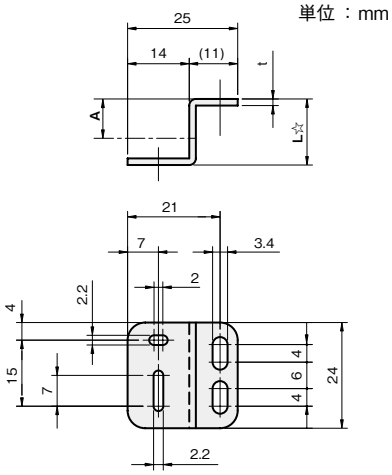

SUS304 板厚 ： t 1.5
SPCC 板厚 ： t 2.0

材質／表面処理
ステンレス SUS304
鉄 SPCC／カチオン電着塗装：黒

A	L	重量（g）	品番 □ ：材質記号 SUS S、SPCC Z	材質/表面処理 SUS304	SPCC
10	15	12	**FSTSLW010-□**	●	●
15	20	14	**FSTSLW015-□**	●	●
20	25	16	**FSTSLW020-S**	●	—

☆付数値は材質がSPCCの場合、＋0.5mm増となります。
A ： 光軸までの距離（参考値）

シングルプレート
光電センサ用

当日出荷 受付16時 RoHS 10物質 CAD 2D CAD 3D

対応センサ　OMRON社 E3T シリーズ　等

小型の光電センサを取り付けるためのブラケットです。

TF-SXタイプ



単位 ：mm

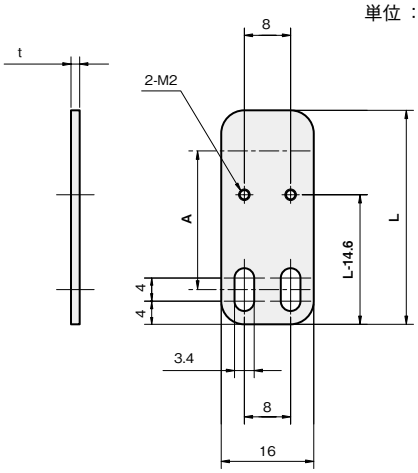

A：光軸までの距離(参考値)

SUS304 板厚：t 1.5
SPCC 板厚：t 2.0

材質／表面処理
ステンレス SUS304
鉄 SPCC／カチオン電着塗装:黒

A	L	重量（g）	品番 □：材質記号 SUS S、SPCC Z	材質/表面処理 SUS304	SPCC
25	37	8	**FSTFSX025-□**	●	●
30	42	10	**FSTFSX030-S**	●	—

TF-LXタイプ



単位 ：mm

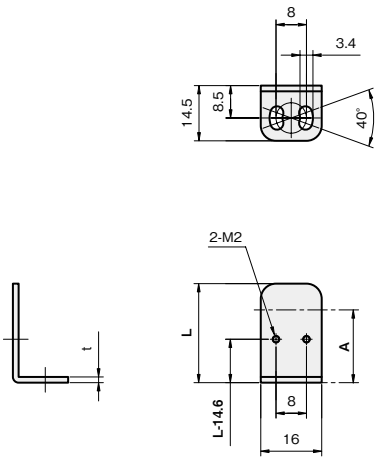

A：光軸までの距離(参考値)

SUS304 板厚：t 1.5
SPCC 板厚：t 2.0

材質／表面処理
ステンレス SUS304
鉄 SPCC／カチオン電着塗装:黒

A	L	重量（g）	品番 □：材質記号 SUS S、SPCC Z	材質/表面処理 SUS304	SPCC
20	26	8	**FSTFLX020-□**	●	●
25	31	10	**FSTFLX025-S**	●	—
30	36	11	**FSTFLX030-S**	●	—

シングルプレート
光電センサ用

当日出荷 受付16時　RoHS 10物質　CAD 2D　CAD 3D

対応センサ　KEYENCE社 PQ シリーズ　OMRON社 EE-SPW シリーズ　等

小型の光電センサを取り付けるためのブラケットです。

PQ-SXタイプ



板厚：t 1.5

材質	付属品
ステンレス SUS304	セムスビス(SUSXM7)M3×12…2本 ナット(SUSXM7)M3…2個

A	L	重量(g)	SUS304 品番
20	34	5	**FSPQSX020-S**
25	39	6	**FSPQSX025-S**

単位：mm

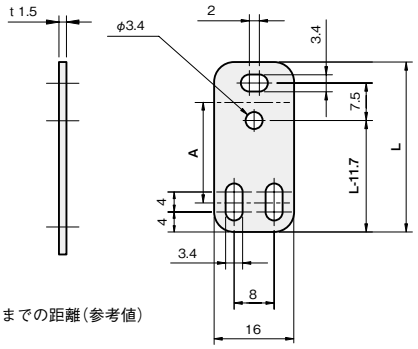

A：光軸までの距離(参考値)

PQ-SYタイプ



板厚：t 1.5

材質	付属品
ステンレス SUS304	セムスビス(SUSXM7)M3×12…2本 ナット(SUSXM7)M3…2個

A	L	重量(g)	SUS304 品番
15	35	5	**FSPQSY015-S**
20	40	6	**FSPQSY020-S**
25	45	6	**FSPQSY025-S**

単位：mm

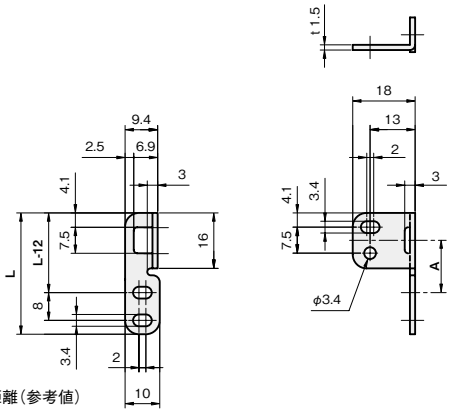

A：光軸までの距離(参考値)

PQ-LWタイプ



板厚：t 1.5

材質	付属品
ステンレス SUS304	セムスビス(SUSXM7)M3×12…2本 ナット(SUSXM7)M3…2個

A	L	重量(g)	SUS304 品番
10	14.4	7	**FSPQLW010-S**
15	19.4	8	**FSPQLW015-S**
20	24.4	9	**FSPQLW020-S**

単位：mm

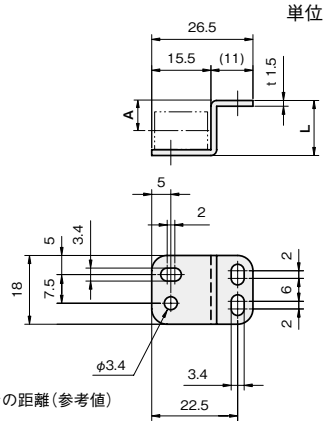

A：光軸までの距離(参考値)

■ 反射板取付部品選定ガイド

反射板をスタンドに取り付けたい場合、
1 ブラケットと付属品の選定
2 スタンドの選定
が必要となります。選定手順に沿って、選定を行ってください。

1 ブラケットと付属品の選定手順（詳細はこちら）

step 1 使用する反射板品番を確認する
step 2 反射板用ブラケットを選ぶ
step 3 組み付けパターンを確認する
step 4 ジョイント、板ナットを選ぶ
step 5 ご注文 or step6へ

2 スタンドの選定手順（詳細はこちら）

step 6 組み付けパターンを選ぶ
step 7 組み付け部品を選ぶ
step 8 ご注文

1 ブラケットと付属品の選定手順（例）

取付方向は
ストレートタイプにしたい

step 2 3 ▶こちら

·反射板·対応ブラケット選定表から、
ブラケット品番「**FSRDS045-S**」が決定
·組み付けパターンは「⑦」となる

OMRON社製の反射板「P250F」を
スタンドに取り付けるための
ブラケットが欲しい

step 1 ▶こちら

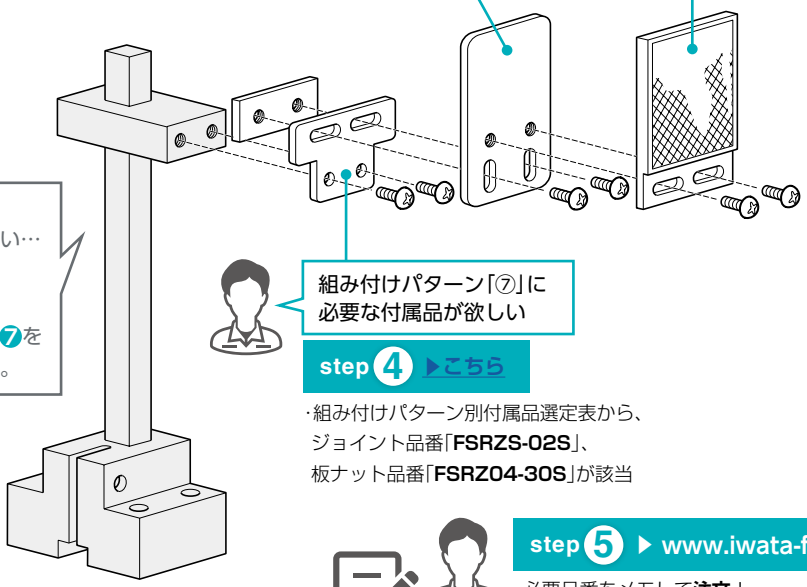

スタンドも
まとめて欲しい…
そんな時は
▶こちら
step6、step7を
ご覧ください。

組み付けパターン「⑦」に
必要な付属品が欲しい

step 4 ▶こちら

·組み付けパターン別付属品選定表から、
ジョイント品番「**FSRZS-02S**」、
板ナット品番「**FSRZ04-30S**」が該当

step 5 ▶ www.iwata-fa.jp

·必要品番をメモして**注文**！

■ 反射板・対応ブラケット選定表



ストレートタイプ



L型タイプ

頭文字	反射板品番	センサメーカー名	ブラケット品番（対応：ストレート）	掲載先	組み付けパターン	ブラケット品番（対応：L型）	掲載先	組み付けパターン
E	E39-R1□/R6	OMRON	**FSRESX040-S**	▶こちら	⑦	**FSRELX035-S**	▶こちら	⑧
	E39-R10	OMRON	**FSRDSX045-S**	▶こちら	⑦	**FSRDLX040-S**	▶こちら	⑦
	E39-R12/14	OMRON	-	-	-	**FSRG12-S**	▶こちら	⑧
	E39-R13	OMRON	-	-	-	**FSRG13-S**	▶こちら	⑨
	E39-R21	OMRON	**FSRBS030-S**	▶こちら	④	**FSRBL025-S**	▶こちら	⑧
	E39-R22	OMRON	**FSRCS040-S**	▶こちら	⑥	**FSRCL035-S**	▶こちら	⑧
	E39-R3	OMRON	**FSRBFY025-S**	▶こちら	⑧	**FSRBLX025-S**	▶こちら	⑧
	E39-R4	OMRON	**FSRFSX020-S**	▶こちら	③	**FSRFLX016-S**	▶こちら	③
	E39-R9	OMRON	**FSRCSX035-S**	▶こちら	⑤	**FSRCLX030-S**	▶こちら	⑧
	E39-RP1	OMRON	**FSRAS050-S**	▶こちら	⑥	**FSRAL045-S**	▶こちら	⑧
F	FE-RR17	azbil	**FSRDSX045-S**	▶こちら	⑦	**FSRDLX040-S**	▶こちら	⑦
	FE-RR18/26	azbil	**FSRCSX035-S**	▶こちら	⑤	**FSRCLX030-S**	▶こちら	⑧
	FE-RR21	azbil	**FSRESX040-S**	▶こちら	⑦	**FSRELX035-S**	▶こちら	⑧
	FE-RR23/27	azbil	**FSRBFY025-S**	▶こちら	⑧	**FSRBLX025-S**	▶こちら	⑧
	FE-RR24	azbil	**FSRES035-S**	▶こちら	②	**FSREL030-S**	▶こちら	③
K	K-10/15	竹中電子	**FSRESX040-S**	▶こちら	⑦	**FSRELX035-S**	▶こちら	⑧
	K-20	竹中電子	**FSRAS050-S**	▶こちら	⑥	**FSRAL045-S**	▶こちら	⑧
	K-71	竹中電子	**FSRES035-S**	▶こちら	②	**FSREL030-S**	▶こちら	③
	K-8	竹中電子	**FSRDS045-S**	▶こちら	⑦	**FSRDL040-S**	▶こちら	⑦
O	OP-51430(R-6ｸﾞﾚｰ)	KEYENCE	-	-	-	**FSRG12-S**	▶こちら	⑧
	OP-84219(R-2L)	KEYENCE	**FSRDSX045-S**	▶こちら	⑦	**FSRDLX040-S**	▶こちら	⑦
	OP-87623	KEYENCE	**FSRDS045-S**	▶こちら	⑦	**FSRDL040-S**	▶こちら	⑦
	OP-95388(R-2)	KEYENCE	**FSRDSX045-S**	▶こちら	⑦	**FSRDLX040-S**	▶こちら	⑦
	OP-96436(R-3)	KEYENCE	**FSRCSX035-S**	▶こちら	⑤	**FSRCLX030-S**	▶こちら	⑧
P	P250F	OPTEX-FA	**FSRDS045-S**	▶こちら	⑦	**FSRDL040-S**	▶こちら	⑦
	PL10F	OPTEX-FA	**FSRGS025-S**	▶こちら	①	**FSRGL020-S**	▶こちら	③
	PL20F	OPTEX-FA	**FSRFS040-S**	▶こちら	⑧	**FSRFL040-S**	▶こちら	⑨
R	R-2□	KEYENCE	**FSRDSX045-S**	▶こちら	⑦	**FSRDLX040-S**	▶こちら	⑦
	R-3(OP-96436)	KEYENCE	**FSRCSX035-S**	▶こちら	⑤	**FSRCLX030-S**	▶こちら	⑧
	R-5	KEYENCE	**FSRBFY025-S**	▶こちら	⑧	**FSRBLX025-S**	▶こちら	⑧
	R-6□/8	KEYENCE	-	-	-	**FSRG12-S**	▶こちら	⑧
	R-7	KEYENCE	-	-	-	**FSRG13-S**	▶こちら	⑨
	RF-200	Panasonic	**FSRASX025-S**	▶こちら	③	**FSRALX021-S**	▶こちら	③
	RF-210	Panasonic	**FSRBFY025-S**	▶こちら	⑧	**FSRBLX025-S**	▶こちら	⑧
	RF-220	Panasonic	**FSRCSX035-S**	▶こちら	⑤	**FSRCLX030-S**	▶こちら	⑧
	RF-230	Panasonic	**FSRDSX045-S**	▶こちら	⑦	**FSRDLX040-S**	▶こちら	⑦
V	V-30	OPTEX-FA	**FSRES035-S**	▶こちら	②	**FSREL030-S**	▶こちら	③
	V-42	OPTEX-FA	**FSRCSX035-S**	▶こちら	⑤	**FSRCLX030-S**	▶こちら	⑧
	V-61	OPTEX-FA	**FSRDS045-S**	▶こちら	⑦	**FSRDL040-S**	▶こちら	⑦

step 1 お持ちの反射板品番を選ぶ

step 2 ブラケットを選ぶ

step 3 組み付けパターンを確認

step 2 ブラケットを選ぶ

step 3 組み付けパターンを確認

次ページに続く

iwata

■ 組み付けパターン別付属品選定表

組み付けパターン	取り付けネジ	ジョイント	板ナット
①	M3×8　4本	FSRZS-01S	FSRZ03-10S
②	M3×8　4本	FSRZS-01S	FSSAPNM03-12S
③	M3×8　2本	–	–
④	M4×10　4本	FSRZS-01S	FSRZ04-15S
⑤	M4×10　4本	FSRZS-01S	FSRZ04-18S
⑥	M4×10　4本	FSRZS-01S	FSRZ04-20S
⑦	M4×10　4本	FSRZS-01S	FSRZ04-30S
⑧	M4×10　2本	–	–
⑨	M4×10　4本	FSRZS-02S	FSSAPNM04-10S

※取り付けネジは付属しておりません。
※取り付けネジはセムスピスをご使用ください。

step 4 ジョイント、板ナットを選ぶ

ジョイント

品番	材質/表面処理	掲載先
FSRZS-01S	●	▶こちら
FSRZS-02S	●	▶こちら

板ナット

品番	M	P	t	材質/表面処理	掲載先
FSRZ03-10S	3	10	2	●	▶こちら
FSSAPNM03-12S	3	12	2	●	▶こちら
FSSAPNM04-10S	4	10	3	●	▶こちら
FSRZ04-15S	4	15	3	●	▶こちら
FSRZ04-18S	4	18	3	●	▶こちら
FSRZ04-20S	4	20	3	●	▶こちら
FSRZ04-30S	4	30	3	●	▶こちら

step 5 ご注文へ▶ **www.iwata-fa.jp**

2 スタンドの選定手順はこちら step 6 step 7 step 8

step 6 組み付けパターンを選ぶ　（横 or 縦）

横に組み付ける

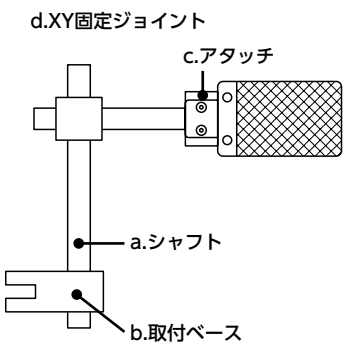

詳細はこちら

縦に組み付ける

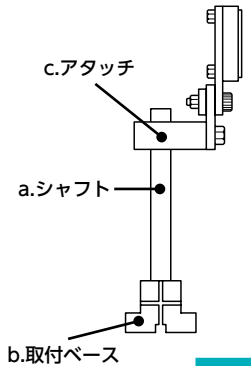

詳細はこちら

step 7 組み付け部品を選ぶ

■ 横付けパターンの組み付け部品

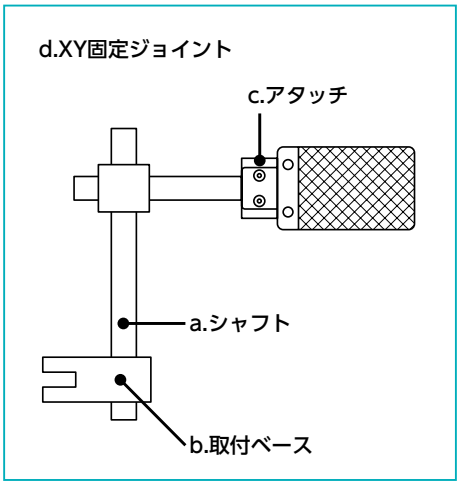

a.シャフト

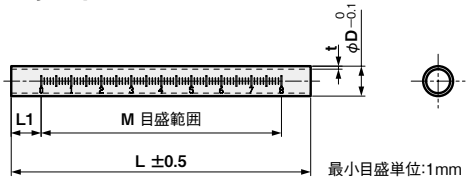

目盛付					
サイズ	長さ	品番	L1	M	材質/表面処理
φ12	100	FSFMMP100-12S	10	0～80	●
	200	FSFMMP200-12S	20	0～160	●
	300	FSFMMP300-12S	10	0～280	●
□12	100	FSFMMP100-S2S	10	0～80	●
	200	FSFMMP200-S2S	20	0～160	●
	300	FSFMMP300-S2S	10	0～280	●

詳細仕様はこちら

b.取付ベース

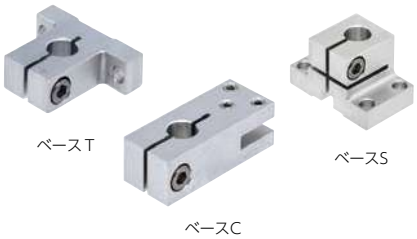

サイズ	形状	品番	材質/表面処理
φ12	ベースT	FSFMBT030-12A	●
	ベースC	FSFMBC020-12A	●
	ベースS	FSFMBS030-12A	●
□12	ベースT	FSFMBT030-S2A	●
	ベースC	FSFMBC020-S2A	●
	ベースS	FSFMBS035-S2A	●

詳細仕様はこちら

c.センサアタッチ



step 3 の組み付けパターン

①～③の場合 ▶ M3-8P

④～⑨の場合 ▶ M4-12P

ブラケット取付ピッチ	サイズ	形状	品番	材質/表面処理
M3-8P	φ12	アタッチR	FSFMARM03-12A	●
		アタッチN	FSFMANM03-12A	●
	□12	アタッチR	FSFMARM03-S2A	●
		アタッチN	FSFMANM03-S2A	●
M4-12P	φ12	アタッチR	FSFMARM04-12A	●
		アタッチN	FSFMANM04-12A	●
	□12	アタッチR	FSFMARM04-S2A	●
		アタッチN	FSFMANM04-S2A	●

詳細仕様はこちら

d.XY固定ジョイント



適合シャフト1	適合シャフト1	品番	材質/表面処理
φ12	φ12	FSFMJX012-12A	●
□12	□12	FSFMJXS12-S2A	●
φ12	□12	FSFMJXS12-12A	●

詳細仕様はこちら

step 8 ご注文へ ▶ www.iwata-fa.jp

iwata

step 7 組み付け部品を選ぶ

■ 縦付けパターンの組み付け部品

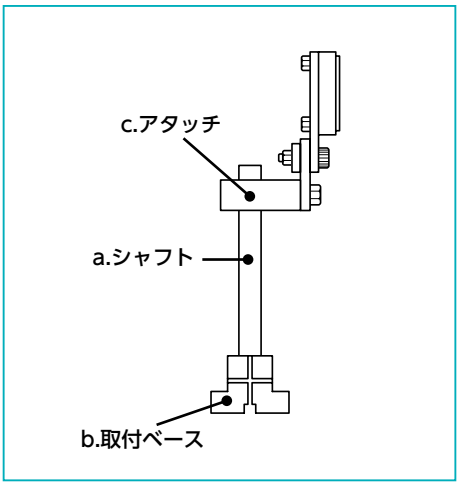

a.シャフト

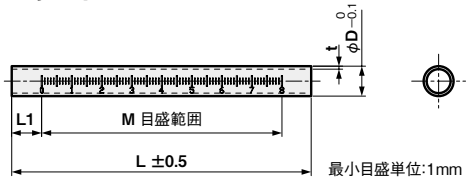

最小目盛単位:1mm

目盛付					
サイズ	長さ	品番	L1	M	材質/表面処理
φ12	100	FSFMMP100-12S	10	0～80	●
	200	FSFMMP200-12S	20	0～160	●
	300	FSFMMP300-12S	10	0～280	●
□12	100	FSFMMP100-S2S	10	0～80	●
	200	FSFMMP200-S2S	20	0～160	●
	300	FSFMMP300-S2S	10	0～280	●

詳細仕様はこちら

b.取付ベース

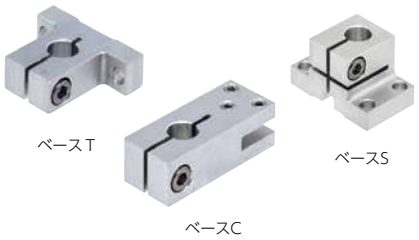

サイズ	形状	品番	材質/表面処理
φ12	ベースT	FSFMBT030-12A	●
	ベースC	FSFMBC020-12A	●
	ベースS	FSFMBS030-12A	●
□12	ベースT	FSFMBT030-S2A	●
	ベースC	FSFMBC020-S2A	●
	ベースS	FSFMBS035-S2A	●

詳細仕様はこちら

c.センサアタッチ



step 3 の組み付けパターン	ブラケット取付ピッチ	サイズ	形状	品番	材質/表面処理
①～③の場合	M3-8P	φ12	アタッチR	FSFMARM03-12A	●
			アタッチN	FSFMANM03-12A	●
		□12	アタッチR	FSFMARM03-S2A	●
			アタッチN	FSFMANM03-S2A	●
④～⑨の場合	M4-12P	φ12	アタッチR	FSFMARM04-12A	●
			アタッチN	FSFMANM04-12A	●
		□12	アタッチR	FSFMARM04-S2A	●
			アタッチN	FSFMANM04-S2A	●

詳細仕様はこちら

step 8 ご注文へ ▶ www.iwata-fa.jp

iwata

シングルプレート
反射板用ジョイント

当日出荷 受付16時　RoHS 10物質　CAD 2D　CAD 3D

シャフト用アタッチメントと反射板用ブラケットをつなぐジョイントです。

ワイドタイプ



単位：mm

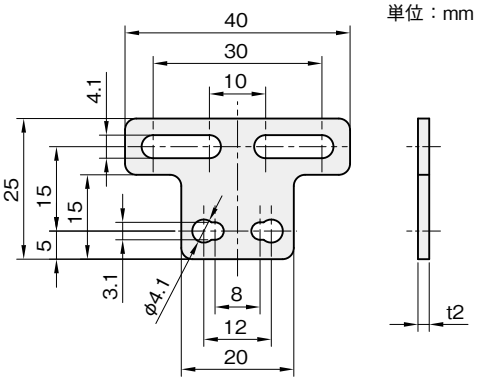

材質
ステンレス

SUS304 品番	重量(g)
FSRZS-01S	8.5

ナロータイプ



単位：mm

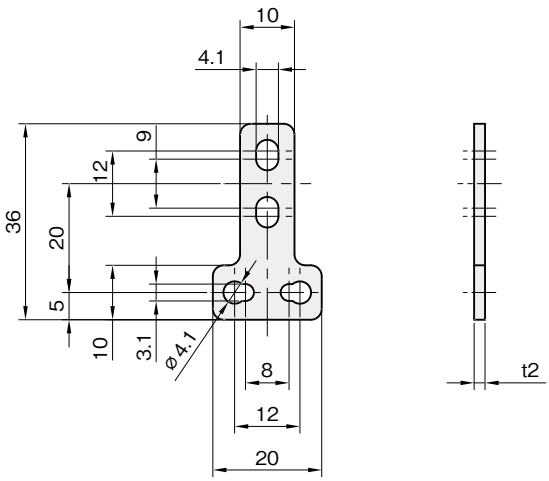

材質
ステンレス

SUS304 品番	重量(g)
FSRZS-02S	5.8

シングルプレート
コンビネーション
センサスタンド
フレキシブル
技術資料
CCDカメラ用 LED照明用
レーザーセンサ用
光電センサ用
反射板用
フォトマイクロセンサ用
光ファイバセンサ用
近接センサ用

シングルプレート
板ナット

当日出荷 受付16時 RoHS 10物質 CAD 2D CAD 3D

反射板用ブラケットに反射板を取り付けるためのブラケットです。



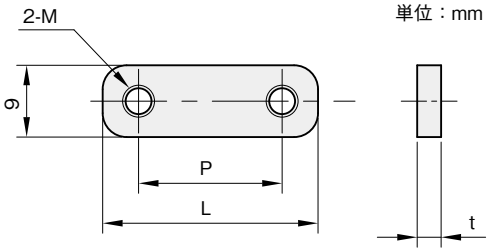

単位：mm

材質
ステンレス

M	P	L	t	重量（g）	SUS304 品番
M3	10	19	2	2.4	**FSRZ03-10S**
M4	15	24	3	4.2	**FSRZ04-15S**
	18	27	3	4.8	**FSRZ04-18S**
	20	29	3	5.2	**FSRZ04-20S**
	30	39	3	7.3	**FSRZ04-30S**

シングルプレート
反射板用

当日出荷 受付16時　RoHS 10物質　CAD 2D　CAD 3D

対応反射板　Panasonic社 RF-200 等

反射板を取り付けるためのブラケットです。

RA-ストレートタイプ



単位 ：mm

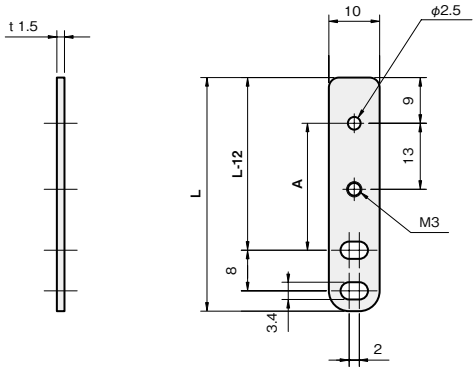

A：反射面中心までの距離(参考値)

板厚：t 1.5

材質	付属品
ステンレス SUS304	反射板取付用ビス：セムスビス(SUSXM7)M3×5…1本

A	L	重量(g)	SUS304 品番
25	46	5	**FSRASX025-S**
35	56	6	**FSRASX035-S**

RA-L型タイプ



単位 ：mm

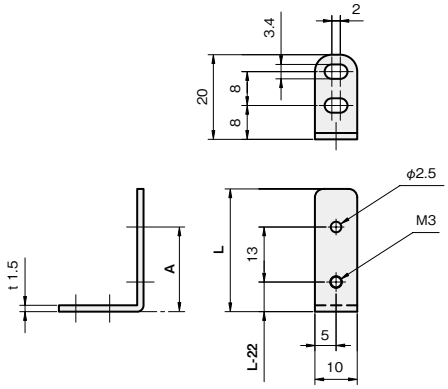

A：反射面中心までの距離(参考値)

板厚：t 1.5

材質	付属品
ステンレス SUS304	反射板取付用ビス：セムスビス(SUSXM7)M3×5…1本

A	L	重量(g)	SUS304 品番
21	30	4	**FSRALX021-S**
31	40	6	**FSRALX031-S**

RA-サイドタイプ



単位 ：mm

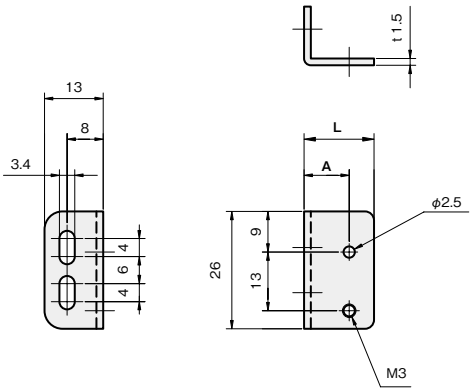

板厚：t 1.5

材質	付属品
ステンレス SUS304	反射板取付用ビス： セムスビス（SUSXM7）M3×5…1本

A	L	重量（g）	SUS304 品番
10	15.5	7	**FSRASY010-S**

RA-Z型タイプ



単位 ：mm

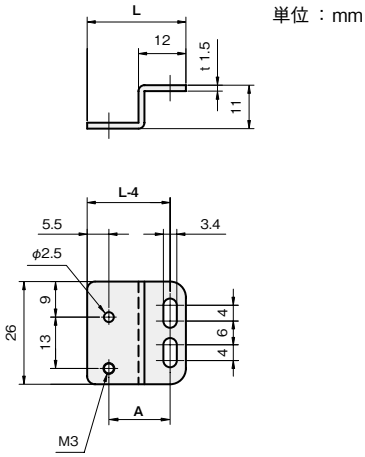

板厚：t 1.5

材質	付属品
ステンレス SUS304	反射板取付用ビス： セムスビス（SUSXM7）M3×5…1本

A	L	重量（g）	SUS304 品番
15	25	8	**FSRAZX015-S**

シングルプレート
反射板用

当日出荷 受付16時　RoHS 10物質　CAD 2D　CAD 3D

対応反射板：azbil社 FE-RR23/27 ／ KEYENCE社 R-5 ／ OMRON社 E39-R3 ／ Panasonic社 RF-210 等

反射板を取り付けるためのブラケットです。

RB-ストレートタイプ



SUS304 板厚：t 1.5
SPCC 板厚：t 2.0

材質／表面処理	付属品
ステンレス SUS304	反射板取付用ビス：セムスビス(SUSXM7)M3×12…2本
鉄 SPCC ／カチオン電着塗装:黒	反射板取付用ビス：セムスビス(三価クロメート黒)M3×12…2本

A	L	重量(g)	品番 □:材質記号 SUS[S]、SPCC[Z]	材質/表面処理 SUS304	SPCC
25	59	20	**FSRBFY025-□**	●	●
40	74	24	**FSRBFY040-S**	●	—
55	89	28	**FSRBFY055-S**	●	—

単位：mm

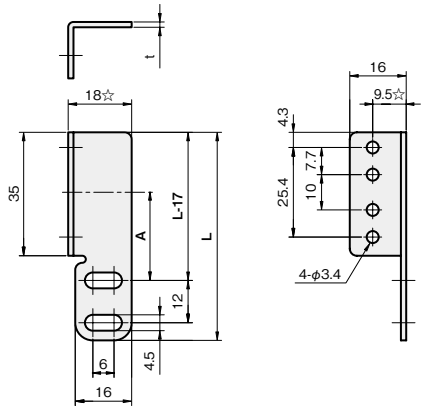

☆付数値は材質がSPCCの場合、+0.5mm増となります。
A：反射面中心までの距離(参考値)

RB-L型タイプ



SUS304 板厚：t 1.5
SPCC 板厚：t 2.0

材質／表面処理	付属品
ステンレス SUS304	反射板取付用ビス：セムスビス(SUSXM7)M3×12…2本
鉄 SPCC ／カチオン電着塗装:黒	反射板取付用ビス：セムスビス(三価クロメート黒)M3×12…2本

A	L	重量(g)	品番 □:材質記号 SUS[S]、SPCC[Z]	材質/表面処理 SUS304	SPCC
25	44	18	**FSRBLX025-□**	●	●
40	59	23	**FSRBLX040-S**	●	—
55	74	28	**FSRBLX055-S**	●	—

単位：mm

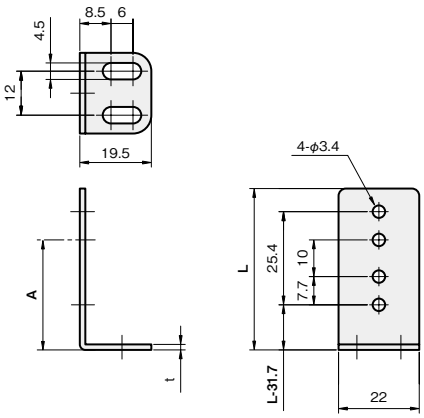

A：反射面中心までの距離(参考値)

iwata

RB-サイドタイプ

単位 ：mm



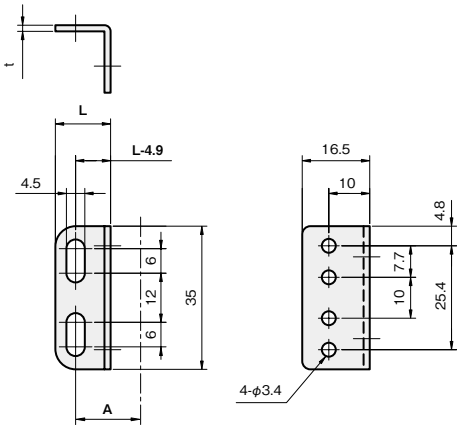

A：反射面中心までの距離（参考値）

SUS304 板厚：t 1.5
SPCC 板厚：t 2.0

材質／表面処理	付属品
ステンレス SUS304	反射板取付用ビス：セムスビス（SUSXM7）M3×12…2本
鉄 SPCC ／カチオン電着塗装：黒	反射板取付用ビス：セムスビス（三価クロメート黒）M3×12…2本

A	L	重量（g）	品番 □：材質記号 SUS S、SPCC Z	材質/表面処理 SUS304	SPCC
20	13.5	12	**FSRBSY020-□**	●	●
30	23.5	18	**FSRBSY030-S**	●	—

RB-Z型タイプ

単位 ：mm



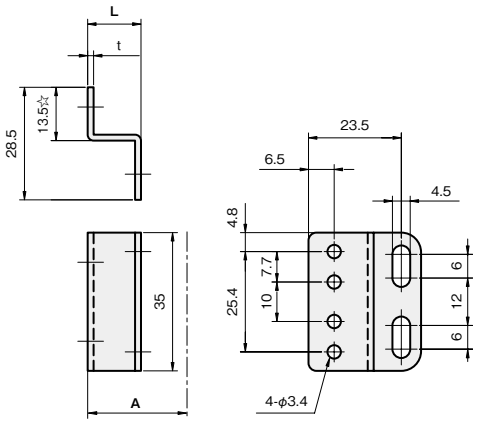

☆付数値は材質がSPCCの場合、＋0.5mm増となります。
A：反射面中心までの距離（参考値）

SUS304 板厚：t 1.5
SPCC 板厚：t 2.0

材質／表面処理	付属品
ステンレス SUS304	反射板取付用ビス：セムスビス（SUSXM7）M3×12…2本
鉄 SPCC ／カチオン電着塗装：黒	反射板取付用ビス：セムスビス（三価クロメート黒）M3×12…2本

A	L	重量（g）	品番 □：材質記号 SUS S、SPCC Z	材質/表面処理 SUS304	SPCC
25	13.5	19	**FSRBZX025-□**	●	●
35	23.5	24	**FSRBZX035-S**	●	—

シングルプレート
反射板用

当日出荷 受付16時　RoHS 10物質　CAD 2D　CAD 3D

対応反射板　azbil社 FE-RR18/26　KEYENCE社 R-3　OMRON社 E39-R9　OPTEX-FA社 V-42　Panasonic社 RF-220　等

反射板を取り付けるためのブラケットです。

RC-ストレートタイプ



単位 ：mm

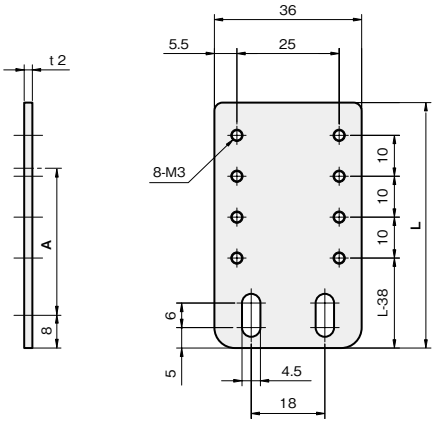

A：反射面中心までの距離(参考値)

板厚：t 2.0

材質	付属品
ステンレス SUS304	反射板取付用ビス：セムスビス(SUSXM7)M3×8…2本

A	L	重量(g)	SUS304 品番
35	60	30	**FSRCSX035-S**
55	80	42	**FSRCSX055-S**

RC-L型タイプ



単位 ：mm

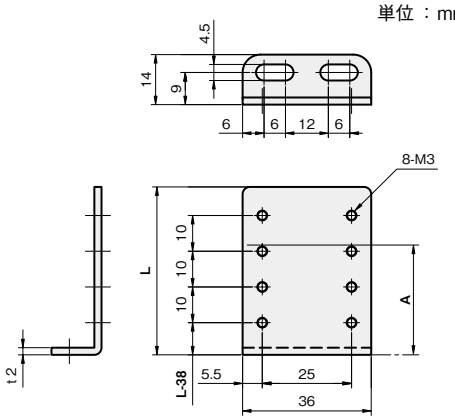

A：反射面中心までの距離(参考値)

板厚：t 2.0

材質	付属品
ステンレス SUS304	反射板取付用ビス：セムスビス(SUSXM7)M3×8…2本

A	L	重量(g)	SUS304 品番
30	47	29	**FSRCLX030-S**
50	67	38	**FSRCLX050-S**

RC-サイドタイプ



単位 ：mm

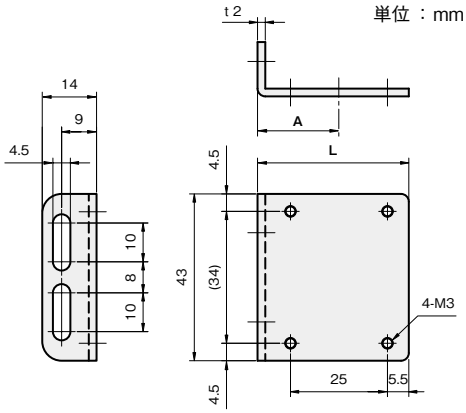

A：反射面中心までの距離（参考値）

板厚：t 2.0

材質	付属品
ステンレス SUS304	反射板取付用ビス：セムスビス（SUSXM7）M3×8…2本

A	L	重量（g）	SUS304 品番
21	39	30	**FSRCSY021-S**

RC-Z型タイプ



単位 ：mm

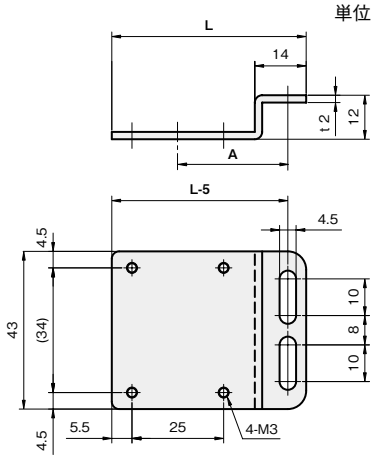

A：反射面中心までの距離（参考値）

板厚：t 2.0

材質	付属品
ステンレス SUS304	反射板取付用ビス：セムスビス（SUSXM7）M3×8…2本

A	L	重量（g）	SUS304 品番
29	52	36	**FSRCZX029-S**

シングルプレート
反射板用

当日出荷 受付16時　RoHS 10物質　CAD 2D　CAD 3D

対応反射板　azbil社 FE-RR17　KEYENCE社 R-2　OMRON社 E39-R10　Panasonic社 RF-230　等

反射板を取り付けるためのブラケットです。

RD-ストレートタイプ



単位 ：mm

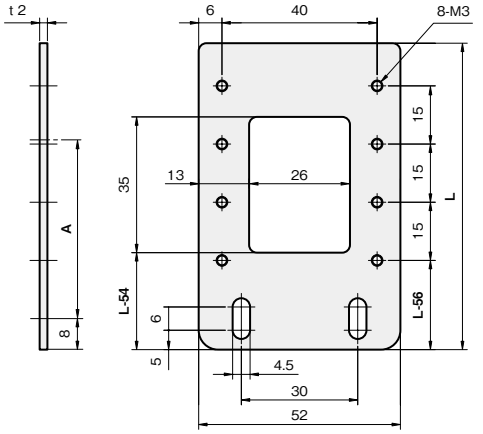

A：反射面中心までの距離(参考値)

板厚：t 2.0

材質	付属品
ステンレス SUS304	反射板取付用ビス： セムスビス(SUSXM7)M3×10…2本

A	L	重量(g)	SUS304 品番
45	79	46	**FSRDSX045-S**
75	109	70	**FSRDSX075-S**

RD-L型タイプ



単位 ：mm

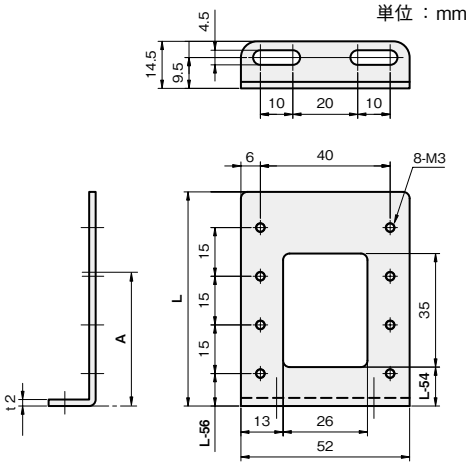

A：反射面中心までの距離(参考値)

板厚：t 2.0

材質	付属品
ステンレス SUS304	反射板取付用ビス： セムスビス(SUSXM7)M3×10…2本

A	L	重量(g)	SUS304 品番
40	66	44	**FSRDLX040-S**
70	96	66	**FSRDLX070-S**

RD-サイドタイプ



単位 ：mm

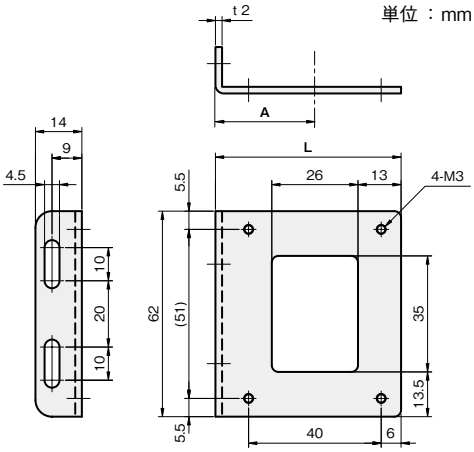

A：反射面中心までの距離（参考値）

板厚：t 2.0

材質	付属品
ステンレス SUS304	反射板取付用ビス： セムスビス（SUSXM7）M3×10…2本

A	L	重量（g）	SUS304 品番
30	56	46	**FSRDSY030-S**

RD-Z型タイプ



単位 ：mm

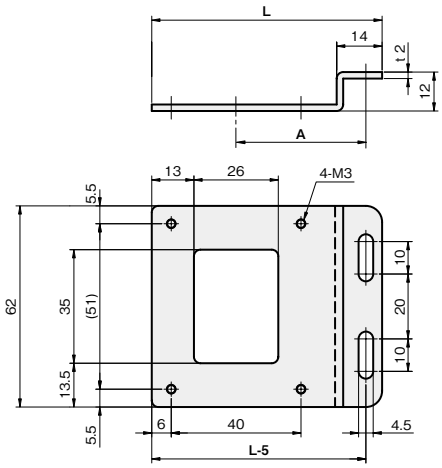

A：反射面中心までの距離（参考値）

板厚：t 2.0

材質	付属品
ステンレス SUS304	反射板取付用ビス： セムスビス（SUSXM7）M3×10…2本

A	L	重量（g）	SUS304 品番
40	71	58	**FSRDZX040-S**

シングルプレート
反射板用

当日出荷 受付16時　RoHS 10物質　CAD 2D　CAD 3D

対応反射板　azbil社 FE-RR21　OMRON社 E39-R1□/R6　竹中電子社 K-10/15　等

反射板を取り付けるためのブラケットです。

RE-ストレートタイプ



SUS304 板厚：t 2.0
SPCC 板厚：t 2.3

材質／表面処理	付属品
ステンレス SUS304	反射板取付用ビス：セムスビス(SUSXM7)M3×6…2本
鉄 SPCC ／カチオン電着塗装:黒	反射板取付用ビス：セムスビス(三価クロメート黒)M3×6…2本

A	L	重量(g)	品番 □:材質記号 SUS[S]、SPCC[Z]	材質/表面処理 SUS304	SPCC
40	80	55	**FSRESX040-□**	●	●
55	95	65	**FSRESX055-□**	●	●
70	110	76	**FSRESX070-S**	●	—

単位：mm

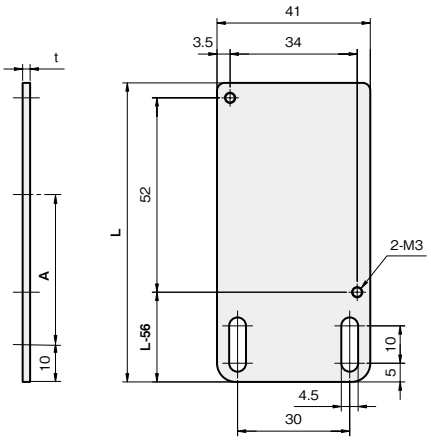

A：反射面中心までの距離(参考値)

RE-L型タイプ



SUS304 板厚：t 2.0
SPCC 板厚：t 2.3

材質／表面処理	付属品
ステンレス SUS304	反射板取付用ビス：セムスビス(SUSXM7)M3×6…2本
鉄 SPCC ／カチオン電着塗装:黒	反射板取付用ビス：セムスビス(三価クロメート黒)M3×6…2本

A	L	重量(g)	品番 □:材質記号 SUS[S]、SPCC[Z]	材質/表面処理 SUS304	SPCC
35	65	51	**FSRELX035-□**	●	●
50	80	61	**FSRELX050-□**	●	●
65	95	71	**FSRELX065-S**	●	—

単位：mm

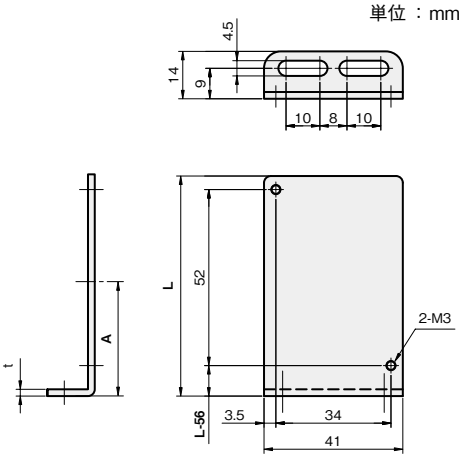

A：反射面中心までの距離(参考値)

RE-サイドタイプ



単位 ：mm

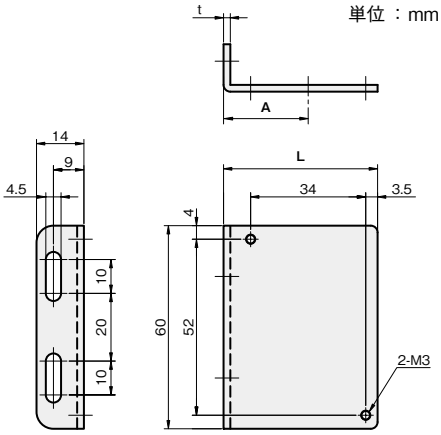

A：反射面中心までの距離(参考値)

SUS304 板厚：t 2.0
SPCC 板厚：t 2.3

材質／表面処理	付属品
ステンレス SUS304	反射板取付用ビス：セムスビス(SUSXM7)M3×6…2本
鉄 SPCC ／カチオン電着塗装:黒	反射板取付用ビス：セムスビス(三価クロメート黒)M3×6…2本

A	L	重量(g)	品番 □：材質記号 SUS[S]、SPCC[Z]	材質/表面処理 SUS304	SPCC
25	45.5	57	**FSRESY025-□**	●	●

RE-Z型タイプ



単位 ：mm

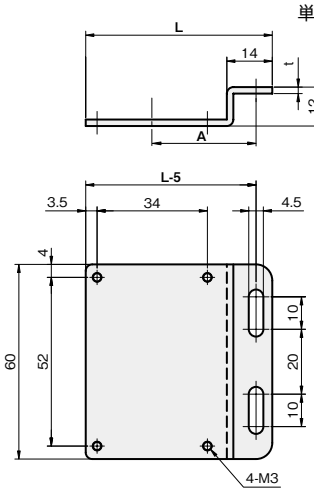

A：反射面中心までの距離(参考値)

SUS304 板厚：t 2.0
SPCC 板厚：t 2.3

材質／表面処理	付属品
ステンレス SUS304	反射板取付用ビス：セムスビス(SUSXM7)M3×6…2本
鉄 SPCC ／カチオン電着塗装:黒	反射板取付用ビス：セムスビス(三価クロメート黒)M3×6…2本

A	L	重量(g)	品番 □：材質記号 SUS[S]、SPCC[Z]	材質/表面処理 SUS304	SPCC
32	57.5	64	**FSREZX032-□**	●	●

シングルプレート
反射板用

対応反射板　OMRON社 E39-R4 等

当日出荷 受付16時　RoHS 10物質　CAD 2D　CAD 3D

反射板を取り付けるためのブラケットです。

RF-ストレートタイプ



単位 ：mm

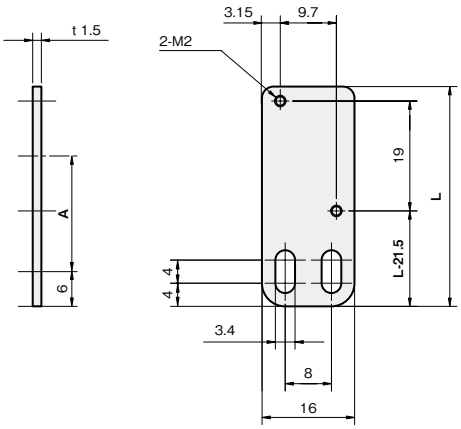

A：反射面中心までの距離(参考値)

板厚：t 1.5

材質	付属品
ステンレス SUS304	反射板取付用ビス：ナベビス(SUSXM7)M2×4…2本

A	L	重量(g)	SUS304 品番
20	38	6	FSRFSX020-S
30	48	8	FSRFSX030-S

RF-L型タイプ



単位 ：mm

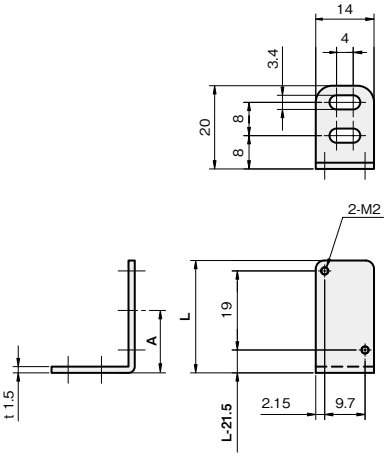

A：反射面中心までの距離(参考値)

板厚：t 1.5

材質	付属品
ステンレス SUS304	反射板取付用ビス：ナベビス(SUSXM7)M2×4…2本

A	L	重量(g)	SUS304 品番
16	28	6	FSRFLX016-S
26	38	8	FSRFLX026-S

RF-サイドタイプ



単位 ：mm

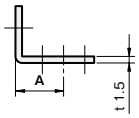

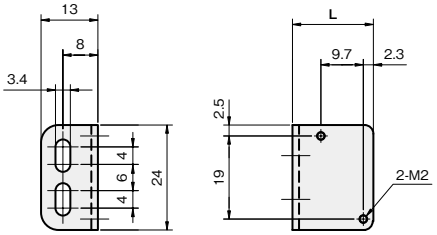

A：反射面中心までの距離（参考値）

板厚：t 1.5

材質	付属品
ステンレス SUS304	反射板取付用ビス：ナベビス（SUSXM7）M2×4…2本

A	L	重量（g）	SUS304 品番
11	18.5	8	**FSRFSY011-S**

RF-Z型タイプ



単位 ：mm

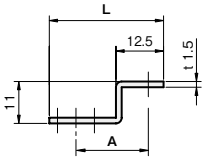

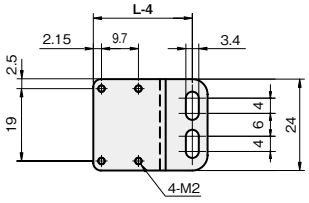

A：反射面中心までの距離（参考値）

板厚：t 1.5

材質	付属品
ステンレス SUS304	反射板取付用ビス：ナベビス（SUSXM7）M2×4…2本

A	L	重量（g）	SUS304 品番
19	30	8	**FSRFZX019-S**

シングルプレート
反射板用

当日出荷 受付16時　RoHS 10物質　CAD 2D　CAD 3D

対応反射板　KEYENCE社 R-6/8　OMRON社 E39-R12/14　等

反射板を取り付けるためのブラケットです。

RG-R12　L型タイプ



単位 ：mm

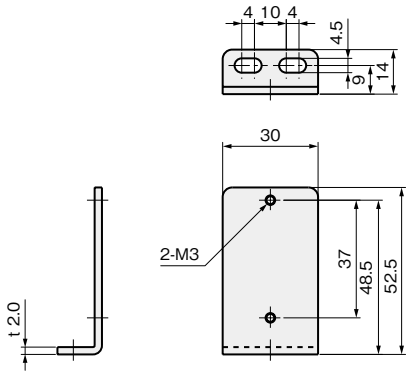

板厚：t 2.0

材質	付属品
ステンレス SUS304	反射板取付用ビス：セムスビス(SUSXM7)M3×8…2本

SUS304 品番	重量(g)
FSRG12-S	32

シングルプレート
反射板用

当日出荷 受付16時　RoHS 10物質　CAD 2D　CAD 3D

対応反射板　KEYENCE社 R-7　OMRON社 E39-R13　等

反射板を取り付けるためのブラケットです。

RG-R13　L型タイプ



単位 ：mm

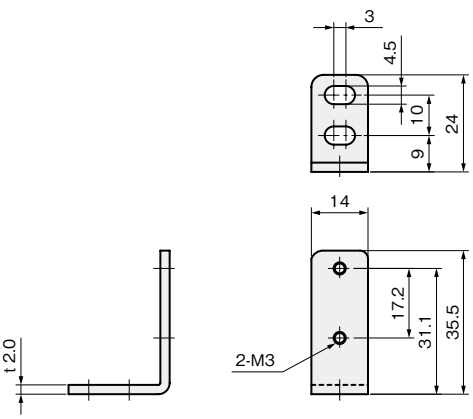

板厚：t 2.0

材質	付属品
ステンレス SUS304	反射板取付用ビス：セムスビス(SUSXM7)M3×8…2本

SUS304 品番	重量(g)
FSRG13-S	14

シングルプレート
反射板用

当日出荷 受付16時 RoHS 10物質 CAD 2D CAD 3D

対応反射板 KEYENCE社 OP-87623 OPTEX-FA社 P250F、V-61 竹中電子社 K-8 等

反射板を取り付けるためのブラケットです。

ストレートタイプ

単位：mm



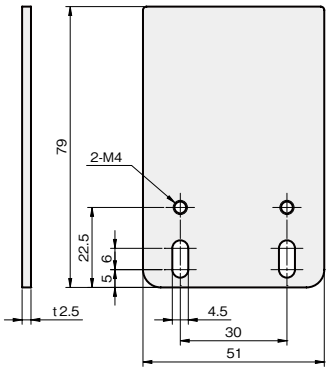

板厚：t 2.5

材質	付属品
ステンレス SUS304	反射板取付用ビス：セムスビス（SUSXM7）M4×8…2本

SUS304 品番	重量（g）
FSRDS045-S	75

Lタイプ

単位：mm



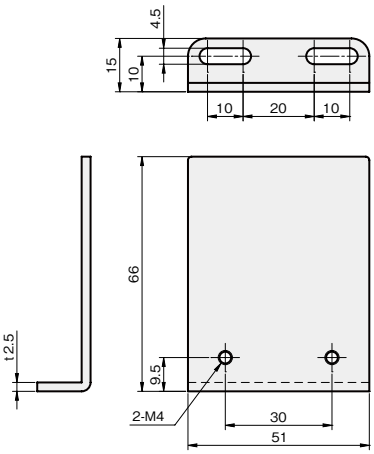

板厚：t 2.5

材質	付属品
ステンレス SUS304	反射板取付用ビス：セムスビス（SUSXM7）M4×8…2本

SUS304 品番	重量（g）
FSRDL040-S	72

シングルプレート
反射板用

当日出荷 受付16時　RoHS 10物質　CAD 2D　CAD 3D

対応反射板　azbil社 FE-RR24　OPTEX-FA社 V-30　竹中電子社 K-71　等

反射板を取り付けるためのブラケットです。

ストレートタイプ

単位：mm



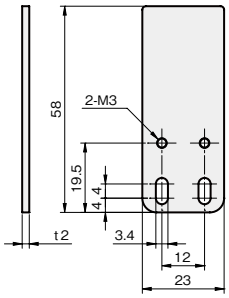

板厚：t 2.0

材質	付属品
ステンレス SUS304	反射板取付用ビス：セムスビス（SUSXM7）M3×8…2本

SUS304 品番	重量（g）
FSRES035-S	21

Lタイプ

単位：mm



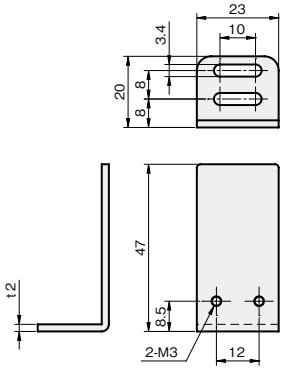

板厚：t 2.0

材質	付属品
ステンレス SUS304	反射板取付用ビス：セムスビス（SUSXM7）M3×8…2本

SUS304 品番	重量（g）
FSREL030-S	22

シングルプレート
反射板用

当日出荷 受付16時 RoHS 10物質 CAD 2D CAD 3D

対応反射板 OPTEX-FA社 PL20F 等

反射板を取り付けるためのブラケットです。

ストレートタイプ

単位：mm



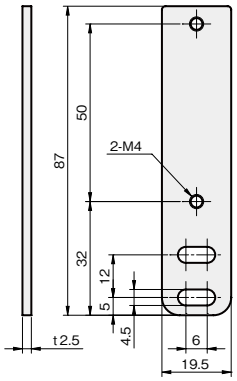

板厚：t 2.5

材質	付属品
ステンレス SUS304	反射板取付用ビス： セムスビス(SUSXM7)M4×12…2本

SUS304	重量(g)
品番	
FSRFS040-S	33

Lタイプ

単位：mm



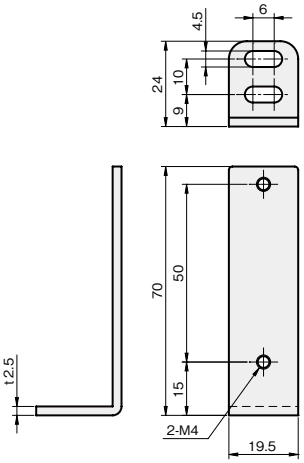

板厚：t 2.5

材質	付属品
ステンレス SUS304	反射板取付用ビス： セムスビス(SUSXM7)M4×12…2本

SUS304	重量(g)
品番	
FSRFL040-S	34

iwata

シングルプレート
反射板用

当日出荷 受付16時　RoHS 10物質　CAD 2D　CAD 3D

対応反射板　OPTEX-FA社 PL10F 等

反射板を取り付けるためのブラケットです。

ストレートタイプ

単位：mm



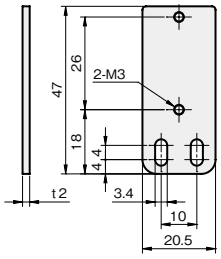

板厚：t 2.0

材質	付属品
ステンレス SUS304	反射板取付用ビス：セムスビス(SUSXM7)M3×6…2本

SUS304 品番	重量(g)
FSRGS025-S	15

Lタイプ

単位：mm



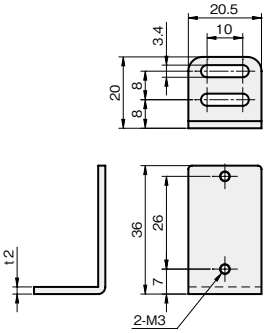

板厚：t 2.0

材質	付属品
ステンレス SUS304	反射板取付用ビス：セムスビス(SUSXM7)M3×6…2本

SUS304 品番	重量(g)
FSRGL020-S	16

シングルプレート
反射板用

当日出荷 受付16時 RoHS 10物質 CAD 2D CAD 3D

対応反射板 | OMRON社 E39-RP1 | 竹中電子社 K-20 | 等

反射板を取り付けるためのブラケットです。

ストレートタイプ

単位：mm



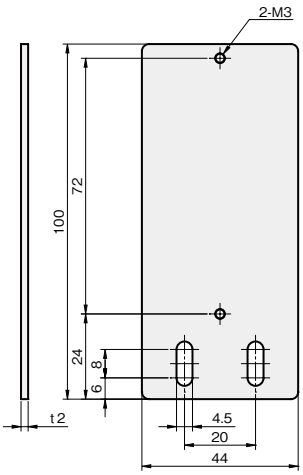

板厚：t 2.0

材質	付属品
ステンレス SUS304	反射板取付用ビス： セムスビス(SUSXM7)M3×8…2本

SUS304 品番	重量(g)
FSRAS050-S	66

Lタイプ

単位：mm



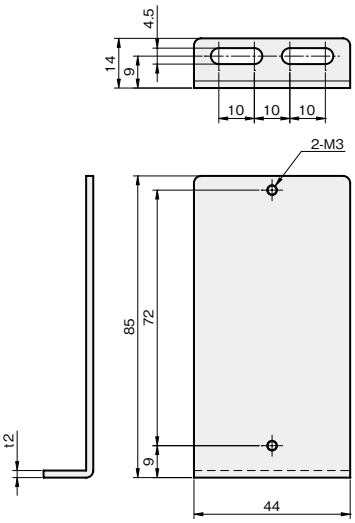

板厚：t 2.0

材質	付属品
ステンレス SUS304	反射板取付用ビス： セムスビス(SUSXM7)M3×8…2本

SUS304 品番	重量(g)
FSRAL045-S	63

シングルプレート
反射板用

当日出荷 受付16時　RoHS 10物質　CAD 2D　CAD 3D

対応反射板　OMRON社 E39-R21 等

反射板を取り付けるためのブラケットです。

ストレートタイプ

単位：mm



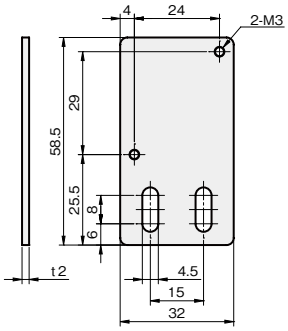

板厚：t 2.0

材質	付属品
ステンレス SUS304	反射板取付用ビス： セムスビス(SUSXM7)M3×6…2本

SUS304 品番	重量(g)
FSRBS030-S	28

Lタイプ

単位：mm



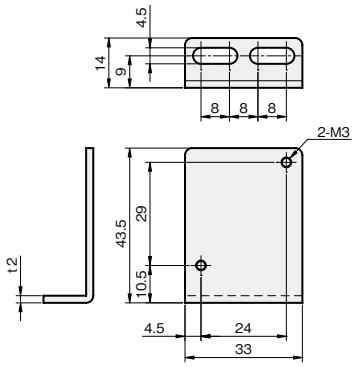

板厚：t 2.0

材質	付属品
ステンレス SUS304	反射板取付用ビス： セムスビス(SUSXM7)M3×6…2本

SUS304 品番	重量(g)
FSRBL025-S	26

シングルプレート
反射板用

当日出荷 受付16時 RoHS 10物質 CAD 2D CAD 3D

対応反射板 OMRON社 E39-R22 等

反射板を取り付けるためのブラケットです。

ストレートタイプ



単位：mm

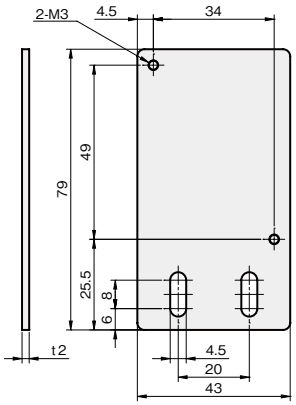

板厚：t 2.0

材質	付属品
ステンレス SUS304	反射板取付用ビス：セムスビス(SUSXM7)M3×6…2本

SUS304 品番	重量(g)
FSRCS040-S	51

Lタイプ



単位：mm

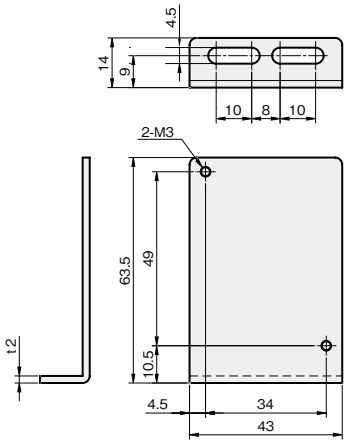

板厚：t 2.0

材質	付属品
ステンレス SUS304	反射板取付用ビス：セムスビス(SUSXM7)M3×6…2本

SUS304 品番	重量(g)
FSRCL035-S	47

シングルプレート
フォトマイクロセンサ用

当日出荷 受付16時　RoHS 10物質　CAD 2D　CAD 3D

対応センサ　OMRON社 EE-SX47/67/97 シリーズ　Panasonic社 PM-45/65 シリーズ　等

フォトマイクロセンサを取り付けるためのブラケットです。

ストレート　Vタイプ

単位 ：mm



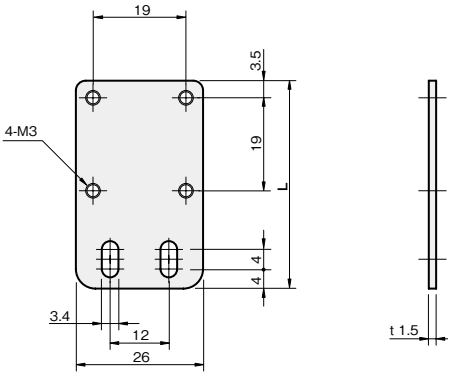

板厚：t 1.5

材質	付属品
ステンレス SUS304	センサ取付用ビス： セムスビス（SUSXM7）M3×6L…2本 セムスビス（SUSXM7）M3×10L…2本

基準寸法A※						寸法 L	重量（g）	SUS304 品番
1	2	3	4	5	6			
46.8	33	46	23.5	23.5	23.5	42.5	14	**FSPASV033-S**
51.8	38	51	28.5	28.5	28.5	47.5	16	**FSPASV038-S**
56.8	43	56	33.5	33.5	33.5	52.5	18	**FSPASV043-S**

※ 基準寸法A1～6は、センサの種類および取付方向により異なります。下記 取付パターン にてご確認ください。

取付パターン　A：光軸までの距離（参考値）

タテ向きの取付

1 OMRON社 EE-SX670

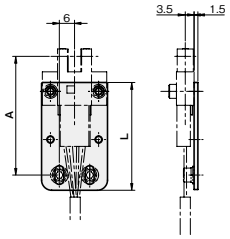

使用ビス：セムスビス　M3×10L

2 OMRON社 EE-SX671

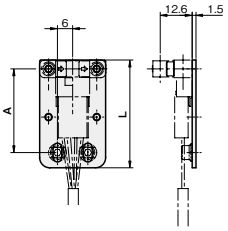

使用ビス：セムスビス　M3×10L

3 OMRON社 EE-SX672
Panasonic社 PM-T65

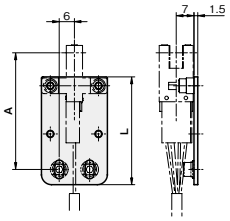

使用ビス：セムスビス　M3×6L

ヨコ向きの取付

4 OMRON社 EE-SX670

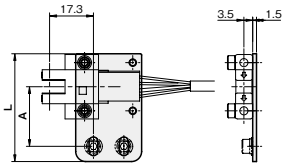

使用ビス：セムスビス　M3×10L

5 OMRON社 EE-SX671

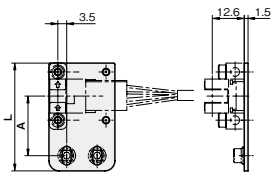

使用ビス：セムスビス　M3×10L

6 OMRON社 EE-SX672
Panasonic社 PM-T65

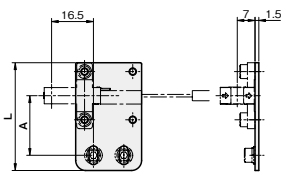

使用ビス：セムスビス　M3×6L

iwata

ストレート Hタイプ

単位 ：mm



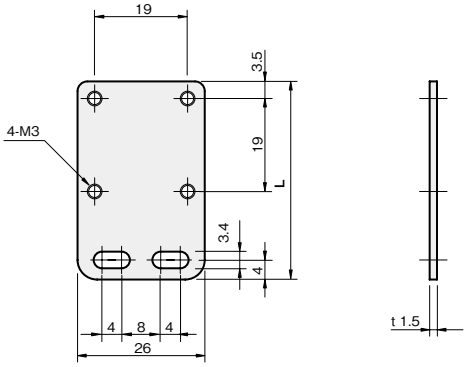

板厚：t 1.5

材質	付属品
ステンレス SUS304	センサ取付用ビス： セムスビス（SUSXM7）M3×6L…2本 セムスビス（SUSXM7）M3×10L…2本

基準寸法A※						寸法 L	重量（g）	SUS304
1	2	3	4	5	6			品番
46.8	33	46	23.5	23.5	23.5	40.5	14	**FSPASH033-S**
51.8	38	51	28.5	28.5	28.5	45.5	16	**FSPASH038-S**
56.8	43	56	33.5	33.5	33.5	50.5	18	**FSPASH043-S**

※ 基準寸法A1～6は、センサの種類および取付方向により異なります。下記 取付パターン にてご確認ください。

取付パターン A：光軸までの距離（参考値）

タテ向きの取付

1 OMRON社 EE-SX670

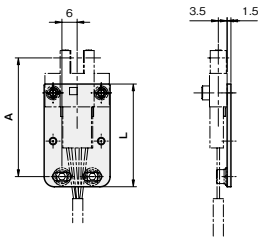

使用ビス：セムスビス M3×10L

2 OMRON社 EE-SX671

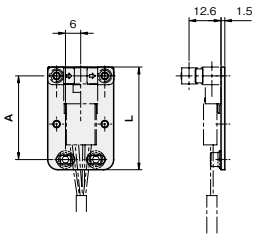

使用ビス：セムスビス M3×10L

3 OMRON社 EE-SX672
Panasonic社 PM-T65

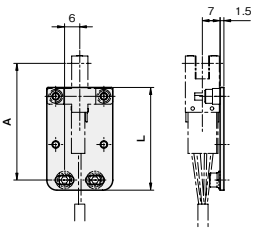

使用ビス：セムスビス M3×6L

ヨコ向きの取付

4 OMRON社 EE-SX670

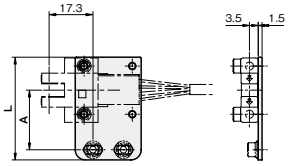

使用ビス：セムスビス M3×10L

5 OMRON社 EE-SX671

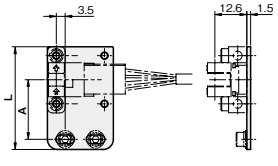

使用ビス：セムスビス M3×10L

6 OMRON社 EE-SX672
Panasonic社 PM-T65

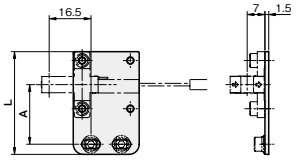

使用ビス：セムスビス M3×6L

iwata

L型　センター/オフセットタイプ

当社センサレールと組み合わせ、位置検知などにご使用頂けます。
取付時に便利な板ナットもご用意しております。



センタータイプ



オフセットタイプ(R)



オフセットタイプ(L)

板厚：t 2.0

材質	付属品
ステンレス SUS304	センサ取付用ビス： セムスビス(SUSXM7)M3×6…2本、M3×10…2本

センタータイプ

取付ピッチ	φ d	P	K	H	重量(g)	SUS304 品番
M3-8P	3.4	8	8	22	13	**FSPLS-03S**
M4-10P	4.5	10	10	28	12	**FSPLS-04S**

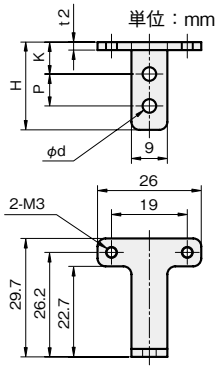

板厚：t 2.0

材質	付属品
ステンレス SUS304	センサ取付用ビス： セムスビス(SUSXM7)M3×6…2本、M3×10…2本

オフセットタイプ(R)

取付ピッチ	φ d	P	K	H	重量(g)	SUS304 品番
M3-8P	3.4	8	8	22	13	**FSPLR-03S**
M4-10P	4.5	10	10	28	12	**FSPLR-04S**

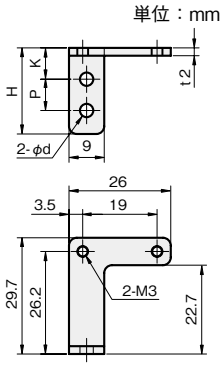

板厚：t 2.0

材質	付属品
ステンレス SUS304	センサ取付用ビス： セムスビス(SUSXM7)M3×6…2本、M3×10…2本

オフセットタイプ(L)

取付ピッチ	φ d	P	K	H	重量(g)	SUS304 品番
M3-8P	3.4	8	8	22	13	**FSPLL-03S**
M4-10P	4.5	10	10	28	12	**FSPLL-04S**

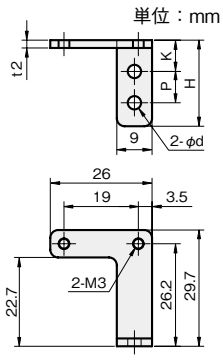

センサレールはこちら　　板ナットはこちら

L型 Vタイプ

単位：mm



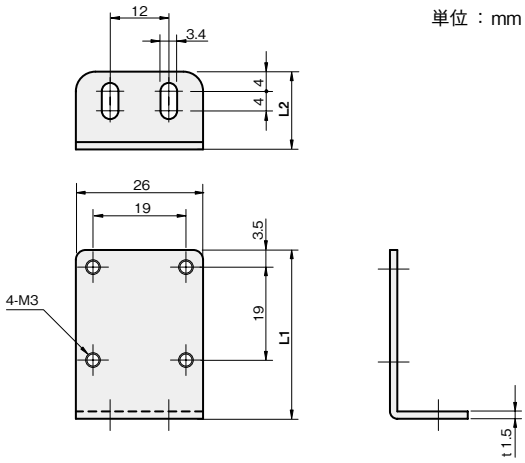

板厚：t 1.5

材質	付属品
ステンレス SUS304	センサ取付用ビス： セムスビス（SUSXM7）M3×6L…2本 セムスビス（SUSXM7）M3×10L…2本

基準寸法A※												寸法		重量（g）	SUS304
1		2		3		4		5		6		L1	L2		品番
A1	A2	A1	A2	A1	A2	A1	A2	A1	A2	A1	A2				
44.8	13.4	31	22.5	44	16.9	21.5	13.4	21.5	22.5	21.5	16.9	34.5	15.9	16	**FSPALV031-22S**
49.8	13.4	36	22.5	49	16.9	26.5	13.4	26.5	22.5	26.5	16.9	39.5	15.9	18	**FSPALV036-22S**
54.8	13.4	41	22.5	54	16.9	31.5	13.4	31.5	22.5	31.5	16.9	44.5	15.9	20	**FSPALV041-22S**
44.8	18.4	31	27.5	44	21.9	21.5	18.4	21.5	27.5	21.5	21.9	34.5	20.9	18	**FSPALV031-27S**
44.8	23.4	31	32.5	44	26.9	21.5	23.4	21.5	32.5	21.5	26.9	34.5	25.9	20	**FSPALV031-32S**

※ 基準寸法A1～6は、センサの種類および取付方向により異なります。下記 取付パターン にてご確認ください。

取付パターン　A1：取付面より光軸までの距離（参考値）　A2：光軸までの距離（参考値）

タテ向きの取付

1 OMRON社 EE-SX670

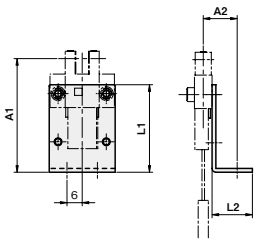

使用ビス：セムスビス　M3×10L

2 OMRON社 EE-SX671

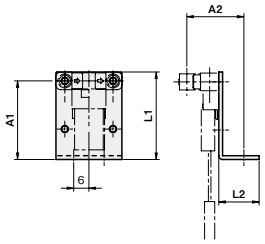

使用ビス：セムスビス　M3×10L

3 OMRON社 EE-SX672
Panasonic社 PM-T65

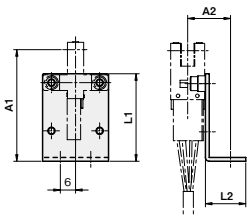

使用ビス：セムスビス　M3×6L

ヨコ向きの取付

4 OMRON社 EE-SX670

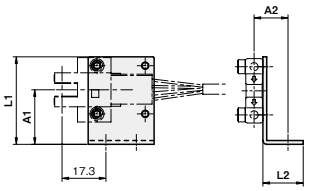

使用ビス：セムスビス　M3×10L

5 OMRON社 EE-SX671

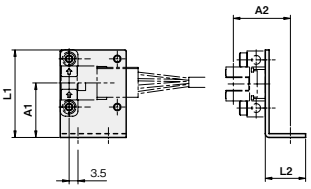

使用ビス：セムスビス　M3×10L

6 OMRON社 EE-SX672
Panasonic社 PM-T65

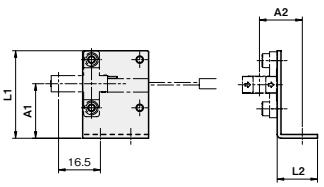

使用ビス：セムスビス　M3×6L

iwata

L型 Hタイプ

単位 ： mm



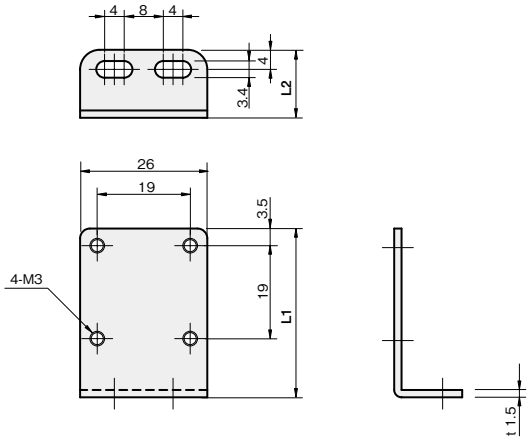

板厚：t 1.5

材質	付属品
ステンレス SUS304	センサ取付用ビス： セムスビス(SUSXM7)M3×6L…2本 セムスビス(SUSXM7)M3×10L…2本

基準寸法A※												寸法		重量(g)	SUS304
1		2		3		4		5		6		L1	L2		品番
A1	A2	A1	A2	A1	A2	A1	A2	A1	A2	A1	A2				
44.8	13.4	31	22.5	44	16.9	21.5	13.4	21.5	22.5	21.5	16.9	34.5	13.9	16	**FSPALH031-22S**
49.8	13.4	36	22.5	49	16.9	26.5	13.4	26.5	22.5	26.5	16.9	39.5	13.9	18	**FSPALH036-22S**
54.8	13.4	41	22.5	54	16.9	31.5	13.4	31.5	22.5	31.5	16.9	44.5	13.9	20	**FSPALH041-22S**
44.8	18.4	31	27.5	44	21.9	21.5	18.4	21.5	27.5	21.5	21.9	34.5	18.9	18	**FSPALH031-27S**
44.8	23.4	31	32.5	44	26.9	21.5	23.4	21.5	32.5	21.5	26.9	34.5	23.9	20	**FSPALH031-32S**

※ 基準寸法A1～6は、センサの種類および取付方向により異なります。下記 取付パターン にてご確認ください。

取付パターン A1：取付面より光軸までの距離(参考値)　A2：光軸までの距離(参考値)

タテ向きの取付

1 OMRON社 EE-SX670

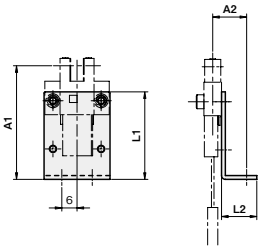

使用ビス：セムスビス　M3×10L

2 OMRON社 EE-SX671

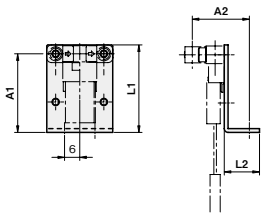

使用ビス：セムスビス　M3×10L

3 OMRON社 EE-SX672
Panasonic社 PM-T65

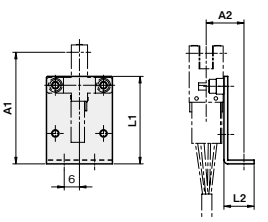

使用ビス：セムスビス　M3×6L

ヨコ向きの取付

4 OMRON社 EE-SX670

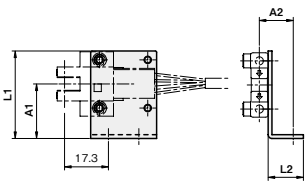

使用ビス：セムスビス　M3×10L

5 OMRON社 EE-SX671

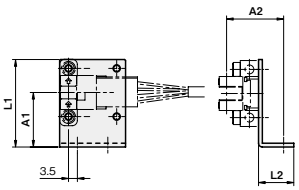

使用ビス：セムスビス　M3×10L

6 OMRON社 EE-SX672
Panasonic社 PM-T65

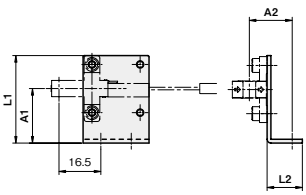

使用ビス：セムスビス　M3×6L

iwata

Z型 Vタイプ

単位 ：mm



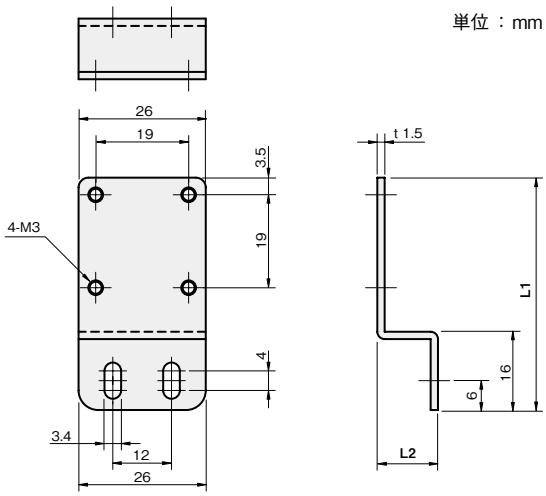

板厚：t 1.5

材質	付属品
ステンレス SUS304	センサ取付用ビス： セムスビス（SUSXM7）M3×6L…2本 セムスビス（SUSXM7）M3×10L…2本

基準寸法A※												寸法		重量（g）	SUS304
1		2		3		4		5		6		L1	L2		品番
A1	A2	A1	A2	A1	A2	A1	A2	A1	A2	A1	A2				
51.8	15.9	38	25	51	19.4	28.5	15.9	28.5	25	28.5	19.4	47.5	12.4	18	**FSPAZV038-25S**
56.8	15.9	43	25	56	19.4	33.5	15.9	33.5	25	33.5	19.4	52.5	12.4	20	**FSPAZV043-25S**
61.8	15.9	48	25	61	19.4	38.5	15.9	38.5	25	38.5	19.4	57.5	12.4	22	**FSPAZV048-25S**
51.8	20.9	38	30	51	24.4	28.5	20.9	28.5	30	28.5	24.4	47.5	17.4	20	**FSPAZV038-30S**
51.8	25.9	38	35	51	29.4	28.5	25.9	28.5	35	28.5	29.4	47.5	22.4	22	**FSPAZV038-35S**

※ 基準寸法A1～6は、センサの種類および取付方向により異なります。下記 取付パターン にてご確認ください。

取付パターン A1：光軸までの距離（参考値） A2：取付面より光軸までの距離（参考値）

タテ向きの取付

1 OMRON社 EE-SX670

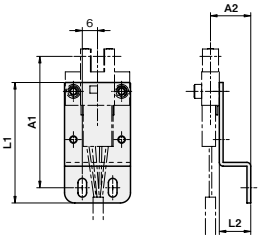

使用ビス：セムスビス M3×10L

2 OMRON社 EE-SX671

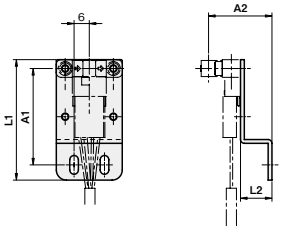

使用ビス：セムスビス M3×10L

3 OMRON社 EE-SX672
Panasonic社 PM-T65

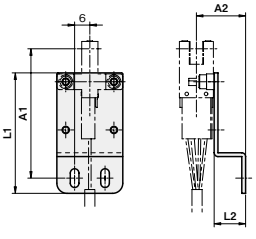

使用ビス：セムスビス M3×6L

ヨコ向きの取付

4 OMRON社 EE-SX670

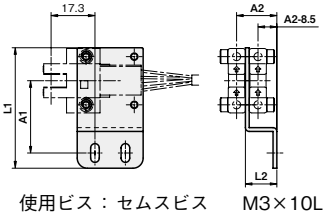

使用ビス：セムスビス M3×10L

5 OMRON社 EE-SX671

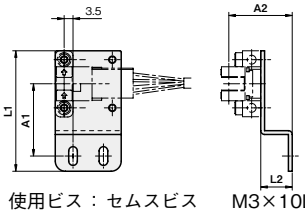

使用ビス：セムスビス M3×10L

6 OMRON社 EE-SX672
Panasonic社 PM-T65

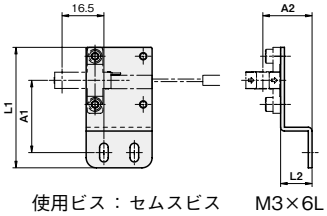

使用ビス：セムスビス M3×6L

Z型　Hタイプ

単位：mm



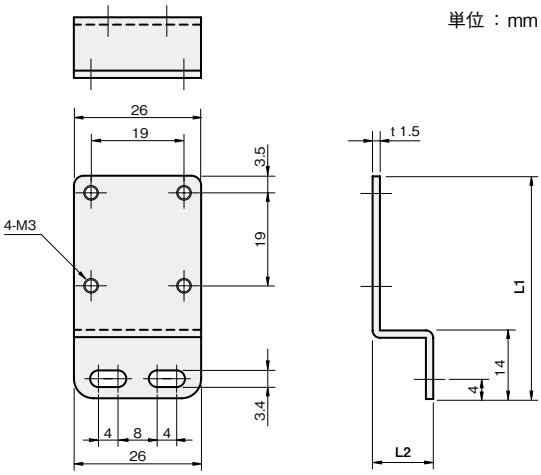

板厚：t 1.5

材質	付属品
ステンレス SUS304	センサ取付用ビス： セムスビス(SUSXM7)M3×6L…2本 セムスビス(SUSXM7)M3×10L…2本

基準寸法A※												寸法		重量(g)	SUS304
1		2		3		4		5		6		L1	L2		品番
A1	A2	A1	A2	A1	A2	A1	A2	A1	A2	A1	A2				
51.8	15.9	38	25	51	19.4	28.5	15.9	28.5	25	28.5	19.4	45.5	12.4	18	**FSPAZH038-25S**
56.8	15.9	43	25	56	19.4	33.5	15.9	33.5	25	33.5	19.4	50.5	12.4	20	**FSPAZH043-25S**
61.8	15.9	48	25	61	19.4	38.5	15.9	38.5	25	38.5	19.4	55.5	12.4	22	**FSPAZH048-25S**
51.8	20.9	38	30	51	24.4	28.5	20.9	28.5	30	28.5	24.4	45.5	17.4	20	**FSPAZH038-30S**
51.8	25.9	38	35	51	29.4	28.5	25.9	28.5	35	28.5	29.4	45.5	22.4	22	**FSPAZH038-35S**

※ 基準寸法A1～6は、センサの種類および取付方向により異なります。下記 取付パターン にてご確認ください。

取付パターン　A1：光軸までの距離(参考値)　A2：取付面より光軸までの距離(参考値)

タテ向きの取付

1 OMRON社 EE-SX670

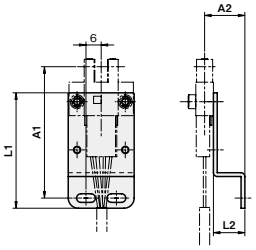

使用ビス：セムスビス　M3×10L

2 OMRON社 EE-SX671

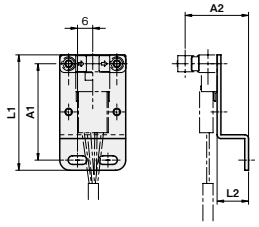

使用ビス：セムスビス　M3×10L

3 OMRON社 EE-SX672
Panasonic社 PM-T65

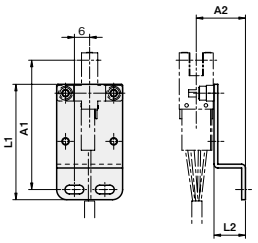

使用ビス：セムスビス　M3×6L

ヨコ向きの取付

4 OMRON社 EE-SX670

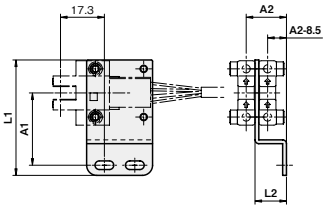

使用ビス：セムスビス　M3×10L

5 OMRON社 EE-SX671

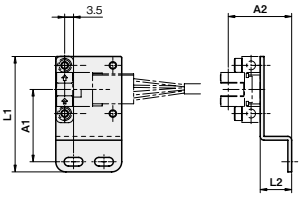

使用ビス：セムスビス　M3×10L

6 OMRON社 EE-SX672
Panasonic社 PM-T65

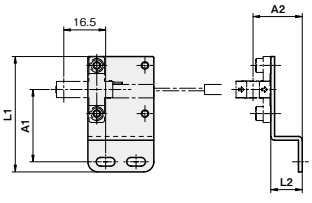

使用ビス：セムスビス　M3×6L

シングルプレート
光ファイバセンサ(ネジ型)用

対応センササイズ M3 M4 M6

当日出荷 受付16時 RoHS 10物質 CAD 2D CAD 3D

光ファイバセンサを取り付けるためのブラケットです。
省スペースでの設置が可能です。

ストレートタイプ



単位 ：mm

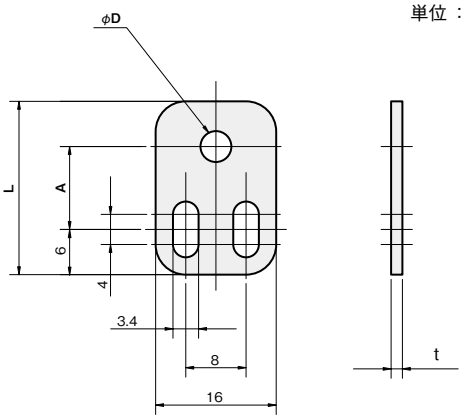

SUS304 板厚：t 1.5
SPCC 板厚：t 2.0

材質／表面処理
ステンレス SUS304
鉄 SPCC／カチオン電着塗装:黒

φD	A	L	重量(g)	品番 □:材質記号 SUS[S]、SPCC[Z]	材質/表面処理 SUS304	SPCC
3.1 (M3用)	10	21	5	FS03ST010-□	●	●
	15	26	6	FS03ST015-□	●	●
	20	31	7	FS03ST020-□	●	●
	25	36	8	FS03ST025-S	●	—
	30	41	11	FS03ST030-S	●	—
4.1 (M4用)	11	23	5	FS04ST011-□	●	●
	16	28	6	FS04ST016-□	●	●
	21	33	7	FS04ST021-□	●	●
	26	38	8	FS04ST026-S	●	—
	31	43	10	FS04ST031-S	●	—
	36	48	11	FS04ST036-S	●	—
6.1 (M6用)	13	25	5	FS06ST013-□	●	●
	18	30	6	FS06ST018-□	●	●
	23	35	7	FS06ST023-□	●	●
	28	40	9	FS06ST028-S	●	—
	33	45	10	FS06ST033-S	●	—
	38	50	11	FS06ST038-S	●	—

シングルプレート
コンビネーション
センサスタンド
フレキシブル
技術資料
CCDカメラ用 LED照明用
レーザーセンサ用
光電センサ用
反射板用
フォトマイクロセンサ用
光ファイバセンサ用
近接センサ用
対応センササイズ
M3
M4
M6
φ3

Lタイプ



SUS304 板厚：t 1.5
SPCC 板厚：t 2.0

単位 ：mm

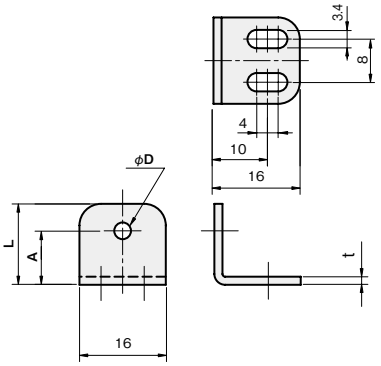

φD	A	L	重量（g）	品番 □ :材質記号 SUS S、SPCC Z	材質/表面処理 SUS304	SPCC
3.1（M3用）	10	15	8	FS03LT010-□	●	●
	15	20	9	FS03LT015-□	●	●
	20	25	11	FS03LT020-□	●	●
	25	30	12	FS03LT025-S	●	—
	30	35	13	FS03LT030-S	●	—

材質／表面処理
ステンレス SUS304
鉄 SPCC／カチオン電着塗装:黒

L旋回タイプ



SUS304 板厚：t 1.5
SPCC 板厚：t 2.0

単位 ：mm

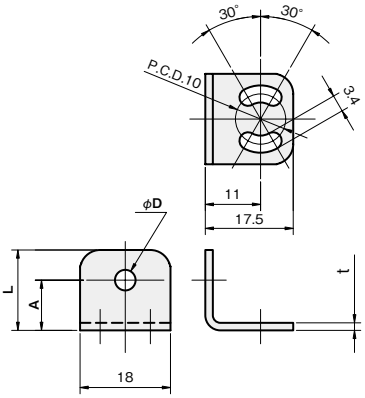

φD	A	L	重量（g）	品番 □ :材質記号 SUS S、SPCC Z	材質/表面処理 SUS304	SPCC
4.1（M4用）	10	16	8	FS04LB010-□	●	●
	15	21	9	FS04LB015-□	●	●
	20	26	10	FS04LB020-□	●	●
	25	31	12	FS04LB025-S	●	—
	30	36	13	FS04LB030-S	●	—
	35	41	14	FS04LB035-S	●	—
	40	46	16	FS04LB040-S	●	—
6.1（M6用）	10	16	7	FS06LB010-□	●	●
	15	21	9	FS06LB015-□	●	●
	20	26	10	FS06LB020-□	●	●
	25	31	11	FS06LB025-S	●	—
	30	36	13	FS06LB030-S	●	—
	35	41	14	FS06LB035-S	●	—
	40	46	15	FS06LB040-S	●	—

材質／表面処理
ステンレス SUS304
鉄 SPCC／カチオン電着塗装:黒

L角度付タイプ(左90°)



単位 ：mm

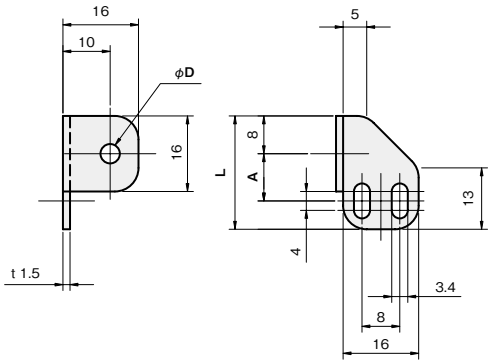

板厚：t 1.5

材質
ステンレス SUS304

φD	A	L	重量(g)	SUS304	
				品番	材質/表面処理
3.1 (M3用)	10	24	6	**FS03LH010-S**	●
	15	29	7	**FS03LH015-S**	●
	20	34	7	**FS03LH020-S**	●
4.1 (M4用)	10	24	6	**FS04LH010-S**	●
	15	29	6	**FS04LH015-S**	●
	20	34	7	**FS04LH020-S**	●
	30	44	8	**FS04LH030-S**	●
	40	54	9	**FS04LH040-S**	●
6.1 (M6用)	10	24	5	**FS06LH010-S**	●
	15	29	6	**FS06LH015-S**	●
	20	34	6	**FS06LH020-S**	●
	30	44	8	**FS06LH030-S**	●
	40	54	9	**FS06LH040-S**	●

L角度付タイプ(右90°)



単位 ：mm

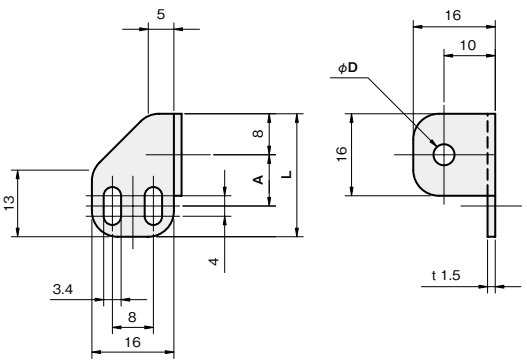

板厚：t 1.5

材質
ステンレス SUS304

φD	A	L	重量(g)	SUS304	
				品番	材質/表面処理
3.1 (M3用)	10	24	6	**FS03LJ010-S**	●
	15	29	7	**FS03LJ015-S**	●
	20	34	7	**FS03LJ020-S**	●
4.1 (M4用)	10	24	6	**FS04LJ010-S**	●
	15	29	6	**FS04LJ015-S**	●
	20	34	7	**FS04LJ020-S**	●
	30	44	8	**FS04LJ030-S**	●
	40	54	9	**FS04LJ040-S**	●
6.1 (M6用)	10	24	5	**FS06LJ010-S**	●
	15	29	6	**FS06LJ015-S**	●
	20	34	6	**FS06LJ020-S**	●
	30	44	8	**FS06LJ030-S**	●
	40	54	9	**FS06LJ040-S**	●

Zタイプ



単位 ： mm

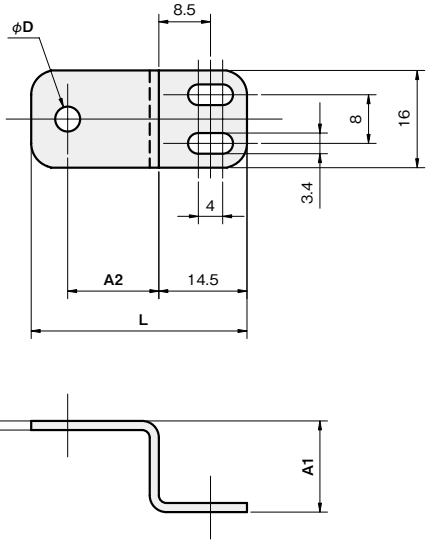

板厚：t 1.5

材質
ステンレス SUS304

φD	A1	A2	L	重量（g）	SUS304 品番
3.1（M3用）	15	15	34.5	8	**FS03ZT015-15S**
	15	25	44.5	10	**FS03ZT015-25S**
	15	35	54.5	12	**FS03ZT015-35S**
4.1（M4用）	15	15	35.5	8	**FS04ZT015-15S**
	15	25	45.5	10	**FS04ZT015-25S**
	15	35	55.5	12	**FS04ZT015-35S**
6.1（M6用）	15	15	35.5	8	**FS06ZT015-15S**
	15	25	45.5	10	**FS06ZT015-25S**
	15	35	55.5	12	**FS06ZT015-35S**

シングルプレート
光ファイバセンサ(円柱型)用

当日出荷 受付16時 RoHS 10物質 CAD 2D CAD 3D

対応センササイズ φ3

光ファイバセンサを取り付けるためのブラケットです。
ボルトで締め付けて固定出来ます。

スリットタイプ（底面取付）



単位：mm

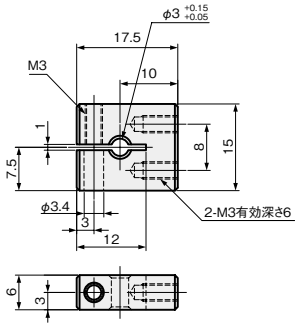

A6063BE 品番	重量（g）
FS03CS010-A	5

材質	付属品
アルミ A6063BE	六角穴付ボルト(SUSXM7) M3×12…1本

スリットタイプ（並列穴）



単位：mm

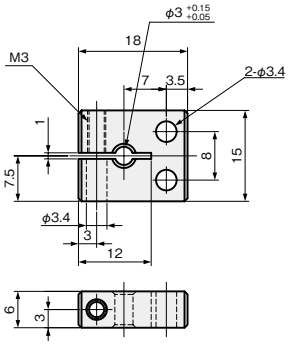

A6063BE 品番	重量（g）
FS03CH007-A	5

材質	付属品
アルミ A6063BE	六角穴付ボルト(SUSXM7) M3×12…1本

スリットタイプ（直列穴）



単位：mm

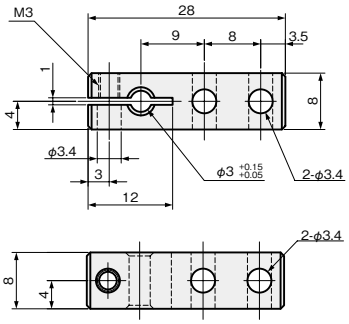

A6063BE 品番	重量（g）
FS03CV009-A	5

材質	付属品
アルミ A6063BE	六角穴付ボルト(SUSXM7) M3×8…1本

セットネジタイプ（底面取付）

単位：mm



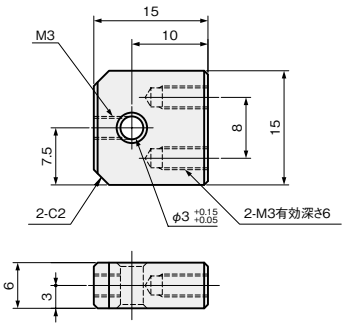

A6063BE 品番	重量（g）
FS03NS010-A	4

材質	付属品
アルミ A6063BE	六角穴付止めネジ（クボミ先）（SUSXM7）M3×3…1本

セットネジタイプ（並列穴）

単位：mm



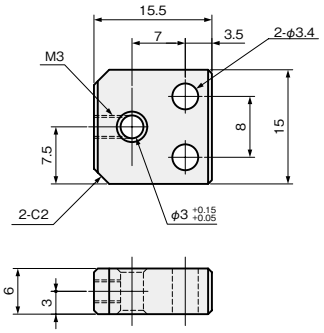

A6063BE 品番	重量（g）
FS03NH007-A	4

材質	付属品
アルミ A6063BE	六角穴付止めネジ（クボミ先）（SUSXM7）M3×3…1本

セットネジタイプ（直列穴）

単位：mm



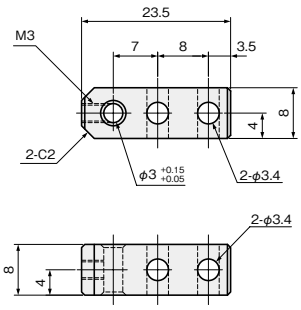

A6063BE 品番	重量（g）
FS03NV007-A	4

材質	付属品
アルミ A6063BE	六角穴付止めネジ（クボミ先）（SUSXM7）M3×3…1本

シングルプレート　光ファイバセンサ用
光電→ファイバ変換タイプ

対応センササイズ　M3　M4　M6

当日出荷 受付16時　RoHS 10物質　CAD 2D　CAD 3D

光電センサのブラケットを利用して光ファイバセンサを取り付けるためのブラケットです。
光電センサ→光ファイバセンサへの変更時に便利です。

単位：mm



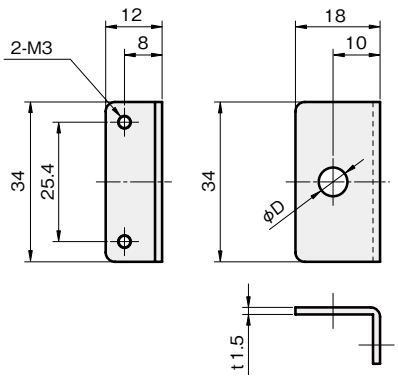

板厚：t 1.5

材質
ステンレス SUS304

φD	重量(g)	SUS304
		品番
3.1 (M3 用)	10	**FSCP3-1S**
4.1 (M4 用)	10	**FSCP4-1S**
6.1 (M6 用)	10	**FSCP6-1S**

シングルプレート
コンビネーション
センサスタンド
フレキシブル
技術資料
CCDカメラ用 LED照明用
レーザーセンサ用
光電センサ用
反射板用
フォトマイクロセンサ用
光ファイバセンサ用
近接センサ用

対応センササイズ
M3
M4
M6
φ3

シングルプレート
近接センサ(ネジ型)用

対応センササイズ　M5　M8　M12　M18　M30

当日出荷 受付16時　RoHS 10物質　CAD 2D　CAD 3D

近接センサを取り付けるためのブラケットです。

ストレートタイプ



単位 ：mm

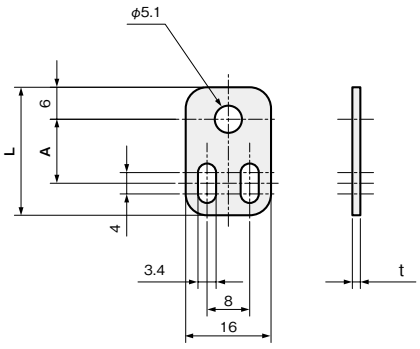

材質／表面処理
ステンレス SUS304
鉄 SPCC／カチオン電着塗装:黒

M5用　SUS304 板厚：t 1.5 、SPCC 板厚：t 2.0

A	L	重量(g)	品番 □ :材質記号 SUS[S]、SPCC[Z]	材質/表面処理 SUS304	SPCC
12	24	5	FS05ST012-□	●	●
17	29	6	FS05ST017-S	●	—
22	34	7	FS05ST022-□	●	●
27	39	8	FS05ST027-S	●	—
32	44	10	FS05ST032-S	●	—
37	49	11	FS05ST037-S	●	—
42	54	12	FS05ST042-S	●	—
47	59	13	FS05ST047-S	●	—
52	64	15	FS05ST052-S	●	—

M8用　SUS304 板厚：t 2.0 、SPCC 板厚：t 2.3

A	L	重量(g)	品番 □ :材質記号 SUS[S]、SPCC[Z]	材質/表面処理 SUS304	SPCC
15	32	8	FS08ST015-□	●	●
20	37	10	FS08ST020-□	●	●
25	42	12	FS08ST025-S	●	—
30	47	14	FS08ST030-□	●	●
35	52	15	FS08ST035-S	●	—
40	57	17	FS08ST040-□	●	●
45	62	19	FS08ST045-S	●	—
50	67	20	FS08ST050-□	●	●
60	79	23	FS08ST060-S	●	—
70	89	27	FS08ST070-S	●	—
80	99	30	FS08ST080-S	●	—

単位 ：mm

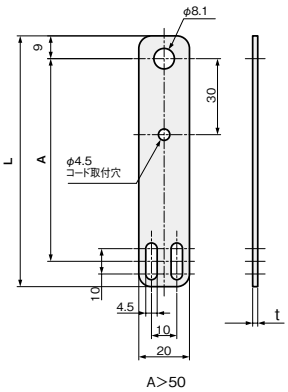

A>50

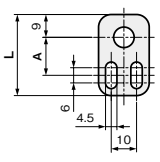

A≦50

M12用　SUS304 板厚：t 2.5 、SPCC 板厚：t 2.6

単位 ： mm

A	L	重量（g）	品番 □：材質記号 SUS[S]、SPCC[Z]	材質/表面処理 SUS304	材質/表面処理 SPCC
20	41	14	FS12ST020-□	●	●
25	46	17	FS12ST025-S	●	—
30	51	19	FS12ST030-□	●	●
35	56	21	FS12ST035-S	●	—
40	61	24	FS12ST040-□	●	●
45	66	26	FS12ST045-S	●	—
50	71	28	FS12ST050-□	●	●
60	83	33	FS12ST060-S	●	—
70	93	37	FS12ST070-S	●	—
80	103	42	FS12ST080-S	●	—
90	113	47	FS12ST090-S	●	—
100	123	52	FS12ST100-S	●	—
110	133	56	FS12ST110-S	●	—
120	143	61	FS12ST120-S	●	—

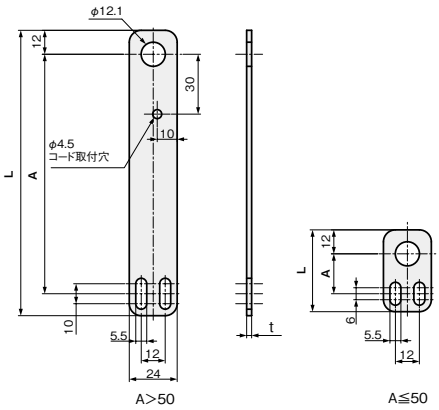

M18用　SUS304 板厚：t 2.5 、SPCC 板厚：t 2.6

単位 ： mm

A	L	重量（g）	品番 □：材質記号 SUS[S]、SPCC[Z]	材質/表面処理 SUS304	材質/表面処理 SPCC
25	51	23	FS18ST025-□	●	●
30	56	26	FS18ST030-□	●	●
35	61	30	FS18ST035-S	●	—
40	66	33	FS18ST040-□	●	●
45	71	36	FS18ST045-S	●	—
50	76	39	FS18ST050-□	●	●
60	88	45	FS18ST060-S	●	—
70	98	51	FS18ST070-S	●	—
80	108	58	FS18ST080-S	●	—
90	118	64	FS18ST090-S	●	—
100	128	70	FS18ST100-S	●	—
110	138	76	FS18ST110-S	●	—
120	148	83	FS18ST120-S	●	—

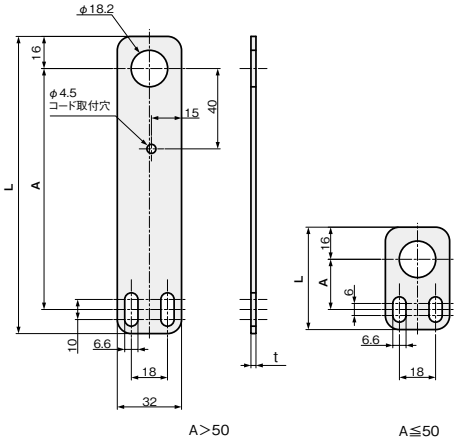

M30用　SUS304 板厚：t 3.0 、SPHC 板厚：t 3.2

単位 ： mm

A	L	重量（g）	品番 □：材質記号 SUS[S]、SPCC[Z]	材質/表面処理 SUS304	材質/表面処理 SPCC
35	68	54	FS30ST035-□	●	●
40	73	59	FS30ST040-□	●	●
45	78	65	FS30ST045-S	●	—
50	83	68	FS30ST050-□	●	●
60	96	83	FS30ST060-S	●	—
70	106	92	FS30ST070-S	●	—
80	116	104	FS30ST080-S	●	—
90	126	113	FS30ST090-S	●	—
100	136	127	FS30ST100-S	●	—
110	146	138	FS30ST110-S	●	—
120	156	149	FS30ST120-S	●	—

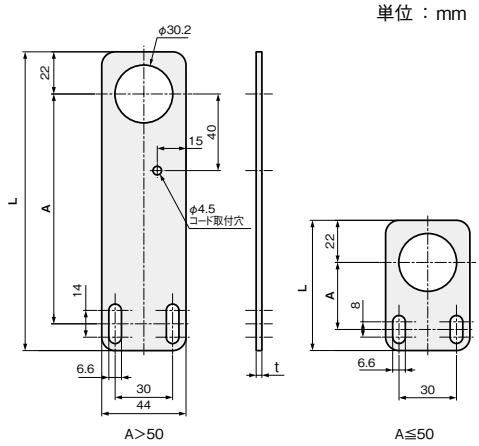

Lタイプ



単位 ：mm

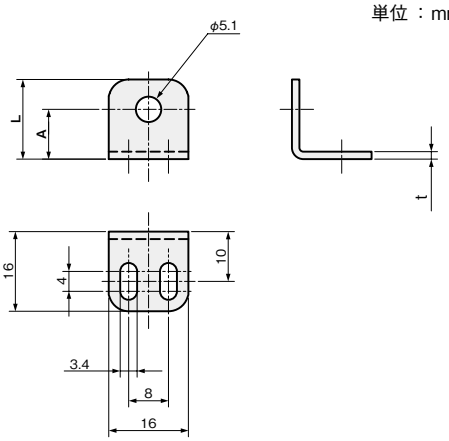

材質／表面処理
ステンレス SUS304
鉄 SPCC／カチオン電着塗装:黒

M5用　SUS304 板厚：t 1.5 、SPCC 板厚：t 2.0

A	L	重量（g）	品番 □ :材質記号 SUS S、SPCC Z	材質/表面処理 SUS304	SPCC
10	16	6	FS05LT010-□	●	●
12.5	18.5	7	FS05LT012-S	●	—
15	21	7	FS05LT015-□	●	●
17.5	23.5	8	FS05LT017-S	●	—
20	26	9	FS05LT020-□	●	●
22.5	28.5	9	FS05LT022-S	●	—
25	31	10	FS05LT025-S	●	—
27.5	33.5	11	FS05LT027-S	●	—
30	36	11	FS05LT030-S	●	—
32.5	38.5	12	FS05LT032-S	●	—
35	41	12	FS05LT035-S	●	—
37.5	43.5	13	FS05LT037-S	●	—
40	46	13	FS05LT040-S	●	—

M8用　SUS304 板厚：t 2.0 、SPCC 板厚：t 2.3

単位 ：mm

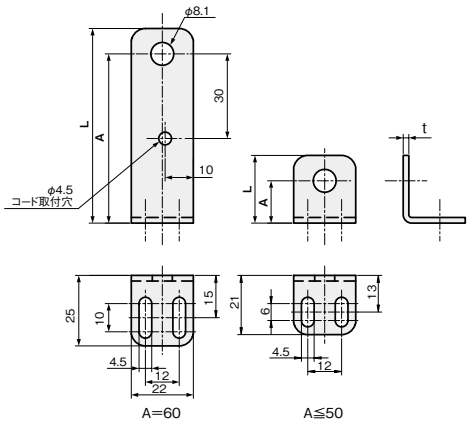

A	L	重量（g）	品番 □ :材質記号 SUS S、SPCC Z	材質/表面処理 SUS304	SPCC
15	24	13	FS08LT015-□	●	●
17.5	26.5	14	FS08LT017-S	●	—
20	29	15	FS08LT020-□	●	●
22.5	31.5	16	FS08LT022-S	●	—
25	34	17	FS08LT025-□	●	●
27.5	36.5	18	FS08LT027-S	●	—
30	39	19	FS08LT030-□	●	●
32.5	41.5	20	FS08LT032-S	●	—
35	44	21	FS08LT035-□	●	●
37.5	46.5	22	FS08LT037-S	●	—
40	49	23	FS08LT040-S	●	—
45	54	25	FS08LT045-S	●	—
50	59	26	FS08LT050-S	●	—
60	69	31	FS08LT060-S	●	—

M12用　SUS304 板厚：t 2.5 、SPCC 板厚：t 2.6

単位 ：mm

A	L	重量（g）	品番 □ :材質記号 SUS[S]、SPCC[Z]	材質/表面処理 SUS304	SPCC
20	32	26	**FS12LT020-□**	●	●
22.5	34.5	27	**FS12LT022-S**	●	—
25	37	29	**FS12LT025-□**	●	●
27.5	39.5	30	**FS12LT027-S**	●	—
30	42	32	**FS12LT030-□**	●	●
32.5	44.5	33	**FS12LT032-S**	●	—
35	47	34	**FS12LT035-□**	●	●
37.5	49.5	36	**FS12LT037-S**	●	—
40	52	37	**FS12LT040-□**	●	●
45	57	40	**FS12LT045-S**	●	—
50	62	43	**FS12LT050-S**	●	—
60	72	51	**FS12LT060-S**	●	—
70	82	57	**FS12LT070-S**	●	—
80	92	62	**FS12LT080-S**	●	—
90	102	68	**FS12LT090-S**	●	—
100	112	74	**FS12LT100-S**	●	—

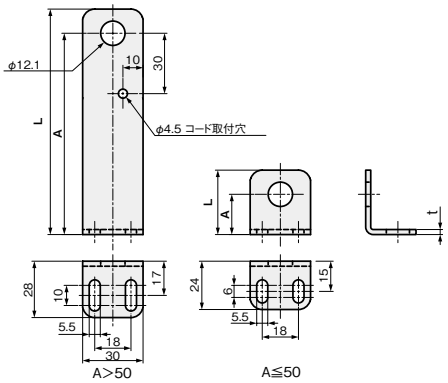

M18用　SUS304 板厚：t 2.5 、SPCC 板厚：t 2.6

単位 ：mm

A	L	重量（g）	品番 □ :材質記号 SUS[S]、SPCC[Z]	材質/表面処理 SUS304	SPCC
25	41	46	**FS18LT025-□**	●	●
30	46	50	**FS18LT030-□**	●	●
35	51	54	**FS18LT035-S**	●	—
40	56	58	**FS18LT040-□**	●	●
45	61	63	**FS18LT045-S**	●	—
50	66	67	**FS18LT050-□**	●	●
60	76	78	**FS18LT060-S**	●	—
70	86	86	**FS18LT070-S**	●	—
80	96	95	**FS18LT080-S**	●	—
90	106	103	**FS18LT090-S**	●	—
100	116	112	**FS18LT100-S**	●	—

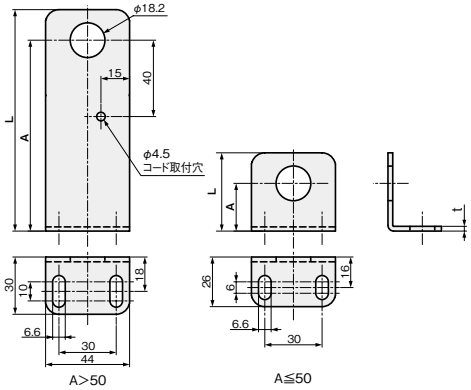

M30用　SUS304 板厚：t 3.0 、SPCC 板厚：t 3.2

単位 ：mm

A	L	重量（g）	品番 □ :材質記号 SUS[S]、SPCC[Z]	材質/表面処理 SUS304	SPCC
30	52	81	**FS30LT030-□**	●	●
35	57	90	**FS30LT035-S**	●	—
40	62	98	**FS30LT040-□**	●	●
45	67	104	**FS30LT045-S**	●	—
50	72	111	**FS30LT050-S**	●	—
60	82	127	**FS30LT060-S**	●	—
70	92	144	**FS30LT070-S**	●	—
80	102	156	**FS30LT080-S**	●	—

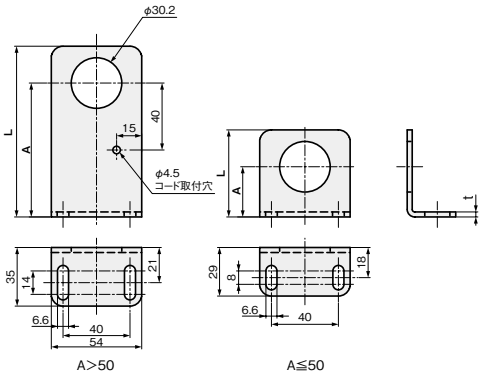

Lスライドタイプ



単位 ： mm

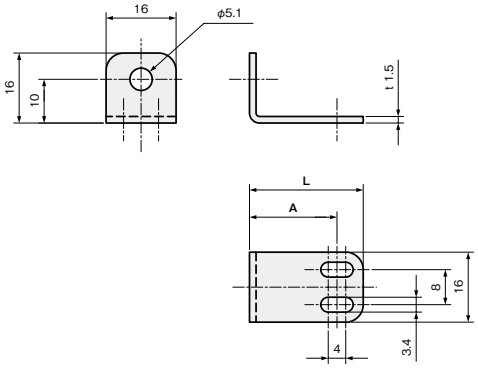

材質／表面処理
ステンレスSUS304
鉄 SPCC／カチオン電着塗装：黒

M5用　板厚：t 1.5

A	L	重量（g）	SUS304 品番
20	26	9	**FS05LA020-S**
30	36	11	**FS05LA030-S**
40	46	13	**FS05LA040-S**

M8用　SUS304 板厚：t 2.0 、SPCC 板厚：t 2.3

A	L	重量（g）	品番 □ :材質記号 SUS S、SPCC Z	材質/表面処理 SUS304	SPCC
20	28	16	**FS08LA020-S**	●	—
30	38	20	**FS08LA030-□**	●	●
40	48	23	**FS08LA040-□**	●	●
50	58	27	**FS08LA050-S**	●	—

単位 ： mm

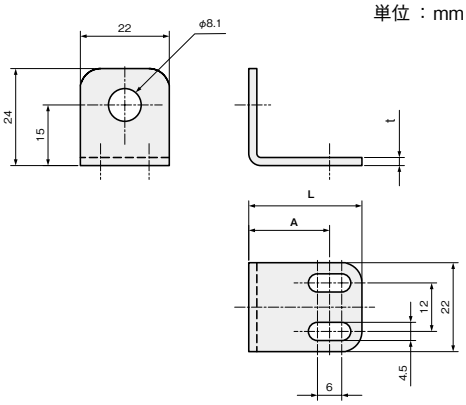

対応センササイズ
M5
M8
M12
M18
M30
φ3
φ5.4
φ8

M12用　SUS304 板厚：t 2.5 、SPCC 板厚：t 2.6

単位 ：mm

A	L	重量（g）	品番 □ :材質記号 SUS S、SPCC Z	材質/表面処理 SUS304	SPCC
20	29	29	**FS12LA020-S**	●	—
30	39	35	**FS12LA030-□**	●	●
40	49	40	**FS12LA040-□**	●	●
50	59	46	**FS12LA050-S**	●	—
60	71	52	**FS12LA060-S**	●	—
70	81	58	**FS12LA070-S**	●	—
80	91	64	**FS12LA080-S**	●	—

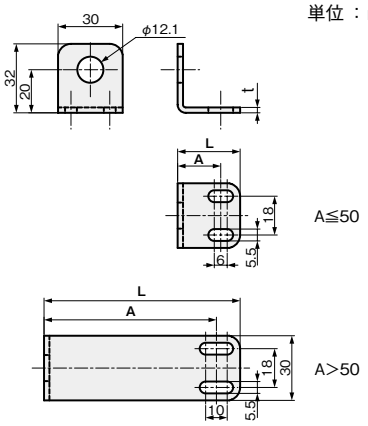

M18用　SUS304 板厚：t 2.5 、SPCC 板厚：t 2.6

単位 ：mm

A	L	重量（g）	品番 □ :材質記号 SUS S、SPCC Z	材質/表面処理 SUS304	SPCC
20	30	49	**FS18LA020-S**	●	—
30	40	58	**FS18LA030-□**	●	●
40	50	66	**FS18LA040-□**	●	●
50	60	75	**FS18LA050-S**	●	—
60	72	84	**FS18LA060-S**	●	—
70	82	92	**FS18LA070-S**	●	—
80	92	101	**FS18LA080-S**	●	—

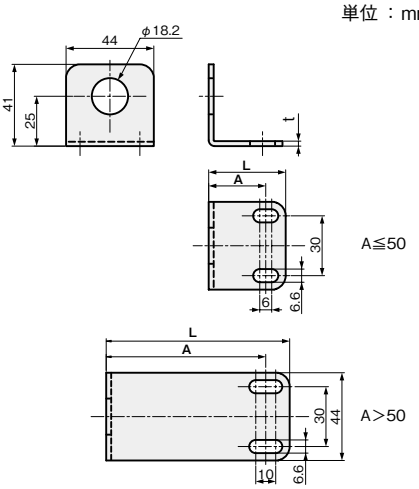

M30用　SUS304 板厚：t 3.0 、SPHC 板厚：t 3.2

単位 ：mm

A	L	重量（g）	品番 □ :材質記号 SUS S、SPCC Z	材質/表面処理 SUS304	SPCC
30	41	98	**FS30LA030-S**	●	—
40	51	113	**FS30LA040-□**	●	●
50	61	124	**FS30LA050-S**	●	—
60	74	140	**FS30LA060-S**	●	—
70	84	153	**FS30LA070-S**	●	—
80	94	164	**FS30LA080-S**	●	—

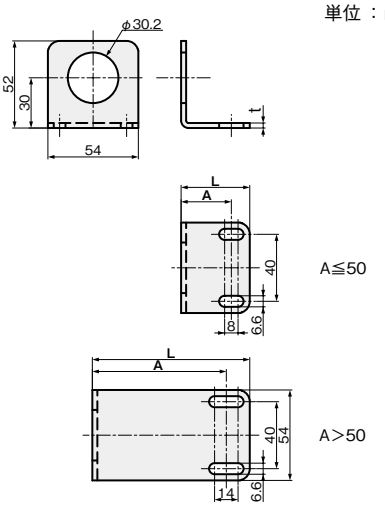

iwata

L旋回タイプ



単位 ：mm

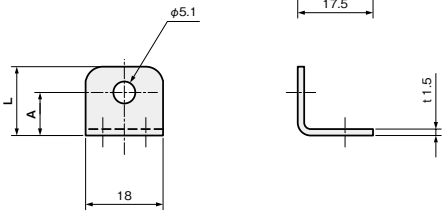

材質
ステンレス SUS304

M5用　板厚：t 1.5

A	L	重量（g）	SUS304 品番
10	16	6	**FS05LB010-S**
15	21	7	**FS05LB015-S**
20	26	8	**FS05LB020-S**
25	31	9	**FS05LB025-S**
30	36	10	**FS05LB030-S**
35	41	11	**FS05LB035-S**
40	46	12	**FS05LB040-S**

M8用　板厚：t 2.0

A	L	重量（g）	SUS304 品番
15	24	16	**FS08LB015-S**
20	29	18	**FS08LB020-S**
30	39	22	**FS08LB030-S**
40	49	27	**FS08LB040-S**
50	59	31	**FS08LB050-S**

単位 ：mm

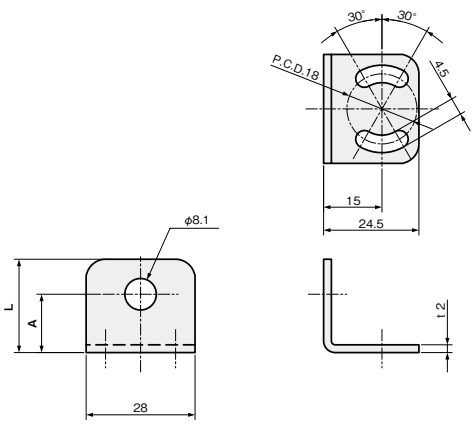

M12用　板厚：t 2.5

単位 ：mm

A	L	重量（g）	SUS304 品番
20	32	31	**FS12LB020-S**
30	42	38	**FS12LB030-S**
40	52	44	**FS12LB040-S**
50	62	51	**FS12LB050-S**
60	72	57	**FS12LB060-S**
70	82	63	**FS12LB070-S**
80	92	70	**FS12LB080-S**

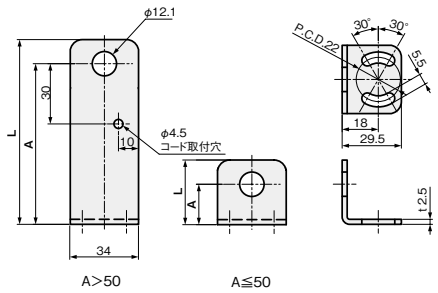

M18用　板厚：t 2.5

単位 ：mm

A	L	重量（g）	SUS304 品番
25	41	51	**FS18LB025-S**
30	46	55	**FS18LB030-S**
40	56	63	**FS18LB040-S**
50	66	71	**FS18LB050-S**
60	76	79	**FS18LB060-S**
70	86	88	**FS18LB070-S**
80	96	96	**FS18LB080-S**

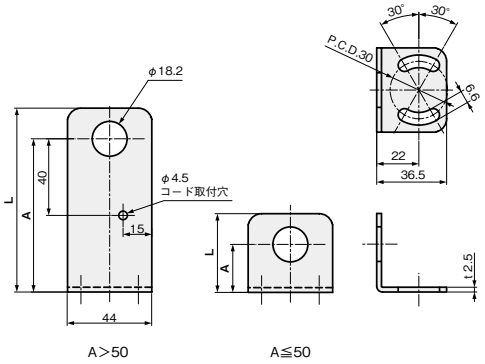

M30用　板厚：t 3.0

単位 ：mm

A	L	重量（g）	SUS304 品番
30	52	101	**FS30LB030-S**
40	62	115	**FS30LB040-S**
50	72	129	**FS30LB050-S**
60	82	143	**FS30LB060-S**
70	92	157	**FS30LB070-S**
80	102	171	**FS30LB080-S**

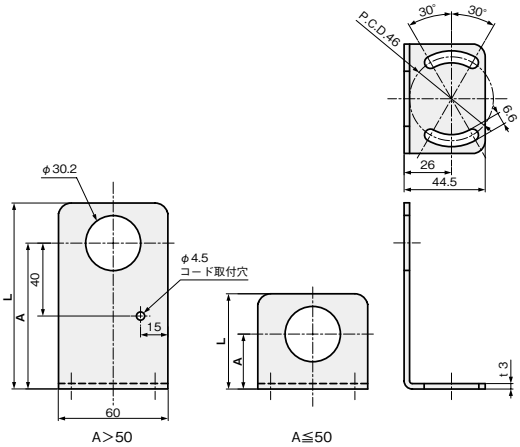

iwata

L省スペースタイプ



単位 ：mm

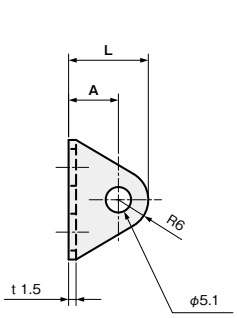

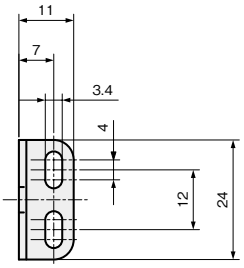

材質／表面処理
ステンレス SUS304
鉄 SPCC／カチオン電着塗装:黒

M5用　板厚：t 1.5

A	L	重量（g）	SUS304 品番
10	16	5	**FS05LC010-S**
20	26	7	**FS05LC020-S**
30	36	9	**FS05LC030-S**

M8用　SUS304 板厚：t 2.0 、SPCC 板厚：t 2.3

単位 ：mm

A	L	重量（g）	品番 □ :材質記号 SUS S、SPCC Z	材質/表面処理 SUS304	SPCC
15	24	13	**FS08LC015-□**	●	●
20	29	15	**FS08LC020-□**	●	●
30	39	19	**FS08LC030-□**	●	●
40	49	23	**FS08LC040-S**	●	—

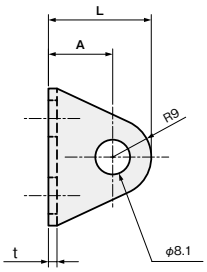

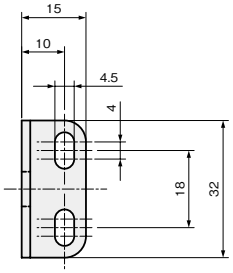

M12用　SUS304 板厚：t 2.5 、SPCC 板厚：t 2.6

単位 ：mm

A	L	重量（g）	品番 □ :材質記号 SUS[S]、SPCC[Z]	材質/表面処理 SUS304	SPCC
20	32	22	**FS12LC020-□**	●	●
30	42	28	**FS12LC030-□**	●	●
40	52	34	**FS12LC040-□**	●	●
50	62	40	**FS12LC050-S**	●	—

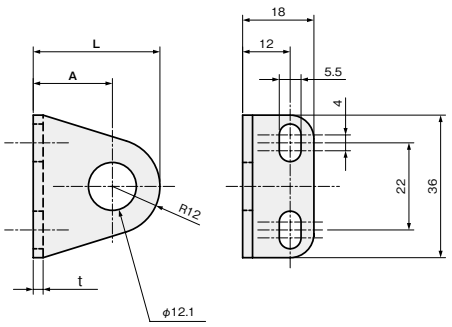

M18用　SUS304 板厚：t 2.5 、SPCC 板厚：t 2.6

単位 ：mm

A	L	重量（g）	品番 □ :材質記号 SUS[S]、SPCC[Z]	材質/表面処理 SUS304	SPCC
25	41	35	**FS18LC025-□**	●	●
30	46	39	**FS18LC030-□**	●	●
40	56	47	**FS18LC040-□**	●	●
50	66	55	**FS18LC050-S**	●	—

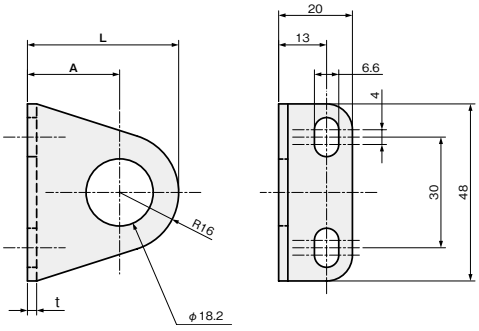

M30用　SUS304 板厚：t 3.0 、SPHC 板厚：t 3.2

単位 ：mm

A	L	重量（g）	品番 □ :材質記号 SUS[S]、SPCC[Z]	材質/表面処理 SUS304	SPCC
30	52	67	**FS30LC030-□**	●	●
40	62	80	**FS30LC040-□**	●	●
50	72	92	**FS30LC050-S**	●	—

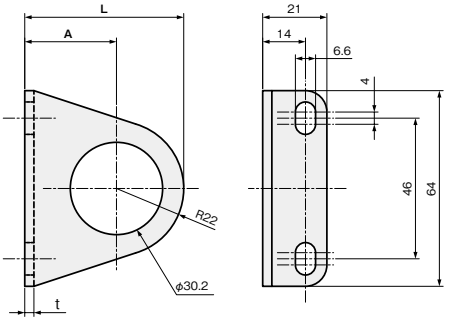

L左90° 角度付タイプ

単位 ：mm



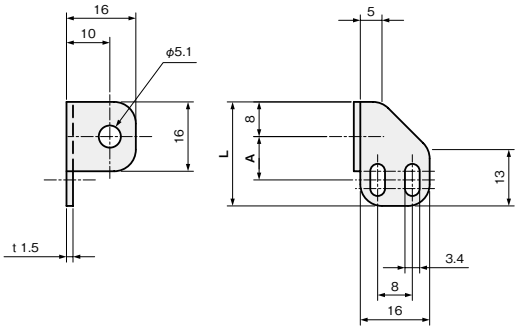

材質／表面処理
ステンレス SUS304
鉄 SPCC／カチオン電着塗装：黒

M5用　板厚：t 1.5

A	L	重量（g）	SUS304 品番
10	24	5	**FS05LH010-S**
15	29	6	**FS05LH015-S**
20	34	7	**FS05LH020-S**
25	39	7	**FS05LH025-S**
30	44	8	**FS05LH030-S**
35	49	8	**FS05LH035-S**
40	54	9	**FS05LH040-S**

M8用　SUS304 板厚：t 2.0 、SPCC 板厚：t 2.3

単位 ：mm

A	L	重量（g）	品番 □ :材質記号 SUS S、SPCC Z	材質/表面処理 SUS304	SPCC
15	33	13	**FS08LH015-□**	●	●
20	38	14	**FS08LH020-S**	●	—
30	48	16	**FS08LH030-S**	●	—
40	58	18	**FS08LH040-S**	●	—
50	68	20	**FS08LH050-S**	●	—

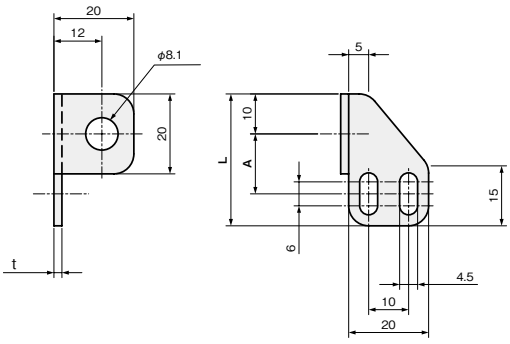

M12用　SUS304 板厚：t 2.5 、SPCC 板厚：t 2.6

単位 ：mm

A	L	重量（g）	品番 □ :材質記号 SUS S、SPCC Z	材質/表面処理 SUS304	SPCC
20	41	22	FS12LH020-□	●	●
30	51	25	FS12LH030-S	●	—
40	61	28	FS12LH040-S	●	—
50	71	31	FS12LH050-S	●	—
60	83	34	FS12LH060-S	●	—
70	93	37	FS12LH070-S	●	—
80	103	40	FS12LH080-S	●	—

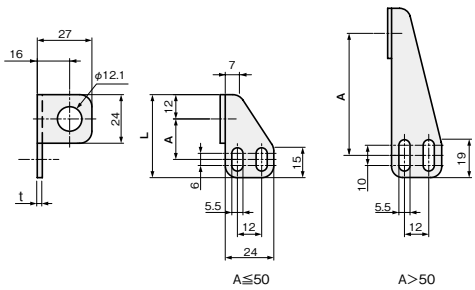

M18用　SUS304 板厚：t 2.5 、SPCC 板厚：t 2.6

単位 ：mm

A	L	重量（g）	品番 □ :材質記号 SUS S、SPCC Z	材質/表面処理 SUS304	SPCC
20	46	36	FS18LH020-□	●	●
30	56	39	FS18LH030-S	●	—
40	66	44	FS18LH040-S	●	—
50	76	48	FS18LH050-S	●	—
60	88	52	FS18LH060-S	●	—
70	98	57	FS18LH070-S	●	—
80	108	61	FS18LH080-S	●	—

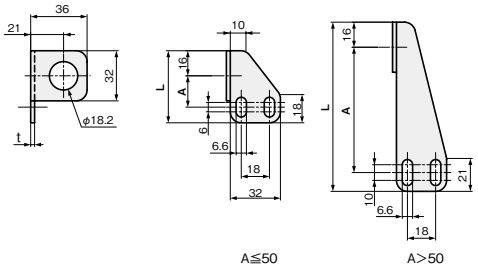

M30用　SUS304 板厚：t 3.0 、SPHC 板厚：t 3.2

単位 ：mm

A	L	重量（g）	品番 □ :材質記号 SUS S、SPCC Z	材質/表面処理 SUS304	SPCC
30	63	86	FS30LH030-□	●	●
40	73	91	FS30LH040-S	●	—
50	83	101	FS30LH050-S	●	—
60	96	110	FS30LH060-S	●	—
70	106	116	FS30LH070-S	●	—
80	116	125	FS30LH080-S	●	—

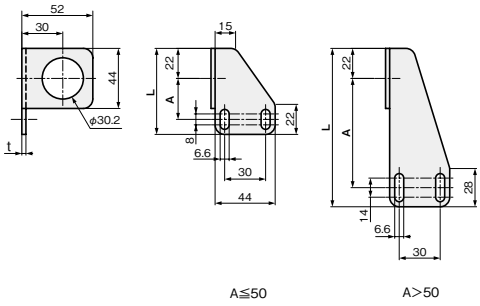

L右90° 角度付タイプ

単位 ：mm



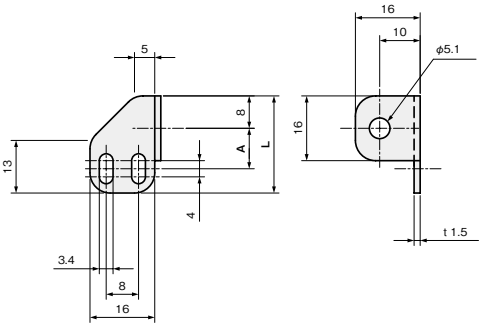

材質／表面処理
ステンレス SUS304
鉄 SPCC／カチオン電着塗装:黒

M5用　板厚：t 1.5

A	L	重量（g）	SUS304 品番
10	24	5	**FS05LJ010-S**
15	29	6	**FS05LJ015-S**
20	34	7	**FS05LJ020-S**
25	39	7	**FS05LJ025-S**
30	44	8	**FS05LJ030-S**
35	49	8	**FS05LJ035-S**
40	54	9	**FS05LJ040-S**

M8用　SUS304 板厚：t 2.0 、SPCC 板厚：t 2.3

単位 ：mm

A	L	重量（g）	品番 □ :材質記号 SUS S、SPCC Z	材質/表面処理 SUS304	SPCC
15	33	13	**FS08LJ015-□**	●	●
20	38	14	**FS08LJ020-S**	●	—
30	48	16	**FS08LJ030-S**	●	—
40	58	18	**FS08LJ040-S**	●	—
50	68	20	**FS08LJ050-S**	●	—

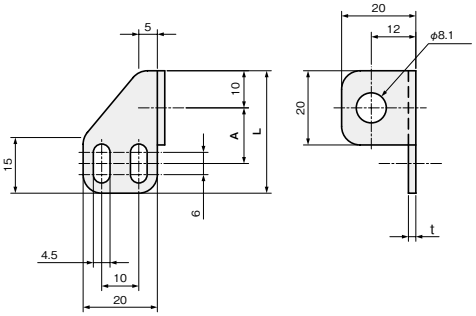

M12用　SUS304 板厚：t 2.5 、SPCC 板厚：t 2.6

単位 ：mm

A	L	重量（g）	品番 □ :材質記号 SUS[S]、SPCC[Z]	材質/表面処理 SUS304	SPCC
20	41	22	**FS12LJ020-□**	●	●
30	51	25	**FS12LJ030-S**	●	—
40	61	28	**FS12LJ040-S**	●	—
50	71	31	**FS12LJ050-S**	●	—
60	83	34	**FS12LJ060-S**	●	—
70	93	37	**FS12LJ070-S**	●	—
80	103	40	**FS12LJ080-S**	●	—

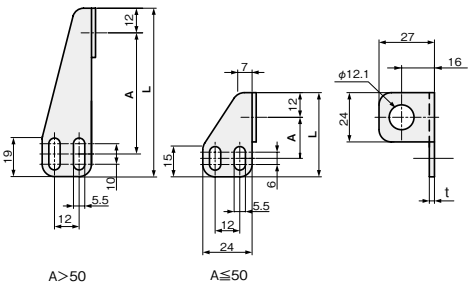

M18用　SUS304 板厚：t 2.5 、SPCC 板厚：t 2.6

単位 ：mm

A	L	重量（g）	品番 □ :材質記号 SUS[S]、SPCC[Z]	材質/表面処理 SUS304	SPCC
20	46	36	**FS18LJ020-□**	●	●
30	56	39	**FS18LJ030-S**	●	—
40	66	44	**FS18LJ040-S**	●	—
50	76	48	**FS18LJ050-S**	●	—
60	88	52	**FS18LJ060-S**	●	—
70	98	57	**FS18LJ070-S**	●	—
80	108	61	**FS18LJ080-S**	●	—

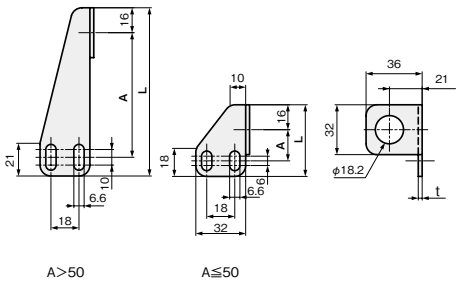

M30用　SUS304 板厚：t 3.0 、SPHC 板厚：t 3.2

単位 ：mm

A	L	重量（g）	品番 □ :材質記号 SUS[S]、SPCC[Z]	材質/表面処理 SUS304	SPCC
30	63	84	**FS30LJ030-□**	●	●
40	73	89	**FS30LJ040-S**	●	—
50	83	98	**FS30LJ050-S**	●	—
60	96	108	**FS30LJ060-S**	●	—
70	106	113	**FS30LJ070-S**	●	—
80	116	122	**FS30LJ080-S**	●	—

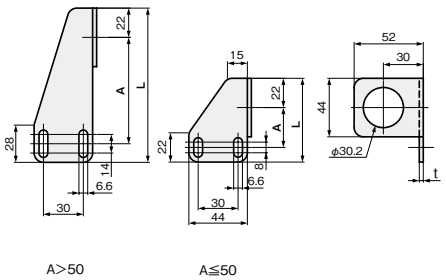

Zタイプ

単位 ：mm



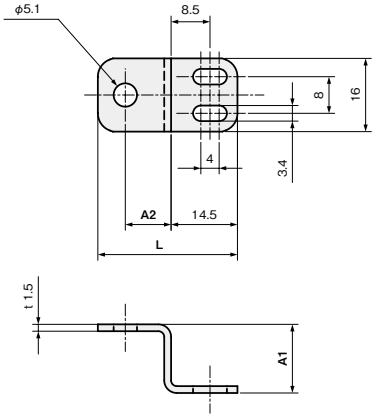

材質／表面処理
ステンレス SUS304
鉄 SPCC／カチオン電着塗装：黒

M5用　板厚：t 1.5

A1	A2	L	重量（g）	SUS304 品番
15	10	30.5	7	**FS05ZT015-10S**
20	10	30.5	8	**FS05ZT020-10S**
25	10	30.5	9	**FS05ZT025-10S**
25	25	45.5	11	**FS05ZT025-25S**
30	10	30.5	9	**FS05ZT030-10S**
30	25	45.5	12	**FS05ZT030-25S**
35	10	30.5	10	**FS05ZT035-10S**
35	25	45.5	13	**FS05ZT035-25S**
40	10	30.5	11	**FS05ZT040-10S**
40	25	45.5	14	**FS05ZT040-25S**

M8用　SUS304 板厚：t 2.0 、SPCC 板厚：t 2.3

単位 ：mm

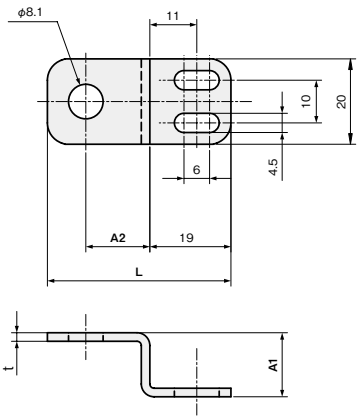

A1	A2	L	重量（g）	品番 □ :材質記号 SUS[S]、SPCC[Z]	材質/表面処理 SUS304	SPCC
15	15	43	15	**FS08ZT015-15□**	●	●
20	15	43	18	**FS08ZT020-15S**	●	—
25	15	43	19	**FS08ZT025-15□**	●	●
25	30	58	24	**FS08ZT025-30S**	●	—
30	15	43	21	**FS08ZT030-15S**	●	—
30	30	58	26	**FS08ZT030-30S**	●	—
35	15	43	23	**FS08ZT035-15□**	●	●
35	30	58	28	**FS08ZT035-30S**	●	—
40	15	43	24	**FS08ZT040-15S**	●	—
40	30	58	30	**FS08ZT040-30S**	●	—
45	15	43	26	**FS08ZT045-15S**	●	—
45	30	58	31	**FS08ZT045-30S**	●	—
50	15	43	28	**FS08ZT050-15S**	●	—
50	30	58	33	**FS08ZT050-30S**	●	—

M12用

SUS304 板厚：t 2.5 、SPCC 板厚：t 2.6

単位 ：mm

A1	A2	L	重量（g）	品番 □ :材質記号 SUS[S]、SPCC[Z]	材質/表面処理 SUS304	SPCC
20	20	53.5	27	FS12ZT020-20□	●	●
30	20	53.5	32	FS12ZT030-20□	●	●
30	40	73.5	41	FS12ZT030-40S	●	—
40	20	53.5	37	FS12ZT040-20□	●	●
40	40	73.5	46	FS12ZT040-40S	●	—
50	20	53.5	62	FS12ZT050-20S	●	—
50	40	73.5	51	FS12ZT050-40S	●	—
60	20	57.5	47	FS12ZT060-20S	●	—
60	40	77.5	56	FS12ZT060-40S	●	—
70	20	57.5	52	FS12ZT070-20S	●	—
70	40	77.5	61	FS12ZT070-40S	●	—
80	20	57.5	56	FS12ZT080-20S	●	—
80	40	77.5	65	FS12ZT080-40S	●	—

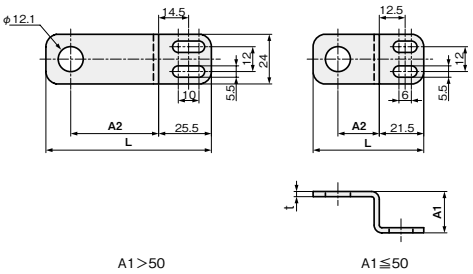

A1＞50　　A1≦50

M18用

SUS304 板厚：t 2.5 、SPCC 板厚：t 2.6

単位 ：mm

A1	A2	L	重量（g）	品番 □ :材質記号 SUS[S]、SPCC[Z]	材質/表面処理 SUS304	SPCC
20	25	64.5	41	FS18ZT020-25□	●	●
30	25	64.5	47	FS18ZT030-25□	●	●
30	45	84.5	60	FS18ZT030-45S	●	—
40	25	64.5	54	FS18ZT040-25□	●	●
40	45	84.5	66	FS18ZT040-45S	●	—
50	25	64.5	60	FS18ZT050-25S	●	—
50	45	84.5	72	FS18ZT050-45S	●	—
60	25	68.5	68	FS18ZT060-25S	●	—
60	45	88.5	80	FS18ZT060-45S	●	—
70	25	68.5	74	FS18ZT070-25S	●	—
70	45	88.5	86	FS18ZT070-45S	●	—
80	25	68.5	80	FS18ZT080-25S	●	—
80	45	88.5	92	FS18ZT080-45S	●	—

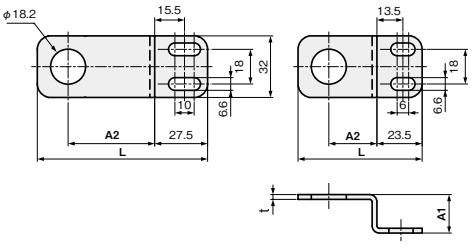

A1＞50　　A1≦50

M30用

SUS304 板厚：t 3.0 、SPHC 板厚：t 3.2

単位 ：mm

A1	A2	L	重量（g）	品番 □ :材質記号 SUS[S]、SPCC[Z]	材質/表面処理 SUS304	SPCC
20	30	78	77	FS30ZT020-30□	●	●
30	30	78	87	FS30ZT030-30□	●	●
30	50	98	109	FS30ZT030-50S	●	—
40	30	78	98	FS30ZT040-30□	●	●
40	50	98	120	FS30ZT040-50S	●	—
50	30	78	109	FS30ZT050-30S	●	—
50	50	98	130	FS30ZT050-50S	●	—
60	30	84	135	FS30ZT060-30S	●	—
60	50	104	145	FS30ZT060-50S	●	—
70	30	84	141	FS30ZT070-30S	●	—
70	50	104	157	FS30ZT070-50S	●	—
80	30	84	147	FS30ZT080-30S	●	—
80	50	104	167	FS30ZT080-50S	●	—

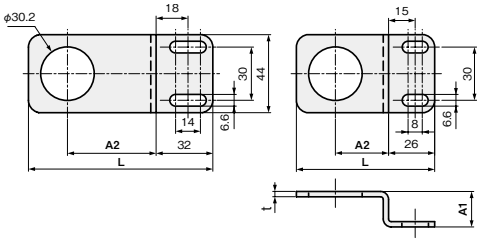

A1＞50　　A1≦50

シングルプレート
近接センサ(ネジ型)用

対応センササイズ　M8　M12　M18　M30

当日出荷 受付16時　RoHS 10物質　CAD 2D　CAD 3D

近接センサを取り付けるためのブラケットです。
板厚が厚い高剛性タイプで、より衝撃に強い仕様です。

ストレート HD(高剛性)タイプ



単位 ：mm

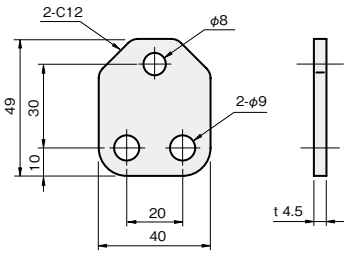

材質／表面処理
鉄 SPHC／カチオン電着塗装:黒

M8用

重量(g)	SPHC
	t 4.5
	品番
56	**FS08ST030-G**

M12用

A	L	重量(g)	SPHC			
			t 4.5		t 6.0	
			品番	材質/表面処理	品番	材質/表面処理
30	52	78	**FS12ST030-G**	●	**FS12ST030-H**	●
40	62	98	**FS12ST040-G**	●	**FS12ST040-H**	●
50	72	118	**FS12ST050-G**	●	**FS12ST050-H**	●
60	82	138	—	—	**FS12ST060-H**	●
80	102	178	—	—	**FS12ST080-H**	●

※ 重量(g)は、板厚t6.0の場合です。

単位 ：mm

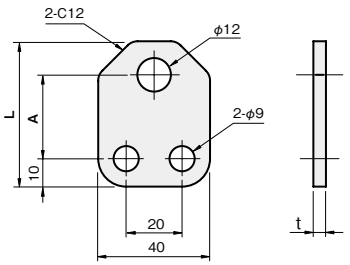

対応センササイズ
M5
M8
M12
M18
M30
φ3
φ5.4
φ8

〈取付可能クイックマウントはこちら〉
M12用ブラケット：**KM-8**
M18用ブラケット：**KM-12**

M18用

単位 ：mm

A	L	重量（g）	SPHC			
			t 4.5		t 6.0	
			品番	材質/表面処理	品番	材質/表面処理
30	56	78	FS18ST030-G	●	FS18ST030-H	●
40	66	98	FS18ST040-G	●	FS18ST040-H	●
50	76	118	FS18ST050-G	●	FS18ST050-H	●
60	86	138	—	—	FS18ST060-H	●
80	106	178	—	—	FS18ST080-H	●

※ 重量（g）は、板厚t6.0の場合です。

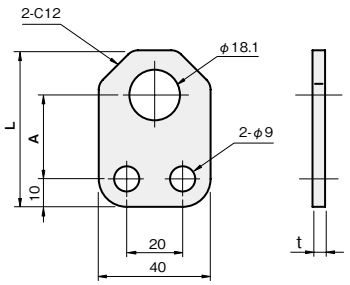

M30用

単位 ：mm

A	L	重量（g）	SPHC			
			t 4.5		t 6.0	
			品番	材質/表面処理	品番	材質/表面処理
40	72	112	FS30ST040-G	●	FS30ST040-H	●
50	82	138	FS30ST050-G	●	FS30ST050-H	●
60	92	163	FS30ST060-G	●	FS30ST060-H	●
80	112	213	—	—	FS30ST080-H	●

※ 重量（g）は、板厚t6.0の場合です。

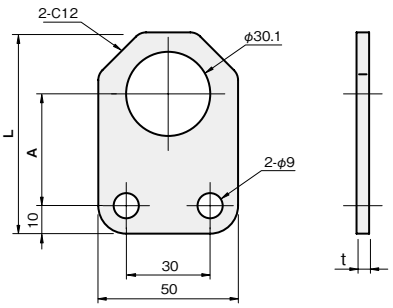

L型 HD(高剛性)タイプ



単位 ：mm

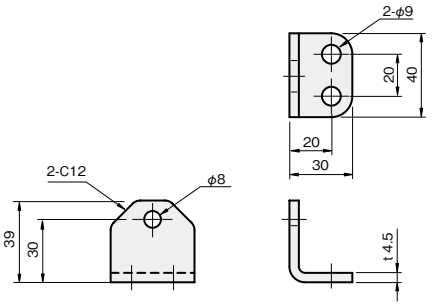

材質／表面処理
鉄 SPHC／カチオン電着塗装：黒

M8用

重量（g）	SPHC	
	t 4.5	
	品番	材質/表面処理
74	FS08LT030-G	●

M12用

A	L	重量（g）	SPHC			
			t 4.5		t 6.0	
			品番	材質/表面処理	品番	材質/表面処理
30	42	102	FS12LT030-G	●	FS12LT030-H	●
40	52	122	FS12LT040-G	●	FS12LT040-H	●
50	62	142	FS12LT050-G	●	FS12LT050-H	●

※ 重量(g)は、板厚t6.0の場合です。

単位 ：mm

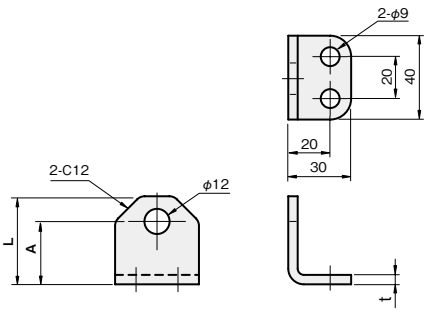

対応センササイズ
M5
M8
M12
M18
M30
φ3
φ5.4
φ8

〈取付可能クイックマウントはこちら〉
M12用ブラケット：KM-8
M18用ブラケット：KM-12

iwata

M18用

単位 ：mm

A	L	重量（g）	SPHC			
			t 4.5		t 6.0	
			品番	材質/表面処理	品番	材質/表面処理
30	46	102	**FS18LT030-G**	●	**FS18LT030-H**	●
40	56	122	**FS18LT040-G**	●	**FS18LT040-H**	●
50	66	142	**FS18LT050-G**	●	**FS18LT050-H**	●
60	76	162	—	—	**FS18LT060-H**	●

※ 重量(g)は、板厚t6.0の場合です。

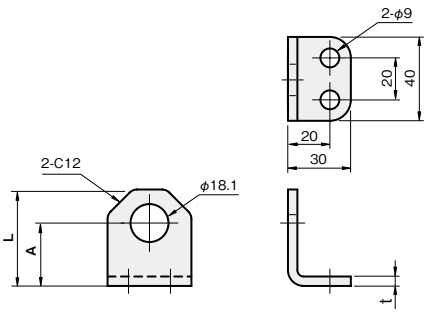

M30用

単位 ：mm

A	L	重量（g）	SPHC			
			t 4.5		t 6.0	
			品番	材質/表面処理	品番	材質/表面処理
40	62	144	**FS30LT040-G**	●	**FS30LT040-H**	●
50	72	170	**FS30LT050-G**	●	**FS30LT050-H**	●
60	82	195	**FS30LT060-G**	●	**FS30LT060-H**	●

※ 重量(g)は、板厚t6.0の場合です。

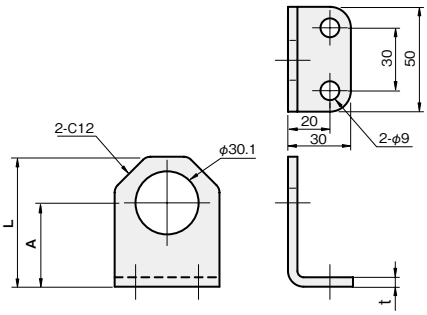

シングルプレート
近接センサ(ネジ型)用

対応センササイズ　M12　M18　M30

当日出荷 受付16時　RoHS 10物質　CAD 2D　CAD 3D

近接センサを取り付けるためのブラケットです。
板厚が厚い高剛性タイプで、より衝撃に強い仕様です。

Lスライド HD(高剛性)タイプ



単位 ：mm

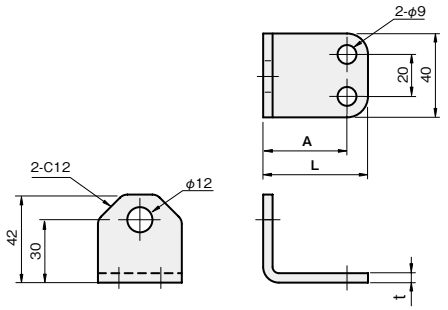

材質／表面処理
鉄 SPHC／カチオン電着塗装:黒

M12用

A	L	重量(g)	SPHC			
			t 4.5		t 6.0	
			品番	材質/表面処理	品番	材質/表面処理
40	50	139	FS12LA040-G	●	FS12LA040-H	●
60	70	179	FS12LA060-G	●	FS12LA060-H	●
80	90	219	FS12LA080-G	●	FS12LA080-H	●

※ 重量(g)は、板厚t6.0の場合です。

M18用

単位 ：mm

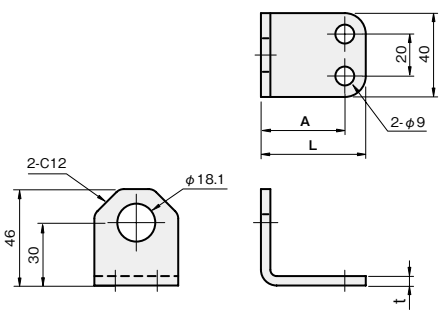

A	L	重量(g)	SPHC			
			t 4.5		t 6.0	
			品番	材質/表面処理	品番	材質/表面処理
40	50	139	FS18LA040-G	●	FS18LA040-H	●
60	70	179	FS18LA060-G	●	FS18LA060-H	●
80	90	219	FS18LA080-G	●	FS18LA080-H	●

※ 重量(g)は、板厚t6.0の場合です。

M30用

単位 ：mm

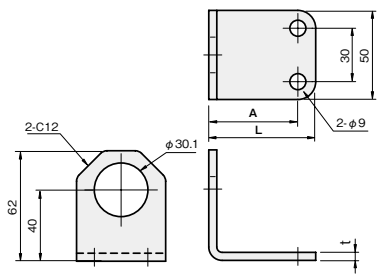

A	L	重量(g)	SPHC			
			t 4.5		t 6.0	
			品番	材質/表面処理	品番	材質/表面処理
50	60	216	FS30LA050-G	●	FS30LA050-H	●
70	80	267	FS30LA070-G	●	FS30LA070-H	●

※ 重量(g)は、板厚t6.0の場合です。

〈取付可能クイックマウントはこちら〉
M12用ブラケット：**KM-8**
M18用ブラケット：**KM-12**

L左90° 角度付 HD(高剛性)タイプ



材質／表面処理
鉄 SPHC／カチオン電着塗装:黒

単位 ：mm

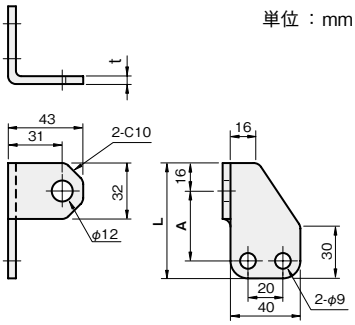

M12用

A	L	重量(g)	SPHC			
			t 4.5		t 6.0	
			品番	材質/表面処理	品番	材質/表面処理
40	66	140	**FS12LH040-G**	●	**FS12LH040-H**	●
50	76	160	**FS12LH050-G**	●	**FS12LH050-H**	●

※ 重量(g)は、板厚t6.0の場合です。

M18用

A	L	重量(g)	SPHC			
			t 4.5		t 6.0	
			品番	材質/表面処理	品番	材質/表面処理
40	66	134	**FS18LH040-G**	●	**FS18LH040-H**	●
50	76	154	**FS18LH050-G**	●	**FS18LH050-H**	●

※ 重量(g)は、板厚t6.0の場合です。

単位 ：mm

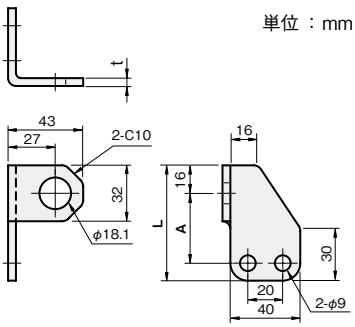

M30用

重量(g)	SPHC			
	t 4.5		t 6.0	
	品番	材質/表面処理	品番	材質/表面処理
202	**FS30LH050-G**	●	**FS30LH050-H**	●

※ 重量(g)は、板厚t6.0の場合です。

単位 ：mm

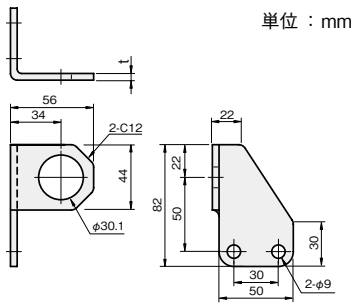

〈取付可能クイックマウントはこちら〉
M12用ブラケット ： **KM-8**
M18用ブラケット ： **KM-12**

iwata

L右90° 角度付 HD(高剛性)タイプ



材質／表面処理
鉄 SPHC／カチオン電着塗装:黒

単位 ：mm

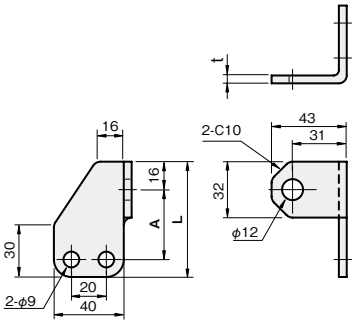

M12用

A	L	重量(g)	SPHC			
			t 4.5		t 6.0	
			品番	材質/表面処理	品番	材質/表面処理
40	66	140	FS12LJ040-G	●	FS12LJ040-H	●
50	76	160	FS12LJ050-G	●	FS12LJ050-H	●

※ 重量(g)は、板厚t6.0の場合です。

M18用

A	L	重量(g)	SPHC			
			t 4.5		t 6.0	
			品番	材質/表面処理	品番	材質/表面処理
40	66	134	FS18LJ040-G	●	FS18LJ040-H	●
50	76	154	FS18LJ050-G	●	FS18LJ050-H	●

※ 重量(g)は、板厚t6.0の場合です。

単位 ：mm

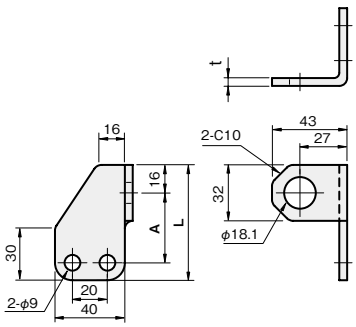

M30用

重量(g)	SPHC			
	t 4.5		t 6.0	
	品番	材質/表面処理	品番	材質/表面処理
202	FS30LJ050-G	●	FS30LJ050-H	●

※ 重量(g)は、板厚t6.0の場合です。

単位 ：mm

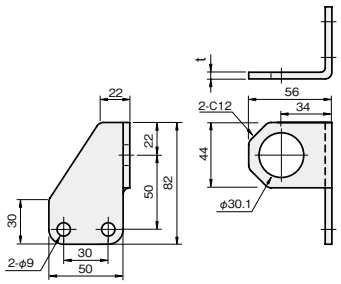

〈取付可能クイックマウントはこちら〉
M12用ブラケット：KM-8
M18用ブラケット：KM-12

Z型 HD(高剛性)タイプ



材質／表面処理
鉄 SPHC／カチオン電着塗装:黒

M12用

単位 ：mm

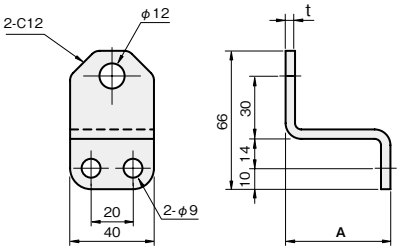

A	重量(g)	SPHC			
		t 4.5		t 6.0	
		品番	材質/表面処理	品番	材質/表面処理
50	168	**FS12ZT050-30G**	●	**FS12ZT050-30H**	●
70	208	**FS12ZT070-30G**	●	**FS12ZT070-30H**	●

※ 重量(g)は、板厚t6.0の場合です。

M18用

単位 ：mm

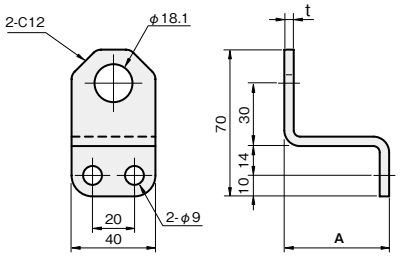

A	重量(g)	SPHC			
		t 4.5		t 6.0	
		品番	材質/表面処理	品番	材質/表面処理
50	173	**FS18ZT050-30G**	●	**FS18ZT050-30H**	●
70	213	**FS18ZT070-30G**	●	**FS18ZT070-30H**	●

※ 重量(g)は、板厚t6.0の場合です。

M30用

単位 ：mm

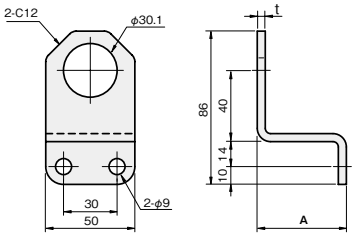

A	重量(g)	SPHC			
		t 4.5		t 6.0	
		品番	材質/表面処理	品番	材質/表面処理
50	228	**FS30ZT050-40G**	●	**FS30ZT050-40H**	●
70	278	**FS30ZT070-40G**	●	**FS30ZT070-40H**	●

※ 重量(g)は、板厚t6.0の場合です。

〈取付可能クイックマウントはこちら〉
M12用ブラケット：**KM-8**
M18用ブラケット：**KM-12**

対応センササイズ
M5
M8
M12
M18
M30
φ3
φ5.4
φ8

シングルプレート

近接センサ用クイックマウント

対応センササイズ　M8　M12　M18　M30

当日出荷 受付16時　RoHS 10物質　CAD 2D　CAD 3D

近接センサを取り付けるためのブラケットです。
ワークとの衝突からセンサを保護します。

クイックマウント



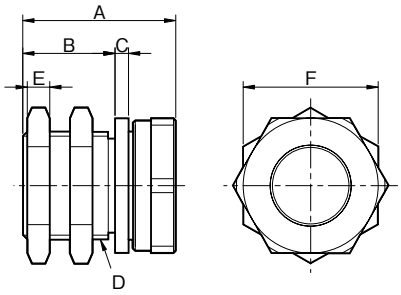

材質／表面処理	付属品
●本体 M8用 鉄 SUM22／無電解ニッケルメッキ ●本体 M12、18、30用 真鍮 C3604／無電解ニッケルメッキ	ナット（真鍮/無電解ニッケルメッキ） スリーブ（樹脂 POM）

寸法						重量（g）	品番	対応ブラケット※（近接センサ用はこちら～こちら）
A	B	C	D	E	F			
26	15.5	3	M12×1	4	17	27	**KM-8**	M12用
28	17.5	3	M18×1	4	24	58	**KM-12**	M18用
34	20.5	3	M24×1.5	5	30	96	**KM-18**	特注対応
38	24.5	4	M36×1.5	5	41	147	**KM-30**	

※ ブラケットは、すべて1個からの特注対応が可能です。詳しくはお問い合わせください。

対応センササイズ
M5
M8
M12
M18
M30
φ3
φ5.4
φ8

■ワンタッチ交換

・クイックマウントはブラケット（設備側）に固定されたままなので、ワークとの距離は保たれ、再調整する必要がありません。
・センサの脱着はスパナの操作によってワンタッチで可能です。

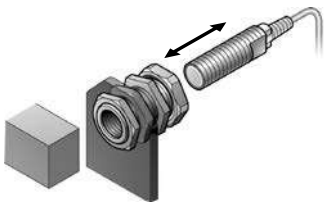

取付図

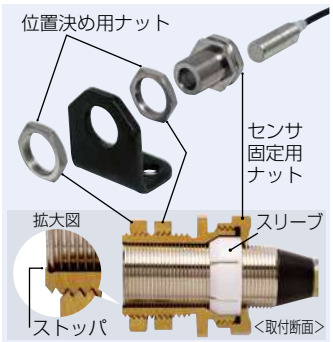

センサ取付時のご注意

・クイックマウント全長Aよりも短いセンサは、ご使用にならないでください。固定できない場合があります。

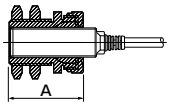

・センサを挿入した際、動作表示灯が隠れる場合がありますので、ご使用の前にご確認ください。
・非シールドタイプセンサにはご使用になれません。検出性能に悪影響を及ぼし誤作動する恐れがあります。
・近接センサを設置後、検出特性に異常がないかご確認のうえ、ご使用ください。

取付方法

1. 近接センサをクイックマウントに挿入し、センサ固定用ナットで固定します。
固定時には、先端部ストッパに当たる位置まで挿入してください。

2. クイックマウントをブラケット（設備側）に取付けてください。
ワークとの調整を行い、位置決め用ナットで固定してください。

シングルプレート

近接センサ(円柱型)用

対応センササイズ φ3 φ5.4 φ8

当日出荷 受付16時 RoHS 10物質 CAD 2D CAD 3D

近接センサを取り付けるためのブラケットです。
ボルトを締め付けて固定できます。

スリットタイプ（底面取付）



単位：mm

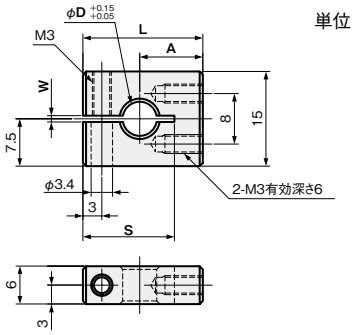

センサ径 D	A	L	S	W	重量 (g)	A6063BE 品番
φ3	10	17.5	12	1	5	**FS03CS010-A**
φ5.4	10	19	14.5	1	5	**FS05CS010-A**
φ8	12	22	17	1.5	5	**FS08CS012-A**

材質	付属品
アルミ A6063BE	六角穴付ボルト(SUSXM7) M3×12…1本

スリットタイプ（並列穴）



単位：mm

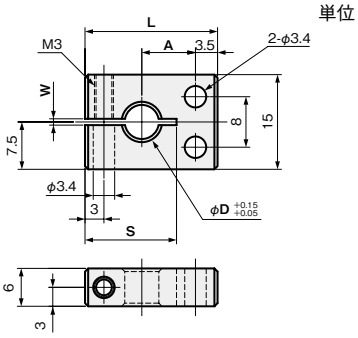

センサ径 D	A	L	S	W	重量 (g)	A6063BE 品番
φ3	7	18	12	1	5	**FS03CH007-A**
φ5.4	8.5	21	14.5	1	5	**FS05CH008-A**
φ8	10	24	17	1.5	5	**FS08CH010-A**

材質	付属品
アルミ A6063BE	六角穴付ボルト(SUSXM7) M3×12…1本

スリットタイプ（直列穴）



単位：mm

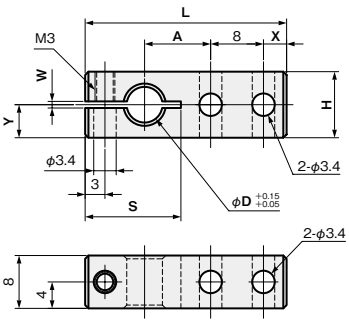

センサ径 D	A	L	H	X	Y	S	W	重量 (g)	A6063BE 品番	付属品
φ3	9	28	8	3.5	4	12	1	5	**FS03CV009-A**	M3×8
φ5.4	10	30.5	10	3.5	5	14.5	1	6	**FS05CV010-A**	M3×10
φ8	11	33	13	4	6.5	17	1.5	8	**FS08CV011-A**	M3×12

材質	付属品
アルミ A6063BE	六角穴付ボルト (SUSXM7)…1本

セットネジタイプ（底面取付）



単位 ： mm

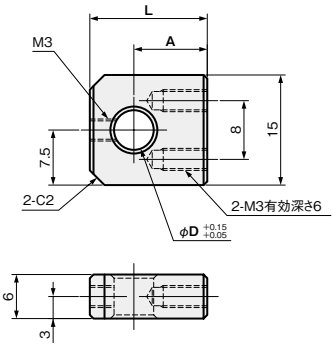

センサ径 D	A	L	重量（g）	A6063BE 品番
φ3	10	15	4	**FS03NS010-A**
φ5.4	10	16	4	**FS05NS010-A**
φ8	12	20	4	**FS08NS012-A**

材質	付属品
アルミ A6063BE	六角穴付止めネジ（クボミ先）（SUSXM7）M3×3…1本

セットネジタイプ（並列穴）



単位 ： mm

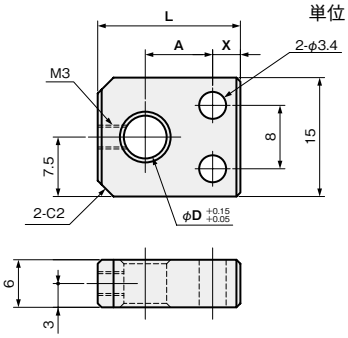

センサ径 D	A	L	X	重量（g）	A6063BE 品番
φ3	7	15.5	3.5	4	**FS03NH007-A**
φ5.4	8.5	18	3.5	4	**FS05NH008-A**
φ8	10	22	4	4	**FS08NH010-A**

材質	付属品
アルミ A6063BE	六角穴付止めネジ（クボミ先）（SUSXM7）M3×3…1本

セットネジタイプ（直列穴）



単位 ： mm

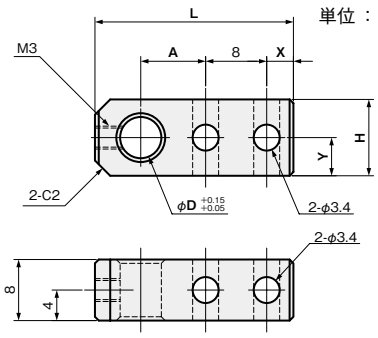

センサ径 D	A	L	H	X	Y	重量（g）	A6063BE 品番
φ3	7	23.5	8	3.5	4	4	**FS03NV007-A**
φ5.4	8.5	26	10	3.5	5	5	**FS05NV008-A**
φ8	10	30	13	6.5	6.5	7	**FS08NV010-A**

材質	付属品
アルミ A6063BE	六角穴付止めネジ（クボミ先）（SUSXM7）M3×3…1本

コンビネーション
ストレートタイプ

当日出荷 受付16時 RoHS 10物質 CAD 2D CAD 3D

当社シングルプレートと組み合わせることでセンサの位置調整が可能です。

ストレートタイプ

単位：mm





材質
ステンレス SUS304

取付ピッチ	A	L	P	H	B	φD	K	t	重量(g)	SUS304 品番
M3-8P	50	68	8	20	3.4	3.4	5	2.5	20	**FSK3ST050-08S**
	75	93	8	20	3.4	3.4	5	2.5	26	**FSK3ST075-08S**
	100	118	8	20	3.4	3.4	5	2.5	32	**FSK3ST100-08S**
M3-12P	50	72	12	24	3.4	3.4	5	2.5	28	**FSK3ST050-12S**
	75	97	12	24	3.4	3.4	5	2.5	36	**FSK3ST075-12S**
	100	122	12	24	3.4	3.4	5	2.5	44	**FSK3ST100-12S**
M4-10P	50	72	10	24	4.5	4.5	6	2.5	26	**FSK4ST050-10S**
	75	97	10	24	4.5	4.5	6	2.5	32	**FSK4ST075-10S**
	100	122	10	24	4.5	4.5	6	2.5	38	**FSK4ST100-10S**
M4-12P	50	74	12	24	4.5	4.5	6	2.5	26	**FSK4ST050-12S**
	75	99	12	24	4.5	4.5	6	2.5	32	**FSK4ST075-12S**
	100	124	12	24	4.5	4.5	6	2.5	38	**FSK4ST100-12S**
	150	174	12	24	4.5	4.5	6	3	63	**FSK4ST150-12S**
	200	224	12	24	4.5	4.5	6	3	81	**FSK4ST200-12S**
M5-12P	60	84	12	24	5.5	5.5	6	2.5	22	**FSK5ST060-12S**
	90	114	12	24	5.5	5.5	6	2.5	29	**FSK5ST090-12S**
	120	144	12	24	5.5	5.5	6	2.5	36	**FSK5ST120-12S**
M5-18P	60	90	18	30	5.5	5.5	6	2.5	34	**FSK5ST060-18S**
	90	120	18	30	5.5	5.5	6	2.5	45	**FSK5ST090-18S**
	120	150	18	30	5.5	5.5	6	2.5	56	**FSK5ST120-18S**
M6-18P	50	82	18	32	6.6	6.6	7	3	42	**FSK6ST050-18S**
	75	107	18	32	6.6	6.6	7	3	50	**FSK6ST075-18S**
	150	182	18	32	6.6	6.6	7	3	82	**FSK6ST150-18S**
M6-30P	50	94	30	44	6.6	6.6	7	3	77	**FSK6ST050-30S**
	75	119	30	44	6.6	6.6	7	3	92	**FSK6ST075-30S**
	150	194	30	44	6.6	6.6	7	3	140	**FSK6ST150-30S**

シングルプレート
コンビネーション
センサスタンド
フレキシブル
技術資料
ストレートタイプ
Lタイプ
Zタイプ
アングル
セットカラー用ブラケット
センサレール
板ナット

ストレート　目盛付タイプ

単位 ： mm



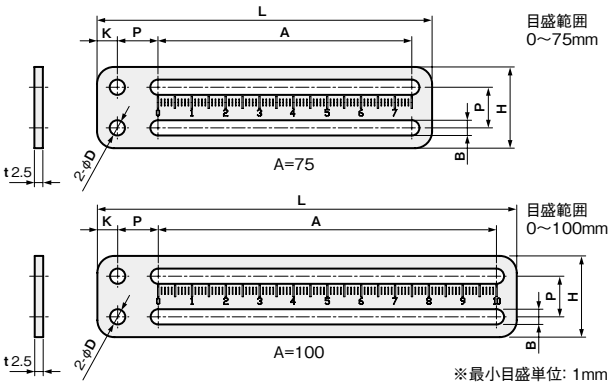

※最小目盛単位: 1mm

材質
ステンレス SUS304

取付ピッチ	A	L	P	H	B	φD	K	重量 (g)	SUS304 品番
M3-8P	75	93	8	20	3.4	3.4	5	26	**FSK3MS075-08S**
	100	118	8	20	3.4	3.4	5	32	**FSK3MS100-08S**
M3-12P	75	97	12	24	3.4	3.4	5	36	**FSK3MS075-12S**
	100	122	12	24	3.4	3.4	5	44	**FSK3MS100-12S**
M4-10P	75	97	10	24	4.5	4.5	6	32	**FSK4MS075-10S**
	100	122	10	24	4.5	4.5	6	38	**FSK4MS100-10S**
M4-12P	75	99	12	24	4.5	4.5	6	32	**FSK4MS075-12S**
	100	124	12	24	4.5	4.5	6	38	**FSK4MS100-12S**

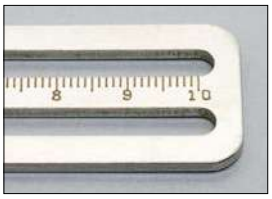

目盛 ： マーキング

ストレートHD(高剛性)タイプ



単位 ：mm

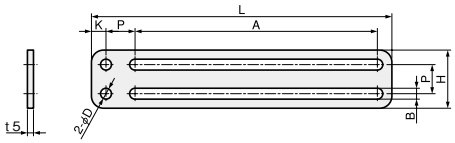

材質
ステンレス SUS304

取付ピッチ	A	L	P	H	B	φ D	K	重量(g)	SUS304 品番
M4-12P	50	78	12	28	4.5	4.5	8	63	**FSK4HS050-12S**
	75	103	12	28	4.5	4.5	8	81	**FSK4HS075-12S**
	100	128	12	28	4.5	4.5	8	98	**FSK4HS100-12S**
	150	178	12	28	4.5	4.5	8	133	**FSK4HS150-12S**
	200	228	12	28	4.5	4.5	8	168	**FSK4HS200-12S**
M5-12P	60	88	12	28	5.5	5.5	8	63	**FSK5HS060-12S**
	90	118	12	28	5.5	5.5	8	81	**FSK5HS090-12S**
	120	148	12	28	5.5	5.5	8	100	**FSK5HS120-12S**
M5-18P	60	94	18	34	5.5	5.5	8	91	**FSK5HS060-18S**
	90	124	18	34	5.5	5.5	8	115	**FSK5HS090-18S**
	120	154	18	34	5.5	5.5	8	142	**FSK5HS120-18S**
M6-18P	50	86	18	36	6.6	6.6	9	83	**FSK6HS050-18S**
	75	111	18	36	6.6	6.6	9	105	**FSK6HS075-18S**
	150	186	18	36	6.6	6.6	9	170	**FSK6HS150-18S**
M6-30P	50	98	30	48	6.6	6.6	9	147	**FSK6HS050-30S**
	75	123	30	48	6.6	6.6	9	176	**FSK6HS075-30S**
	150	198	30	48	6.6	6.6	9	277	**FSK6HS150-30S**

ストレート　Lタイプ



単位 ： mm

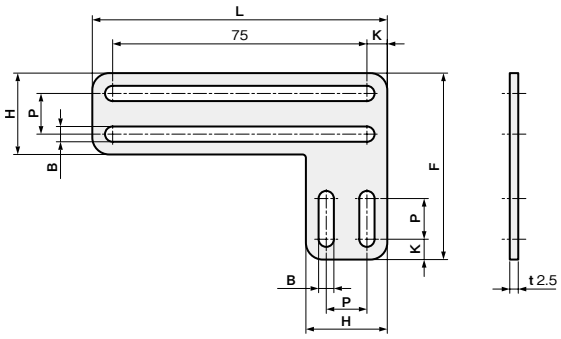

材質
ステンレス SUS304

取付ピッチ	L	P	H	B	K	F	重量(g)	SUS304 品番
M3-8P	85	8	20	3.4	5	44	30	**FSK3SL075-08S**
M3-12P	85	12	24	3.4	5	51	40	**FSK3SL075-12S**
M4-10P	87	10	24	4.5	6	51	36	**FSK4SL075-10S**
M4-12P	87	12	24	4.5	6	55	36	**FSK4SL075-12S**

ストレート　Sタイプ

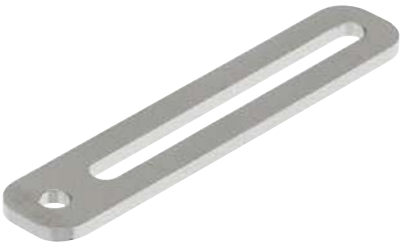

単位 ： mm

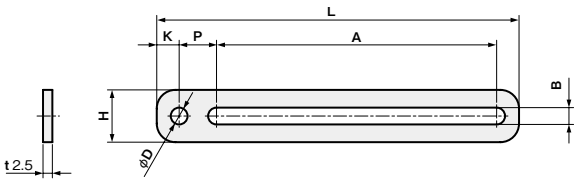

材質
ステンレス SUS304

取付ピッチ	A	L	P	H	B	φD	K	重量(g)	SUS304 品番
M3	50	68	8	12	3.4	3.4	5	12	**FSK3SS050-S**
	75	93	8	12	3.4	3.4	5	16	**FSK3SS075-S**
	100	118	8	12	3.4	3.4	5	20	**FSK3SS100-S**
M4	50	72	10	14	4.5	4.5	6	14	**FSK4SS050-S**
	75	97	10	14	4.5	4.5	6	19	**FSK4SS075-S**
	100	122	10	14	4.5	4.5	6	24	**FSK4SS100-S**

ストレート　旋回タイプ

単位 ：mm



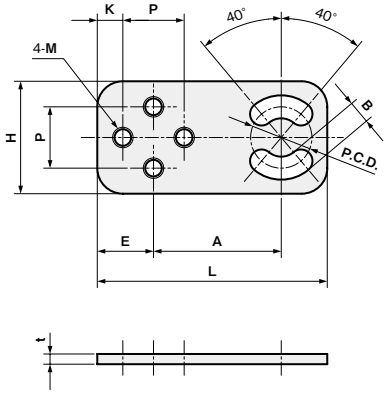

材質
ステンレス SUS304

取付ピッチ	A	L	P	H	B	P.C.D.	K	E	M	t	重量(g)	SUS304 品番
M3-8P	20	35	8	16	3.4	8	4	8	M3×P0.5	1.5	6	**FSK3SR020-08S**
M3-12P	25	45	12	22	3.4	12	5	11	M3×P0.5	2	14	**FSK3SR025-12S**
M4-10P	25	44	10	20	4.5	10	5	10	M4×P0.7	2	12	**FSK4SR025-10S**
M4-12P	25	45	12	22	4.5	12	5	11	M4×P0.7	2	14	**FSK4SR025-12S**
M5-12P	30	52	12	24	5.5	12	6	12	M5×P0.8	2.5	21	**FSK5SR030-12S**
M5-18P	35	62	18	30	5.5	18	6	15	M5×P0.8	2.5	32	**FSK5SR035-18S**
M6-18P	35	64	18	32	6.6	18	7	16	M6×P1.0	2.5	35	**FSK6SR035-18S**
M6-30P	50	89	30	44	6.6	30	7	22	M6×P1.0	3	80	**FSK6SR050-30S**

コンビネーション
Lタイプ

当日出荷 受付16時　RoHS 10物質　CAD 2D　CAD 3D

当社シングルプレートと組み合わせることでセンサの位置調整が可能です。

Lフリータイプ



単位 ：mm

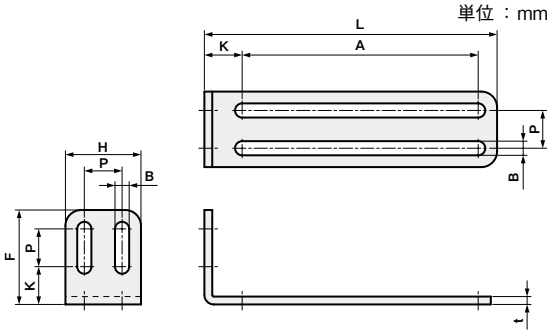

材質
ステンレス SUS304

取付ピッチ	A	L	P	H	B	K	F	t	重量(g)	SUS304 品番
M3-8P	50	66	8	20	3.4	11	24	2.5	24	**FSK3LF050-08S**
	75	91	8	20	3.4	11	24	2.5	31	**FSK3LF075-08S**
	100	116	8	20	3.4	11	24	2.5	38	**FSK3LF100-08S**
M3-12P	50	66	12	24	3.4	11	28	2.5	32	**FSK3LF050-12S**
	75	91	12	24	3.4	11	28	2.5	40	**FSK3LF075-12S**
	100	116	12	24	3.4	11	28	2.5	48	**FSK3LF100-12S**
M4-10P	50	68	10	24	4.5	12	28	2.5	34	**FSK4LF050-10S**
	75	93	10	24	4.5	12	28	2.5	40	**FSK4LF075-10S**
	100	118	10	24	4.5	12	28	2.5	46	**FSK4LF100-10S**
M4-12P	50	68	12	24	4.5	12	30	2.5	34	**FSK4LF050-12S**
	75	93	12	24	4.5	12	30	2.5	40	**FSK4LF075-12S**
	100	118	12	24	4.5	12	30	2.5	46	**FSK4LF100-12S**
	150	168	12	24	4.5	12	30	3	72	**FSK4LF150-12S**
	200	218	12	24	4.5	12	30	3	88	**FSK4LF200-12S**
M5-12P	60	79	12	24	5.5	12	32	2.5	31	**FSK5LF060-12S**
	90	109	12	24	5.5	12	32	2.5	38	**FSK5LF090-12S**
	120	139	12	24	5.5	12	32	2.5	45	**FSK5LF120-12S**
M5-18P	60	79	18	30	5.5	12	38	2.5	45	**FSK5LF060-18S**
	90	109	18	30	5.5	12	38	2.5	55	**FSK5LF090-18S**
	120	139	18	30	5.5	12	38	2.5	66	**FSK5LF120-18S**
M6-18P	50	69	18	32	6.6	12	38	3	51	**FSK6LF050-18S**
	75	94	18	32	6.6	12	38	3	62	**FSK6LF075-18S**
	150	169	18	32	6.6	12	38	3	95	**FSK6LF150-18S**
M6-30P	50	69	30	44	6.6	12	50	3	89	**FSK6LF050-30S**
	75	94	30	44	6.6	12	50	3	106	**FSK6LF075-30S**
	150	169	30	44	6.6	12	50	3	160	**FSK6LF150-30S**

Lフリータイプ 左サイド



単位 ：mm

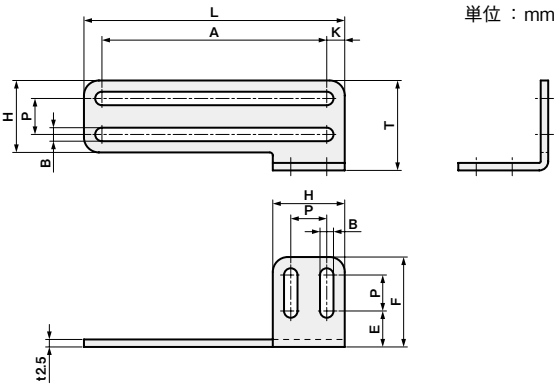

材質
ステンレス SUS304

取付ピッチ	A	L	P	H	B	K	E	T	F	重量(g)	SUS304 品番
M3-8P	50	60	8	20	3.4	5	11	25	24	24	**FSK3VA050-08S**
	75	85	8	20	3.4	5	11	25	24	30	**FSK3VA075-08S**
M3-12P	50	60	12	24	3.4	5	11	30	28	32	**FSK3VA050-12S**
	75	85	12	24	3.4	5	11	30	28	40	**FSK3VA075-12S**
M4-10P	50	62	10	24	4.5	6	12	29	28	30	**FSK4VA050-10S**
	75	87	10	24	4.5	6	12	29	28	36	**FSK4VA075-10S**
M4-12P	50	62	12	24	4.5	6	12	30	30	30	**FSK4VA050-12S**
	75	87	12	24	4.5	6	12	30	30	36	**FSK4VA075-12S**

Lフリータイプ 右サイド



単位 ：mm

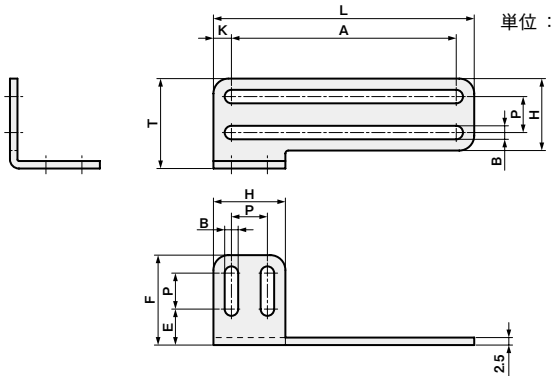

材質
ステンレス SUS304

取付ピッチ	A	L	P	H	B	K	E	T	F	重量(g)	SUS304 品番
M3-8P	50	60	8	20	3.4	5	11	25	24	24	**FSK3VB050-08S**
	75	85	8	20	3.4	5	11	25	24	30	**FSK3VB075-08S**
M3-12P	50	60	12	24	3.4	5	11	30	28	32	**FSK3VB050-12S**
	75	85	12	24	3.4	5	11	30	28	40	**FSK3VB075-12S**
M4-10P	50	62	10	24	4.5	6	12	29	28	30	**FSK4VB050-10S**
	75	87	10	24	4.5	6	12	29	28	36	**FSK4VB075-10S**
M4-12P	50	62	12	24	4.5	6	12	30	30	30	**FSK4VB050-12S**
	75	87	12	24	4.5	6	12	30	30	36	**FSK4VB075-12S**

Lフリー HD（高剛性）タイプ



単位 ： mm

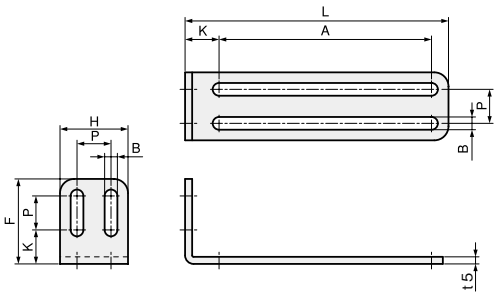

材質
ステンレス SUS304

取付ピッチ	A	L	P	H	B	K	F	重量（g）	SUS304 品番
M4-12P	50	74	12	28	4.5	16	36	84	**FSK4HL050-12S**
	75	99	12	28	4.5	16	36	102	**FSK4HL075-12S**
	100	124	12	28	4.5	16	36	118	**FSK4HL100-12S**
	150	174	12	28	4.5	16	36	155	**FSK4HL150-12S**
	200	224	12	28	4.5	16	36	189	**FSK4HL200-12S**
M5-12P	60	84	12	28	5.5	16	36	82	**FSK5HL060-12S**
	90	114	12	28	5.5	16	36	102	**FSK5HL090-12S**
	120	144	12	28	5.5	16	36	121	**FSK5HL120-12S**
M5-18P	60	84	18	34	5.5	16	42	114	**FSK5HL060-18S**
	90	114	18	34	5.5	16	42	139	**FSK5HL090-18S**
	120	144	18	34	5.5	16	42	164	**FSK5HL120-18S**
M6-18P	50	76	18	36	6.6	17	44	111	**FSK6HL050-18S**
	75	101	18	36	6.6	17	44	133	**FSK6HL075-18S**
	150	176	18	36	6.6	17	44	199	**FSK6HL150-18S**
M6-30P	50	76	30	48	6.6	17	56	180	**FSK6HL050-30S**
	75	101	30	48	6.6	17	56	212	**FSK6HL075-30S**
	150	176	30	48	6.6	17	56	307	**FSK6HL150-30S**

L旋回タイプ

単位：mm



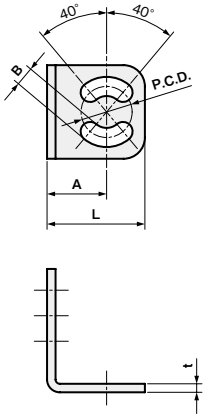

材質
ステンレス SUS304

取付ピッチ	A	L	P	H	B	P.C.D.	K	E	F	M	t	重量(g)	SUS304 品番
M3-8P	12	19	8	16	3.4	8	8	12	20	M3×P0.5	1.5	6	**FSK3LR012-08S**
M3-12P	14	23	12	22	3.4	12	11	17	28	M3×P0.5	2	14	**FSK3LR014-12S**
M4-10P	14	23	10	20	4.5	10	12	17	27	M4×P0.7	2	11	**FSK4LR014-10S**
M4-12P	14	23	12	22	4.5	12	12	18	29	M4×P0.7	2	12	**FSK4LR014-12S**
M5-12P	17	27	12	24	5.5	12	14	20	32	M5×P0.8	2.5	19	**FSK5LR017-12S**
M5-18P	19	31	18	30	5.5	18	14	23	38	M5×P0.8	2.5	22	**FSK5LR019-18S**
M6-18P	20	33	18	32	6.6	18	15	24	40	M6×P1.0	2.5	32	**FSK6LR020-18S**
M6-30P	25	42	30	44	6.6	30	16	31	53	M6×P1.0	3	80	**FSK6LR025-30S**

Lタイプ



単位 ：mm

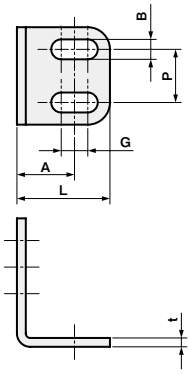

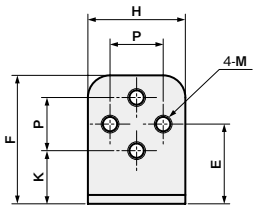

材質
ステンレス SUS304

取付ピッチ	A	L	P	H	G	B	K	E	F	M	t	重量(g)	SUS304 品番
M3-8P	10	16	8	16	4	3.4	8	12	20	M3×P0.5	1.5	6	**FSK3LT010-08S**
	48.5	91	8	20	75	3.4	11	15	24	M3×P0.5	2.5	32	**FSK3LT048-08S**
M3-12P	10	16	12	22	4	3.4	11	17	28	M3×P0.5	2	12	**FSK3LT010-12S**
	48.5	91	12	24	75	3.4	11	17	28	M3×P0.5	2.5	43	**FSK3LT048-12S**
M4-10P	13	21	10	20	6	4.5	12	17	27	M4×P0.7	2	11	**FSK4LT013-10S**
	49.5	93	10	24	75	4.5	12	17	28	M4×P0.7	2.5	40	**FSK4LT049-10S**
M4-12P	13	21	12	22	6	4.5	12	18	29	M4×P0.7	2	13	**FSK4LT013-12S**
	49.5	93	12	24	75	4.5	12	18	30	M4×P0.7	2.5	40	**FSK4LT049-12S**
M5-12P	15	24	12	24	6	5.5	14	20	32	M5×P0.8	2.5	20	**FSK5LT015-12S**
M5-18P	15	24	18	30	6	5.5	14	23	38	M5×P0.8	2.5	29	**FSK5LT015-18S**
M6-18P	16	26	18	32	6	6.6	15	24	40	M6×P1.0	2.5	32	**FSK6LT016-18S**
M6-30P	18	29	30	44	8	6.6	16	31	53	M6×P1.0	3	71	**FSK6LT018-30S**

L HD(高剛性)タイプ



単位 ：mm

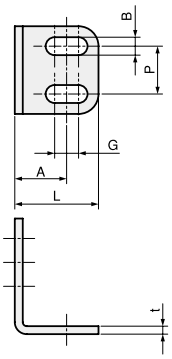

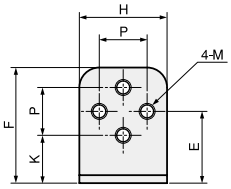

材質
ステンレス SUS304

板厚：t5.0

取付ピッチ	A	L	P	H	G	B	K	E	F	M	重量(g)	SUS304 品番
M4-12P	19	30	12	28	6	4.5	16	22	35	M4 × P0.7	55	**FSK4LH019-12S**
M5-12P	19	30	12	28	6	5.5	16	22	36	M5 × P0.8	54	**FSK5LH019-12S**
M5-18P	19	30	18	34	6	5.5	16	25	42	M5 × P0.8	75	**FSK5LH019-18S**
M6-18P	20	32	18	36	6	6.6	17	26	44	M6 × P1.0	83	**FSK6LH020-18S**
M6-30P	21	34	30	48	8	6.6	17	32	56	M6 × P1.0	137	**FSK6LH021-30S**

L フリーSタイプ

単位 ：mm



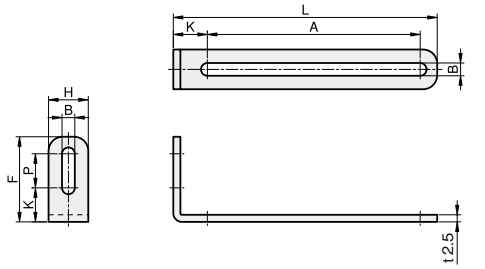

板厚：t2.5

材質
ステンレス SUS304

取付ピッチ	A	L	P	H	B	K	F	重量(g)	SUS304 品番
M3	50	66	8	12	3.4	11	24	15	**FSK3LS050-S**
	75	91	8	12	3.4	11	24	19	**FSK3LS075-S**
	100	116	8	12	3.4	11	24	23	**FSK3LS100-S**
M4	50	68	12	14	4.5	12	30	18	**FSK4LS050-S**
	75	93	12	14	4.5	12	30	23	**FSK4LS075-S**
	100	118	12	14	4.5	12	30	28	**FSK4LS100-S**

コンビネーション Zタイプ

当日出荷 受付16時 RoHS 10物質 CAD 2D CAD 3D

当社シングルプレート(光電用)と組み合わせて頂くことでより多くの用途でご使用頂けます。

Zフリータイプ

単位 ：mm

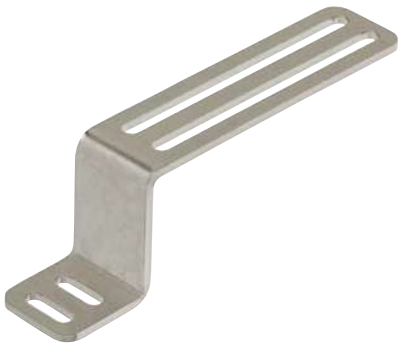

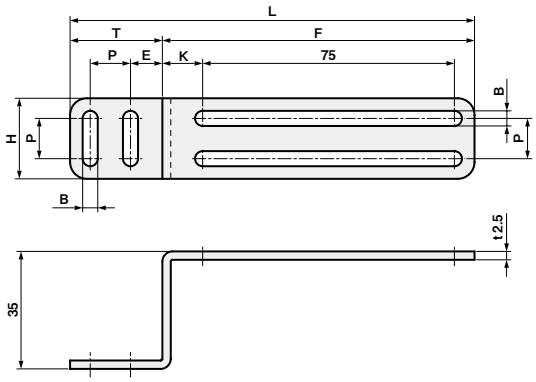

材質
ステンレス SUS304

取付ピッチ	L	P	H	B	T	F	K	E	重量(g)	SUS304 品番
M3-8P	112.5	8	20	3.4	21.5	91	11	8.5	42	**FSK3ZF075-08S**
M3-12P	116.5	12	24	3.4	25.5	91	11	8.5	56	**FSK3ZF075-12S**
M4-10P	118.5	10	24	4.5	25.5	93	12	9.5	52	**FSK4ZF075-10S**
M4-12P	120.5	12	24	4.5	27.5	93	12	9.5	52	**FSK4ZF075-12S**

コンビネーション アングル

当日出荷 受付16時　RoHS 10物質　CAD 2D　CAD 3D

当社シングルプレートと組み合わせることでセンサの位置調整が可能です。

ストレートタイプ



単位 ：mm

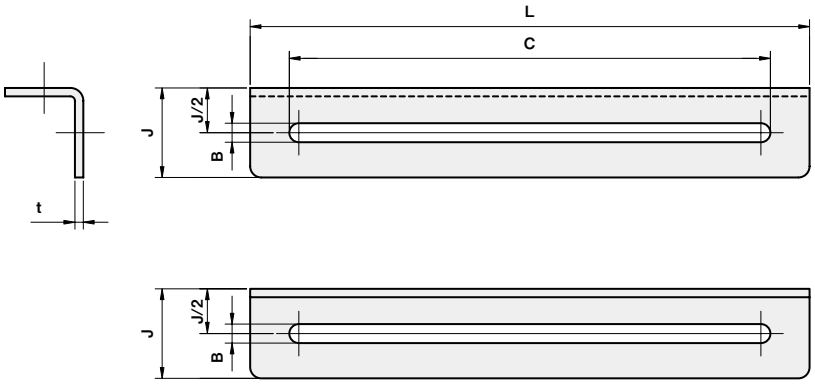

材質
ステンレス SUS304

対応サイズ	L	B	C	J	t	重量(g)	SUS304 品番
M3	100	3.4	86	16	1.5	26	**FSSAAS100-03S**
	150	3.4	136	16	1.5	39	**FSSAAS150-03S**
	200	3.4	186	16	1.5	52	**FSSAAS200-03S**
M4	100	4.5	84	18	2	30	**FSSAAS100-04S**
	150	4.5	134	18	2	49	**FSSAAS150-04S**
	200	4.5	184	18	2	69	**FSSAAS200-04S**
	250	4.5	234	18	2	88	**FSSAAS250-04S**
M5	100	5.5	84	20	2	37	**FSSAAS100-05S**
	150	5.5	134	20	2	58	**FSSAAS150-05S**
	200	5.5	184	20	2	79	**FSSAAS200-05S**
	250	5.5	234	20	2	100	**FSSAAS250-05S**
M6	100	6.6	82	22	2	42	**FSSAAS100-06S**
	150	6.6	132	22	2	64	**FSSAAS150-06S**
	200	6.6	182	22	2	87	**FSSAAS200-06S**
	250	6.6	232	22	2	109	**FSSAAS250-06S**

L型タイプ



単位 ：mm

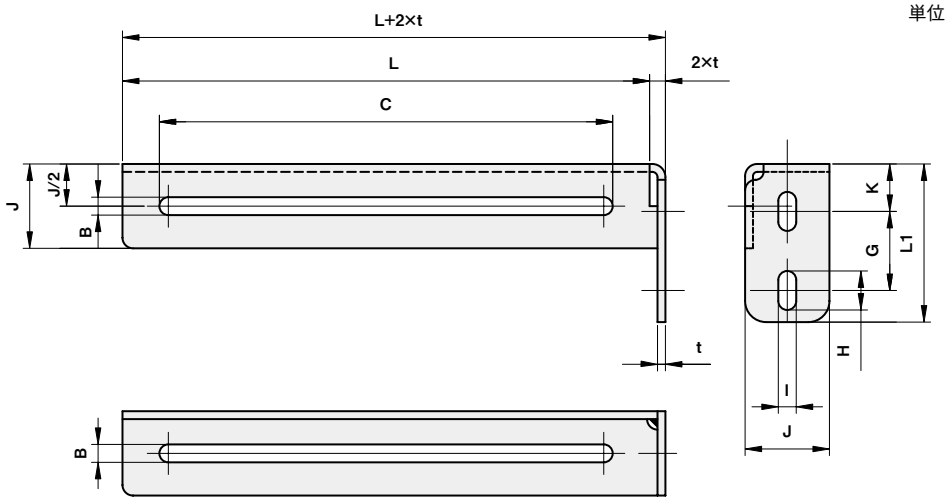

材質
ステンレス SUS304

対応サイズ	L	B	C	J	L1	G	H	I	K	t	重量(g)	SUS304 品番
M3	100	3.4	86	16	30	15	7.4	3.4	9	1.5	32	**FSSAAL100-03S**
	150	3.4	136	16	30	15	7.4	3.4	9	1.5	44	**FSSAAL150-03S**
	200	3.4	186	16	30	15	7.4	3.4	9	1.5	56	**FSSAAL200-03S**
M4	100	4.5	84	18	33	15	8.5	4.5	11	2	39	**FSSAAL100-04S**
	150	4.5	134	18	33	15	8.5	4.5	11	2	58	**FSSAAL150-04S**
	200	4.5	184	18	33	15	8.5	4.5	11	2	77	**FSSAAL200-04S**
	250	4.5	234	18	33	15	8.5	4.5	11	2	96	**FSSAAL250-04S**
M5	100	5.5	84	20	35	15	9.5	5.5	12	2	43	**FSSAAL100-05S**
	150	5.5	134	20	35	15	9.5	5.5	12	2	64	**FSSAAL150-05S**
	200	5.5	184	20	35	15	9.5	5.5	12	2	85	**FSSAAL200-05S**
	250	5.5	234	20	35	15	9.5	5.5	12	2	106	**FSSAAL250-05S**
M6	100	6.6	82	22	37	15	10.6	6.6	13	2	50	**FSSAAL100-06S**
	150	6.6	132	22	37	15	10.6	6.6	13	2	72	**FSSAAL150-06S**
	200	6.6	182	22	37	15	10.6	6.6	13	2	94	**FSSAAL200-06S**
	250	6.6	232	22	37	15	10.6	6.6	13	2	116	**FSSAAL250-06S**

コンビネーション
セットカラー用ブラケット

当日出荷 受付16時　RoHS 10物質　CAD 2D　CAD 3D

当社セットカラーと組み合わせることでドグとしてご使用頂けます。

L型ドグブラケット

単位 ：mm



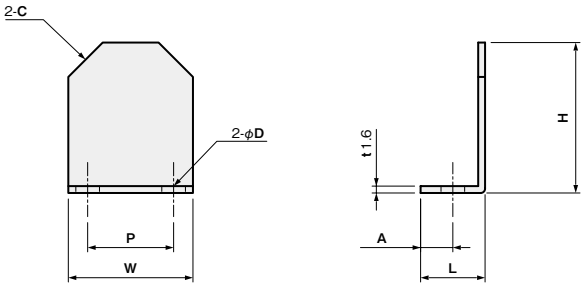

材質／表面処理
鉄 SPCC／無電解ニッケルメッキ

セットカラーDカットネジ付タイプ用

適合セットカラー内径 ▶こちら※	φD	P	L	H	A	W	C	重量 (g)	SPCC 品番
φ8	3.5	8	15	22	7.5	15	5	6	**SBL08-00**
φ10,12,13	4.5	10	15	22	7.5	18	5	7	**SBL10-00**
φ15,16,17	5.5	12	15	35	7.5	21	5	12	**SBL15-00**
φ18,20	5.5	15	15	35	7.5	25	8	14	**SBL20-00**
φ25	5.5	20	15	35	7.5	29	8	16	**SBL25-00**
φ30	6.5	21	15	50	7.5	31	8	23	**SBL30-00**
φ35	6.5	23	15	50	7.5	33	10	24	**SBL35-00**
φ40	6.5	26	18	50	9	36	10	27	**SBL40-00**
φ45	6.5	28	18	50	9	40	10	31	**SBL45-00**
φ50	8.5	28	22	50	11	42	10	33	**SBL50-00**

※ スタンダードセットカラー(SC)にご使用の場合、φ10はSBL08を、φ12～20はSBL10を、φ25～30はSBL15をご使用下さい。
その際、ブラケットが幅方向にはみ出しますのでご注意下さい。

Z型ドグブラケット

単位 ：mm



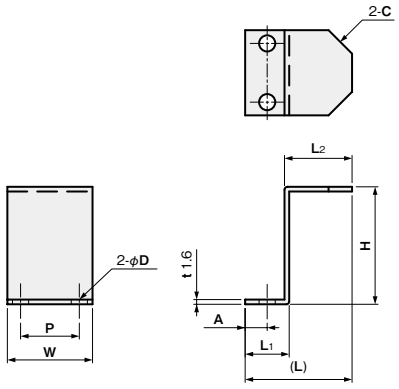

材質／表面処理
鉄 SPCC／無電解ニッケルメッキ

セットカラーDカットネジ付タイプ用

適合セットカラー内径 ▶こちら※	φD	P	L	L_1	L_2	H	A	W	C	重量 (g)	SPCC 品番
φ8	3.5	8	30.4	15	17	40	7.5	15	5	12	**SBZ08-00**
φ10,12,13	4.5	10	30.4	15	17	40	7.5	18	5	15	**SBZ10-00**
φ15,16,17	5.5	12	36.4	15	23	40	7.5	21	5	18	**SBZ15-00**
φ18,20	5.5	15	36.4	15	23	40	7.5	25	8	22	**SBZ20-00**
φ25	5.5	20	36.4	15	23	40	7.5	29	8	25	**SBZ25-00**
φ30	6.5	21	45.4	15	32	50	7.5	31	8	34	**SBZ30-00**
φ35	6.5	23	45.4	15	32	50	7.5	33	10	35	**SBZ35-00**
φ40	6.5	26	48.4	18	32	50	9	36	10	40	**SBZ40-00**
φ45	6.5	28	48.4	18	32	50	9	40	10	46	**SBZ45-00**
φ50	8.5	28	52.4	22	32	50	11	42	10	49	**SBZ50-00**

※ スタンダードセットカラー(SC)にご使用の場合、φ10はSBL08を、φ12～20はSBL10を、φ25～30はSBL15をご使用下さい。
その際、ブラケットが幅方向にはみ出しますのでご注意下さい。

L型近接用ブラケット

単位 ：mm



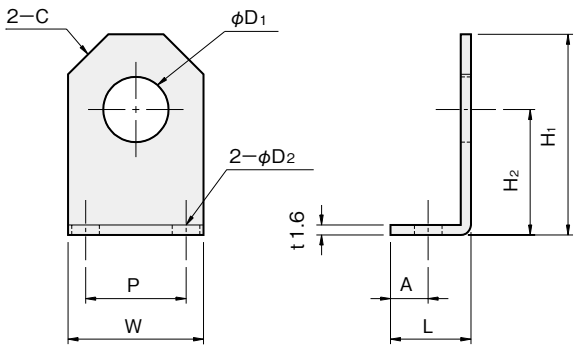

材質／表面処理
鉄 SPCC／無電解ニッケルメッキ

セットカラーDカットネジ付タイプ用

適合セットカラー内径 ▶こちら※	φD1	φD2	P	L	H1	H2	A	W	C	重量 (g)	SPCC 品番
φ8	8.2	3.5	8	15	22	15	7.5	15	5	6	**SBL08-08**
φ10,12,13	8.2	4.5	10	15	22	15	7.5	18	5	8	**SBL10-08**
φ15,16,17	8.2	5.5	12	15	35	25	7.5	21	5	13	**SBL15-08**
	12.2	5.5	12	15	35	25	7.5	21	5	10	**SBL15-12**
φ18,20	8.2	5.5	15	15	35	25	7.5	25	8	13	**SBL20-08**
	12.2	5.5	15	15	35	25	7.5	25	8	13	**SBL20-12**
φ25	8.2	5.5	20	15	35	25	7.5	29	8	16	**SBL25-08**
	12.2	5.5	20	15	35	25	7.5	29	8	15	**SBL25-12**
φ30	12.2	6.5	21	15	50	35	7.5	31	8	21	**SBL30-12**
	18.2	6.5	21	15	50	35	7.5	31	8	20	**SBL30-18**
φ35	12.2	6.5	23	15	50	35	7.5	33	10	24	**SBL35-12**
	18.2	6.5	23	15	50	35	7.5	33	10	22	**SBL35-18**
φ40	12.2	6.5	26	18	50	35	9	36	10	27	**SBL40-12**
	18.2	6.5	26	18	50	35	9	36	10	25	**SBL40-18**
φ45	12.2	6.5	28	18	50	35	9	40	10	30	**SBL45-12**
	18.2	6.5	28	18	50	35	9	40	10	28	**SBL45-18**
φ50	12.2	8.5	28	22	50	35	11	42	10	33	**SBL50-12**
	18.2	8.5	28	22	50	35	11	42	10	31	**SBL50-18**

※ スタンダードセットカラー(SC)にご使用の場合、φ10はSBL08を、φ12～20はSBL10を、φ25～30はSBL15をご使用下さい。
その際、ブラケットが幅方向にはみ出しますのでご注意下さい。

Z型近接用ブラケット



単位：mm

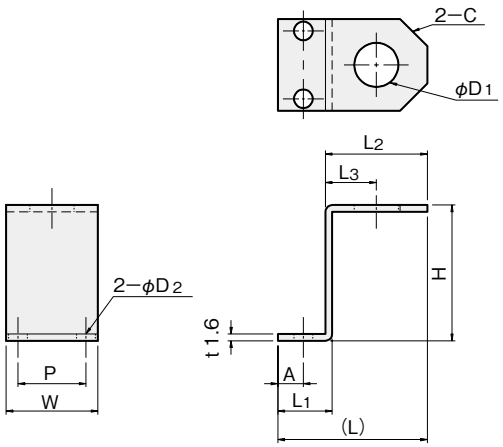

材質／表面処理
鉄 SPCC／無電解ニッケルメッキ

セットカラーDカットネジ付タイプ用

適合セットカラー内径 ▶こちら※	φD1	φD2	P	L	L1	L2	L3	H	A	W	C	重量 (g)	SPCC 品番
φ8	8.2	3.5	8	30.4	15	17	10	40	7.5	15	5	13	**SBZ08-08**
φ10,12,13	8.2	4.5	10	30.4	15	17	10	40	7.5	18	5	15	**SBZ10-08**
φ15,16,17	8.2	5.5	12	36.4	15	23	13	40	7.5	21	5	19	**SBZ15-08**
	12.2	5.5	12	36.4	15	23	13	40	7.5	21	5	17	**SBZ15-12**
φ18,20	8.2	5.5	15	36.4	15	23	13	40	7.5	25	8	22	**SBZ20-08**
	12.2	5.5	15	36.4	15	23	13	40	7.5	25	8	20	**SBZ20-12**
φ25	8.2	5.5	20	36.4	15	23	13	40	7.5	29	8	24	**SBZ25-08**
	12.2	5.5	20	36.4	15	23	13	40	7.5	29	8	24	**SBZ25-12**
φ30	12.2	6.5	21	45.4	15	32	18	50	7.5	31	8	33	**SBZ30-12**
	18.2	6.5	21	45.4	15	32	18	50	7.5	31	8	31	**SBZ30-18**
φ35	12.2	6.5	23	45.4	15	32	18	50	7.5	33	10	35	**SBZ35-12**
	18.2	6.5	23	45.4	15	32	18	50	7.5	33	10	33	**SBZ35-18**
φ40	12.2	6.5	26	48.4	18	32	18	50	9	36	10	40	**SBZ40-12**
	18.2	6.5	26	48.4	18	32	18	50	9	36	10	38	**SBZ40-18**
φ45	12.2	6.5	28	48.4	18	32	18	50	9	40	10	43	**SBZ45-12**
	18.2	6.5	28	48.4	18	32	18	50	9	40	10	42	**SBZ45-18**
φ50	12.2	8.5	28	52.4	22	32	18	50	11	42	10	49	**SBZ50-12**
	18.2	8.5	28	52.4	22	32	18	50	11	42	10	47	**SBZ50-18**

※ スタンダードセットカラー(SC)にご使用の場合、φ10はSBL08を、φ12～20はSBL10を、φ25～30はSBL15をご使用下さい。
その際、ブラケットが幅方向にはみ出しますのでご注意下さい。

コンビネーション センサレール

当日出荷 受付16時　RoHS 10物質　CAD 2D　CAD 3D

当社シングルプレートと組み合わせることでセンサの位置調整が可能です。

ストレートレール　長穴付タイプ（L＝500は除く）

単位 ：mm



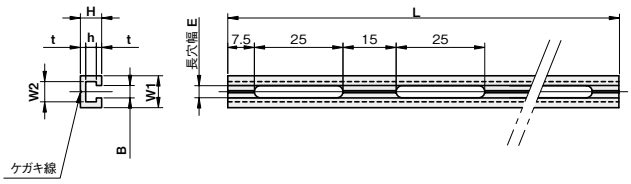

材質／表面処理
アルミ A6063／白アルマイト

対応サイズ	L	B	E	長穴数	W1	W2	H	h	t	重量(g)	A6063 品番
M3	80	3.5	3.4	2	9	5.7	6	3	1.5	6	FSSARN080-03A
	120	3.5	3.4	3	9	5.7	6	3	1.5	9	FSSARN120-03A
	160	3.5	3.4	4	9	5.7	6	3	1.5	12	FSSARN160-03A
	200	3.5	3.4	5	9	5.7	6	3	1.5	15	FSSARN200-03A
	240	3.5	3.4	6	9	5.7	6	3	1.5	18	FSSARN240-03A
	520	3.5	3.4	13	9	5.7	6	3	1.5	36	FSSARN520-03A
	※ 500	3.5	—	—	9	5.7	6	3	1.5	42	FSSARN500-03A
M4	80	4.6	4.5	2	11	7.2	8	4	2	9	FSSARN080-04A
	120	4.6	4.5	3	11	7.2	8	4	2	14	FSSARN120-04A
	160	4.6	4.5	4	11	7.2	8	4	2	18	FSSARN160-04A
	200	4.6	4.5	5	11	7.2	8	4	2	23	FSSARN200-04A
	240	4.6	4.5	6	11	7.2	8	4	2	27	FSSARN240-04A
	520	4.6	4.5	13	11	7.2	8	4	2	57	FSSARN520-04A
	※ 500	4.6	—	—	11	7.2	8	4	2	67	FSSARN500-04A
M5	80	5.6	5.5	2	12	8.2	9	5	2	10	FSSARN080-05A
	120	5.6	5.5	3	12	8.2	9	5	2	16	FSSARN120-05A
	160	5.6	5.5	4	12	8.2	9	5	2	21	FSSARN160-05A
	200	5.6	5.5	5	12	8.2	9	5	2	26	FSSARN200-05A
	240	5.6	5.5	6	12	8.2	9	5	2	31	FSSARN240-05A
	520	5.6	5.5	13	12	8.2	9	5	2	61	FSSARN520-05A
	※ 500	5.6	—	—	12	8.2	9	5	2	74	FSSARN500-05A

※L=500の製品には長穴は空いておりません。

セミオーダー コンビネーション ストレートレール 長穴付タイプ

3日後出荷 受付15時 RoHS 10物質

お客様のご希望の長さに切断加工します。



単位 ：mm

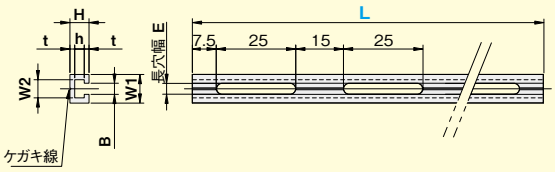

対応サイズ	B	E	W1	W2	H	h	t
M3用：03	3.5	3.4	9	5.7	6	3	1.5
M4用：04	4.6	4.5	11	7.2	8	4	2
M5用：05	5.6	5.5	12	8.2	9	5	2

材質／表面処理
アルミ A6063／白アルマイト

品番

FSCMRN 長さL - 対応サイズ A

対応サイズ	長さL／材質/表面処理								
	50~100	101~200	201~400	401~600	601~800	801~1,000	1,001~1,200	1,201~1,500	1,501~2,000
M3用：03	●	●	●	●	●	●	●	●	●
M4用：04	●	●	●	●	●	●	●	●	●
M5用：05	●	●	●	●	●	●	●	●	●

〔指定寸法〕L:1mm単位

スケールメリット

本　数	1~10	11~50	51~100	101~
価　格	100%	90%	85%	別途見積
出荷日	3日後		別途見積	

ご注意

長さLにより長穴部が途切れる場合があります。

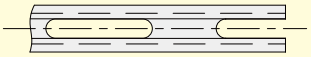

注文例

FSCMRN **50** - **03** A

- **50**：長さL = 50mm
- **03**：対応サイズ = M3用　M3用 ：**03**　M4用 ：**04**　M5用 ：**05**

セミオーダー コンビネーション ストレートレール 丸穴付タイプ

3日後出荷 受付15時　RoHS 10物質

お客様のご希望の長さに切断、穴加工します。



単位 ：mm

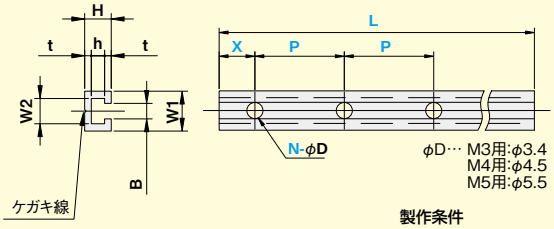

製作条件
X≧5
P≧8

材質／表面処理
アルミ A6063／白アルマイト

対応サイズ	B	W1	W2	H	h	t
M3用：03	3.5	9	5.7	6	3	1.5
M4用：04	4.6	11	7.2	8	4	2
M5用：05	5.6	12	8.2	9	5	2

価格（1本）

算出方法：(①＋②) ×③

品番

FSCMLN 長さ L - 対応サイズ A - 穴数 N - 穴位置 X - 穴ピッチ P

①L寸法加工

対応サイズ	長さL／材質／表面処理								
	50~100	101~200	201~400	401~600	601~800	801~1,000	1,001~1,200	1,201~1,500	1,501~2,000
M3用：03	●	●	●	●	●	●	●	●	●
M4用：04	●	●	●	●	●	●	●	●	●
M5用：05	●	●	●	●	●	●	●	●	●

〔指定寸法〕L：1mm単位

②穴加工（1穴）

穴サイズD	材質/表面処理
φ3.4（M3用）	●
φ4.5（M4用）	●
φ5.5（M5用）	●

③スケールメリット

本　数	1～10	11～50	51～100	101～
価　格	100%	90%	85%	別途見積
出荷日	3日後		別途見積	

注文方法

FSCMLN **50** - **03** A - **2** - **5** - **20**

- 50 … 長さL = 50mm
- 03 … 対応サイズ = M3用　（M3用：03／M4用：04／M5用：05）
- 2 … 穴数
- 5 … 穴位置X
- 20 … 穴ピッチP

セミオーダー コンビネーション ストレートレール 穴なしタイプ

3日後出荷 受付15時 RoHS 10物質

お客様のご希望の長さに切断加工します。



単位 ：mm

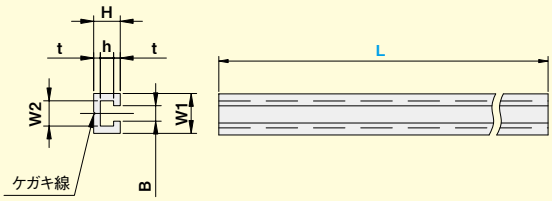

対応サイズ	B	W1	W2	H	h	t
M3用：03	3.5	9	5.7	6	3	1.5
M4用：04	4.6	11	7.2	8	4	2
M5用：05	5.6	12	8.2	9	5	2

材質／表面処理
アルミ A6063／白アルマイト

品番

FSCMLN 長さL - 対応サイズ A

対応サイズ	長さL／材質/表面処理								
	50~100	101~200	201~400	401~600	601~800	801~1,000	1,001~1,200	1,201~1,500	1,501~2,000
M3用：03	●	●	●	●	●	●	●	●	●
M4用：04	●	●	●	●	●	●	●	●	●
M5用：05	●	●	●	●	●	●	●	●	●

〔指定寸法〕L:1mm単位

スケールメリット

本　数	1~10	11~50	51~100	101~
価　格	100%	90%	85%	別途見積
出荷日	3日後		別途見積	

注文方法

長さL= 50mm

FSCMLN **50** - **03** A

対応サイズ = M3用

M3用 ： **03**
M4用 ： **04**
M5用 ： **05**

コンビネーション
センサレール

当日出荷 受付16時　RoHS 10物質　CAD 2D　CAD 3D

当社シングルプレートと組み合わせることでセンサの位置調整が可能です。

ツバ直交レール　長穴付タイプ(L＝500は除く)

単位 ： mm



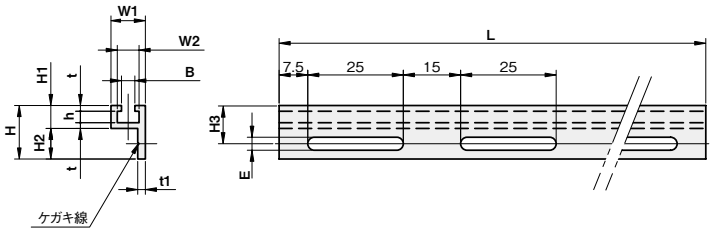

材質／表面処理
アルミ A6063／白アルマイト

対応サイズ	L	B	E	長穴数	W1	W2	H	H1	H2	H3	h	t	t1	重量(g)	A6063 品番
M3	80	3.5	3.4	2	9	5.7	14	6	8	10	3	1.5	2	9	**FSSARS080-03A**
	120	3.5	3.4	3	9	5.7	14	6	8	10	3	1.5	2	14	**FSSARS120-03A**
	160	3.5	3.4	4	9	5.7	14	6	8	10	3	1.5	2	19	**FSSARS160-03A**
	200	3.5	3.4	5	9	5.7	14	6	8	10	3	1.5	2	23	**FSSARS200-03A**
	240	3.5	3.4	6	9	5.7	14	6	8	10	3	1.5	2	28	**FSSARS240-03A**
	520	3.5	3.4	13	9	5.7	14	6	8	10	3	1.5	2	55	**FSSARS520-03A**
	※ 500	3.5	—	—	9	5.7	14	6	8	10	3	1.5	2	64	**FSSARS500-03A**
M4	80	4.6	4.5	2	11	7.2	17	8	9	12.5	4	2	2	12	**FSSARS080-04A**
	120	4.6	4.5	3	11	7.2	17	8	9	12.5	4	2	2	18	**FSSARS120-04A**
	160	4.6	4.5	4	11	7.2	17	8	9	12.5	4	2	2	24	**FSSARS160-04A**
	200	4.6	4.5	5	11	7.2	17	8	9	12.5	4	2	2	30	**FSSARS200-04A**
	240	4.6	4.5	6	11	7.2	17	8	9	12.5	4	2	2	36	**FSSARS240-04A**
	520	4.6	4.5	13	11	7.2	17	8	9	12.5	4	2	2	81	**FSSARS520-04A**
	※ 500	4.6	—	—	11	7.2	17	8	9	12.5	4	2	2	91	**FSSARS500-04A**
M5	80	5.6	5.5	2	12	8.2	19	9	10	14	5	2	2	15	**FSSARS080-05A**
	120	5.6	5.5	3	12	8.2	19	9	10	14	5	2	2	22	**FSSARS120-05A**
	160	5.6	5.5	4	12	8.2	19	9	10	14	5	2	2	29	**FSSARS160-05A**
	200	5.6	5.5	5	12	8.2	19	9	10	14	5	2	2	37	**FSSARS200-05A**
	240	5.6	5.5	6	12	8.2	19	9	10	14	5	2	2	44	**FSSARS240-05A**
	520	5.6	5.5	13	12	8.2	19	9	10	14	5	2	2	88	**FSSARS520-05A**
	※ 500	5.6	—	—	12	8.2	19	9	10	14	5	2	2	101	**FSSARS500-05A**

※L=500の製品には長穴は空いておりません。

セミオーダー コンビネーション ツバ直交レール 長穴付タイプ

3日後出荷 受付15時 RoHS 10物質

お客様のご希望の長さに切断加工します。



単位 ：mm

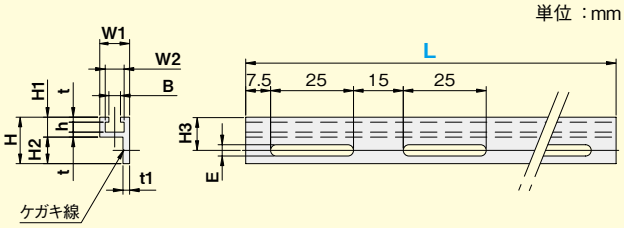

対応サイズ	B	E	W1	W2	H	H1	H2	H3	h	t	t1
M3用：03	3.5	3.4	9	5.7	14	6	8	10	3	1.5	2
M4用：04	4.6	4.5	11	7.2	17	8	9	12.5	4	2	2
M5用：05	5.6	5.5	12	8.2	19	9	10	14	5	2	2

材質／表面処理
アルミ A6063／白アルマイト

品番

FSCMRS 長さL - 対応サイズ A

対応サイズ	長さL／材質/表面処理								
	50~100	101~200	201~400	401~600	601~800	801~1,000	1,001~1,200	1,201~1,500	1,501~2,000
M3用：03	●	●	●	●	●	●	●	●	●
M4用：04	●	●	●	●	●	●	●	●	●
M5用：05	●	●	●	●	●	●	●	●	●

〔指定寸法〕L:1mm単位

スケールメリット

本　数	1~10	11~50	51~100	101~
価　格	100%	90%	85%	別途見積
出荷日	3日後		別途見積	

ご注意

長さLにより長穴部が途切れる場合があります。

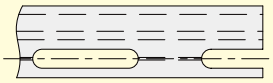

注文方法

FSCMRS **50** - **03** A

- **50**：長さL = 50mm
- **03**：対応サイズ = M3用　M3用 ： **03**　M4用 ： **04**　M5用 ： **05**

iwata

セミオーダー コンビネーション ツバ直交レール 丸穴付タイプ

3日後出荷 受付15時　RoHS 10物質

お客様のご希望の長さに切断、穴加工します。



単位 ：mm

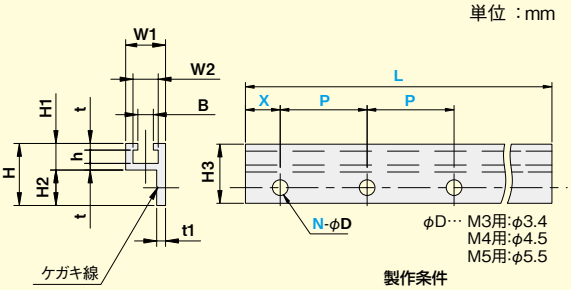

製作条件
X≧5
P≧8

対応サイズ	B	W1	W2	H	H1	H2	H3	h	t	t1
M3用：03	3.5	9	5.7	14	6	8	10	3	1.5	2
M4用：04	4.6	11	7.2	17	8	9	12.5	4	2	2
M5用：05	5.6	12	8.2	19	9	10	14	5	2	2

材質／表面処理
アルミ A6063／白アルマイト

価格(1本)

算出方法：(①＋②)×③

品番

FSCMLS 長さL - 対応サイズ A - 穴数N - 穴位置X - 穴ピッチP

①L寸法加工

対応サイズ	長さL／材質/表面処理								
	50~100	101~200	201~400	401~600	601~800	801~1,000	1,001~1,200	1,201~1,500	1,501~2,000
M3用：03	●	●	●	●	●	●	●	●	●
M4用：04	●	●	●	●	●	●	●	●	●
M5用：05	●	●	●	●	●	●	●	●	●

〔指定寸法〕L:1mm単位

②穴加工(1穴)

穴サイズD	材質/表面処理
φ3.4(M3用)	●
φ4.5(M4用)	●
φ5.5(M5用)	●

③スケールメリット

本　数	1~10	11~50	51~100	101~
価　格	100%	90%	85%	別途見積
出荷日	3日後		別途見積	

注文方法

FSCMLS **50** - **03** A - **2** - **5** - **20**

- 50 … 長さL = 50mm
- 03 … 対応サイズ = M3用　M3用：03 / M4用：04 / M5用：05
- 2 … 穴数
- 5 … 穴位置X
- 20 … 穴ピッチP

iwata

セミオーダー コンビネーション ツバ直交レール 穴なしタイプ

3日後出荷 受付15時 RoHS 10物質

お客様のご希望の長さに切断加工します。



単位 ：mm

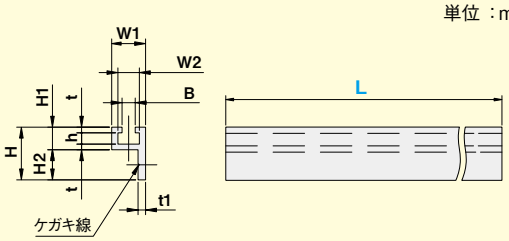

対応サイズ	B	W1	W2	H	H1	H2	h	t	t1
M3用：03	3.5	9	5.7	14	6	8	3	1.5	2
M4用：04	4.6	11	7.2	17	8	9	4	2	2
M5用：05	5.6	12	8.2	19	9	10	5	2	2

材質／表面処理
アルミ A6063／白アルマイト

品番

FSCMLS 長さL - 対応サイズ A

対応サイズ	長さL／材質/表面処理								
	50~100	101~200	201~400	401~600	601~800	801~1,000	1,001~1,200	1,201~1,500	1,501~2,000
M3用：03	●	●	●	●	●	●	●	●	●
M4用：04	●	●	●	●	●	●	●	●	●
M5用：05	●	●	●	●	●	●	●	●	●

〔指定寸法〕L:1mm単位

スケールメリット

本　数	1~10	11~50	51~100	101~
価　格	100%	90%	85%	別途見積
出荷日	3日後		別途見積	

注文方法

FSCMLS **50** - **03** A

- **50**：長さL = 50mm
- **03**：対応サイズ = M3用　M3用：**03**　M4用：**04**　M5用：**05**

コンビネーション
センサレール

当日出荷 受付16時　RoHS 10物質　CAD 2D　CAD 3D

当社センサブラケットを取り付けられるレールです。
固定位置が自由に変えられます。

ツバ平行レール　長穴付タイプ(L=500は除く)



単位 ：mm

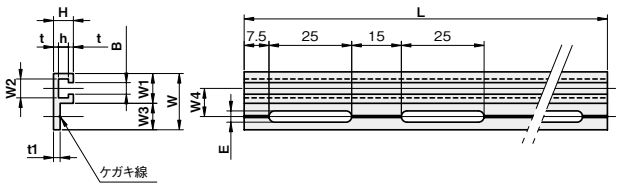

材質／表面処理
アルミ A6063／白アルマイト

対応サイズ	L	B	E	長穴数	W1	W2	W3	W4	W	H	h	t	t1	重量(g)	A6063 品番
M3	80	3.5	3.4	2	9	5.7	8	8.5	17	6	3	1.5	2	9	FSSARL080-03A
	120	3.5	3.4	3	9	5.7	8	8.5	17	6	3	1.5	2	14	FSSARL120-03A
	160	3.5	3.4	4	9	5.7	8	8.5	17	6	3	1.5	2	19	FSSARL160-03A
	200	3.5	3.4	5	9	5.7	8	8.5	17	6	3	1.5	2	23	FSSARL200-03A
	240	3.5	3.4	6	9	5.7	8	8.5	17	6	3	1.5	2	28	FSSARL240-03A
	520	3.5	3.4	13	9	5.7	8	8.5	17	6	3	1.5	2	55	FSSARL520-03A
	※ 500	3.5	—	—	9	5.7	8	8.5	17	6	3	1.5	2	64	FSSARL500-03A
M4	80	4.6	4.5	2	11	7.2	9	10	20	8	4	2	2	12	FSSARL080-04A
	120	4.6	4.5	3	11	7.2	9	10	20	8	4	2	2	18	FSSARL120-04A
	160	4.6	4.5	4	11	7.2	9	10	20	8	4	2	2	24	FSSARL160-04A
	200	4.6	4.5	5	11	7.2	9	10	20	8	4	2	2	30	FSSARL200-04A
	240	4.6	4.5	6	11	7.2	9	10	20	8	4	2	2	36	FSSARL240-04A
	520	4.6	4.5	13	11	7.2	9	10	20	8	4	2	2	81	FSSARL520-04A
	※ 500	4.6	—	—	11	7.2	9	10	20	8	4	2	2	91	FSSARL500-04A
M5	80	5.6	5.5	2	12	8.2	10	11	22	9	5	2	2	15	FSSARL080-05A
	120	5.6	5.5	3	12	8.2	10	11	22	9	5	2	2	22	FSSARL120-05A
	160	5.6	5.5	4	12	8.2	10	11	22	9	5	2	2	29	FSSARL160-05A
	200	5.6	5.5	5	12	8.2	10	11	22	9	5	2	2	37	FSSARL200-05A
	240	5.6	5.5	6	12	8.2	10	11	22	9	5	2	2	44	FSSARL240-05A
	520	5.6	5.5	13	12	8.2	10	11	22	9	5	2	2	88	FSSARL520-05A
	※ 500	5.6	—	—	12	8.2	10	11	22	9	5	2	2	101	FSSARL500-05A

※L=500の製品には長穴は空いておりません。

セミオーダー コンビネーション ツバ平行レール 長穴付タイプ

3日後出荷 受付15時 RoHS 10物質

お客様のご希望の長さに切断加工します。



単位 ：mm

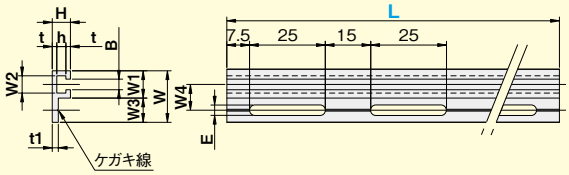

対応サイズ	B	E	W1	W2	W3	W4	W	H	h	t	t1
M3用：03	3.5	3.4	9	5.7	8	8.5	17	6	3	1.5	2
M4用：04	4.6	4.5	11	7.2	9	10	20	8	4	2	2
M5用：05	5.6	5.5	12	8.2	10	11	22	9	5	2	2

材質／表面処理
アルミ A6063／白アルマイト

品番

FSCMRL 長さL - 対応サイズ A

対応サイズ	長さL／材質/表面処理								
	50~100	101~200	201~400	401~600	601~800	801~1,000	1,001~1,200	1,201~1,500	1,501~2,000
M3用：03	●	●	●	●	●	●	●	●	●
M4用：04	●	●	●	●	●	●	●	●	●
M5用：05	●	●	●	●	●	●	●	●	●

〔指定寸法〕L:1mm単位

スケールメリット

本　数	1~10	11~50	51~100	101~
価　格	100%	90%	85%	別途見積
出荷日	3日後		別途見積	

ご注意

長さLにより長穴部が途切れる場合があります。

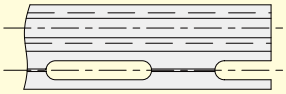

注文方法

FSCMRL **50** - **03** A

50 ：長さL = 50mm

03 ：対応サイズ = M3用　M3用 ：**03**　M4用 ：**04**　M5用 ：**05**

iwata

セミオーダー コンビネーション ツバ平行レール 丸穴付タイプ

3日後出荷 受付15時　RoHS 10物質

お客様のご希望の長さに切断、穴加工します。



単位 ：mm

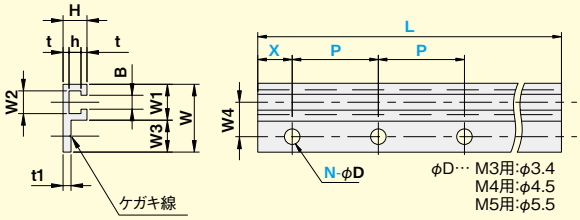

製作条件
X≧5
P≧8

材質／表面処理
アルミ A6063／白アルマイト

対応サイズ	B	W1	W2	W3	W4	W	H	h	t	t1
M3用：03	3.5	9	5.7	8	8.5	17	6	3	1.5	2
M4用：04	4.6	11	7.2	9	10	20	8	4	2	2
M5用：05	5.6	12	8.2	10	11	22	9	5	2	2

価格（1本）

算出方法：(①＋②)×③

品番

FSCMLL 長さL - 対応サイズ A - 穴数N - 穴位置X - 穴ピッチP

①L寸法加工

対応サイズ	長さL／材質/表面処理								
	50~100	101~200	201~400	401~600	601~800	801~1,000	1,001~1,200	1,201~1,500	1,501~2,000
M3用：03	●	●	●	●	●	●	●	●	●
M4用：04	●	●	●	●	●	●	●	●	●
M5用：05	●	●	●	●	●	●	●	●	●

〔指定寸法〕L:1mm単位

②穴加工（1穴）

穴サイズD	材質/表面処理
φ3.4（M3用）	●
φ4.5（M4用）	●
φ5.5（M5用）	●

③スケールメリット

本　数	1~10	11~50	51~100	101~
価　格	100%	90%	85%	別途見積
出荷日	3日後		別途見積	

注文方法

FSCMLL **50** - **03** A - **2** - **5** - **20**

- 50 … 長さL = 50mm
- 03 … 対応サイズ = M3用　M3用：03 / M4用：04 / M5用：05
- 2 … 穴数
- 5 … 穴位置X
- 20 … 穴ピッチP

セミオーダー コンビネーション ツバ平行レール 穴なしタイプ

3日後出荷 受付15時 RoHS 10物質

お客様のご希望の長さに切断加工します。



単位 ：mm

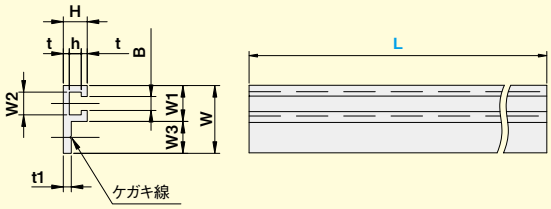

対応サイズ	B	W1	W2	W3	W	H	h	t	t1
M3用：03	3.5	9	5.7	8	17	6	3	1.5	2
M4用：04	4.6	11	7.2	9	20	8	4	2	2
M5用：05	5.6	12	8.2	10	22	9	5	2	2

材質／表面処理
アルミ A6063／白アルマイト

品番

FSCMLL 長さL - 対応サイズ A

対応サイズ	長さL／材質/表面処理								
	50~100	101~200	201~400	401~600	601~800	801~1,000	1,001~1,200	1,201~1,500	1,501~2,000
M3用：03	●	●	●	●	●	●	●	●	●
M4用：04	●	●	●	●	●	●	●	●	●
M5用：05	●	●	●	●	●	●	●	●	●

〔指定寸法〕L:1mm単位

スケールメリット

本　数	1~10	11~50	51~100	101~
価　格	100%	90%	85%	別途見積
出荷日	3日後		別途見積	

注文方法

FSCMLL **50** - **03** A

- **50**：長さL = 50mm
- **03**：対応サイズ = M3用　M3用 ：**03**　M4用 ：**04**　M5用 ：**05**

コンビネーション
板ナット

当日出荷 受付16時　RoHS 10物質　CAD 2D　CAD 3D

当社センサレールやシングルプレートタイプ、コンビネーションタイプなど
幅広くご使用頂けます。

単位：mm



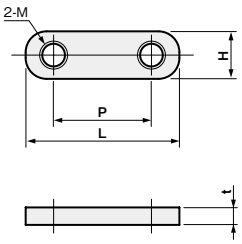

材質
ステンレス SUS304

M	P	L	H	t	重量(g)	SUS304 品番
M3	8	20	5.4	2	2	**FSSAPNM03-08S**
	12	20	5.4	2	2	**FSSAPNM03-12S**
	19※	25	5.4	2	2	**FSSAPNM03-19S**
M4	10	20	6.8	3	3	**FSSAPNM04-10S**
	12	20	6.8	3	3	**FSSAPNM04-12S**

※ フォトマイクロセンサ対応

センサスタンド
ステンレスシリーズ

当日出荷 受付16時 RoHS 10物質 CAD 2D

対応センサ：azbil社 HP7 シリーズ / OMRON社 E3Z シリーズ / OPTEX-FA社 Z3 シリーズ / Panasonic社 CX-400 シリーズ / 竹中電子社 GKS シリーズ 等

定番の組み合わせをセットにしました。

SSA(φ12丸パイプ)・SSE(□12角パイプ)タイプ ストレート型



目盛付シャフトで簡単に位置決め

材質：SUS304(#400研磨仕上げ)
目盛：マーキング

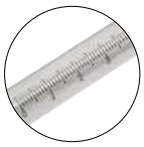
丸パイプ


角パイプ

※光電センサは付属しておりません。

シャフト径	シャフト長L	品番
φ12	200	**SSA200**
	300	**SSA300**
□12	200	**SSE200**
	300	**SSE300**

部品構成表

		品番	材質	掲載先
φ12	❶	FSFBZH-12S	SUS304	▶こちら
	❷	FSFMMP200(300)-12S	SUS304	▶こちら
	❸	FSFBBT-12S	SUS304	▶こちら
□12	❶	FSFBZH-S2S	SUS304	▶こちら
	❷	FSFMMP200(300)-S2S	SUS304	▶こちら
	❸	FSFBBT-S2S	SUS304	▶こちら

φ12丸パイプ(□12角パイプ)　単位：mm

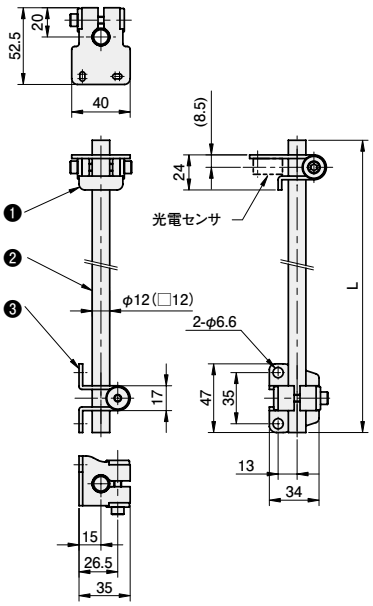

※反射板をスタンドに取り付ける場合は▶こちらをご覧ください。

iwata

SSB(φ12丸パイプ)•SSF(□12角パイプ)タイプ　ストレート型



目盛付シャフトで簡単に位置決め

材質：SUS304(#400研磨仕上げ)
目盛：マーキング


丸パイプ


角パイプ

※光電センサは付属しておりません。

シャフト径	シャフト長L	品番
φ12	200	**SSB200**
	300	**SSB300**
□12	200	**SSF200**
	300	**SSF300**

部品構成表

		品番	材質	掲載先
φ12	❶	FSFBZV-12S	SUS304	▶こちら
	❷	FSFMMP200(300)-12S	SUS304	▶こちら
	❸	FSFBBT-12S	SUS304	▶こちら
□12	❶	FSFBZV-S2S	SUS304	▶こちら
	❷	FSFMMP200(300)-S2S	SUS304	▶こちら
	❸	FSFBBT-S2S	SUS304	▶こちら

φ12丸パイプ(□12角パイプ)　単位：mm

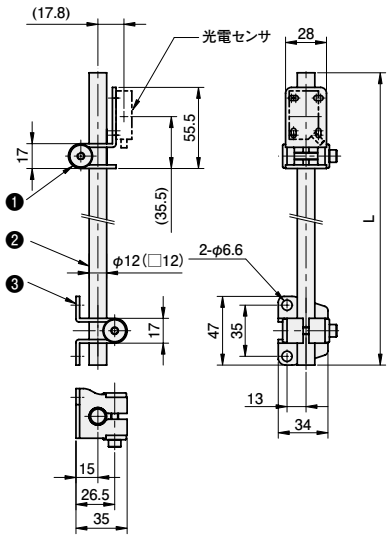

※反射板をスタンドに取り付ける場合は▶こちらをご覧ください。

SSC(φ12丸パイプ)・SSG(□12角パイプ)タイプ ストレート型



目盛付シャフトで簡単に位置決め

材質 ：SUS304(#400研磨仕上げ)
目盛 ：マーキング

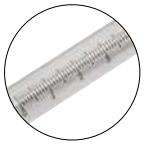
丸パイプ


角パイプ

※光電センサは付属しておりません。

シャフト径	シャフト長L	品番
φ12	200	**SSC200**
	300	**SSC300**
□12	200	**SSG200**
	300	**SSG300**

部品構成表

		品番	材質	掲載先
φ12	❶	FSFBZH-12S	SUS304	▶こちら
	❷	FSFMMP200(300)-12S	SUS304	▶こちら
	❸	FSFBBS-12S	SUS304	▶こちら
□12	❶	FSFBZH-S2S	SUS304	▶こちら
	❷	FSFMMP200(300)-S2S	SUS304	▶こちら
	❸	FSFBBS-S2S	SUS304	▶こちら

φ12丸パイプ(□12角パイプ)　単位：mm

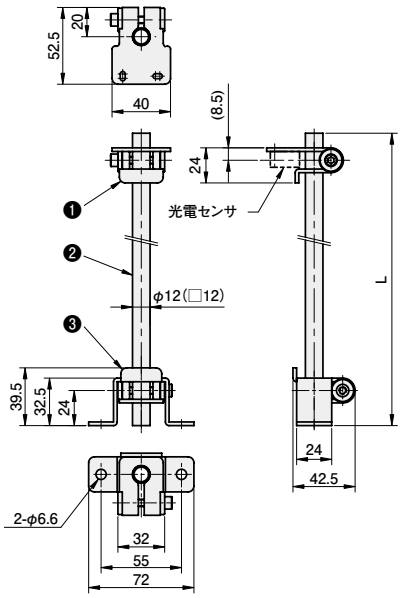

※反射板をスタンドに取り付ける場合は▶こちらをご覧ください。

SSD(φ12丸パイプ)・SSH(□12角パイプ)タイプ　ストレート型



目盛付シャフトで簡単に位置決め

材質：SUS304(#400研磨仕上げ)
目盛：マーキング


丸パイプ


角パイプ

※光電センサは付属しておりません。

シャフト径	シャフト長L	品番
φ12	200	**SSD200**
	300	**SSD300**
□12	200	**SSH200**
	300	**SSH300**

部品構成表

品番			材質	掲載先
φ12	❶	FSFBZV-12S	SUS304	▶こちら
	❷	FSFMMP200(300)-12S	SUS304	▶こちら
	❸	FSFBBS-12S	SUS304	▶こちら
□12	❶	FSFBZV-S2S	SUS304	▶こちら
	❷	FSFMMP200(300)-S2S	SUS304	▶こちら
	❸	FSFBBS-S2S	SUS304	▶こちら

φ12丸パイプ(□12角パイプ)　単位：mm

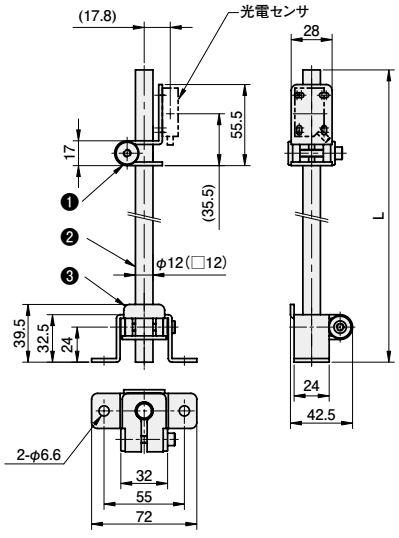

※反射板をスタンドに取り付ける場合は▶こちらをご覧ください。

センサスタンド
アルミシリーズ

当日出荷 受付16時　RoHS 10物質　CAD 2D

対応センサ：azbil社 HP7 シリーズ / KEYENCE社 PZ-G シリーズ / OMRON社 E3Z シリーズ / OPTEX-FA社 Z3 シリーズ / Panasonic社 CX-400 シリーズ / 竹中電子社 GKS シリーズ 等

定番の組み合わせをセットにしました。

SAA(φ12丸パイプ)•SAD(□12角パイプ)タイプ　L型



目盛付シャフトで簡単に位置決め

材質：SUS304
（#400研磨仕上げ）

目盛：マーキング

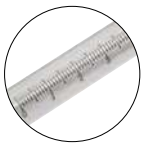
丸パイプ


角パイプ

※光電センサは付属しておりません。

シャフト径	シャフト長 L1	シャフト長 L2	品番
φ12	200	200	**SAA200-200**
	200	300	**SAA200-300**
	300	300	**SAA300-300**
□12	200	200	**SAD200-200**
	200	300	**SAD200-300**
	300	300	**SAD300-300**

部品構成表

		品番	材質	掲載先
φ12	❶	FSFMMP200(300)-12S	SUS304	▶こちら
	❷	FSFMMP200(300)-12S	SUS304	▶こちら
	❸	FSFMBT020-12A	アルミ	▶こちら
	❹	FSFMJX012-12A	アルミ	▶こちら
	❺	FSFMANM04-12A	アルミ	▶こちら
	❻	FSCZSX030-S	SUS304	▶こちら
□12	❶	FSFMMP200(300)-S2S	SUS304	▶こちら
	❷	FSFMMP200(300)-S2S	SUS304	▶こちら
	❸	FSFMBT030-S2A	アルミ	▶こちら
	❹	FSFMJXS12-S2A	アルミ	▶こちら
	❺	FSFMANM04-S2A	アルミ	▶こちら
	❻	FSCZSX030-S	SUS304	▶こちら

φ12丸パイプ

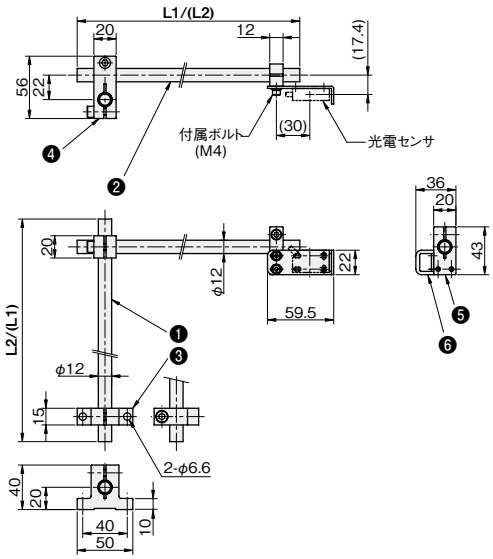

□12角パイプ

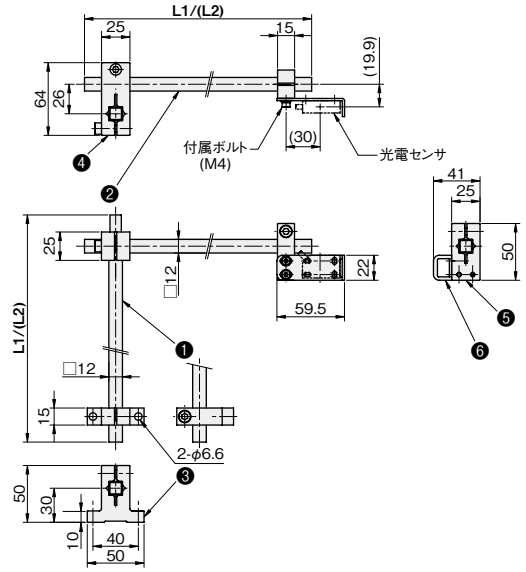

単位：mm

※反射板をスタンドに取り付ける場合は▶こちらをご覧ください。

iwata

SAB(φ12丸パイプ)・SAE(□12角パイプ)タイプ　L型



目盛付シャフトで簡単に位置決め

材質：SUS304
（#400研磨仕上げ）

目盛：マーキング


丸パイプ


角パイプ

※光電センサは付属しておりません。

シャフト径	シャフト長 L1	シャフト長 L2	品番
φ12	200	200	**SAB200-200**
	200	300	**SAB200-300**
	300	300	**SAB300-300**
□12	200	200	**SAE200-200**
	200	300	**SAE200-300**
	300	300	**SAE300-300**

部品構成表

		品番	材質	掲載先
φ12	❶	FSFMMP200(300)-12S	SUS304	▶こちら
	❷	FSFMMP200(300)-12S	SUS304	▶こちら
	❸	FSFMBC010-12A	アルミ	▶こちら
	❹	FSFMJX012-12A	アルミ	▶こちら
	❺	FSFMANM04-12A	アルミ	▶こちら
	❻	FSCZSX030-S	SUS304	▶こちら
□12	❶	FSFMMP200(300)-S2S	SUS304	▶こちら
	❷	FSFMMP300(300)-S2S	SUS304	▶こちら
	❸	FSFMBC020-S2A	アルミ	▶こちら
	❹	FSFMJXS12-S2A	アルミ	▶こちら
	❺	FSFMANM04-S2A	アルミ	▶こちら
	❻	FSCZSX030-S	SUS304	▶こちら

φ12丸パイプ

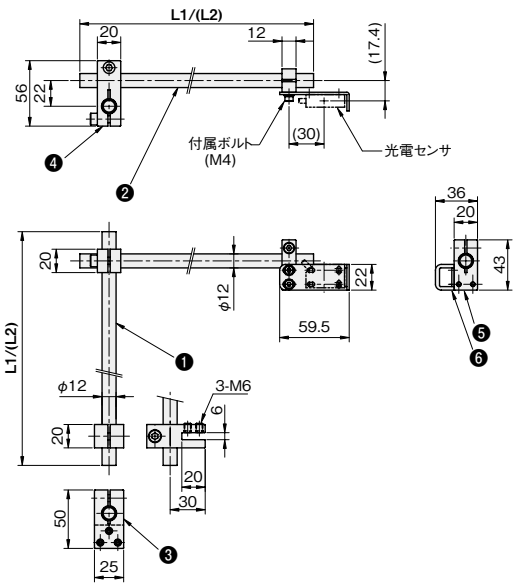

□12角パイプ

単位：mm

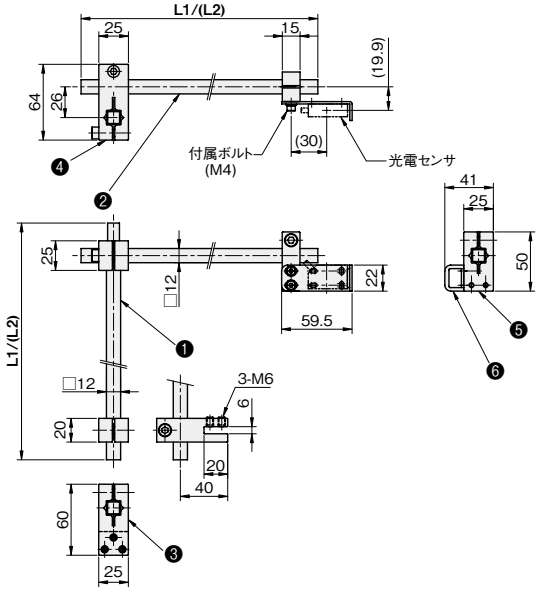

※反射板をスタンドに取り付ける場合は▶こちらをご覧ください。

SAC(φ12丸パイプ)•SAF(□12角パイプ)タイプ L型



目盛付シャフトで簡単に位置決め

材質：SUS304
（#400研磨仕上げ）

目盛：マーキング


丸パイプ


角パイプ

※光電センサは付属しておりません。

シャフト径	シャフト長 L1	シャフト長 L2	品番
φ12	200	200	**SAC200-200**
	200	300	**SAC200-300**
	300	300	**SAC300-300**
□12	200	200	**SAF200-200**
	200	300	**SAF200-300**
	300	300	**SAF300-300**

部品構成表

		品番	材質	掲載先
φ12	❶	FSFMMP200(300)-12S	SUS304	▶こちら
	❷	FSFMMP200(300)-12S	SUS304	▶こちら
	❸	FSFMBS030-12A	アルミ	▶こちら
	❹	FSFMJX012-12A	アルミ	▶こちら
	❺	FSFMANM04-12A	アルミ	▶こちら
	❻	FSCZSX030-S	SUS304	▶こちら
□12	❶	FSFMMP200(300)-S2S	SUS304	▶こちら
	❷	FSFMMP200(300)-S2S	SUS304	▶こちら
	❸	FSFMBS035-S2A	アルミ	▶こちら
	❹	FSFMJXS12-S2A	アルミ	▶こちら
	❺	FSFMANM04-S2A	アルミ	▶こちら
	❻	FSCZSX030-S	SUS304	▶こちら

φ12丸パイプ

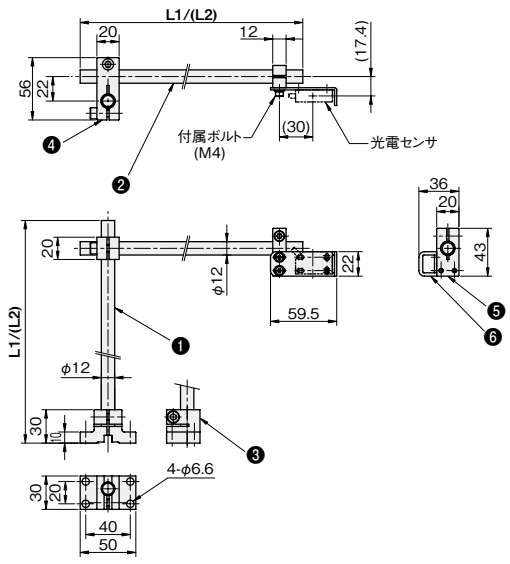

□12角パイプ

単位：mm

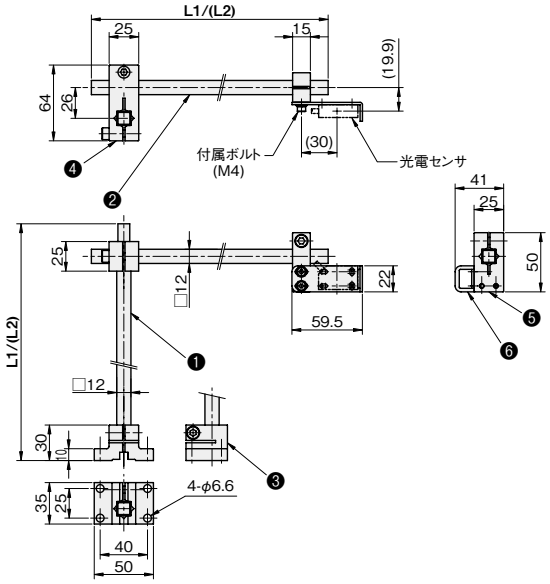

※反射板をスタンドに取り付ける場合は▶こちらをご覧ください。

センサスタンド
樹脂シリーズ

当日出荷 受付16時　RoHS 10物質　CAD 2D

対応センサ　azbil社 HP7 シリーズ　KEYENCE社 PZ-G シリーズ　OMRON社 E3Z シリーズ
OPTEX-FA社 Z3 シリーズ　Panasonic社 CX-400 シリーズ　竹中電子社 GKS シリーズ　等

定番の組み合わせをセットにしました。

SJA(φ12丸パイプ)•SJC(□12角パイプ)タイプ　ストレート型



目盛付シャフトで簡単に位置決め

材質：SUS304
(#400研磨仕上げ)
目盛：マーキング

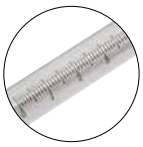
丸パイプ


角パイプ

※光電センサは付属しておりません。

シャフト径	シャフト長L	品番
φ12	200	**SJA200**
	300	**SJA300**
□12	200	**SJC200**
	300	**SJC300**

部品構成表

		品番	材質	掲載先
φ12	❶	FSFMMP200(300)-12S	SUS304	▶こちら
	❷	FSFPBA015-12J	樹脂	▶こちら
	❸	FSFPABM04-12J	樹脂	▶こちら
	❹	FSCZSX030-S	SUS304	▶こちら
	❺	FSSAPNM04-12S	SUS304	▶こちら
□12	❶	FSFMMP200(300)-S2S	SUS304	▶こちら
	❷	FSFPBA020-S2J	樹脂	▶こちら
	❸	FSFPABM04-S2J	樹脂	▶こちら
	❹	FSCZSX030-S	SUS304	▶こちら
	❺	FSSAPNM04-12S	SUS304	▶こちら

φ12丸パイプ

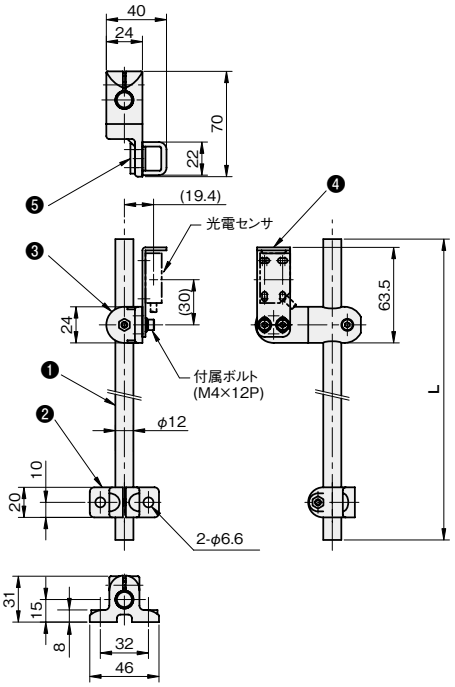

□12角パイプ

単位：mm

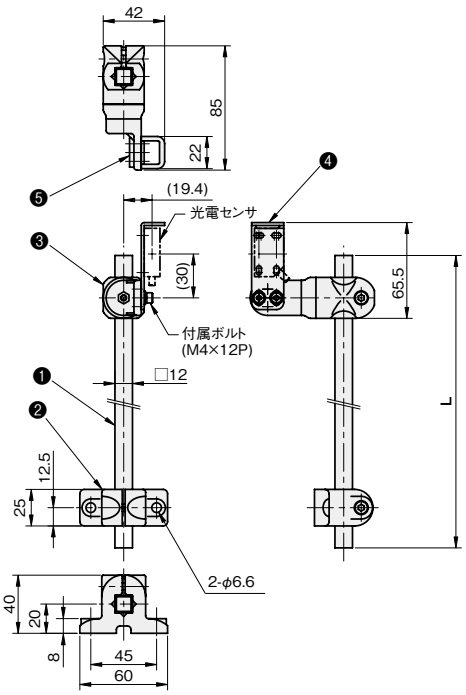

※反射板をスタンドに取り付ける場合は▶こちらをご覧ください。

SJB(φ12丸パイプ)・SJD(□12角パイプ)タイプ ストレート型



目盛付シャフトで簡単に位置決め

材質：SUS304
（#400研磨仕上げ）

目盛：マーキング


丸パイプ


角パイプ

※光電センサは付属しておりません。

シャフト径	シャフト長L	品番
φ12	200	**SJB200**
	300	**SJB300**
□12	200	**SJD200**
	300	**SJD300**

部品構成表

		品番	材質	掲載先
φ12	❶	FSFMMP200(300)-12S	SUS304	▶こちら
	❷	FSFPBR045-12J	樹脂	▶こちら
	❸	FSFPABM04-12J	樹脂	▶こちら
	❹	FSCZSX030-S	SUS304	▶こちら
	❺	FSSAPNM04-12S	SUS304	▶こちら
□12	❶	FSFMMP200(300)-S2S	SUS304	▶こちら
	❷	FSFPBR055-S2J	樹脂	▶こちら
	❸	FSFPABM04-S2J	樹脂	▶こちら
	❹	FSCZSX030-S	SUS304	▶こちら
	❺	FSSAPNM04-12S	SUS304	▶こちら

単位：mm

φ12丸パイプ

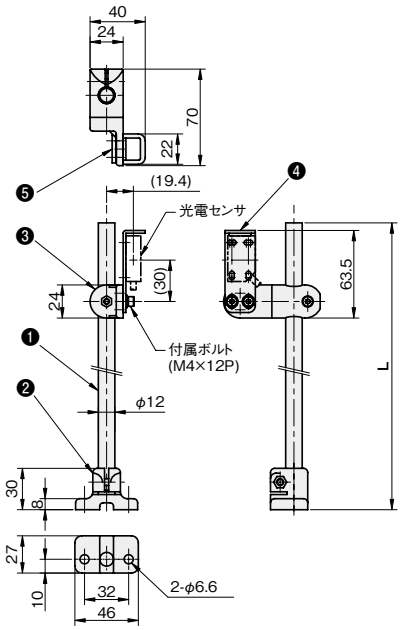

□12角パイプ

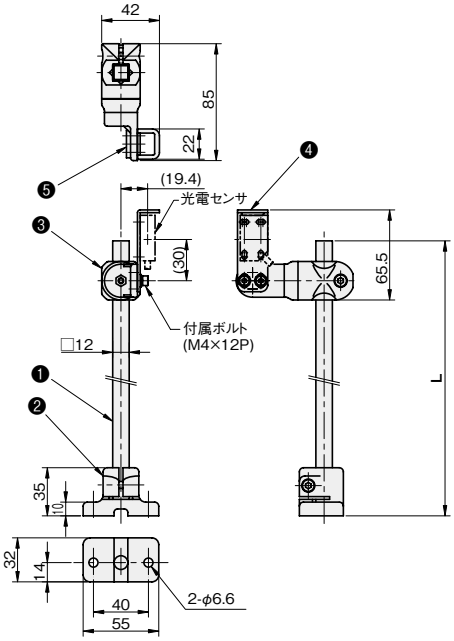

※反射板をスタンドに取り付ける場合は▶こちらをご覧ください。

iwata

SJE(φ12丸パイプ)・SJG(□12角パイプ)タイプ　L型



目盛付シャフトで簡単に位置決め

材質：SUS304
（#400研磨仕上げ）

目盛：マーキング


丸パイプ


角パイプ

※光電センサは付属しておりません。

シャフト径	シャフト長 L1	シャフト長 L2	品番
φ12	200	200	**SJE200-200**
	200	300	**SJE200-300**
	300	300	**SJE300-300**
□12	200	200	**SJG200-200**
	200	300	**SJG200-300**
	300	300	**SJG300-300**

部品構成表

		品番	材質	掲載先
φ12	❶	FSFMMP200(300)-12S	SUS304	▶こちら
	❷	FSFMMP200(300)-12S	SUS304	▶こちら
	❸	FSFPBA015-12J	樹脂	▶こちら
	❹	FSFPCX012-12J	樹脂	▶こちら
	❺	FSFPABM04-12J	樹脂	▶こちら
	❻	FSCZSX030-S	SUS304	▶こちら
	❼	FSSAPNM04-12S	SUS304	▶こちら
□12	❶	FSFMMP200(300)-S2S	SUS304	▶こちら
	❷	FSFMMP200(300)-S2S	SUS304	▶こちら
	❸	FSFPBA020-S2J	樹脂	▶こちら
	❹	FSFPCXS12-S2J	樹脂	▶こちら
	❺	FSFPABM04-S2J	樹脂	▶こちら
	❻	FSCZSX030-S	SUS304	▶こちら
	❼	FSSAPNM04-12S	SUS304	▶こちら

φ12丸パイプ

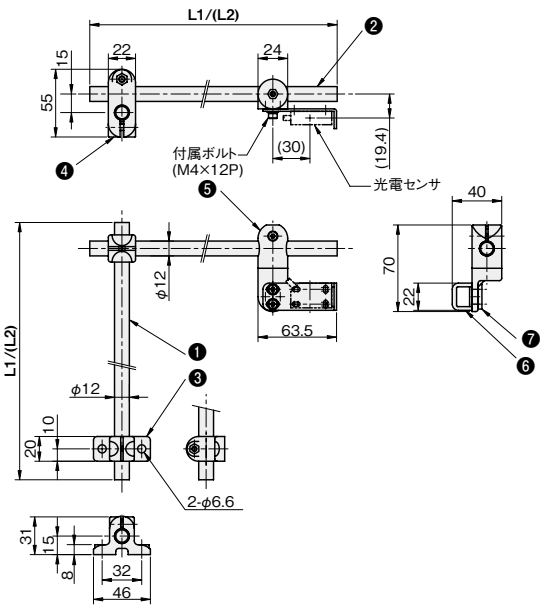

□12角パイプ

単位：mm

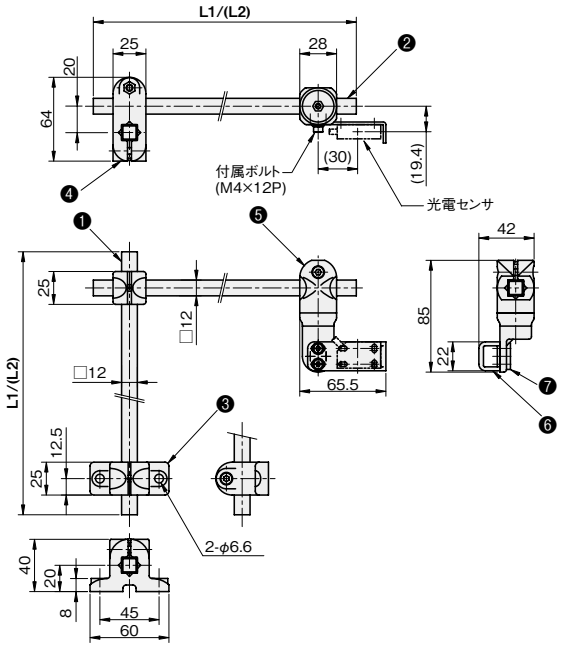

※反射板をスタンドに取り付ける場合は▶こちらをご覧ください。

SJF(φ12丸パイプ)・SJH(□12角パイプ)タイプ L型



目盛付シャフトで簡単に位置決め

材質：SUS304
（#400研磨仕上げ）

目盛：マーキング


丸パイプ


角パイプ

※光電センサは付属しておりません。

シャフト径	シャフト長 L1	シャフト長 L2	品番
φ12	200	200	**SJF200-200**
	200	300	**SJF200-300**
	300	300	**SJF300-300**
□12	200	200	**SJH200-200**
	200	300	**SJH200-300**
	300	300	**SJH300-300**

部品構成表

		品番	材質	掲載先
φ12	❶	FSFMMP200(300)-12S	SUS304	▶こちら
	❷	FSFMMP200(300)-12S	SUS304	▶こちら
	❸	FSFPBR045-12J	樹脂	▶こちら
	❹	FSFPCX012-12J	樹脂	▶こちら
	❺	FSFPABM04-12J	樹脂	▶こちら
	❻	FSCZSX030-S	SUS304	▶こちら
	❼	FSSAPNM04-12S	SUS304	▶こちら
□12	❶	FSFMMP200(300)-S2S	SUS304	▶こちら
	❷	FSFMMP200(300)-S2S	SUS304	▶こちら
	❸	FSFPBR055-S2J	樹脂	▶こちら
	❹	FSFPCXS12-S2J	樹脂	▶こちら
	❺	FSFPABM04-S2J	樹脂	▶こちら
	❻	FSCZSX030-S	SUS304	▶こちら
	❼	FSSAPNM04-12S	SUS304	▶こちら

単位：mm

φ12丸パイプ

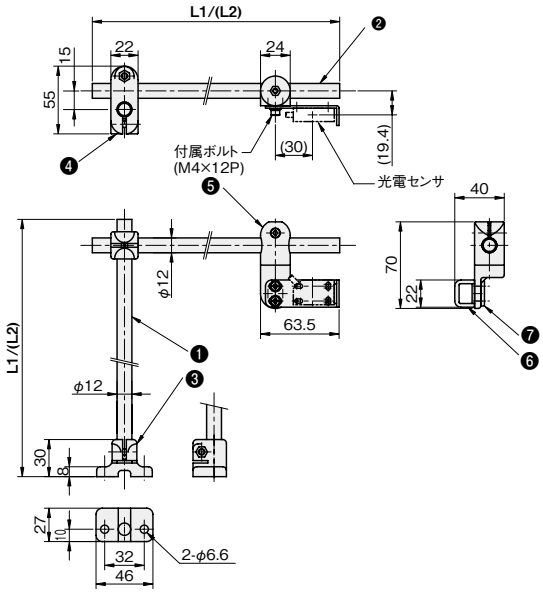

□12角パイプ

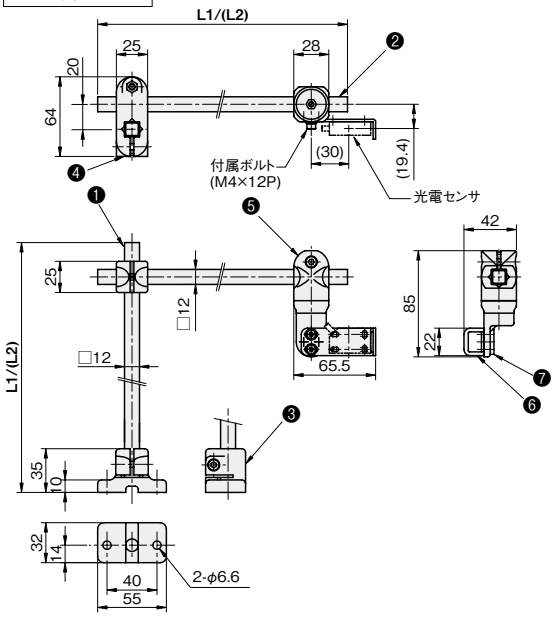

※反射板をスタンドに取り付ける場合は▶こちらをご覧ください。

iwata

フレキシブル
シャフト

当日出荷 受付16時　RoHS 10物質　CAD 2D　CAD 3D

当社フレキシブルなどと組み合わせて頂くことで、センサを任意の位置に固定、設置することが出来ます。
位置合わせに便利なメモリ付もご用意。

丸シャフト(パイプシャフト)





※目盛は目安としてご使用ください。

材質／表面処理
●ノーマル ステンレス SUS304 ／#400研磨仕上げ
●ハイグリップ ステンレス SUS304 ／サンドブラスト仕上げ
●目盛付 ステンレス SUS304 ／#400研磨仕上げ

単位 ：mm

ノーマル、ハイグリップ

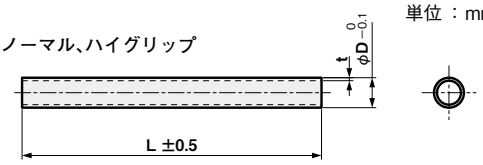

目盛付(マーキング)

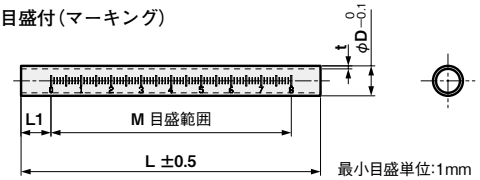

最小目盛単位:1mm

φD	長さ L	重量 (g)	SUS304							
			ノーマル		ハイグリップ		目盛付(マーキング)			
			品　番	材質/表面処理	品　番	材質/表面処理	品　番	材質/表面処理	L1	M 目盛範囲
8 (t1.0)	100	17	FSFMSP100-08S	●	FSFMGP100-08S	●	FSFMMP100-08S	●	10	0～80
	150	26	FSFMSP150-08S	●	—	—	FSFMMP150-08S	●	10	0～130
	200	34	FSFMSP200-08S	●	FSFMGP200-08S	●	FSFMMP200-08S	●	20	0～160
	250	43	FSFMSP250-08S	●	—	—	—	—	—	—
	300	51	FSFMSP300-08S	●	FSFMGP300-08S	●	FSFMMP300-08S	●	10	0～280
10 (t1.0)	100	21	FSFMSP100-10S	●	FSFMGP100-10S	●	FSFMMP100-10S	●	10	0～80
	150	32	FSFMSP150-10S	●	—	—	FSFMMP150-10S	●	10	0～130
	200	42	FSFMSP200-10S	●	FSFMGP200-10S	●	FSFMMP200-10S	●	20	0～160
	250	53	FSFMSP250-10S	●	—	—	—	—	—	—
	300	63	FSFMSP300-10S	●	FSFMGP300-10S	●	FSFMMP300-10S	●	10	0～280
	350	74	FSFMSP350-10S	●	—	—	—	—	—	—
	400	84	FSFMSP400-10S	●	FSFMGP400-10S	●	FSFMMP400-10S	●	20	0～360
12 (t1.0)	100	28	FSFMSP100-12S	●	FSFMGP100-12S	●	FSFMMP100-12S	●	10	0～80
	150	43	FSFMSP150-12S	●	—	—	FSFMMP150-12S	●	10	0～130
	200	56	FSFMSP200-12S	●	FSFMGP200-12S	●	FSFMMP200-12S	●	20	0～160
	250	69	FSFMSP250-12S	●	—	—	—	—	—	—
	300	84	FSFMSP300-12S	●	FSFMGP300-12S	●	FSFMMP300-12S	●	10	0～280
	350	98	FSFMSP350-12S	●	—	—	—	—	—	—
	400	112	FSFMSP400-12S	●	FSFMGP400-12S	●	FSFMMP400-12S	●	20	0～360
14 (t1.0)	100	31	FSFMSP100-14S	●	—	—	—	—	—	—
	150	47	FSFMSP150-14S	●	—	—	—	—	—	—
	200	62	FSFMSP200-14S	●	—	—	—	—	—	—
	250	78	FSFMSP250-14S	●	—	—	—	—	—	—
	300	93	FSFMSP300-14S	●	—	—	—	—	—	—
	350	109	FSFMSP350-14S	●	—	—	—	—	—	—
16 (t1.5)	100	51	FSFMSP100-16S	●	—	—	FSFMMP100-16S	●	10	0～80
	150	77	FSFMSP150-16S	●	—	—	—	—	—	—
	200	102	FSFMSP200-16S	●	—	—	FSFMMP200-16S	●	20	0～160
	250	128	FSFMSP250-16S	●	—	—	—	—	—	—
	300	153	FSFMSP300-16S	●	—	—	FSFMMP300-16S	●	10	0～280
	350	179	FSFMSP350-16S	●	—	—	—	—	—	—
	400	204	FSFMSP400-16S	●	—	—	—	—	—	—

丸シャフト(中実シャフト)

単位 : mm





※目盛は目安としてご使用ください。

材質／表面処理
●ノーマル ステンレス SUS304
●ハイグリップ ステンレス SUS304 ／サンドブラスト仕上げ
●目盛付 ステンレス SUS304

ノーマル、ハイグリップ

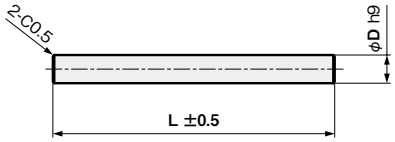

目盛付(マーキング)

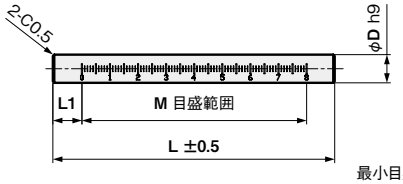

最小目盛単位:1mm

φD	長さ L	重量 (g)	SUS304							
			ノーマル		ハイグリップ		目盛付(マーキング)			
			品番	材質/表面処理	品番	材質/表面処理	品番	材質/表面処理	L1	M 目盛範囲
8	100	42	FSFMSH100-08S	●	FSFMGH100-08S	●	—	—	—	—
	150	63	FSFMSH150-08S	●	—	—	—	—	—	—
	200	84	FSFMSH200-08S	●	FSFMGH200-08S	●	—	—	—	—
	250	104	FSFMSH250-08S	●	—	—	—	—	—	—
10	100	62	FSFMSH100-10S	●	FSFMGH100-10S	●	FSFMMH100-10S	●	10	0～80
	150	93	FSFMSH150-10S	●	—	—	—	—	—	—
	200	124	FSFMSH200-10S	●	FSFMGH200-10S	●	FSFMMH200-10S	●	20	0～160
	250	155	FSFMSH250-10S	●	—	—	—	—	—	—
	300	186	FSFMSH300-10S	●	FSFMGH300-10S	●	FSFMMH300-10S	●	10	0～280
12	100	90	FSFMSH100-12S	●	FSFMGH100-12S	●	FSFMMH100-12S	●	10	0～80
	150	135	FSFMSH150-12S	●	—	—	—	—	—	—
	200	180	FSFMSH200-12S	●	FSFMGH200-12S	●	FSFMMH200-12S	●	20	0～160
	250	225	FSFMSH250-12S	●	—	—	—	—	—	—
	300	270	FSFMSH300-12S	●	FSFMGH300-12S	●	FSFMMH300-12S	●	10	0～280
14	100	121	FSFMSH100-14S	●	—	—	—	—	—	—
	150	182	FSFMSH150-14S	●	—	—	—	—	—	—
	200	242	FSFMSH200-14S	●	—	—	—	—	—	—
	250	303	FSFMSH250-14S	●	—	—	—	—	—	—
	300	363	FSFMSH300-14S	●	—	—	—	—	—	—
	350	424	FSFMSH350-14S	●	—	—	—	—	—	—
16	100	159	FSFMSH100-16S	●	—	—	—	—	—	—
	150	238	FSFMSH150-16S	●	—	—	—	—	—	—
	200	317	FSFMSH200-16S	●	—	—	—	—	—	—
	250	396	FSFMSH250-16S	●	—	—	—	—	—	—
	300	475	FSFMSH300-16S	●	—	—	—	—	—	—
	350	554	FSFMSH350-16S	●	—	—	—	—	—	—
	400	633	FSFMSH400-16S	●	—	—	—	—	—	—

角シャフト(パイプシャフト)



ノーマル　目盛付



※目盛は目安としてご使用ください。

材質／表面処理
ステンレス SUS304 ／#400研磨仕上げ

単位 ： mm

ノーマル

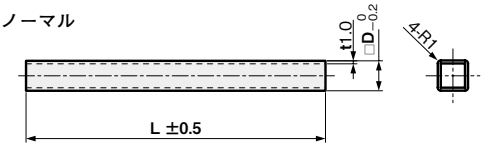

目盛付(マーキング)

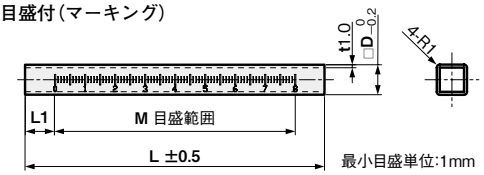

最小目盛単位:1mm

□D	長さ L	重量(g)	SUS304					
			ノーマル		目盛付(マーキング)			
			品番	材質/表面処理	品番	材質/表面処理	L1	M 目盛範囲
10	100	28	**FSFMSP100-S0S**	●	**FSFMMP100-S0S**	●	10	0～80
	150	42	**FSFMSP150-S0S**	●	**FSFMMP150-S0S**	●	10	0～130
	200	56	**FSFMSP200-S0S**	●	**FSFMMP200-S0S**	●	20	0～160
	250	70	**FSFMSP250-S0S**	●	—	—	—	—
	300	84	**FSFMSP300-S0S**	●	**FSFMMP300-S0S**	●	10	0～280
	350	98	**FSFMSP350-S0S**	●	—	—	—	—
	400	112	**FSFMSP400-S0S**	●	**FSFMMP400-S0S**	●	20	0～360
12	100	34	**FSFMSP100-S2S**	●	**FSFMMP100-S2S**	●	10	0～80
	150	51	**FSFMSP150-S2S**	●	**FSFMMP150-S2S**	●	10	0～130
	200	68	**FSFMSP200-S2S**	●	**FSFMMP200-S2S**	●	20	0～160
	250	85	**FSFMSP250-S2S**	●	—	—	—	—
	300	102	**FSFMSP300-S2S**	●	**FSFMMP300-S2S**	●	10	0～280
	350	119	**FSFMSP350-S2S**	●	—	—	—	—
	400	136	**FSFMSP400-S2S**	●	**FSFMMP400-S2S**	●	20	0～360

角シャフト(中実シャフト)

単位 : mm



寸法公差表

□D	公差
10	0 −0.09
12	0 −0.11

ノーマル

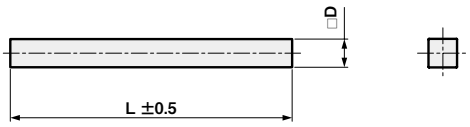

目盛付(マーキング)

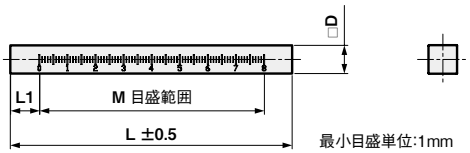

最小目盛単位:1mm



※目盛は目安としてご使用ください。

材質
ステンレス SUS304

□D	長さ L	重量(g)	SUS304					
			ノーマル		目盛付(マーキング)			
			品番	材質/表面処理	品番	材質/表面処理	L1	M 目盛範囲
10	100	78	**FSFMSH100-S0S**	●	**FSFMMH100-S0S**	●	10	0〜80
	150	120	**FSFMSH150-S0S**	●	—	—	—	—
	200	159	**FSFMSH200-S0S**	●	**FSFMMH200-S0S**	●	20	0〜160
	250	199	**FSFMSH250-S0S**	●	—	—	—	—
	300	239	**FSFMSH300-S0S**	●	**FSFMMH300-S0S**	●	10	0〜280
12	100	115	**FSFMSH100-S2S**	●	**FSFMMH100-S2S**	●	10	0〜80
	150	172	**FSFMSH150-S2S**	●	—	—	—	—
	200	229	**FSFMSH200-S2S**	●	**FSFMMH200-S2S**	●	20	0〜160
	250	286	**FSFMSH250-S2S**	●	—	—	—	—
	300	343	**FSFMSH300-S2S**	●	**FSFMMH300-S2S**	●	10	0〜280

セミオーダー フレキシブル 丸シャフト(ノーマル)

3日後出荷 受付15時　RoHS 10物質

お客様のご希望の長さに切断加工します。

パイプシャフト



中実シャフト



単位 ： mm

パイプシャフト

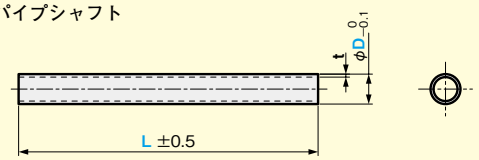

中実シャフト

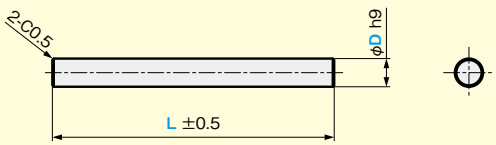

品番

パイプシャフト　FSCMSP 長さL - シャフト径φD S

中実シャフト　FSCMSH 長さL - シャフト径φD S

種類	φD	長さL(mm)／材質/表面処理								
		～100	101～250	251～500	501～750	751～1000	1001～1250	1251～1500	1501～1750	1751～2000
パイプシャフト FSCMSP	φ8(t1.0):08	●	●	●	●	●	●	●	●	●
	φ10(t1.0):10	●	●	●	●	●	●	●	●	●
	φ12(t1.0):12	●	●	●	●	●	●	●	●	●
	φ14(t1.0):14	●	●	●	●	●	●	●	●	●
	φ16(t1.5):16	●	●	●	●	●	●	●	●	●
中実シャフト FSCMSH	φ8:08	●	●	●	●	●	●	●	●	●
	φ10:10	●	●	●	●	●	●	●	●	●
	φ12:12	●	●	●	●	●	●	●	●	●
	φ14:14	●	●	●	●	●	●	●	●	●
	φ16:16	●	●	●	●	●	●	●	●	●

〔指定寸法〕長さLは1mm単位です。　公差±0.5mm(そりについては全長の0.3%以下です。)

注文例

FSCMSP **120** - **08** S

120 ……長さL = 120mm

08 ……シャフト径D = φ8mm

材質／表面処理
●パイプシャフト ステンレスSUS304／#400研磨仕上げ
●中実シャフト ステンレスSUS304

スケールメリット

本　数	1～10	11～50	51～100	101～
価　格	100%	90%	85%	別途見積
出荷日	3日後		別途見積	

iwata

セミオーダー フレキシブル 角シャフト(ノーマル)

3日後出荷 受付15時 RoHS 10物質

お客様のご希望の長さに切断加工します。

パイプシャフト



中実シャフト



パイプシャフト

単位：mm

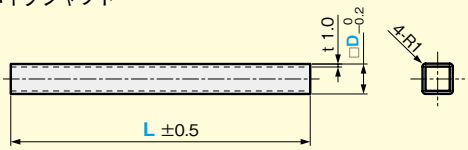

中実シャフト

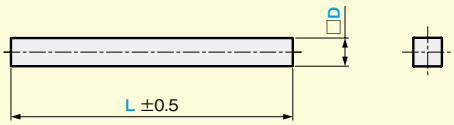

寸法公差表

□D	公差
10	0 −0.09
12	0 −0.11

品番

パイプシャフト FSCMSP
中実シャフト FSCMSH
長さL - シャフト径D S

種類	□D	長さL(mm)／材質/表面処理								
		～100	101～250	251～500	501～750	751～1000	1001～1250	1251～1500	1501～1750	1751～2000
パイプシャフト FSCMSP	□10：S0	●	●	●	●	●	●	●	●	●
	□12：S2	●	●	●	●	●	●	●	●	●
中実シャフト FSCMSH	□10：S0	●	●	●	●	●	●	●	●	●
	□12：S2	●	●	●	●	●	●	●	●	●

〔指定寸法〕長さLは1mm単位です。 公差±0.5mm(そりについては全長の0.3%以下です。)

注文例

FSCMSP **120** - **S0** S
120：長さL = 120mm
S0：シャフト径D = □10mm

材質／表面処理
●パイプシャフト ステンレスSUS304／#400研磨仕上げ
●中実シャフト ステンレスSUS304

スケールメリット

本　数	1～10	11～50	51～100	101～
価　格	100%	90%	85%	別途見積
出荷日	3日後		別途見積	



目盛についてもお客様のご要望に合わせて１本から製作します。
※マーキング

iwata

セミオーダー フレキシブル 丸シャフト 目盛付

3日後出荷 受付15時　RoHS 10物質

ご希望の長さに切断、目盛加工します。(マーキング)



目盛は目安としてご使用ください。

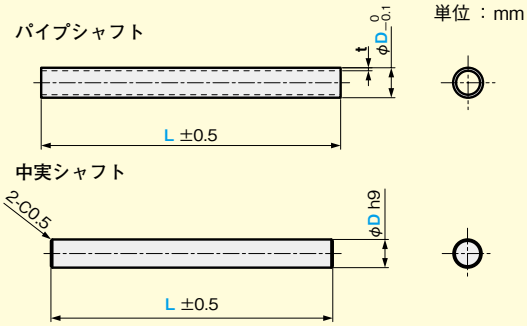

目盛方向：右

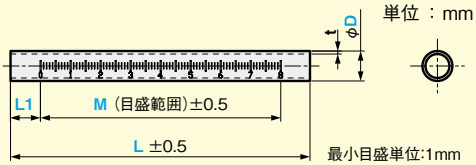

※L1＝0の場合、目盛の数値「0」はなしとなります。

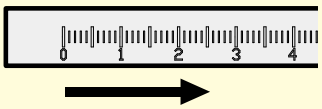

目盛方向：左

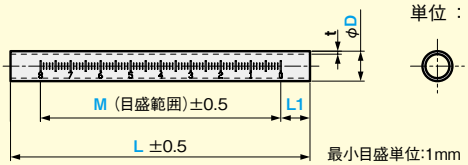

※L1＝0の場合、目盛の数値「0」はなしとなります。

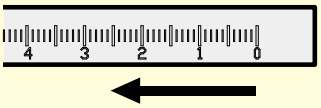

目盛方向：センター

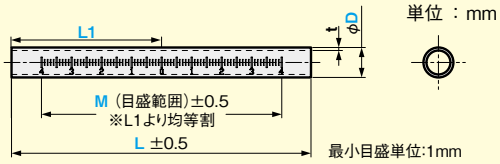

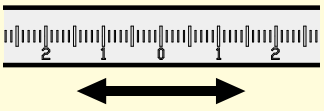

品番

パイプシャフト FSCMMP
中実シャフト FSCMMH

長さ L - シャフト径 D S - 目盛方向 R：右 L：左 C：センター - 目盛開始位置 L1 - 目盛範囲 M

種類	φD	長さL(mm)／材質/表面処理				
		～100	101～250	251～500	501～750	751～1,000
パイプシャフト FSCMMP	φ8(t1.0):08	●	●	●	●	●
	φ10(t1.0):10	●	●	●	●	●
	φ12(t1.0):12	●	●	●	●	●
	φ14(t1.0):14	●	●	●	●	●
	φ16(t1.5):16	●	●	●	●	●
中実シャフト FSCMMH	φ8:08	●	●	●	●	●
	φ10:10	●	●	●	●	●
	φ12:12	●	●	●	●	●
	φ14:14	●	●	●	●	●
	φ16:16	●	●	●	●	●

〔指定寸法〕長さLは1mm単位です。 公差±0.5mm(そりについては全長の0.3%以下です。)

材質／表面処理
●パイプシャフト ステンレスSUS304／#400研磨仕上げ
●中実シャフト ステンレスSUS304

スケールメリット

本　数	1～10	11～50	51～100	101～
価　格	100%	90%	85%	別途見積
出荷日	3日後		別途見積	

注文例

FSCMMP **100** - **10** S - **C** - **50** - **80**

- 100 = 長さL = 100mm
- 10 = シャフト径D = φ10mm
- C = 目盛方向 = センター
- 50 = 目盛開始位置L1 = 50mm
- 80 = 目盛範囲 = 80mm

セミオーダー フレキシブル 角シャフト 目盛付

3日後出荷 受付15時　RoHS 10物質

ご希望の長さに切断、目盛加工します。(マーキング)

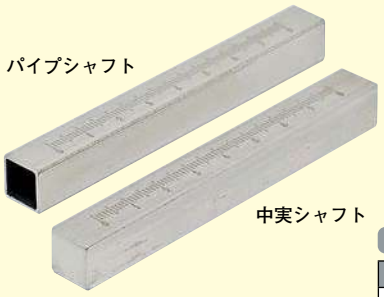

目盛は目安としてご使用ください。

単位：mm

パイプシャフト

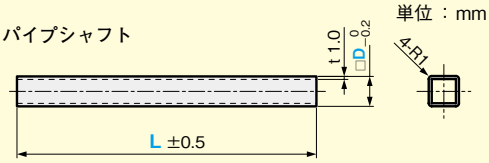

中実シャフト

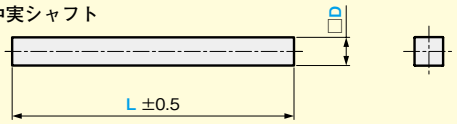

寸法公差表

□D	公差
10	0 −0.09
12	0 −0.11

目盛方向：右

単位：mm

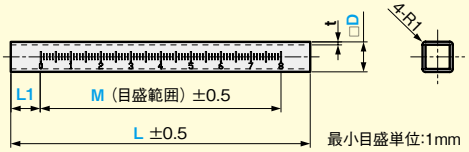

最小目盛単位:1mm

目盛方向：右

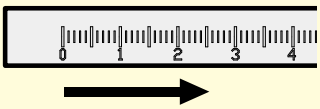

目盛方向：左

単位：mm

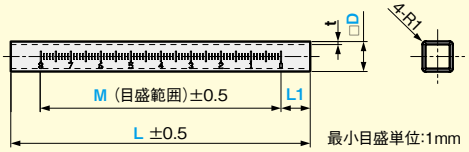

最小目盛単位:1mm

目盛方向：左

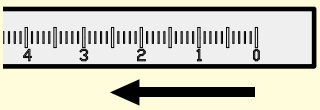

目盛方向：センター

単位：mm

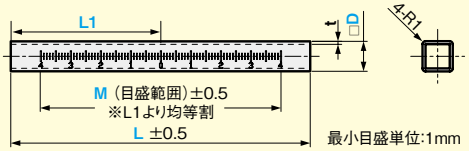

最小目盛単位:1mm

目盛方向：センター

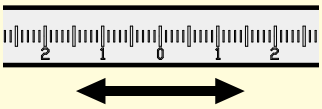

品番

パイプシャフト FSCMMP
中実シャフト FSCMMH

長さ L - シャフト径 D S - 目盛方向 R：右 L：左 C：センター - 目盛開始位置 L1 - 目盛範囲 M

種類	□D	長さL(mm)／材質/表面処理				
		～100	101～250	251～500	501～750	751～1,000
パイプシャフト FSCMMP	□10：S0	●	●	●	●	●
	□12：S2	●	●	●	●	●
中実シャフト FSCMMH	□10：S0	●	●	●	●	●
	□12：S2	●	●	●	●	●

〔指定寸法〕長さLは1mm単位です。 公差±0.5mm（そりについては全長の0.3%以下です。）

材質／表面処理
●パイプシャフト ステンレスSUS304／#400研磨仕上げ
●中実シャフト ステンレスSUS304

スケールメリット

本　数	1～10	11～50	51～100	101～
価　格	100%	90%	85%	別途見積
出荷日	3日後		別途見積	

注文例

FSCMMH **100** - **S0** S - **C** - **50** - **80**

- 100 … 長さL = 100mm
- S0 … シャフト径D = □10mm
- C … 目盛方向 = センター
- 50 … 目盛開始位置L1 = 50mm
- 80 … 目盛範囲 = 80mm

フレキシブル MKシャフト

特許取得済

当日出荷 受付16時　RoHS 10物質　CAD 2D　CAD 3D

当社フレキシブルなどと組み合わせて頂くことで、センサを任意の位置に固定、設置することが出来ます。
丸シャフトとしても角シャフトとしてもご使用頂けます。



単位 ：mm

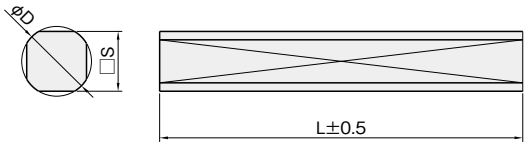

材質／表面処理
●ノーマル ステンレス SUS304
●ハイグリップ ステンレス SUS304 ／サンドブラスト仕上げ

寸法公差表

φD、□S	公差
φ12、□10	0 −0.09
φ14、□12	0 −0.11

φD	□S	L	重量(g)	SUS304 ノーマル 品番	ノーマル 材質/表面処理	SUS304 ハイグリップ 品番	ハイグリップ 材質/表面処理	適合ジョイントサイズ
12	10	100	78	FSMK100-12S	●	FSMK100-12SH	●	φ12、□10
		150	120	FSMK150-12S	●	FSMK150-12SH	●	
		200	159	FSMK200-12S	●	FSMK200-12SH	●	
		250	199	FSMK250-12S	●	FSMK250-12SH	●	
		300	239	FSMK300-12S	●	FSMK300-12SH	●	
		400	318	FSMK400-12S	●	FSMK400-12SH	●	
14	12	100	115	FSMK100-14S	●	FSMK100-14SH	●	φ14、□12
		150	172	FSMK150-14S	●	FSMK150-14SH	●	
		200	229	FSMK200-14S	●	FSMK200-14SH	●	
		250	286	FSMK250-14S	●	FSMK250-14SH	●	
		300	343	FSMK300-14S	●	FSMK300-14SH	●	
		400	458	FSMK400-14S	●	FSMK400-14SH	●	

注）この製品はクサビ構造のフレキシブルタイプには使用できません。

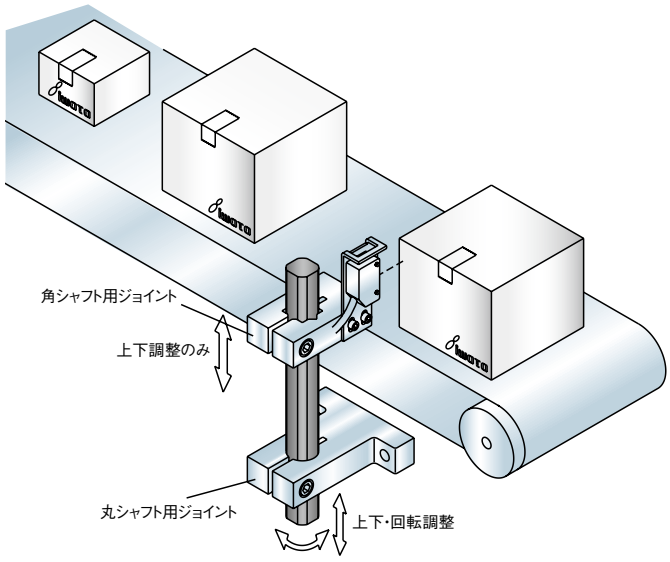

iwata

フレキシブル
シングルプレート用シャフト

当日出荷 受付16時 RoHS 10物質 CAD 2D CAD 3D

当社シングルプレート(光電用)を直接取り付けできるシャフトです。
従来に比べ少ない部品点数で組立工数を削減します。



単位：mm

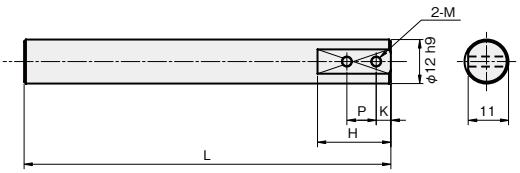

材質
ステンレス SUS304

取付ピッチ M-P	L	H	K	重量(g)	SUS304 品番
M3-8P	100	20	4	87	**FSM3A100-12S**
	150	20	4	132	**FSM3A150-12S**
	200	20	4	177	**FSM3A200-12S**
M4-12P	100	28	5	86	**FSM4B100-12S**
	150	28	5	131	**FSM4B150-12S**
	200	28	5	176	**FSM4B200-12S**

L　丸パイプシャフト



単位：mm

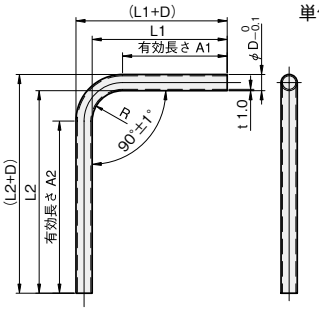

材質／表面処理
ステンレス SUS304 ／#400研磨仕上げ

φD	L1	L2	A1	A2	R	重量(g)	SUS304 品番
10	100	100	75	75	20	42	**FSLP100-100-10S**
		150	75	125	20	53	**FSLP100-150-10S**
		200	75	175	20	63	**FSLP100-200-10S**
	150	150	125	125	20	63	**FSLP150-150-10S**
		200	125	175	20	74	**FSLP150-200-10S**
	200	200	175	175	20	84	**FSLP200-200-10S**
12	100	100	75	75	22.5	56	**FSLP100-100-12S**
		150	75	125	22.5	69	**FSLP100-150-12S**
		200	75	175	22.5	84	**FSLP100-200-12S**
	150	150	125	125	22.5	84	**FSLP150-150-12S**
		200	125	175	22.5	98	**FSLP150-200-12S**
	200	200	175	175	22.5	112	**FSLP200-200-12S**

L　角パイプシャフト

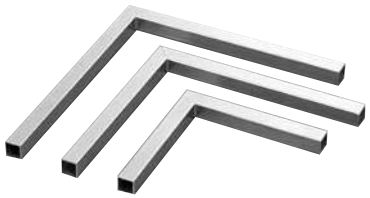

単位：mm

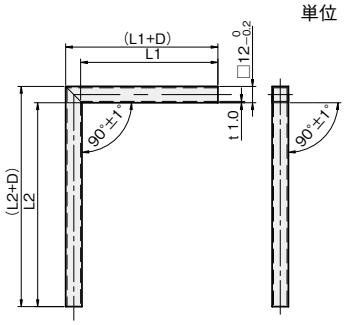

材質／表面処理
ステンレス SUS304 ／#400研磨仕上げ

L1	L2	重量(g)	SUS304 品番
100	100	68	**FSLP100-100-S2S**
	150	84	**FSLP100-150-S2S**
	200	100	**FSLP100-200-S2S**
150	150	100	**FSLP150-150-S2S**
	200	117	**FSLP150-200-S2S**
200	200	133	**FSLP200-200-S2S**

フランジ付パイプシャフト



単位：mm

丸シャフト（パイプシャフト）

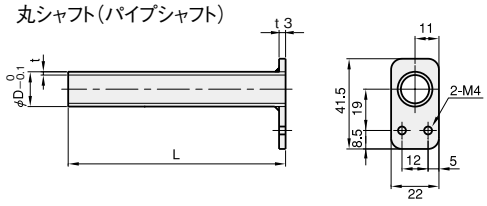

角シャフト（パイプシャフト）

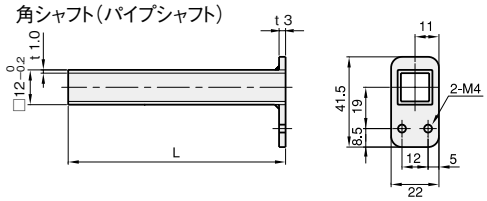

材質
ステンレス SUS304

丸シャフト（パイプシャフト）

φD	t	L	重量(g)	SUS304 品番
10	1.0	100	39	**FSFMFP100-10S**
		150	50	**FSFMFP150-10S**
		200	60	**FSFMFP200-10S**
12		100	43	**FSFMFP100-12S**
		150	56	**FSFMFP150-12S**
		200	69	**FSFMFP200-12S**
16	1.5	100	67	**FSFMFP100-16S**
		150	85	**FSFMFP150-16S**
		200	103	**FSFMFP200-16S**
		250	121	**FSFMFP250-16S**
		300	139	**FSFMFP300-16S**

角シャフト（パイプシャフト）

L	重量(g)	SUS304 品番
100	48	**FSFP100-S2S**
150	64	**FSFP150-S2S**
200	81	**FSFP200-S2S**

フランジ付中実シャフト



単位 ： mm

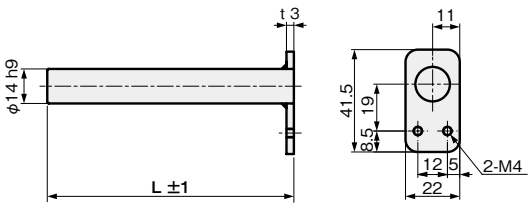

材質
ステンレス SUS304

L	重量(g)	SUS304
		品　番
100	136	**FSFMFS100-14S**
150	197	**FSFMFS150-14S**
200	258	**FSFMFS200-14S**
250	319	**FSFMFS250-14S**
300	380	**FSFMFS300-14S**

フランジ付ネジシャフト



単位 ： mm

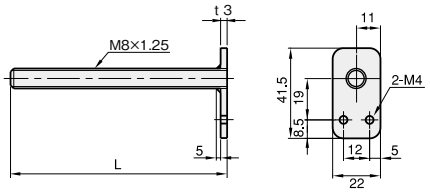

材質	付属品
ステンレス SUS304	六角ナット (SUS304) M8 … 2個

L	重量(g)	SUS304
		品番
100	49	**FSFH100-M8S**
150	64	**FSFH150-M8S**
200	79	**FSFH200-M8S**

フレキシブル
取付ベース付パイプシャフト

当日出荷 受付16時 RoHS 10物質 CAD 2D CAD 3D

取付ベースを溶接したパイプシャフトです。
従来に比べ少ない部品点数で組立工数を削減します。

フラット取付タイプ



単位：mm

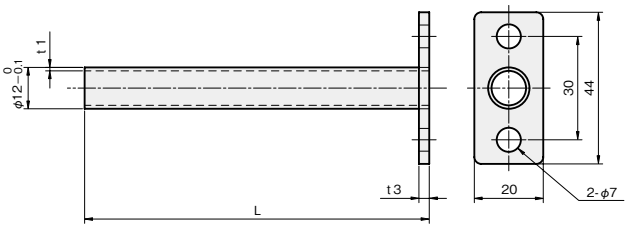

材質
ステンレス SUS304

L	重量(g)	SUS304 品番
100	42	**FSBSP100-12S**
150	57	**FSBSP150-12S**
200	72	**FSBSP200-12S**

サイド取付タイプ



単位：mm

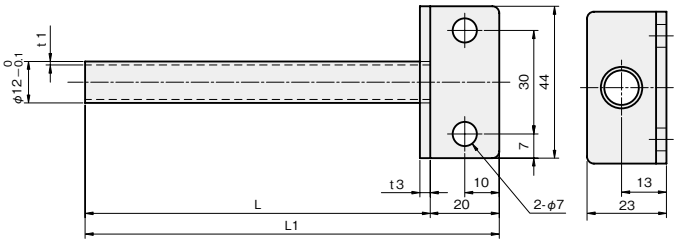

材質
ステンレス SUS304

L	L1	重量(g)	SUS304 品番
100	120	62	**FSBLP100-12S**
150	170	77	**FSBLP150-12S**
200	220	92	**FSBLP200-12S**

フレキシブル
ステンレス／取付ベース

当日出荷 受付16時　RoHS 10物質　CAD 2D　CAD 3D

シャフトを取り付けるためのブラケットです。

バンブラベースT

単位 ： mm



丸シャフト用

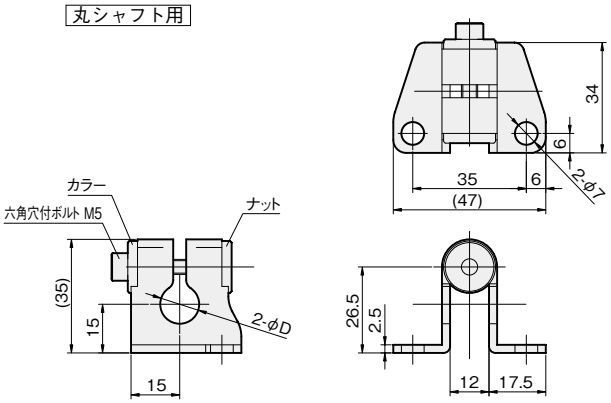



角シャフト用

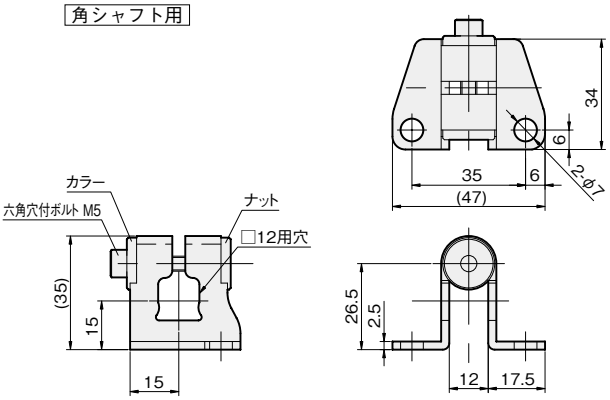

板厚：t 2.5

材質
ステンレス

適合シャフトD	重量(g)	ステンレス 品　番
φ10	68	**FSFBBT-10S**
φ12	68	**FSFBBT-12S**
□12	68	**FSFBBT-S2S**

適合シャフトはこちら

バンブラベースS

単位：mm



丸シャフト用

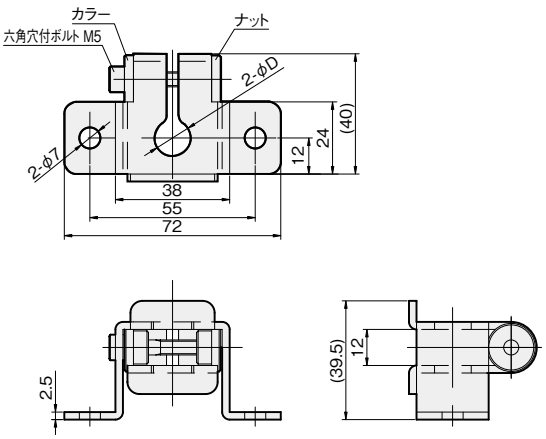



角シャフト用

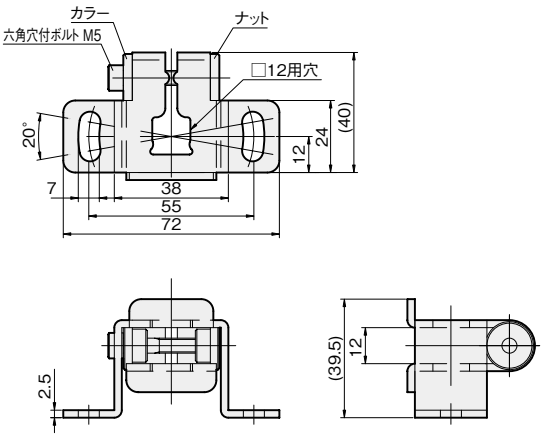

板厚：t 2.5

材質
ステンレス

適合シャフトD	重量(g)	ステンレス 品番
φ10	104	**FSFBBS-10S**
φ12	104	**FSFBBS-12S**
□12	104	**FSFBBS-S2S**

適合シャフトはこちら

サドル(丸シャフト用／角シャフト用)

丸シャフト用



角シャフト用



丸シャフト用

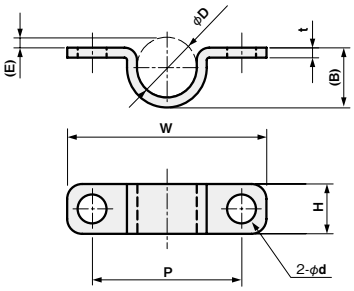

角シャフト用

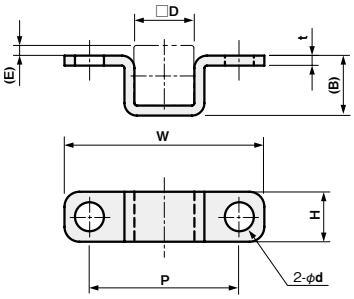

単位 ： mm

材質
ステンレス SUS304

適合シャフトD	W	H	P	φd	(E)	(B)	t	重量(g)	SUS304 品番
φ8	40	10	30	5.8	2	8	2	6	**FSFMSD040-08S**
φ10	40	10	30	5.8	2	10	2	7	**FSFMSD040-10S**
φ12	40	10	30	5.8	2	12	2	7	**FSFMSD040-12S**
φ14	50	16	36	7	3	13	2	14	**FSFMSD050-14S**
φ16	50	16	36	7	3	15.5	2.5	18	**FSFMSD050-16S**
□10	40	10	30	5.8	2	10	2	7	**FSFMSD040-S0S**
□12	40	10	30	5.8	2	12	2	8	**FSFMSD040-S2S**

適合シャフトはこちら

HDサドル(丸シャフト用／角シャフト用)

丸シャフト用



角シャフト用



丸シャフト用

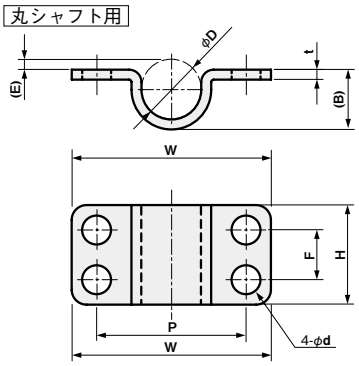

角シャフト用

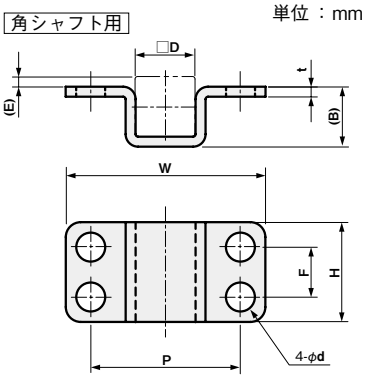

単位 ： mm

材質
ステンレス SUS304

適合シャフトD	W	H	P	F	φd	(E)	(B)	t	重量(g)	SUS304 品番
φ8	40	20	30	10	5.8	2	8	2	12	**FSFMHD040-08S**
φ10	40	20	30	10	5.8	2	10	2	13	**FSFMHD040-10S**
φ12	40	20	30	10	5.8	2	12	2	14	**FSFMHD040-12S**
φ14	50	32	36	16	7	3	13	2	28	**FSFMHD050-14S**
φ16	50	32	36	16	7	3	15.5	2.5	36	**FSFMHD050-16S**
□10	40	20	30	10	5.8	2	10	2	14	**FSFMHD040-S0S**
□12	40	20	30	10	5.8	2	12	2	15	**FSFMHD040-S2S**

適合シャフトはこちら

サドルベースF

単位 ：mm



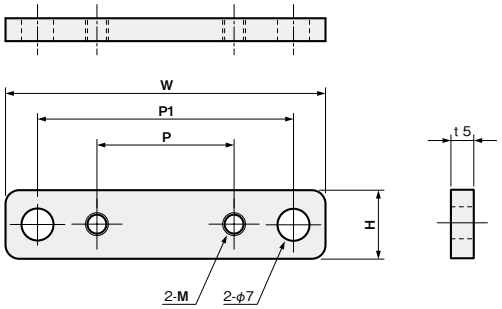

板厚：t 5.0

材質	付属品
ステンレス SUS304	六角穴付ボルト（SUSXM7）… 2本

適合サドル	W	H	P	M	P1	重量(g)	SUS304 品番
φ8・10・12、□10・12 サドル用	70	15	30	M5	56	40	**FSFMSF008-10S**
φ14・16サドル用	80	20	36	M6	66	62	**FSFMSF014-16S**

適合サドルはこちら

HDサドルベースF

単位 ：mm



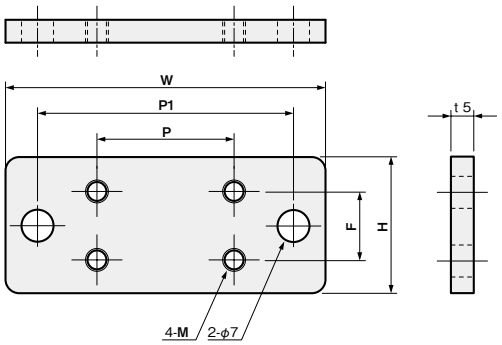

板厚：t 5.0

材質	付属品
ステンレス SUS304	六角穴付ボルト（SUSXM7）… 4本

適合サドル	W	H	P	F	M	P1	重量(g)	SUS304 品番
φ8・10・12、□10・12 HDサドル用	70	20	30	10	M5	56	60	**FSFMHF008-12S**
φ14・16HDサドル用	80	32	36	16	M6	66	108	**FSFMHF014-16S**

適合サドルはこちら

サドルベースLX

単位 ： mm



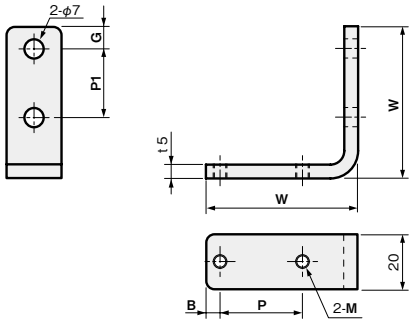

板厚：t 5.0

材質	付属品
ステンレス SUS304	六角穴付ボルト（SUSXM7）… 2本

適合サドル	W	P	M	B	P1	G	重量(g)	SUS304 品番
φ8･10･12、□10･12サドル用	55	30	M5	5	25	8	76	**FSFMSX008-10S**
φ14･16サドル用	65	36	M6	7	30	10	94	**FSFMSX014-16S**

適合サドルはこちら

HDサドルベースLX

単位 ： mm



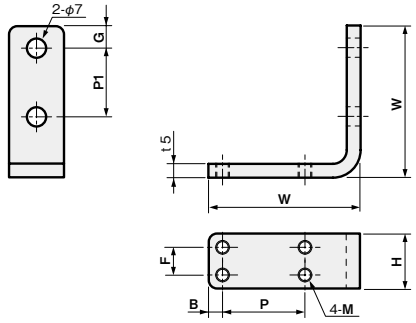

板厚：t 5.0

材質	付属品
ステンレス SUS304	六角穴付ボルト（SUSXM7）… 4本

適合サドル	W	H	P	F	M	B	P1	G	重量(g)	SUS304 品番
φ8･10･12、□10･12 HDサドル用	55	20	30	10	M5	5	25	8	85	**FSFMHX008-12S**
φ14･16HDサドル用	65	32	36	16	M6	7	30	10	158	**FSFMHX014-16S**

適合サドルはこちら

iwata

サドルベースLY

単位 ：mm



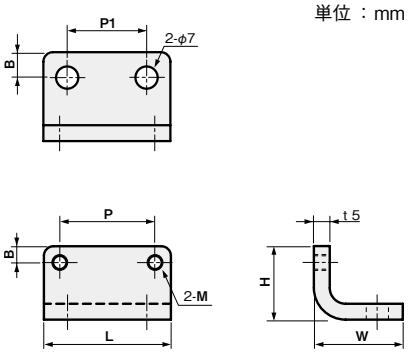

板厚：t 5.0

材質	付属品
ステンレス SUS304	六角穴付ボルト（SUSXM7）… 2本

適合サドル	W	H	L	P	B	M	P1	重量(g)	SUS304 品番
φ8･10･12、□10･12 サドル用	28	28	40	30	8	M5	25	71	**FSFMSY008-10S**
φ14･16サドル用	30	30	50	36	10	M6	30	99	**FSFMSY014-16S**

適合サドルはこちら

HDサドルベースLY

単位 ：mm



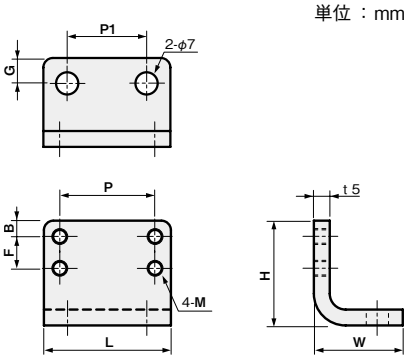

板厚：t 5.0

材質	付属品
ステンレス SUS304	六角穴付ボルト（SUSXM7）… 8本

適合サドル	W	H	L	P	F	B	M	P1	G	重量(g)	SUS304 品番
φ8･10･12、□10･12 HDサドル用	28	33	40	30	10	5	M5	25	8	87	**FSFMHY008-12S**
φ14･16HDサドル用	30	44	50	36	16	8	M6	30	10	134	**FSFMHY014-16S**

適合サドルはこちら

フレキシブル
ステンレス／XYジョイント

当日出荷 受付16時　RoHS 10物質　CAD 2D　CAD 3D

当社フレキシブルタイプと組み合わせご使用頂けます。

XY固定ジョイント



板厚：t 6.0

材質	付属品
ステンレス SUS304	六角穴付ボルト（SUSXM7）… 4本

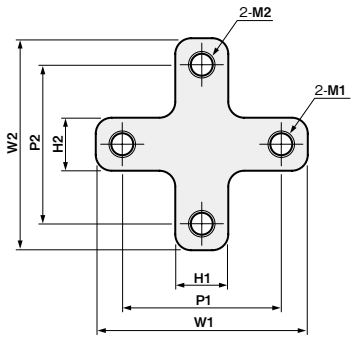

単位 ：mm

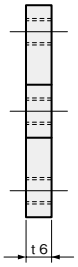

適合サドル	W1	P1	M1	H1	W2	P2	M2	H2	重量(g)	SUS304 品番
φ8·10·12、□10·12サドル用 ↕ φ8·10·12、□10·12サドル用	40	30	M5	10	40	30	M5	10	40	**FSFMCX008-10S**
φ8·10·12、□10·12サドル用 ↕ φ14·16サドル用	50	36	M6	10	40	30	M5	16	56	**FSFMCX008-16S**
φ14·16サドル用 ↕ φ14·16サドル用	50	36	M6	16	50	36	M6	16	72	**FSFMCX014-16S**

適合サドルはこちら

HD XY固定ジョイント



板厚：t 6.0

材質	付属品
ステンレス SUS304	六角穴付ボルト（SUSXM7）… 8本

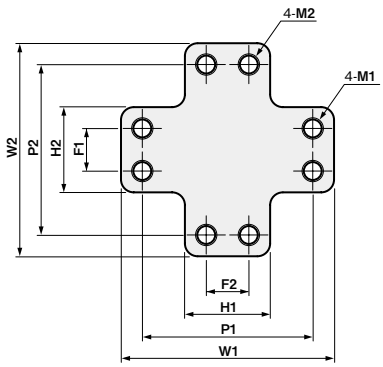

単位 ：mm

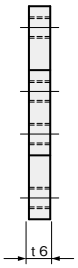

適合サドル	W1	P1	M1	H1	F1	W2	P2	M2	H2	F2	重量(g)	SUS304 品番
φ8·10·12、□10·12HDサドル用 ↕ φ8·10·12、□10·12HDサドル用	40	30	M5	20	10	40	30	M5	20	10	72	**FSFMHC008-12S**
φ8·10·12、□10·12HDサドル用 ↕ φ14·16HDサドル用	50	36	M6	20	16	40	30	M5	32	10	100	**FSFMHC008-16S**
φ14·16HDサドル用 ↕ φ14·16HDサドル用	50	36	M6	32	16	50	36	M6	32	16	122	**FSFMHC014-16S**

適合サドルはこちら

XYフリージョイント



単位 ：mm

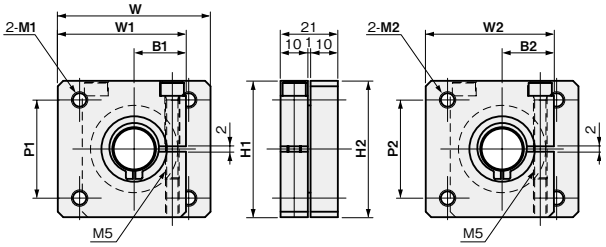

材質	付属品
●本体 アルミ A6063	六角穴付ボルト (SUSXM7)…6本
●連結部 ステンレス SUS304	

適合サドル	W	W1	H1	B1	P1	M1	W2	H2	B2	P2	M2	重量(g)	品番
φ8･10･12、□10･12サドル用 ↕ φ8･10･12、□10･12サドル用	38	36	40	17	30	M5	36	40	17	30	M5	98	**FSFMCF008-10A**
φ8･10･12、□10･12サドル用 ↕ φ14･16サドル用	47	47	50	19	36	M6	36	40	17	30	M5	131	**FSFMCF008-16A**
φ14･16サドル用 ↕ φ14･16サドル用	56	47	50	19	36	M6	47	50	19	36	M6	164	**FSFMCF014-16A**

適合サドルはこちら

■組立手順

XYフリージョイントは、次の手順で取り付けてください。

1. サドル（▶こちら）を使用して、片側のジョイントにシャフト（▶こちら）を取り付けます。

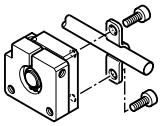

2. サドルおよびシャフトを取り付けた側の六角穴付ボルトを締め付け、片側のジョイントを固定します。

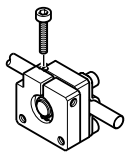

3. サドルを使用して、もう一方のジョイントにシャフトを取り付けます。

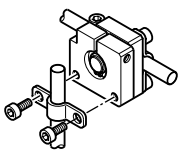

4. 任意の角度でシャフトを固定し、六角穴付ボルトを締め付けます。

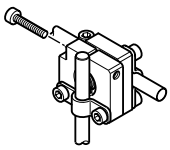

5. 再度、シャフトの取付角度を調整する場合は、片側の六角穴付ボルトを緩めて任意の角度にシャフトを合わせ、六角穴付ボルトを締め付けます。

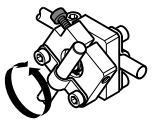

フレキシブル
ステンレス／センサアタッチ

当日出荷 受付16時　RoHS 10物質　CAD 2D　CAD 3D

当社シャフトとシングルプレートをつなぐブラケットです。

センサアタッチF（丸シャフト用／角シャフト用）

単位 ：mm

丸シャフト用



丸シャフト用

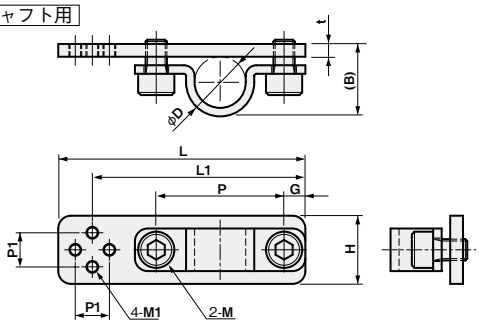

角シャフト用



角シャフト用

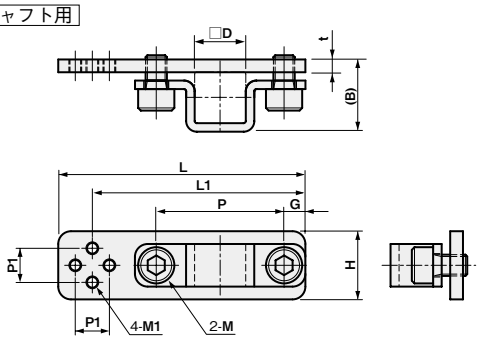

材質	付属品
ステンレス SUS304	六角穴付ボルト（SUSXM7）… 2本

ブラケット取付ピッチ	適合シャフトD	M1	P1	L	L1	H	P	G	M	(B)	t	重量(g)	SUS304 品番
M3-8P	φ8	M3	8	58	50	16	30	5	M5	13	3	30	**FSFMAFM03-08S**
	φ10	M3	8	58	50	16	30	5	M5	15	3	31	**FSFMAFM03-10S**
	φ12	M3	8	58	50	16	30	5	M5	17	3	31	**FSFMAFM03-12S**
	φ14	M3	8	70	62	16	36	7	M6	20	4	51	**FSFMAFM03-14S**
	φ16	M3	8	70	62	16	36	7	M6	22.5	4	56	**FSFMAFM03-16S**
M4-12P	φ8	M4	12	62	52	22	30	5	M5	13	3	40	**FSFMAFM04-08S**
	φ10	M4	12	62	52	22	30	5	M5	15	3	41	**FSFMAFM04-10S**
	φ12	M4	12	62	52	22	30	5	M5	17	3	41	**FSFMAFM04-12S**
	φ14	M4	12	72	62	22	36	7	M6	20	4	66	**FSFMAFM04-14S**
	φ16	M4	12	72	62	22	36	7	M6	22.5	4	69	**FSFMAFM04-16S**
M3-8P	□10	M3	8	58	50	16	30	5	M5	15	3	31	**FSFMAFM03-S0S**
	□12	M3	8	58	50	16	30	5	M5	17	3	32	**FSFMAFM03-S2S**
M4-12P	□10	M4	12	62	52	22	30	5	M5	15	3	41	**FSFMAFM04-S0S**
	□12	M4	12	62	52	22	30	5	M5	17	3	42	**FSFMAFM04-S2S**

適合シャフトはこちら

フレキシブル
アルミ／取付ベース

当日出荷 受付16時　RoHS 10物質　CAD 2D　CAD 3D

シャフトを取り付けるためのブラケットです。
クサビタイプは少ない力で締め付けが可能です。

クサビ取付ベース T クランプレバー付（丸シャフト用／角シャフト用）

単位 ：mm



クサビ構造



■色（クランプレバー）

色
シルバーグレー

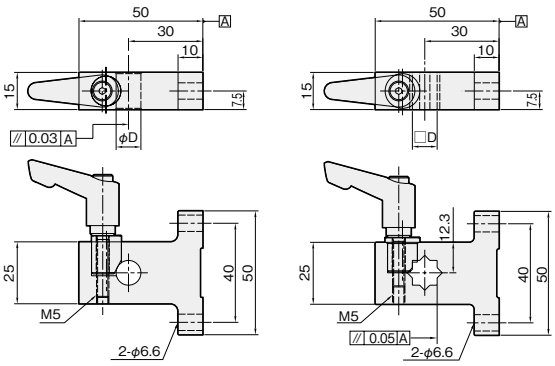

φ10、12、16　　□10、12

材質／表面処理	付属品
アルミ A6063 ／白アルマイト	クサビ（SUS304）…1個 クランプレバー…1本 ネジ部（SUS303） レバー部（亜鉛ダイカスト／静電塗装）

適合シャフトD	重量（g）	A6063 品番
φ10	89	**FSKT-10AS**
φ12	89	**FSKT-12AS**
φ16	84	**FSKT-16AS**
□10	95	**FSKT-S0AS**
□12	94	**FSKT-S2AS**

・クランプレバーは締付トルク2.7〔N・m〕以下でご使用ください。

クサビ取付ベース T（丸シャフト用／角シャフト用）

単位 ：mm



クサビ構造

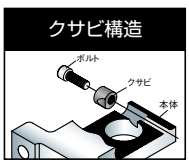

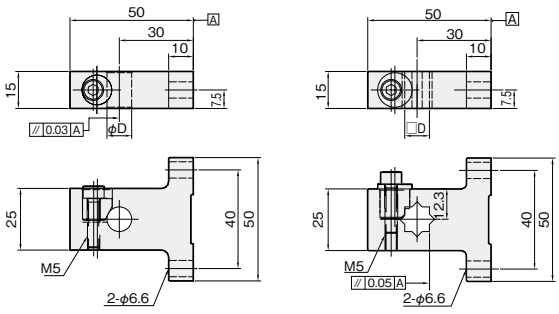

φ10、12、16　　□10、12

材質／表面処理	付属品
アルミ A6063 ／白アルマイト	六角穴付ボルト（SUSXM7）…1本 クサビ（SUS304）…1個

適合シャフトD	重量（g）	A6063 品番
φ10	59	**FSKT-10A**
φ12	59	**FSKT-12A**
φ16	54	**FSKT-16A**
□10	65	**FSKT-S0A**
□12	64	**FSKT-S2A**

適合シャフトはこちら

取付ベースT（丸シャフト用／角シャフト用）

単位 ：mm

丸シャフト用



角シャフト用



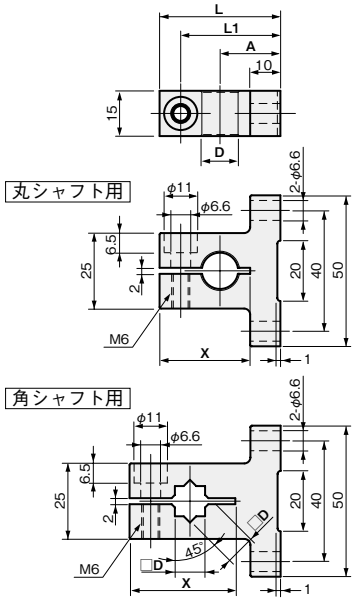

材質	付属品
アルミ A6063	六角穴付ボルト（SUSXM7）…1本

適合シャフトD	A	L	L1	X	重量（g）	A6063 品番
φ8	30	50	43	35	45	**FSFMBT030-08A**
	50	70	63	35	62	**FSFMBT050-08A**
	70	90	83	35	80	**FSFMBT070-08A**
φ10	20	40	33	30	46	**FSFMBT020-10A**
	30	50	43	35	44	**FSFMBT030-10A**
	50	70	63	35	61	**FSFMBT050-10A**
	70	90	83	35	78	**FSFMBT070-10A**
φ12	20	40	33	30	44	**FSFMBT020-12A**
	30	50	43	35	55	**FSFMBT030-12A**
	50	70	63	35	77	**FSFMBT050-12A**
	70	90	83	35	99	**FSFMBT070-12A**
φ14	30	50	43	35	45	**FSFMBT030-14A**
	50	70	63	35	63	**FSFMBT050-14A**
	70	90	83	35	79	**FSFMBT070-14A**
φ16	30	50	43	35	44	**FSFMBT030-16A**
	50	70	63	35	61	**FSFMBT050-16A**
	70	90	83	35	78	**FSFMBT070-16A**
□10	30	50	43	35	56	**FSFMBT030-S0A**
	50	70	63	35	78	**FSFMBT050-S0A**
	70	90	83	35	100	**FSFMBT070-S0A**
□12	30	50	43	35	54	**FSFMBT030-S2A**
	50	70	63	35	65	**FSFMBT050-S2A**
	70	90	83	35	87	**FSFMBT070-S2A**

適合シャフトはこちら

取付ベースF（丸シャフト用／角シャフト用）

単位 ：mm

丸シャフト用



角シャフト用



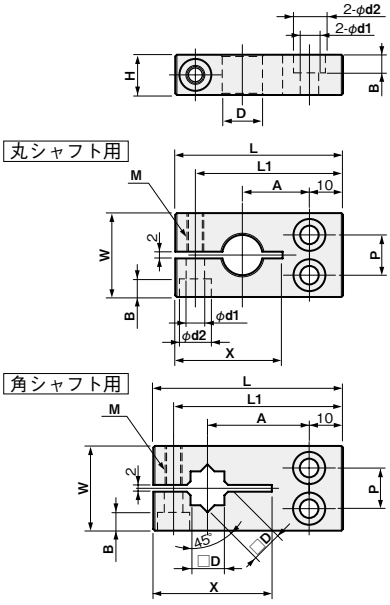

材質	付属品
アルミ A6063	六角穴付ボルト(SUSXM7)…1本

適合シャフトD	A	L	W	H	L1	X	φd1	φd2	P	B	M	重量(g)	A6063 品番
φ8	30	56	25	12	50	35	5.5	9.5	12	5.4	M5	41	**FSFMBF030-08A**
	50	76	25	12	70	35	5.5	9.5	12	5.4	M5	57	**FSFMBF050-08A**
	70	96	25	12	90	35	5.5	9.5	12	5.4	M5	73	**FSFMBF070-08A**
φ10	20	46	25	12	40	30	5.5	9.5	12	5.4	M5	34	**FSFMBF020-10A**
	30	56	25	12	50	35	5.5	9.5	12	5.4	M5	31	**FSFMBF030-10A**
	50	76	25	12	70	35	5.5	9.5	12	5.4	M5	57	**FSFMBF050-10A**
	70	96	25	12	90	35	5.5	9.5	12	5.4	M5	72	**FSFMBF070-10A**
φ12	20	50	25	12	44	30	5.5	9.5	12	5.4	M5	36	**FSFMBF020-12A**
	30	58	25	12	52	35	5.5	9.5	12	5.4	M5	45	**FSFMBF030-12A**
	50	78	25	12	72	35	5.5	9.5	12	5.4	M5	53	**FSFMBF050-12A**
	70	98	25	12	92	35	5.5	9.5	12	5.4	M5	70	**FSFMBF070-12A**
φ14	30	60	30	15	53	35	6.6	11	15	6.5	M6	59	**FSFMBF030-14A**
	50	80	30	15	73	35	6.6	11	15	6.5	M6	83	**FSFMBF050-14A**
	70	100	30	15	93	35	6.6	11	15	6.5	M6	107	**FSFMBF070-14A**
φ16	30	60	30	15	53	35	6.6	11	15	6.5	M6	61	**FSFMBF030-16A**
	50	80	30	15	73	35	6.6	11	15	6.5	M6	63	**FSFMBF050-16A**
	70	100	30	15	93	35	6.6	11	15	6.5	M6	109	**FSFMBF070-16A**
□10	30	56	25	12	50	35	5.5	9.5	12	5.4	M5	40	**FSFMBF030-S0A**
	50	76	25	12	70	35	5.5	9.5	12	5.4	M5	57	**FSFMBF050-S0A**
	70	96	25	12	90	35	5.5	9.5	12	5.4	M5	74	**FSFMBF070-S0A**
□12	30	58	25	12	52	35	5.5	9.5	12	5.4	M5	40	**FSFMBF030-S2A**
	50	78	25	12	72	35	5.5	9.5	12	5.4	M5	57	**FSFMBF050-S2A**
	70	98	25	12	92	35	5.5	9.5	12	5.4	M5	74	**FSFMBF070-S2A**

適合シャフトはこちら

取付ベースL（丸シャフト用／角シャフト用）

単位 ： mm

丸シャフト用



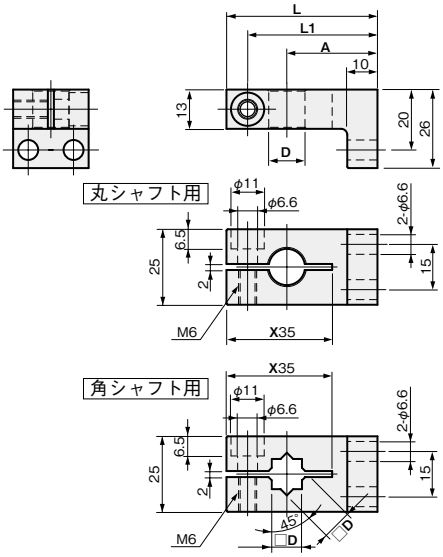

角シャフト用



材質	付属品
アルミ A6063	六角穴付ボルト（SUSXM7）…1本

適合シャフトD	A	L	L1	重量（g）	A6063 品番
φ8	30	50	43	46	**FSFMBL030-08A**
	50	70	63	63	**FSFMBL050-08A**
	70	90	83	80	**FSFMBL070-08A**
φ10	30	50	43	47	**FSFMBL030-10A**
	50	70	63	62	**FSFMBL050-10A**
	70	90	83	79	**FSFMBL070-10A**
φ12	30	50	43	48	**FSFMBL030-12A**
	50	70	63	66	**FSFMBL050-12A**
	70	90	83	84	**FSFMBL070-12A**
φ14	30	50	43	44	**FSFMBL030-14A**
	50	70	63	53	**FSFMBL050-14A**
	70	90	83	78	**FSFMBL070-14A**
φ16	30	50	43	45	**FSFMBL030-16A**
	50	70	63	54	**FSFMBL050-16A**
	70	90	83	79	**FSFMBL070-16A**
□10	30	50	43	48	**FSFMBL030-S0A**
	50	70	63	66	**FSFMBL050-S0A**
	70	90	83	84	**FSFMBL070-S0A**
□12	30	50	43	46	**FSFMBL030-S2A**
	50	70	63	64	**FSFMBL050-S2A**
	70	90	83	82	**FSFMBL070-S2A**

適合シャフトはこちら

クサビ取付ベース C クランプレバー付（丸シャフト用／角シャフト用）

単位：mm

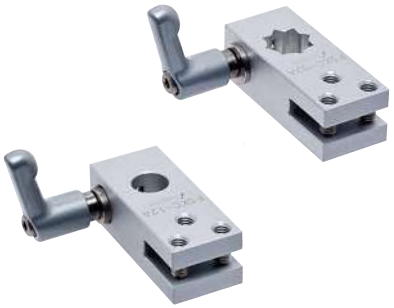

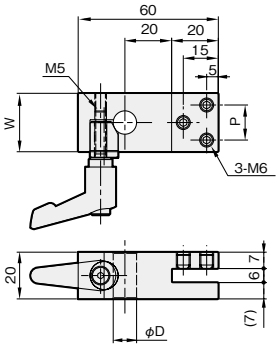

φ10、12、16

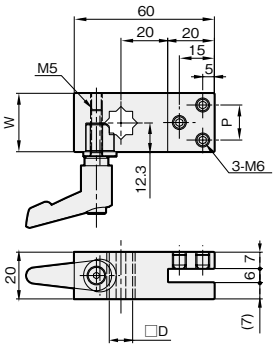

□10、12

材質／表面処理	付属品
アルミ A6063 ／白アルマイト	六角穴付止めネジ（SUSXM7）…3本 クサビ（SUS304）…1個 クランプレバー…1本 ネジ部（SUS303） レバー部（亜鉛ダイカスト／静電塗装）

適合シャフトD	W	P	重量（g）	A6063 品番
φ10	25	15	100	**FSKC-10AS**
φ12	25	15	99	**FSKC-12AS**
φ16	30	20	107	**FSKC-16AS**
□10	25	15	112	**FSKC-S0AS**
□12	25	15	109	**FSKC-S2AS**

・クランプレバーは締付トルク2.7〔N･m〕以下でご使用ください。

■色（クランプレバー）

色
シルバーグレー

クサビ構造



クサビ取付ベース C（丸シャフト用／角シャフト用）

単位：mm



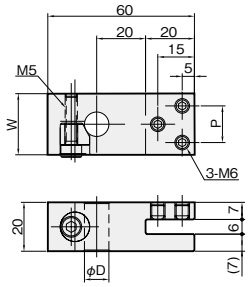

φ10、12、16

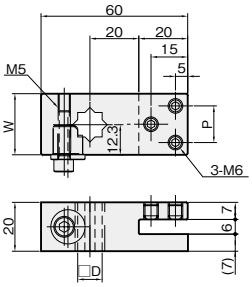

□10、12

材質／表面処理	付属品
アルミ A6063 ／白アルマイト	六角穴付ボルト（SUSXM7）…1本 六角穴付止めネジ（SUSXM7）…3本 クサビ（SUS304）…1個

適合シャフトD	W	P	重量（g）	A6063 品番
φ10	25	15	70	**FSKC-10A**
φ12	25	15	69	**FSKC-12A**
φ16	30	20	77	**FSKC-16A**
□10	25	15	82	**FSKC-S0A**
□12	25	15	79	**FSKC-S2A**

クサビ構造

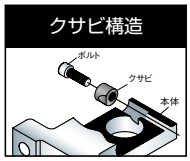

適合シャフトはこちら

取付ベースC（丸シャフト用／角シャフト用）

丸シャフト用



角シャフト用



単位 ：mm

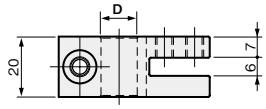

丸シャフト用

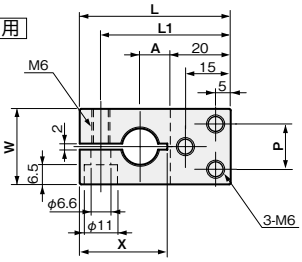

角シャフト用

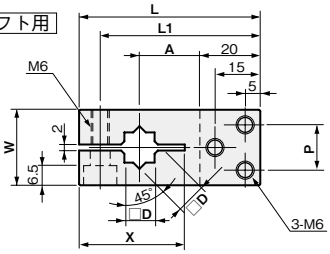

材質	付属品
アルミ A6063	六角穴付ボルト(SUSXM7)…1本 六角穴付止めネジ(SUSXM7)…3本

適合シャフトD	A	L	L1	W	P	X	重量(g)	A6063 品番
φ8	20	60	53	25	15	35	65	**FSFMBC020-08A**
	40	80	73	25	15	35	91	**FSFMBC040-08A**
	60	100	93	25	15	35	112	**FSFMBC060-08A**
φ10	10	50	43	25	15	29	57	**FSFMBC010-10A**
	20	60	53	25	15	35	64	**FSFMBC020-10A**
	40	80	73	25	15	35	100	**FSFMBC040-10A**
	60	100	93	25	15	35	111	**FSFMBC060-10A**
φ12	10	50	43	25	15	29	55	**FSFMBC010-12A**
	20	60	53	25	15	35	69	**FSFMBC020-12A**
	40	80	73	25	15	35	97	**FSFMBC040-12A**
	60	100	93	25	15	35	125	**FSFMBC060-12A**
φ14	20	60	53	30	20	35	62	**FSFMBC020-14A**
	40	80	73	30	20	35	89	**FSFMBC040-14A**
	60	100	93	30	20	35	115	**FSFMBC060-14A**
φ16	20	60	53	30	20	35	64	**FSFMBC020-16A**
	40	80	73	30	20	35	90	**FSFMBC040-16A**
	60	100	93	30	20	35	116	**FSFMBC060-16A**
□10	20	60	53	25	15	35	69	**FSFMBC020-S0A**
	40	80	73	25	15	35	97	**FSFMBC040-S0A**
	60	100	93	25	15	35	125	**FSFMBC060-S0A**
□12	20	60	53	25	15	35	67	**FSFMBC020-S2A**
	40	80	73	25	15	35	95	**FSFMBC040-S2A**
	60	100	93	25	15	35	123	**FSFMBC060-S2A**

適合シャフトはこちら

取付ベースS（丸シャフト用／角シャフト用）

丸シャフト用



角シャフト用



単位：mm

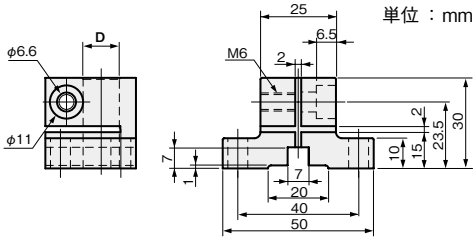

丸シャフト用

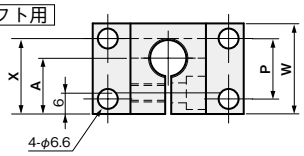

角シャフト用

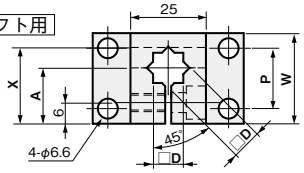

材質	付属品
アルミ A6063	六角穴付ボルト（SUSXM7）…1本

適合シャフトD	A	W	P	X	重量（g）	A6063 品番
φ8	18.5	30	20	25	70	**FSFMBS030-08A**
φ10	18.5	30	20	25	68	**FSFMBS030-10A**
φ12	18.5	30	20	25	66	**FSFMBS030-12A**
φ14	22	35	25	30	74	**FSFMBS035-14A**
φ16	22	35	25	30	72	**FSFMBS035-16A**
□10	18.5	30	20	25	66	**FSFMBS030-S0A**
□12	22	35	25	30	74	**FSFMBS035-S2A**

適合シャフトはこちら

取付ベースR（中実丸シャフト用）

単位 ： mm



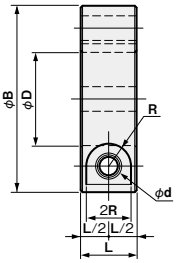

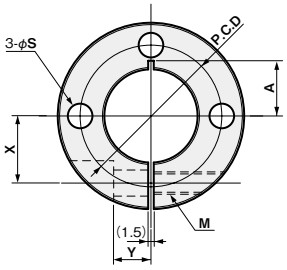

材質	付属品
ステンレス SUS304	六角穴付ボルト（SUSXM7）…1本

適合シャフトD	L	φB	φd	R	X	Y	A	φS	P.C.D	M	重量（g）	SUS304 品番
φ8	10	25	4.5	3.75	8	5	4.5	4.5	18	M4	28	**SCS0810SP3**
φ10	12	30	5.5	4.5	9	5	6	5.5	20	M5	48	**SCS1012SP3**
φ12	12	30	5.5	4.5	10	5	—	5.5	22	M5	46	**SCS1212SP3**
φ14	15	40	7	6	13	8	9	6.6	28	M6	111	**SCS1415SP3**
φ16	15	40	7	6	13	8	9	6.6	28	M6	104	**SCS1615SP3**

※中実丸シャフト専用です。パイプシャフトには使用できません。

適合シャフトはこちら

フレキシブル
アルミ／XYジョイント

当日出荷 受付16時 RoHS 10物質 CAD 2D CAD 3D

シャフトを取り付けるためのブラケットです。
クサビタイプは少ない力で締め付けが可能です。

クサビ XY ジョイントクランプレバー付（丸シャフト用／角シャフト用）

単位：mm

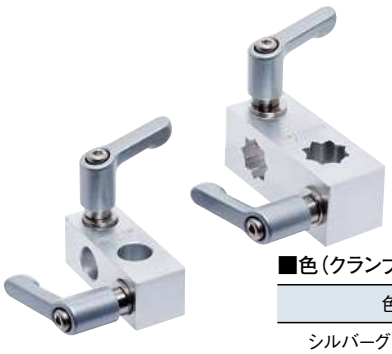

■色（クランプレバー）

色
シルバーグレー

材質／表面処理	付属品
アルミA6063 ／白アルマイト	クサビ（SUS304）…2個 クランプレバー…2本 ネジ部（SUS303） レバー部（亜鉛ダイカスト／静電塗装）

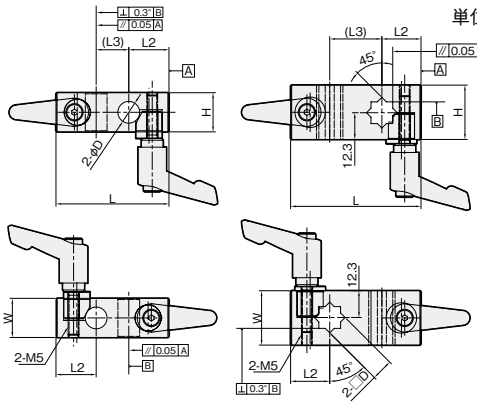

φ10、12、16　　□10、12

適合シャフトD	W,H	L	L2	(L3)	重量(g)	A6063 品番
φ10	18	52	18.5	15	110	**FSKX10-10AS**
φ12	20	52	18.5	15	114	**FSKX12-12AS**
φ16	25	62	20.5	21	147	**FSKX16-16AS**
□10	25	60	18.0	24	162	**FSKXS0-S0AS**
□12	25	64	19.0	26	162	**FSKXS2-S2AS**

クサビ構造



・クランプレバーは締付トルク2.7〔N･m〕以下でご使用ください。

クサビ XY ジョイント（丸シャフト用／角シャフト用）

単位：mm



材質／表面処理	付属品
アルミA6063 ／白アルマイト	六角穴付ボルト（SUSXM7）…2本 クサビ（SUS304）…2個

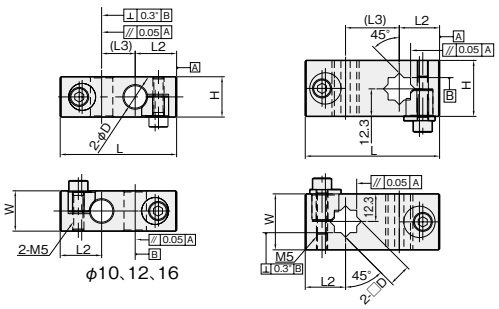

φ10、12、16　　□10、12

適合シャフトD	W,H	L	L2	(L3)	重量(g)	A6063 品番
φ10	18	52	18.5	15	50	**FSKX10-10A**
φ12	20	52	18.5	15	54	**FSKX12-12A**
φ16	25	62	20.5	21	87	**FSKX16-16A**
□10	25	60	18.0	24	102	**FSKXS0-S0A**
□12	25	64	19.0	26	102	**FSKXS2-S2A**

クサビ構造



適合シャフトはこちら

iwata

XY固定ジョイント（丸シャフト用／角シャフト用）

丸シャフト用



角シャフト用



単位：mm

丸シャフト用

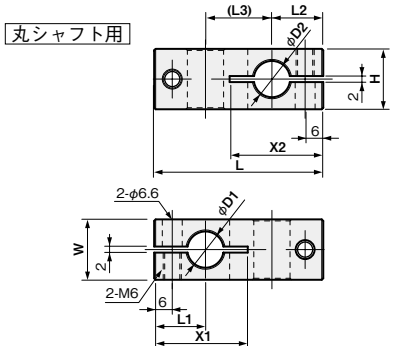

角シャフト用

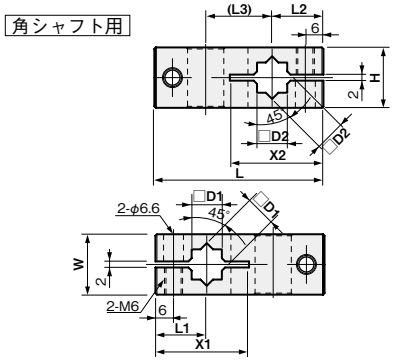

材質	付属品
アルミ A6063	六角穴付ボルト（SUSXM7）…2本

適合シャフト D1	適合シャフト D2	L	L1	L2	(L3)	W	H	X1	X2	重量（g）	A6063 品番
φ8	φ8	48	15	15	18	16	16	27	27	38	**FSFMJX008-08A**
φ10	φ8	50	16	15	19	18	18	29	27	44	**FSFMJX010-08A**
	φ10	52	16	16	20	18	18	29	29	44	**FSFMJX010-10A**
φ12	φ8	52	17	15	20	20	20	31	27	52	**FSFMJX012-08A**
	φ10	54	17	16	21	20	20	31	29	52	**FSFMJX012-10A**
	φ12	56	17	17	22	20	20	31	31	52	**FSFMJX012-12A**
φ14	φ8	54	18	15	21	22	22	33	27	67	**FSFMJX014-08A**
	φ10	56	18	16	22	22	22	33	29	67	**FSFMJX014-10A**
	φ12	58	18	17	23	22	22	33	31	67	**FSFMJX014-12A**
	φ14	60	18	18	24	22	22	33	33	67	**FSFMJX014-14A**
φ16	φ8	56	19	15	22	25	20	35	27	92	**FSFMJX016-08A**
	φ10	58	19	16	23	25	20	35	29	92	**FSFMJX016-10A**
	φ12	60	19	17	24	25	20	35	31	92	**FSFMJX016-12A**
	φ14	62	19	18	25	25	20	35	33	92	**FSFMJX016-14A**
	φ16	64	19	19	26	25	25	35	35	92	**FSFMJX016-16A**
□10	□10	60	18	18	24	22	22	34	34	55	**FSFMJXS10-S0A**
□12	□10	62	19	18	25	25	25	36	34	80	**FSFMJXS12-S0A**
	□12	64	19	19	26	25	25	36	36	80	**FSFMJXS12-S2A**

適合シャフトはこちら

XY固定ジョイント（丸-角シャフト用）



単位 ：mm

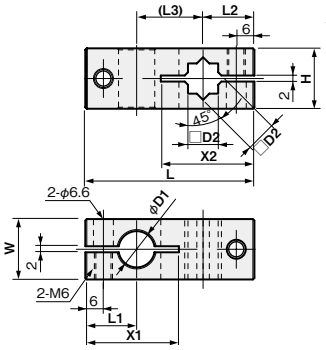

材質	付属品
アルミ A6063	六角穴付ボルト（SUSXM7）…2本

適合シャフト φD1	適合シャフト □D2	L	L1	L2	(L3)	W	H	X1	X2	重量（g）	A6063 品番
φ8	□10	54	15	18	21	22	22	28	33	55	**FSFMJXS10-08A**
	□12	56	15	19	22	20	25	28	35	80	**FSFMJXS12-08A**
φ10	□10	56	16	18	22	22	22	30	33	55	**FSFMJXS10-10A**
	□12	58	16	19	23	20	25	30	35	80	**FSFMJXS12-10A**
φ12	□10	58	18	17	23	22	22	33	32	67	**FSFMJX012-S0A**
	□12	60	17	19	24	20	25	32	35	80	**FSFMJXS12-12A**
φ14	□10	60	18	18	24	22	22	33	34	67	**FSFMJX014-S0A**
	□12	62	19	18	25	25	20	35	34	92	**FSFMJX014-S2A**
φ16	□10	62	18	19	25	25	25	33	36	92	**FSFMJX016-S0A**
	□12	64	19	19	26	25	25	35	36	92	**FSFMJX016-S2A**

適合シャフトはこちら

XYフリージョイント（丸シャフト用／角シャフト用）

丸シャフト用



角シャフト用

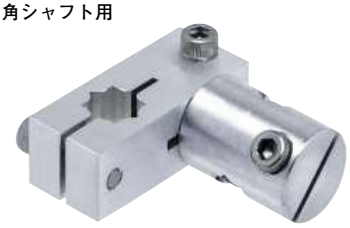

単位：mm

丸シャフト用

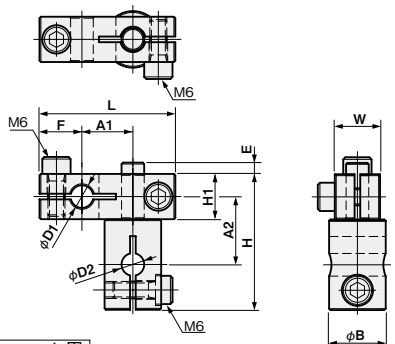

角シャフト用

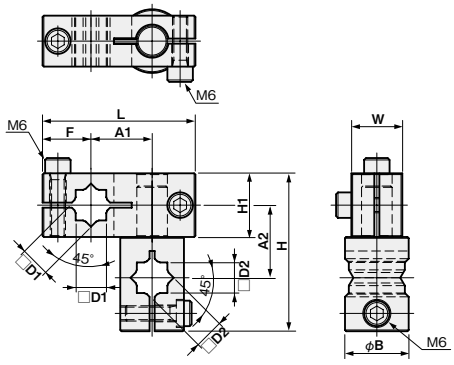

材質	付属品
●XYブロックジョイント アルミ A6063 ●フリーヘッドジョイント アルミ A2017	六角穴付ボルト（SUSXM7）…3本

適合シャフト D1	適合シャフト D2	A1	A2	L	H	W	H1	E	F	φB	重量(g)	A6063・A2017 品番
φ8	φ8	18	24	48	48	16	16	4	15	20	70	**FSFMJF008-08A**
φ10	φ8	19	25	50	50	18	18	2	16	20	76	**FSFMJF010-08A**
	φ10	20	25	52	51	18	18	2	16	20	76	**FSFMJF010-10A**
φ12	φ8	20	26	52	52	20	20	—	17	20	84	**FSFMJF012-08A**
	φ10	21	26	54	53	20	20	—	17	20	84	**FSFMJF012-10A**
	φ12	22	26	56	54	20	20	—	17	20	85	**FSFMJF012-12A**
φ14	φ8	21	27	54	54	22	22	—	18	20	99	**FSFMJF014-08A**
	φ10	22	27	56	55	22	22	—	18	20	99	**FSFMJF014-10A**
	φ12	23	27	58	56	22	22	—	18	20	100	**FSFMJF014-12A**
	φ14	24	28	60	58	22	22	—	18	25	116	**FSFMJF014-14A**
φ16	φ8	22	28.5	56	57	20	25	—	19	20	124	**FSFMJF016-08A**
	φ10	23	28.5	58	58	20	25	—	19	20	124	**FSFMJF016-10A**
	φ12	24	28.5	60	59	20	25	—	19	20	125	**FSFMJF016-12A**
	φ14	25	29.5	62	61	20	25	—	19	25	141	**FSFMJF016-14A**
	φ16	26	29.5	64	62	25	25	—	19	25	142	**FSFMJF016-16A**
□10	□10	22	27	56	58	22	22	—	18	25	99	**FSFMJFS10-S0A**
□12	□10	23	28.5	58	61	20	25	—	19	25	142	**FSFMJFS12-S0A**
	□12	24	28.5	60	62	20	25	—	19	25	144	**FSFMJFS12-S2A**

適合シャフトはこちら

XYフリージョイント（丸-角シャフト用／角-丸シャフト用）

丸-角シャフト用

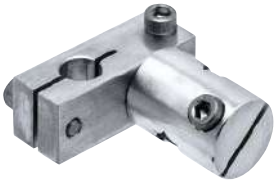

角-丸シャフト用



単位：mm

丸-角シャフト用

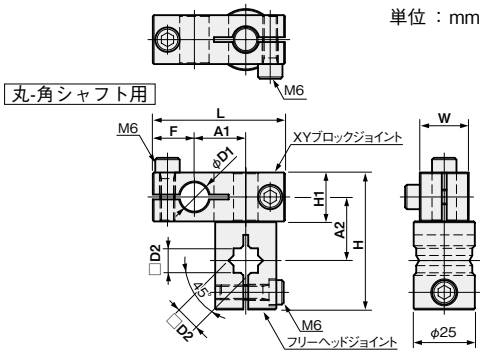

角-丸シャフト用

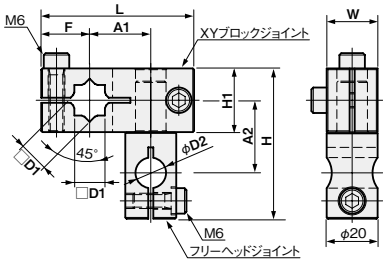

材質	付属品
●XYブロックジョイント アルミ A6063	六角穴付ボルト （SUSXM7）…3本
●フリーヘッドジョイント アルミ A2017	

〈丸-角シャフト用〉

適合シャフト D1	適合シャフト D2	A1	A2	L	H	W	H1	F	重量(g)	A6063・A2017 品番
φ12	□10	21	26	54	56	20	20	17	102	**FSFMJF012-S0A**
φ14	□10	22	27	56	58	22	22	18	117	**FSFMJF014-S0A**
	□12	23	27	58	59	22	22	18	119	**FSFMJF014-S2A**
φ16	□10	23	28.5	58	61	20	25	19	142	**FSFMJF016-S0A**
	□12	24	28.5	60	62	20	25	19	144	**FSFMJF016-S2A**
□10	φ8	21	27	54	54	22	22	18	99	**FSFMJFS10-08A**
	φ10	22	27	56	55	22	22	18	99	**FSFMJFS10-10A**
□12	φ8	22	28.5	56	57	20	25	19	124	**FSFMJFS12-08A**
	φ10	23	28.5	58	58	20	25	19	124	**FSFMJFS12-10A**
	φ12	24	28.5	60	59	20	25	19	125	**FSFMJFS12-12A**

適合シャフトはこちら

フリーヘッドジョイント（丸シャフト用／角シャフト用）

丸シャフト用



角シャフト用



単位：mm

丸シャフト用

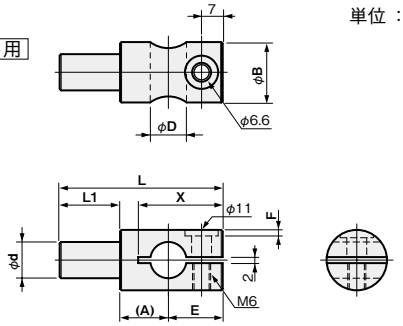

角シャフト用

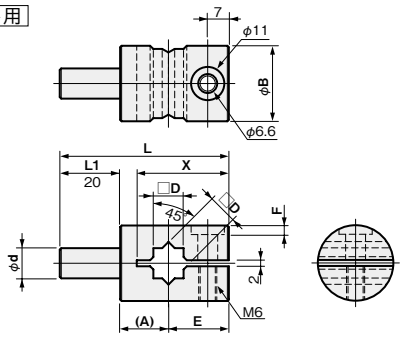

材質	付属品
アルミ A2017	六角穴付ボルト（SUSXM7）…1本

適合シャフトD	L	φd	φB	X	E	F	(A)	重量（g）	A2017 品番
φ8	52	8	20	26	16	2	16	32	**FSFMJH008-08A**
φ10	53	10	20	27	17	2	16	32	**FSFMJH010-10A**
φ12	54	12	20	28	18	2	16	33	**FSFMJH012-12A**
φ14	56	14	25	30	19	3	17	49	**FSFMJH014-14A**
φ16	57	16	25	31	20	3	17	50	**FSFMJH016-16A**
□10	56	10	25	30.5	20	3	16	50	**FSFMJH010-S0A**
□12	57	12	25	31.5	21	3	16	52	**FSFMJH012-S2A**

適合シャフトはこちら

位置再現ブラケット

当日出荷 受付16時 | RoHS 10物質 | CAD 2D | CAD 3D

センサを取り付けたブラケットの補助具として使用します。
位置決めをしたブラケットの面に揃えて固定しておくことで、そのブラケットがずれてしまった場合でも元の位置に戻すことができます。



単位：mm

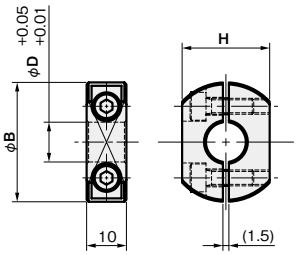

材質	付属品
アルミ A2017	六角穴付ボルト（SUSXM7）M4×12…2本

適合シャフトφD	外径φB	二面幅H	品番	材質/表面処理
10	30	18	**FSFMRP18-10A**	●
10	30	20	**FSFMRP20-10A**	●
10	30	22	**FSFMRP22-10A**	●
12	30	20	**FSFMRP20-12A**	●
12	30	22	**FSFMRP22-12A**	●
16	35	25	**FSFMRP25-16A**	●

使用例

予期せぬ接触でセンサの角度が
ずれてしまっても…

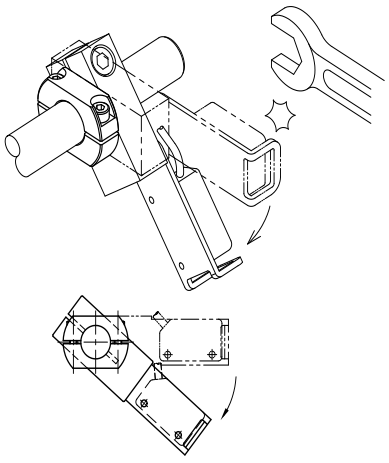

位置再現ブラケットの基準面を目安に固定し
直せば、簡単にセンサを元の位置に戻せます

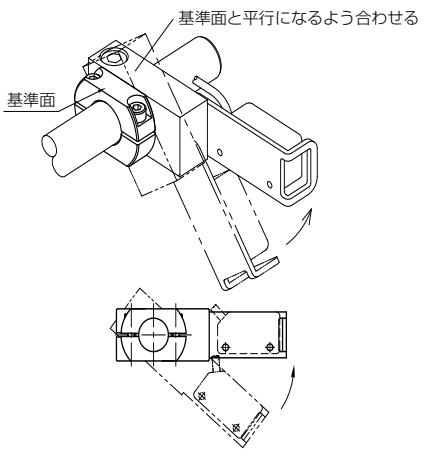

フレキシブル
アルミ／センサアタッチ

当日出荷 受付16時 RoHS 10物質 CAD 2D CAD 3D

シャフトを取り付けるためのブラケットです。
クサビタイプは少ない力で締め付けが可能です。

クサビセンサアタッチ N クランプレバー付（丸シャフト用／角シャフト用）

単位：mm

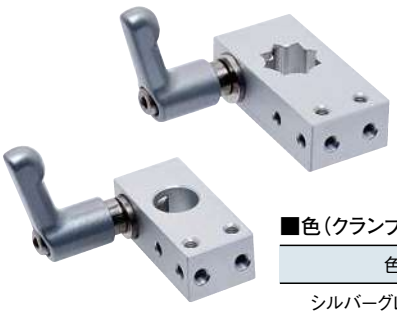

■色（クランプレバー）

色
シルバーグレー

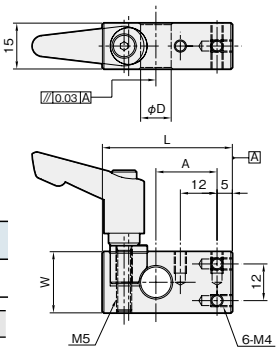

φ10、12、16

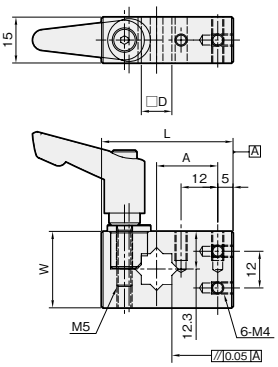

□10、12

材質／表面処理	付属品
アルミA6063 ／白アルマイト	クサビ（SUS304）…1個 クランプレバー…1本 ネジ部（SUS303） レバー部（亜鉛ダイカスト／静電塗装）

適合シャフトD	A	W	L	重量（g）	A6063 品番
φ10	20	20	42.5	65	**FSKN-10AS**
φ12	20	20	43.0	64	**FSKN-12AS**
φ16	25	25	50.0	75	**FSKN-16AS**
□10	20	25	43.0	67	**FSKN-S0AS**
□12	25	25	50.0	82	**FSKN-S2AS**

・クランプレバーは締付トルク2.7〔N・m〕以下でご使用ください。

クサビ構造

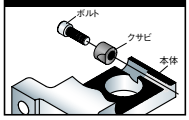

クサビセンサアタッチ N（丸シャフト用／角シャフト用）

単位：mm



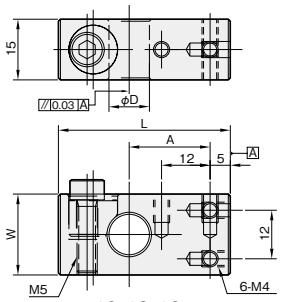

φ10、12、16

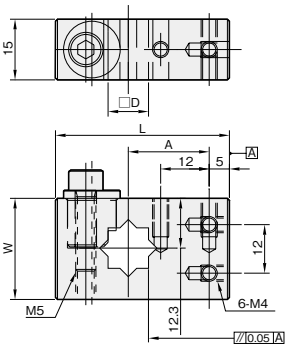

□10、12

材質／表面処理	付属品
アルミA6063 ／白アルマイト	六角穴付ボルト（SUSXM7）…1本 クサビ（SUS304）…1個

適合シャフトD	A	W	L	重量（g）	A6063 品番
φ10	20	20	42.5	35	**FSKN-10A**
φ12	20	20	43.0	34	**FSKN-12A**
φ16	25	25	50.0	45	**FSKN-16A**
□10	20	25	43.0	37	**FSKN-S0A**
□12	25	25	50.0	52	**FSKN-S2A**

クサビ構造



適合シャフトはこちら

センサアタッチN（丸シャフト用／角シャフト用）

丸シャフト用



丸シャフト用

単位：mm

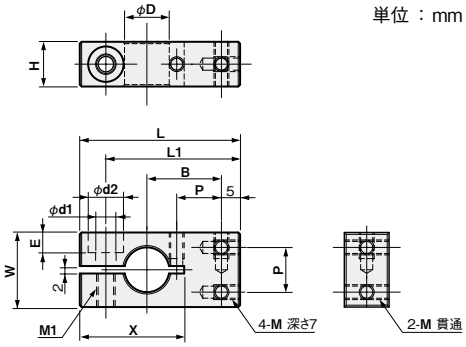

角シャフト用



角シャフト用

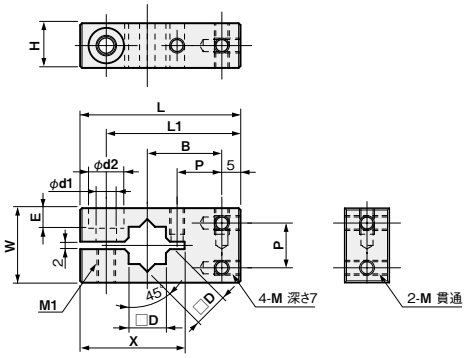

材質	付属品
アルミ A6063	六角穴付ボルト（SUSXM7）…1本

ブラケット取付ピッチ	適合シャフトD	M	P	L	L1	B	W	H	X	M1	φd1	φd2	E	重量(g)	A6063 品番
M3-8P	φ8	M3	8	41	35	20	20	12	30	M5	5.5	9.5	5.4	24	**FSFMANM03-08A**
	φ10	M3	8	41	35	20	20	12	30	M5	5.5	9.5	5.4	23	**FSFMANM03-10A**
	φ12	M3	8	43	36	20	20	12	28	M5	5.5	9.5	5.4	24	**FSFMANM03-12A**
	φ14	M3	8	50	43	25	25	15	35	M6	6.6	11	6.5	42	**FSFMANM03-14A**
	φ16	M3	8	50	43	25	25	15	35	M6	6.6	11	6.5	43	**FSFMANM03-16A**
	□10	M3	8	43	36	20	20	12	28	M5	5.5	9.5	5.4	24	**FSFMANM03-S0A**
	□12	M3	8	50	43	25	25	15	35	M6	6.6	11	6.5	44	**FSFMANM03-S2A**
M4-12P	φ8	M4	12	41	35	20	20	12	30	M5	5.5	9.5	5.4	24	**FSFMANM04-08A**
	φ10	M4	12	41	35	20	20	12	30	M5	5.5	9.5	5.4	23	**FSFMANM04-10A**
	φ12	M4	12	43	36	20	20	12	28	M5	5.5	9.5	5.4	24	**FSFMANM04-12A**
	φ14	M4	12	50	43	25	25	15	35	M6	6.6	11	6.5	42	**FSFMANM04-14A**
	φ16	M4	12	50	43	25	25	15	35	M6	6.6	11	6.5	43	**FSFMANM04-16A**
	□10	M4	12	43	36	20	20	12	28	M5	5.5	9.5	5.4	24	**FSFMANM04-S0A**
	□12	M4	12	50	43	25	25	15	35	M6	6.6	11	6.5	44	**FSFMANM04-S2A**

適合シャフトはこちら

クサビセンサアタッチ Rクランプレバー付（丸シャフト用／角シャフト用）

単位：mm



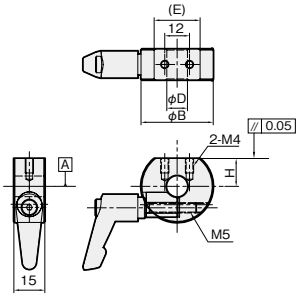

φ10、12、16

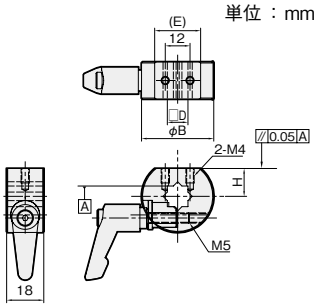

□10、12

材質／表面処理	付属品
アルミ A2017 ／白アルマイト	クサビ（SUS304）…1個 クランプレバー…1本 ネジ部（SUS303） レバー部（亜鉛ダイカスト／静電塗装）

適合シャフトD	φ B	H	(E)	重量（g）	A2017 品番
φ 10	35	13.5	22.3	68	**FSKR-10AS**
φ 12	38	13.5	22.3	72	**FSKR-12AS**
φ 16	42	17.0	21.1	80	**FSKR-16AS**
□ 10	35	13.5	22.3	79	**FSKR-S0AS**
□ 12	40	17.0	21.1	90	**FSKR-S2AS**

・クランプレバーは締付トルク2.7〔N・m〕以下でご使用ください。

クサビ構造

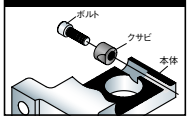

■色（クランプレバー）

色
シルバーグレー

クサビセンサアタッチ R（丸シャフト用／角シャフト用）

単位：mm



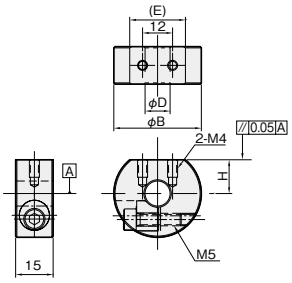

φ10、12、16

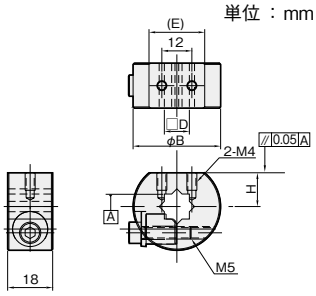

□10、12

材質／表面処理	付属品
アルミA2017 ／白アルマイト	六角穴付ボルト（SUSXM7）…1本 クサビ（SUS304）…1個

適合シャフトD	φ B	H	(E)	重量（g）	A2017 品番
φ10	35	13.5	22.3	38	**FSKR-10A**
φ12	38	13.5	22.3	42	**FSKR-12A**
φ16	42	17.0	21.1	50	**FSKR-16A**
□ 10	35	13.5	22.3	49	**FSKR-S0A**
□ 12	40	17.0	21.1	60	**FSKR-S2A**

クサビ構造



適合シャフトはこちら

センサアタッチR（丸シャフト用／角シャフト用）

丸シャフト用



丸シャフト用

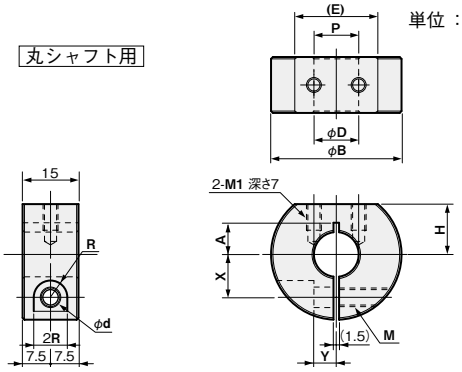

単位：mm

角シャフト用



角シャフト用

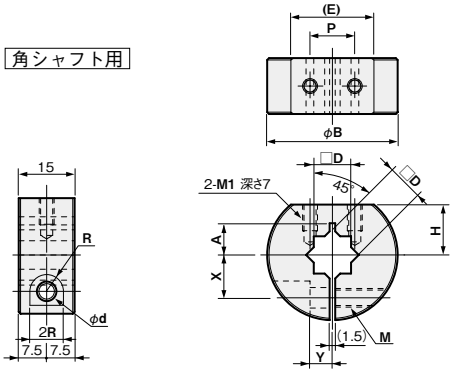

材質	付属品
アルミ A2017	六角穴付ボルト（SUSXM7）…1本

ブラケット取付ピッチ	適合シャフトD	M1	P	φB	φd	R	X	Y	M	A	H	(E)	重量(g)	A2017 品番
M3-8P	φ8	M3	8	30	5.5	4.5	10	6	M5	5	10	22.4	25	**FSFMARM03-08A**
	φ10	M3	8	35	5.5	4.5	11.5	6	M5	8.5	13.5	22.3	34	**FSFMARM03-10A**
	φ12	M3	8	35	5.5	4.5	11.5	6	M5	8.5	13.5	22.3	33	**FSFMARM03-12A**
	φ14	M3	8	35	5.5	4.5	11.5	6	M5	10	13.5	22.3	31	**FSFMARM03-14A**
	φ16	M3	8	40	7	6	13	8	M6	10	17	21.1	44	**FSFMARM03-16A**
	□10	M3	8	35	5.5	4.5	11.5	6	M5	8.5	13.5	22.3	33	**FSFMARM03-S0A**
	□12	M3	8	40	7	6	13	8	M6	10	17	21.1	34	**FSFMARM03-S2A**
M4-12P	φ8	M4	12	30	5.5	4.5	10	6	M5	5	10	22.4	25	**FSFMARM04-08A**
	φ10	M4	12	35	5.5	4.5	11.5	6	M5	8.5	13.5	22.3	34	**FSFMARM04-10A**
	φ12	M4	12	35	5.5	4.5	11.5	6	M5	8.5	13.5	22.3	33	**FSFMARM04-12A**
	φ14	M4	12	35	5.5	4.5	11.5	6	M5	10	13.5	22.3	31	**FSFMARM04-14A**
	φ16	M4	12	40	7	6	13	8	M6	10	17	21.1	44	**FSFMARM04-16A**
	□10	M4	12	35	5.5	4.5	11.5	6	M5	8.5	13.5	22.3	33	**FSFMARM04-S0A**
	□12	M4	12	40	7	6	13	8	M6	10	17	21.1	34	**FSFMARM04-S2A**

適合シャフトはこちら

フリーセンサアタッチ（丸シャフト用／角シャフト用）特許取得済

単位：mm

丸シャフト用



丸シャフト用

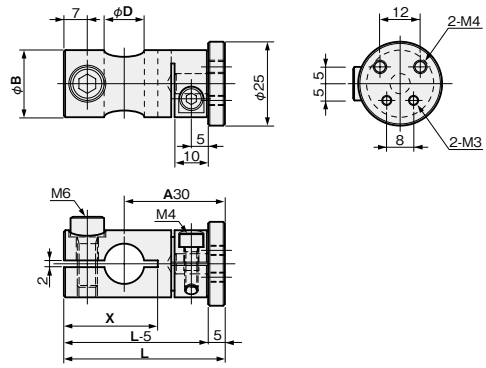

角シャフト用



角シャフト用

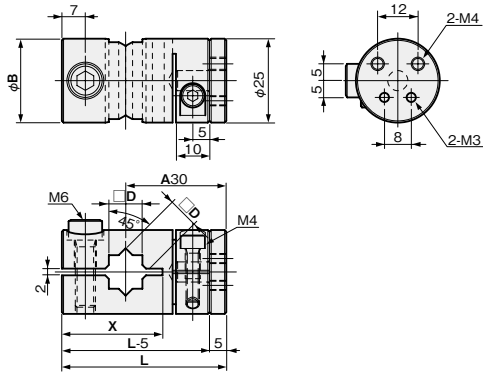

材質	付属品
アルミ A2017	六角穴付ボルト（SUSXM7）…2本

適合シャフト D	L	X	φB	重量（g）	A2017 品番
φ8	46	26	20	42	**FSFMFAM34-08A**
φ10	47	27	20	42	**FSFMFAM34-10A**
φ12	48	28	20	40	**FSFMFAM34-12A**
φ14	49	30	25	58	**FSFMFAM34-14A**
φ16	50	31	25	56	**FSFMFAM34-16A**
□10	49	30	25	60	**FSFMFAM34-S0A**
□12	50	31	25	58	**FSFMFAM34-S2A**

適合シャフトはこちら

サイドブラケット　M3-8P

単位 ： mm



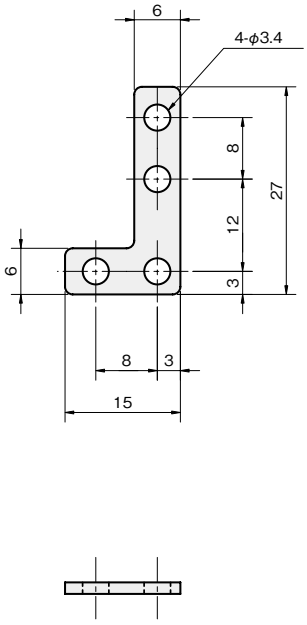

板厚：t 1.5

材質
ステンレス SUS304

SUS304 品番	重量(g)
FSFMANS03-S	2

サイドブラケット　M4-12P

単位 ： mm



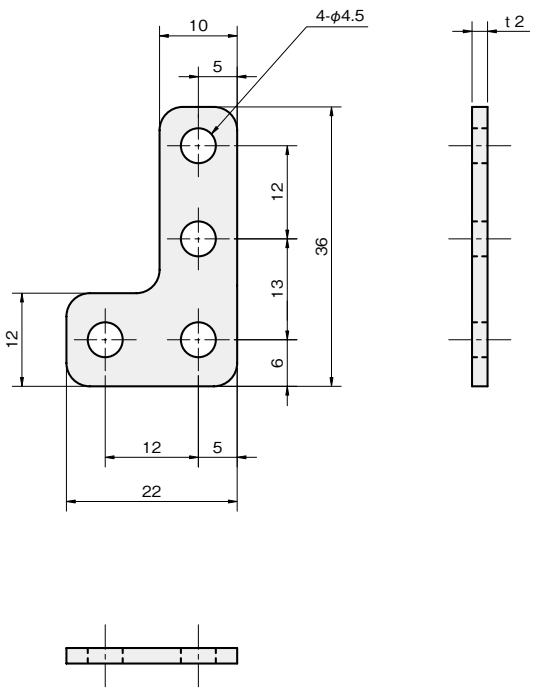

板厚：t 2.0

材質
ステンレス SUS304

SUS304 品番	重量 (g)
FSFMANS04-S	7

フレキシブル
樹脂／取付ベース

当日出荷 受付16時 RoHS 10物質 CAD 2D CAD 3D

シャフトを取り付けるためのブラケットです。
樹脂製のため、より軽量になります。

取付ベースT（丸シャフト用／角シャフト用）

単位：mm

丸シャフト用



丸シャフト用

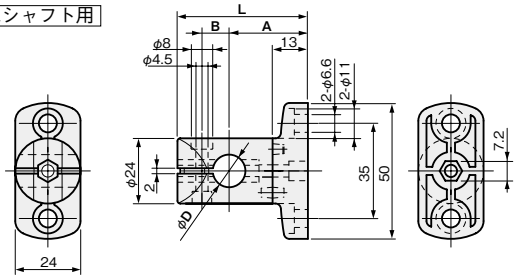

角シャフト用



角シャフト用

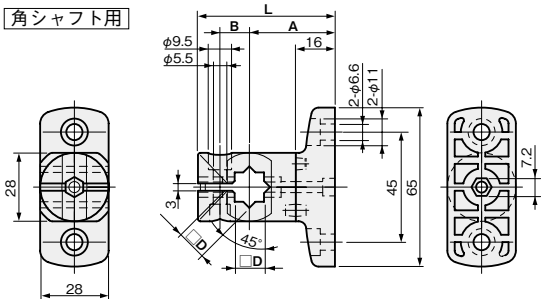

材質	付属品
ポリアミド PA(66N)黒色	六角穴付ボルト(SUSXM7)…2本 六角ナット(SUSXM7)…2個

適合シャフト D	A	L	B	重量(g)	ポリアミド 品番
φ8	28	46	9	30	**FSFPBT028-08J**
φ10	28	46	9	30	**FSFPBT028-10J**
φ12	29	48	10	35	**FSFPBT029-12J**
□10	35	56	12	54	**FSFPBT035-S0J**
□12	35	56	12	52	**FSFPBT035-S2J**

適合シャフトはこちら

■凹凸部構造

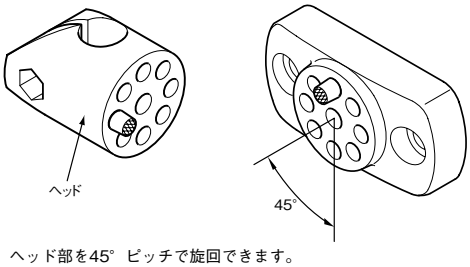

ヘッド部を45° ピッチで旋回できます。

アダプタジョイント（取付ベースT用）



単位 ：mm

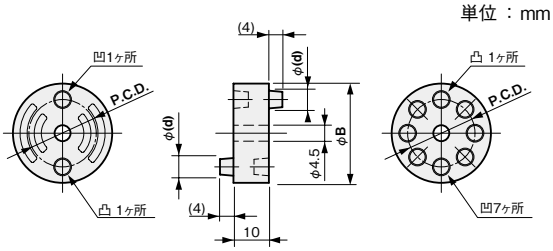

取付ベースTに取り付けて10mmオフセットできます。

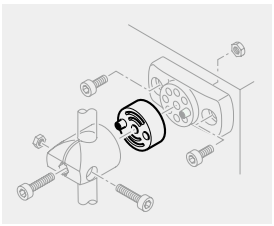

材質	付属品
ポリアミド PA(66N)黒色	六角穴付ボルト (SUSXM7)…1本

φB	φ(d)	P.C.D.	重量(g)	ポリアミド 品番
24	4.0	16	5	**FSFPJA10-810J**
28	5.0	19	8	**FSFPJA10-S02J**

取付ベースA（丸シャフト用／角シャフト用）

丸シャフト用



角シャフト用



単位 ：mm

丸シャフト用

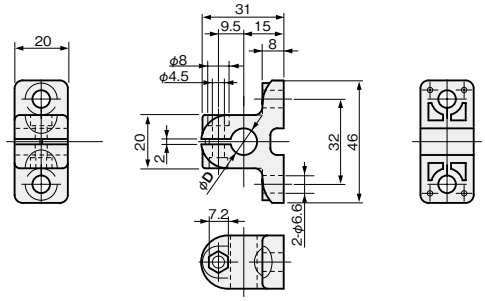

角シャフト用

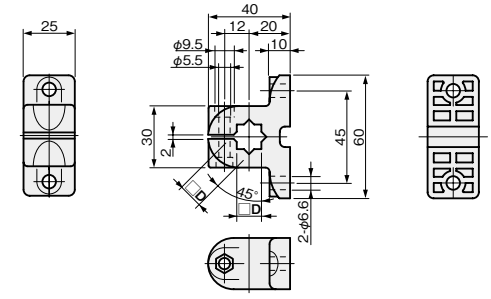

材質	付属品
ポリアミド PA(66N)黒色	六角穴付ボルト(SUSXM7)…1本 六角ナット(SUSXM7)…1個

適合シャフト D	重量(g)	ポリアミド 品番
φ8	17	**FSFPBA015-08J**
φ10	17	**FSFPBA015-10J**
φ12	17	**FSFPBA015-12J**
□10	34	**FSFPBA020-S0J**
□12	32	**FSFPBA020-S2J**

適合シャフトはこちら

取付ベースS（丸シャフト用／角シャフト用）

単位：mm

丸シャフト用



丸シャフト用

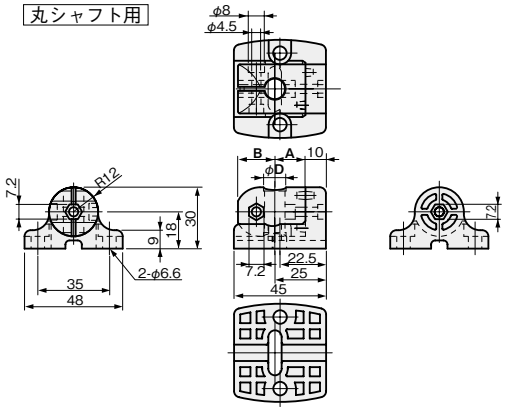

角シャフト用



角シャフト用

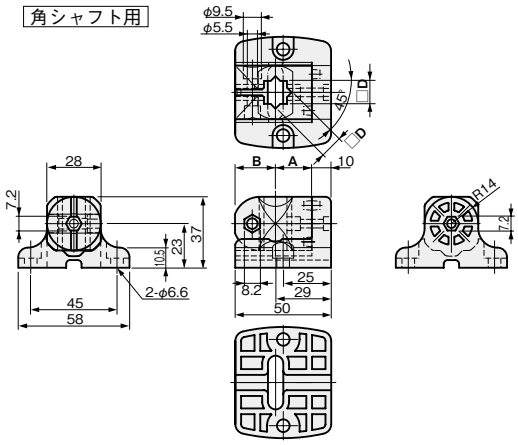

材質	付属品
ポリアミド PA(66N)黒色	六角穴付ボルト(SUSXM7)…2本 六角ナット(SUSXM7)…2個 ナット挿入治具…1本

適合シャフト D	A	B	重量(g)	ポリアミド 品番
φ8	15	18	40	**FSFPBS045-08J**
φ10	15	18	40	**FSFPBS045-10J**
φ12	16	19	32	**FSFPBS045-12J**
□10	19	21	62	**FSFPBS050-S0J**
□12	19	21	60	**FSFPBS050-S2J**

適合シャフトはこちら

■凹凸部構造

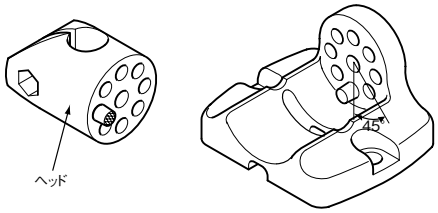

ヘッド部を45° ピッチで旋回できます。

取付ベースR（丸シャフト用／角シャフト用）

単位：mm

丸シャフト用



角シャフト用



材質	付属品
ポリアミド PA(66N)黒色	六角穴付ボルト(SUSXM7)…1本 六角ナット(SUSXM7)…1個

適合シャフト D	重量(g)	ポリアミド 品番
φ8	18	**FSFPBR045-08J**
φ10	18	**FSFPBR045-10J**
φ12	22	**FSFPBR045-12J**
□10	34	**FSFPBR055-S0J**
□12	34	**FSFPBR055-S2J**

適合シャフトはこちら

丸シャフト用
φ8、10用

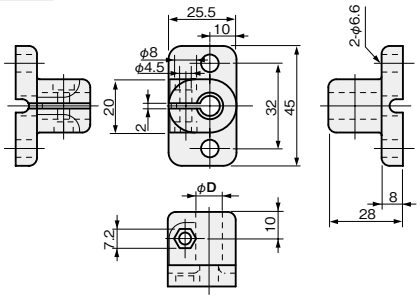

丸シャフト用
φ12用

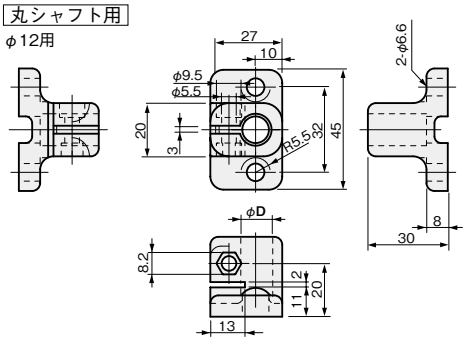

角シャフト用

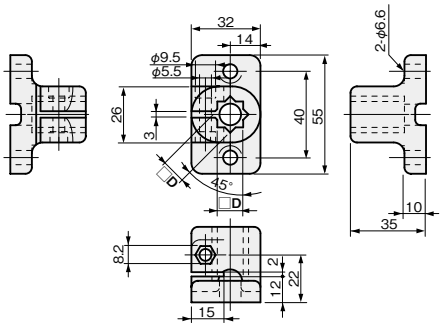

フレキシブル
樹脂／XYジョイント

当日出荷 受付16時 RoHS 10物質 CAD 2D CAD 3D

シャフトを取り付けるためのブラケットです。
樹脂製のため、より軽量になります。

XY固定ジョイント（丸シャフト用／角シャフト用）

単位：mm

丸シャフト用



丸シャフト用

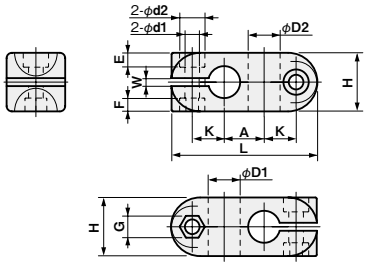

角シャフト用



角シャフト用

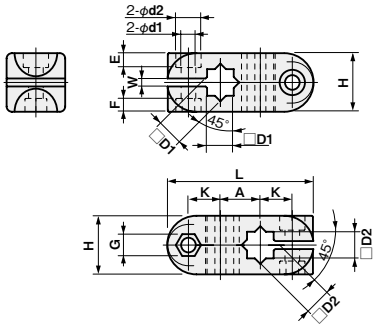

材質	付属品
ポリアミド PA(66N)黒色	六角穴付ボルト(SUSXM7)…2本 六角ナット(SUSXM7)…2個

適合シャフト D1	適合シャフト D2	A	L	φd1	φd2	E	F	G	H	W	K	重量(g)	ポリアミド 品番
φ8	φ8	14	45	4.5	8	4	4	7.2	20	2	9	20	FSFPCX008-08J
	φ10	14	45	4.5	8	4	4	7.2	20	2	9	20	FSFPCX008-10J
φ10	φ10	14	45	4.5	8	4	4	7.2	20	2	9	20	FSFPCX010-10J
φ12	φ8	15	55	5.5	9.5	5.4	5	8.2	22	3	12	32	FSFPCX012-08J
	φ10	15	55	5.5	9.5	5.4	5	8.2	22	3	12	32	FSFPCX012-10J
	φ12	15	55	5.5	9.5	5.4	5	8.2	22	3	12	32	FSFPCX012-12J
□10	□10	15	55	5.5	9.5	5.4	5	8.2	22	3	12	32	FSFPCXS10-S0J
□12	□10	20	64	5.5	9.5	5.4	5	8.2	25	3	14	40	FSFPCXS12-S0J
	□12	20	64	5.5	9.5	5.4	5	8.2	25	3	14	38	FSFPCXS12-S2J

適合シャフトはこちら

XY固定ジョイント（丸-角シャフト用）

単位：mm



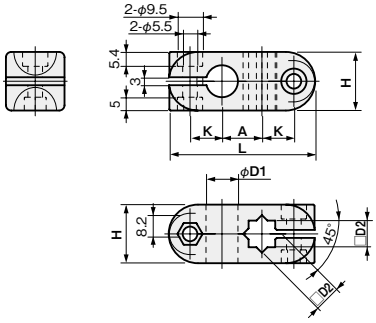

材質	付属品
ポリアミド PA(66N)黒色	六角穴付ボルト(SUSXM7)…2本 六角ナット(SUSXM7)…2個

適合シャフト D1	適合シャフト D2	A	L	H	K	重量(g)	ポリアミド 品番
φ8	□10	15	55	22	12	32	**FSFPCXS10-08J**
	□12	20	64	25	14	40	**FSFPCXS12-08J**
φ10	□10	15	55	22	12	32	**FSFPCXS10-10J**
	□12	20	64	25	14	40	**FSFPCXS12-10J**
φ12	□10	15	55	22	12	32	**FSFPCX012-S0J**
	□12	20	64	25	14	40	**FSFPCXS12-12J**

適合シャフトはこちら

XYフリージョイント（丸シャフト用／角シャフト用）

単位：mm

丸シャフト用



丸シャフト用

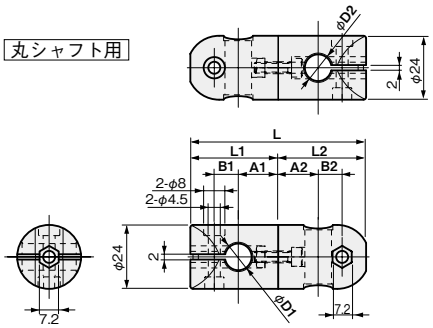

角シャフト用



角シャフト用

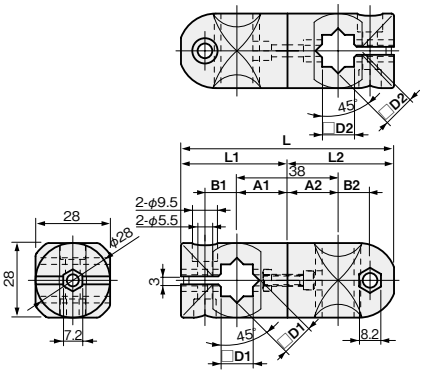

材質	付属品
ポリアミド PA(66N)黒色	六角穴付ボルト(SUSXM7)…3本 六角ナット(SUSXM7)…3個 ナット挿入治具…1本

適合シャフト D1	適合シャフト D2	L	L1	L2	A1	A2	B1	B2	重量(g)	ポリアミド 品番
φ8	φ8	66	33	33	15	15	9	9	30	**FSFPCF008-08J**
	φ10	66	33	33	15	15	9	9	30	**FSFPCF008-10J**
φ10	φ10	66	33	33	15	15	9	9	30	**FSFPCF010-10J**
φ12	φ8	68	33	35	15	16	9	10	42	**FSFPCF012-08J**
	φ10	68	33	35	15	16	9	10	42	**FSFPCF012-10J**
	φ12	70	35	35	16	16	10	10	42	**FSFPCF012-12J**
□10	□10	80	40	40	19	19	12	12	62	**FSFPCFS10-S0J**
□12	□10	80	40	40	19	19	12	12	60	**FSFPCFS12-S0J**
	□12	80	40	40	19	19	12	12	58	**FSFPCFS12-S2J**

適合シャフトはこちら

■凹凸部構造

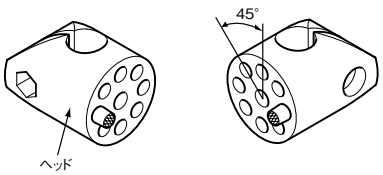

ヘッド部を45°ピッチで旋回できます。

XYフリージョイント（丸-角シャフト用）



単位 ： mm

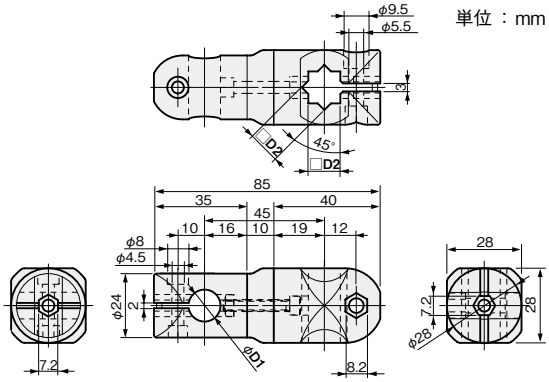

材質	付属品
ポリアミド PA(66N)黒色	六角穴付ボルト(SUSXM7)…3本 六角ナット(SUSXM7)…3個 ナット挿入治具…1本

適合シャフト D1	適合シャフト D2	L	L2	A2	B2	重量(g)	ポリアミド 品番
φ8	□10	83	33	15	9	58	**FSFPCFS10-08J**
	□12	83	33	15	9	56	**FSFPCFS12-08J**
φ10	□10	83	33	15	9	58	**FSFPCFS10-10J**
	□12	83	33	15	9	56	**FSFPCFS12-10J**
φ12	□10	85	35	16	10	58	**FSFPCF012-S0J**
	□12	85	35	16	10	56	**FSFPCFS12-12J**

適合シャフトはこちら

フレキシブル
樹脂／センサアタッチ

当日出荷 受付16時　RoHS 10物質　CAD 2D　CAD 3D

シャフトを取り付けるためのブラケットです。
樹脂製のため、より軽量になります。

近接用センサアタッチ（丸シャフト用／角シャフト用）

丸シャフト用



角シャフト用



単位：mm

丸シャフト用

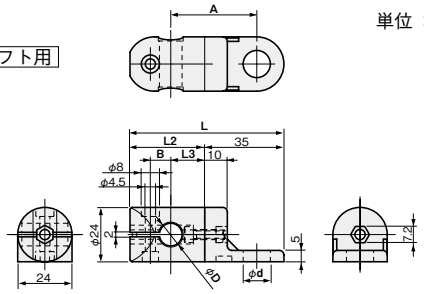

角シャフト用

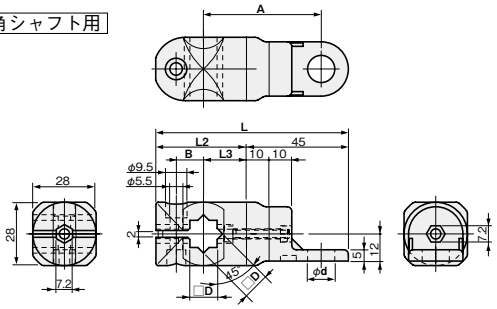

材質	付属品
ポリアミド PA(66N)黒色	六角穴付ボルト(SUSXM7)…2本 六角ナット(SUSXM7)…2個

適合シャフト D	φd (対応近接センサ)	A	L	L2	L3	B	重量(g)	ポリアミド 品番
φ8	5.5(M5用)	38	68	33	15	9	23	FSFPAMM05-08J
	8.5(M8用)	38	68	33	15	9	23	FSFPAMM08-08J
	12.5(M12用)	38	68	33	15	9	23	FSFPAMM12-08J
φ10	5.5(M5用)	38	68	33	15	9	23	FSFPAMM05-10J
	8.5(M8用)	38	68	33	15	9	23	FSFPAMM08-10J
	12.5(M12用)	38	68	33	15	9	23	FSFPAMM12-10J
φ12	5.5(M5用)	39	70	35	16	10	32	FSFPAMM05-12J
	8.5(M8用)	39	70	35	16	10	32	FSFPAMM08-12J
	12.5(M12用)	39	70	35	16	10	32	FSFPAMM12-12J
□10	5.5(M5用)	52	85	40	19	12	48	FSFPAMM05-S0J
	8.5(M8用)	52	85	40	19	12	48	FSFPAMM08-S0J
	12.5(M12用)	52	85	40	19	12	48	FSFPAMM12-S0J
□12	5.5(M5用)	52	85	40	19	12	36	FSFPAMM05-S2J
	8.5(M8用)	52	85	40	19	12	36	FSFPAMM08-S2J
	12.5(M12用)	52	85	40	19	12	36	FSFPAMM12-S2J

適合シャフトはこちら

■凹凸部構造

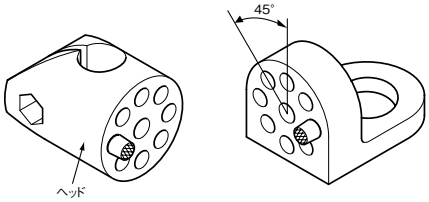

ヘッド部を45°ピッチで旋回できます。

光電用センサアタッチ（丸シャフト用／角シャフト用）

丸シャフト用



丸シャフト用

単位 ： mm

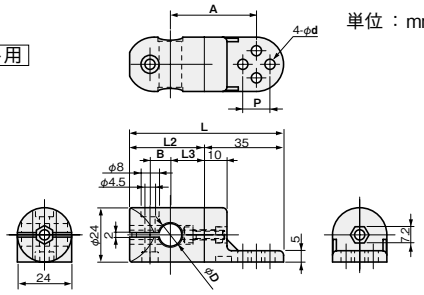

角シャフト用



角シャフト用

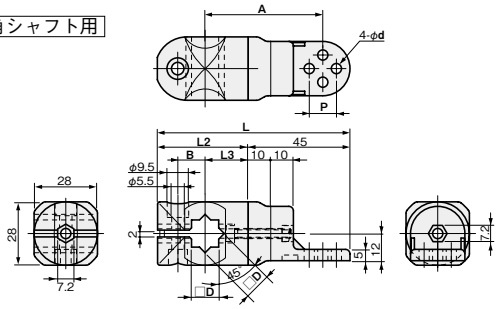

材質	付属品
ポリアミド PA(66N)黒色	六角穴付ボルト(SUSXM7)…2本 六角ナット(SUSXM7)…2個

適合シャフト D	φd×P	A	L	L2	L3	B	重量(g)	ポリアミド 品番
φ8	3.5(M3用)×8	38	68	33	15	9	23	**FSFPABM03-08J**
	4.5(M4用)×12	38	68	33	15	9	23	**FSFPABM04-08J**
φ10	3.5(M3用)×8	38	68	33	15	9	23	**FSFPABM03-10J**
	4.5(M4用)×12	38	68	33	15	9	23	**FSFPABM04-10J**
φ12	3.5(M3用)×8	39	70	35	16	10	32	**FSFPABM03-12J**
	4.5(M4用)×12	39	70	35	16	10	32	**FSFPABM04-12J**
□10	3.5(M3用)×8	52	85	40	19	12	48	**FSFPABM03-S0J**
	4.5(M4用)×12	52	85	40	19	12	48	**FSFPABM04-S0J**
□12	3.5(M3用)×8	52	85	40	19	12	46	**FSFPABM03-S2J**
	4.5(M4用)×12	52	85	40	19	12	46	**FSFPABM04-S2J**

ブラケット取付時に便利な
板ナットをご用意しております。

適合シャフトはこちら　板ナットはこちら

■凹凸部構造

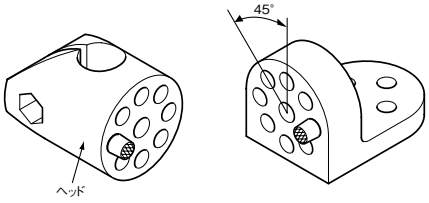

ヘッド部を45° ピッチで旋回できます。

iwata

センサブラケット

シャフト&締付トルク

■フレキシブルタイプ　シャフトについて

中実シャフト、パイプシャフトは横向きに使用した場合、たわみの影響を受けます。以下の式を参考に計算してください。

①自重によるたわみ v_1

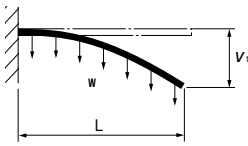

W ：単位長さあたりの自重（N/mm）
E ：縦弾性係数=206×10³（N/mm²）
I ：断面二次モーメント（mm⁴）

たわみ $V_1 = \frac{WL^4}{8EI}$

②端部に集中荷重が加わる場合のたわみ v_2

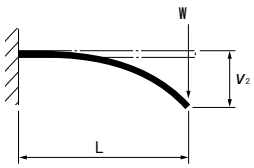

W ：集中荷重（N）

たわみ $V_2 = \frac{WL^3}{3EI}$

シャフトの諸数値

中実シャフト：$I = \frac{\pi}{64} d^4$



パイプシャフト：$I = \frac{\pi}{64} (d_2^4 - d_1^4)$



中実角シャフト：$I = \frac{d^4}{12}$



パイプ角シャフト：$I = \frac{(d_2^4 - d_1^4)}{12}$

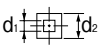

	サイズ	W(N/mm)	I(mm⁴)
中実シャフト	φ8	3.91×10⁻³	201.06
	φ10	6.11×10⁻³	490.87
	φ12	8.80×10⁻³	1017.88
	φ14	11.98×10⁻³	1885.74
	φ16	15.65×10⁻³	3216.99
	□10	7.79×10⁻³	833.33
	□12	11.20×10⁻³	1728.00
パイプシャフト	φ8×1.0	1.72×10⁻³	137.44
	φ10×1.0	2.21×10⁻³	289.81
	φ12×1.0	2.70×10⁻³	527.00
	φ14×1.0	3.18×10⁻³	867.86
	φ16×1.5	5.32×10⁻³	1815.01
	□10×1.0	2.81×10⁻³	492.00
	□12×1.0	3.42×10⁻³	894.67

■フレキシブルタイプ　樹脂製品について

・締め付けトルク
　M4：2.0N・m以下
　M5：2.0N・m以下
　M6：2.5N・m以下　で締め付けてください。
・使用温度範囲
　−25〜＋55℃の温度範囲内でご使用ください。
・ボルト・ナットには、テフロン系コーティングが施してあります。

〜参考値〜　許容旋回トルク

シャフト径	ノーマルシャフト時	ハイグリップシャフト時
φ8	1.0〜1.5N･m	3.0N･m
φ10	1.0〜2.0N･m	3.0〜4.0N･m
φ12	2.0〜3.0N･m	5.0〜6.0N･m

※参考値であり、製品の性能を保証するものではありません。



機械要素部品カタログ

MACHINE PARTS CATALOG

シャフトブラケット

SHAFT BRACKET

株式会社 岩田製作所

丸シャフト用
角シャフト用
ノーマル
4穴付
2ネジ穴付
フランジ付

■ 丸シャフト用

ノーマルタイプ	4穴付タイプ	2ネジ穴付タイプ	フランジ付タイプ
▶詳しくはこちら	▶詳しくはこちら	▶詳しくはこちら	▶詳しくはこちら
			

■ 角シャフト用

ノーマルタイプ
▶詳しくはこちら


■ 角シャフト用

4穴付タイプ	2ネジ穴付タイプ	フランジ付タイプ
▶詳しくはこちら	▶詳しくはこちら	▶詳しくはこちら
		

アプリケーション紹介

丸シャフト用

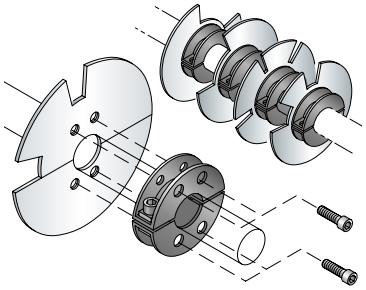

ドグの取り付け

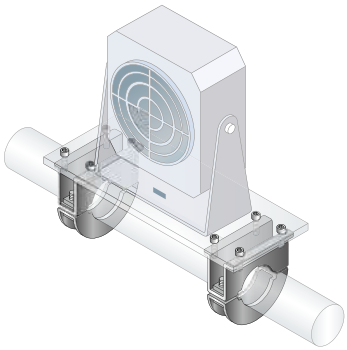

イオナイザーの取り付け

角シャフト用

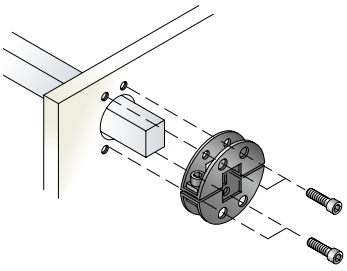

シャフトの固定

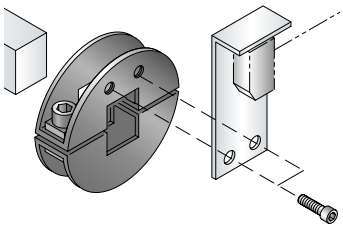

センサブラケットの取り付け

丸シャフト用 ノーマルタイプ

特許取得済　当日出荷 受付16時　RoHS 10物質　CAD 2D

セパレート構造により、シャフト組み付け後の取り付け、取り外しも簡単にできます。
切削品に比べ、軽量で安価です。



単位：mm

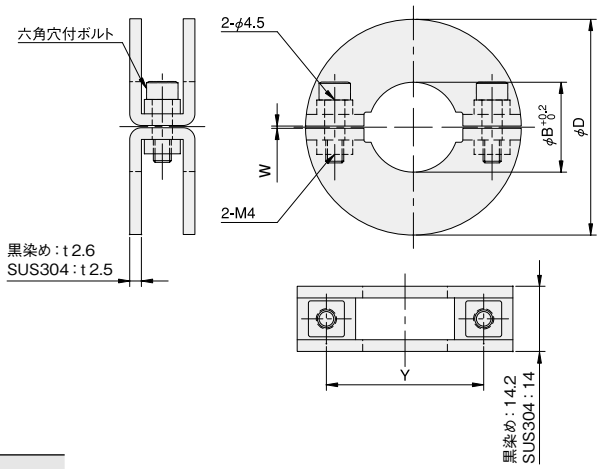

材質／表面処理	付属品
鉄 SPCC／黒染め	六角穴付ボルト（SCM435／黒染め） M4×15…2本
ステンレス SUS304	六角穴付ボルト（SUSXM7） M4×15…2本

内径φB	外径φD	Y	W	重量(g)	鉄（黒染め）		ステンレス	
					品番	材質/表面処理	品番	材質/表面処理
10	39	26	0.5	56	**B10C**	●	**B10S**	●
12	41	27.5	0.5	60	**B12C**	●	**B12S**	●
15	44	30.5	0.5	64	**B15C**	●	**B15S**	●
16	44	30.5	0.5	64	**B16C**	●	**B16S**	●
20	48	35	0.5	72	**B20C**	●	**B20S**	●
25	53	40	0.5	80	**B25C**	●	**B25S**	●
28※	58	45	1.5	93	**B28C**	●	**B28S**	●
30	58	45	0.5	90	**B30C**	●	**B30S**	●
35	63	51	0.5	98	**B35C**	●	**B35S**	●
40	68	55	0.5	107	**B40C**	●	**B40S**	●
45	79	63	0.5	146	**B45C**	●	**B45S**	●
50	86	69	0.5	168	**B50C**	●	**B50S**	●

※内径φ28：セル生産用パイプ適合

丸シャフト用 4穴付タイプ

特許取得済

当日出荷 受付16時 RoHS 10物質 CAD 2D

セパレート構造により、シャフト組み付け後の取り付け、取り外しも簡単にできます。
切削品に比べ、軽量で安価です。
取り付け穴を利用し、シャフトの固定などにお使いいただけます。



単位：mm

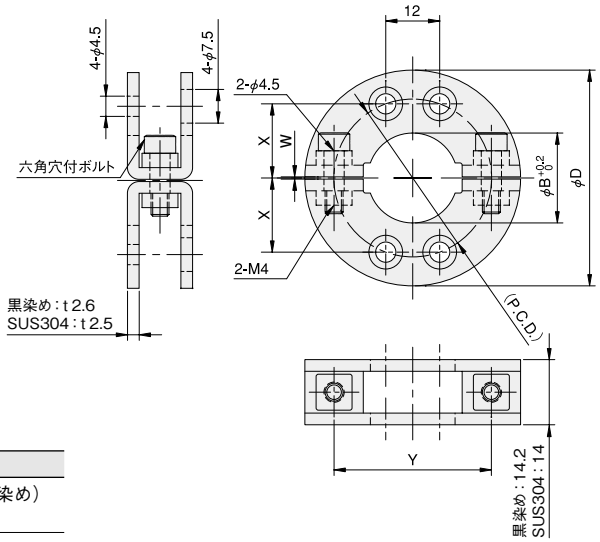

材質／表面処理	付属品
鉄 SPCC／黒染め	六角穴付ボルト（SCM435／黒染め） M4×15…2本
ステンレス SUS304	六角穴付ボルト（SUSXM7） M4×15…2本

内径φB	外径φD	Y	X	(P.C.D.)	W	重量(g)	鉄(黒染め)		ステンレス	
							品番	材質/表面処理	品番	材質/表面処理
10	39	26	11.5	25.9	0.5	50	**B10CP4**	●	**B10SP4**	●
12	41	27.5	12.5	27.7	0.5	54	**B12CP4**	●	**B12SP4**	●
15	44	30.5	14	30.5	0.5	58	**B15CP4**	●	**B15SP4**	●
16	44	30.5	14	30.5	0.5	58	**B16CP4**	●	**B16SP4**	●
20	48	35	16.5	35.1	0.5	66	**B20CP4**	●	**B20SP4**	●
25	53	40	19	39.8	0.5	74	**B25CP4**	●	**B25SP4**	●
28※	58	45	21.5	44.6	1.5	87	**B28CP4**	●	**B28SP4**	●
30	58	45	21.5	44.6	0.5	84	**B30CP4**	●	**B30SP4**	●
35	63	51	24.5	50.4	0.5	92	**B35CP4**	●	**B35SP4**	●
40	68	55	26.5	54.3	0.5	101	**B40CP4**	●	**B40SP4**	●
45	79	63	29	59.2	0.5	140	**B45CP4**	●	**B45SP4**	●
50	86	69	31.5	64.1	0.5	162	**B50CP4**	●	**B50SP4**	●

※内径φ28：セル生産用パイプ適合

丸シャフト用
2ネジ穴付タイプ

特許取得済　当日出荷 受付16時　RoHS 10物質　CAD 2D

セパレート構造により、シャフト組み付け後の取り付け、取り外しも簡単にできます。
切削品に比べ、軽量で安価です。
ネジ穴を利用して当社センサブラケットなどを取り付けることができます。



単位：mm

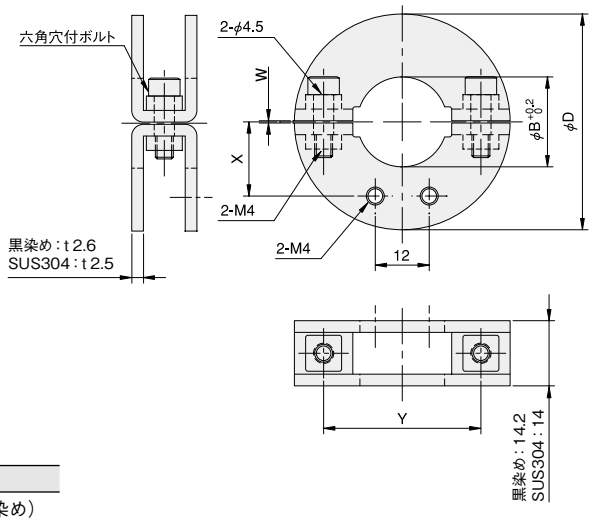

材質／表面処理	付属品
鉄 SPCC／黒染め	六角穴付ボルト（SCM435／黒染め） M4×15…2本
ステンレス SUS304	六角穴付ボルト（SUSXM7） M4×15…2本

内径φB	外径φD	Y	X	W	重量(g)	鉄(黒染め)		ステンレス	
						品番	材質/表面処理	品番	材質/表面処理
10	39	26	11.5	0.5	52	**B10CN2**	●	**B10SN2**	●
12	41	27.5	12.5	0.5	56	**B12CN2**	●	**B12SN2**	●
15	44	30.5	14	0.5	60	**B15CN2**	●	**B15SN2**	●
16	44	30.5	14	0.5	60	**B16CN2**	●	**B16SN2**	●
20	48	35	16.5	0.5	68	**B20CN2**	●	**B20SN2**	●
25	53	40	19	0.5	76	**B25CN2**	●	**B25SN2**	●
28※	58	45	21.5	1.5	89	**B28CN2**	●	**B28SN2**	●
30	58	45	21.5	0.5	86	**B30CN2**	●	**B30SN2**	●
35	63	51	24.5	0.5	94	**B35CN2**	●	**B35SN2**	●
40	68	55	26.5	0.5	103	**B40CN2**	●	**B40SN2**	●
45	79	63	29	0.5	142	**B45CN2**	●	**B45SN2**	●
50	86	69	31.5	0.5	164	**B50CN2**	●	**B50SN2**	●

※内径φ28：セル生産用パイプ適合

丸シャフト用 フランジ付タイプ

特許取得済

当日出荷 受付16時 RoHS 10物質 CAD 2D

セパレート構造により、シャフト組み付け後の取り付け、取り外しも簡単にできます。
切削品に比べ、軽量で安価です。
フランジ付のため、床面や壁面などに取り付けることができます。





単位：mm

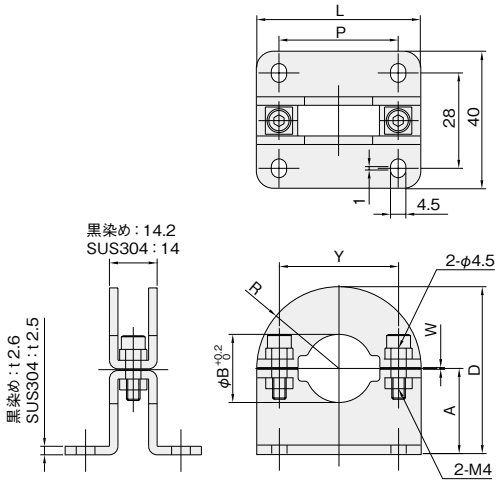

材質／表面処理	付属品
鉄 SPCC／黒染め	六角穴付ボルト（SCM435／黒染め）M4×15…2本
ステンレス SUS304	六角穴付ボルト（SUSXM7）M4×15…2本

内径 φB	D	A	L	P	Y	R	W	鉄（黒染め）		ステンレス	
								品番	材質/表面処理	品番	材質/表面処理
10	34.5	15	39	26	26	19.5	0.5	**BF10C**	●	**BF10S**	●
12	35.5	15	41	28	27.5	20.5	0.5	**BF12C**	●	**BF12S**	●
15	42	20	44	32	30.5	22	0.5	**BF15C**	●	**BF15S**	●
16	42	20	44	32	30.5	22	0.5	**BF16C**	●	**BF16S**	●
20	49	25	48	35	35	24	0.5	**BF20C**	●	**BF20S**	●
25	51.5	25	53	40	40	26.5	0.5	**BF25C**	●	**BF25S**	●
28※	59	30	58	45	45	29	1.5	**BF28C**	●	**BF28S**	●
30	59	30	58	45	45	29	0.5	**BF30C**	●	**BF30S**	●
35	66.5	35	63	50	51	31.5	0.5	**BF35C**	●	**BF35S**	●
40	69	35	68	55	55	34	0.5	**BF40C**	●	**BF40S**	●
45	79.5	40	79	65	63	39.5	0.5	**BF45C**	●	**BF45S**	●
50	83	40	86	70	69	43	0.5	**BF50C**	●	**BF50S**	●

※内径φ28：セル生産用パイプ適合

角シャフト用 ノーマルタイプ

特許取得済

当日出荷 受付16時　RoHS 10物質　CAD 2D

セパレート構造により、シャフト組み付け後の取り付け、取り外しも簡単にできます。
切削品に比べ、軽量で安価です。





単位：mm

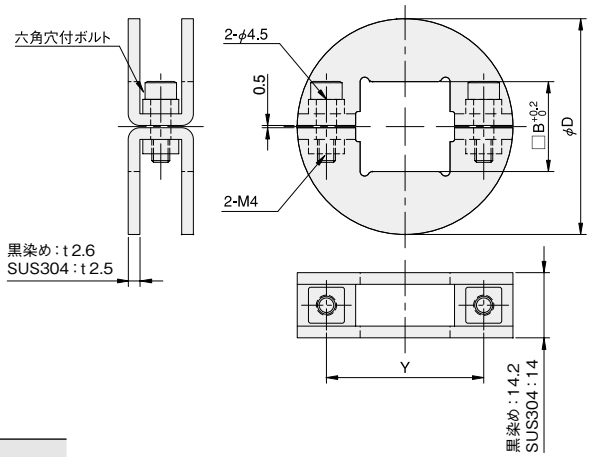

材質／表面処理	付属品
鉄 SPCC／黒染め	六角穴付ボルト（SCM435／黒染め） M4×15…2本
ステンレス SUS304	六角穴付ボルト（SUSXM7） M4×15…2本

内径 □B	外径 φD	Y	重量（g）	鉄（黒染め）		ステンレス	
				品番	材質/表面処理	品番	材質/表面処理
10	39	26	54	**BS10C**	●	**BS10S**	●
12	41	27.5	58	**BS12C**	●	**BS12S**	●
15	44	30.5	62	**BS15C**	●	**BS15S**	●
20	48	35	68	**BS20C**	●	**BS20S**	●
25	53	40	74	**BS25C**	●	**BS25S**	●
30	58	45	80	**BS30C**	●	**BS30S**	●
36	63	51	85	**BS36C**	●	**BS36S**	●
40	68	55	93	**BS40C**	●	**BS40S**	●
45	79	63	129	**BS45C**	●	**BS45S**	●
50	86	69	148	**BS50C**	●	**BS50S**	●

角シャフト用
4穴付タイプ

特許取得済

当日出荷 受付16時 RoHS 10物質 CAD 2D

セパレート構造により、シャフト組み付け後の取り付け、取り外しも簡単にできます。
切削品に比べ、軽量で安価です。
取り付け穴を利用し、シャフトの固定などにお使いいただけます。

単位：mm



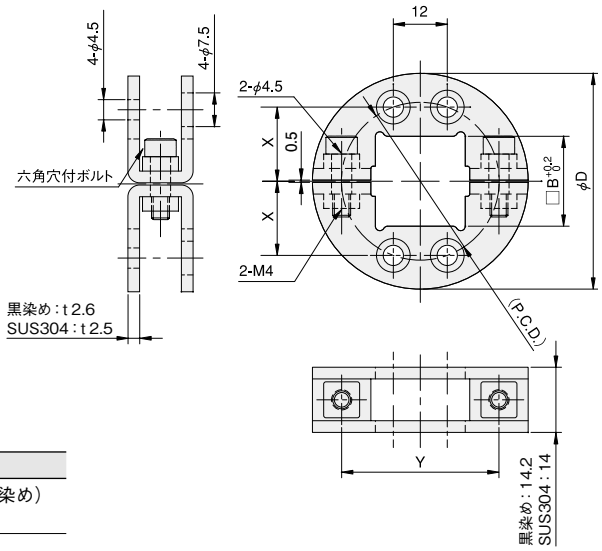

材質／表面処理	付属品
鉄 SPCC／黒染め	六角穴付ボルト（SCM435／黒染め） M4×15…2本
ステンレス SUS304	六角穴付ボルト（SUSXM7） M4×15…2本

内径 □B	外径φD	Y	X	(P.C.D.)	重量(g)	鉄(黒染め)		ステンレス	
						品番	材質/表面処理	品番	材質/表面処理
10	39	26	11.5	25.9	48	**BS10CP4**	●	**BS10SP4**	●
12	41	27.5	12.5	27.7	52	**BS12CP4**	●	**BS12SP4**	●
15	44	30.5	14	30.5	56	**BS15CP4**	●	**BS15SP4**	●
20	48	35	16.5	35.1	62	**BS20CP4**	●	**BS20SP4**	●
25	53	40	19	39.8	68	**BS25CP4**	●	**BS25SP4**	●
30	58	45	21.5	44.6	74	**BS30CP4**	●	**BS30SP4**	●
36	63	51	24.5	50.4	78	**BS36CP4**	●	**BS36SP4**	●
40	68	55	26.5	54.3	87	**BS40CP4**	●	**BS40SP4**	●
45	79	63	29	59.2	122	**BS45CP4**	●	**BS45SP4**	●
50	86	69	31.5	64.1	140	**BS50CP4**	●	**BS50SP4**	●

角シャフト用
2ネジ穴付タイプ

特許取得済　当日出荷 受付16時　RoHS 10物質　CAD 2D

セパレート構造により、シャフト組み付け後の取り付け、取り外しも簡単にできます。
切削品に比べ、軽量で安価です。
ネジ穴を利用して当社センサブラケットなどを取り付けることができます。





単位：mm

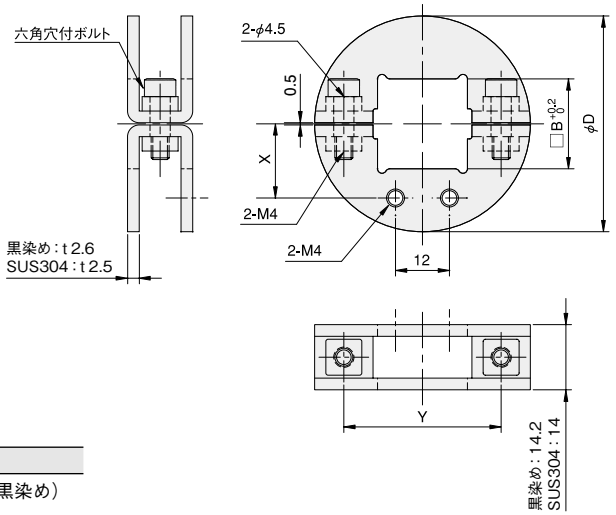

材質／表面処理	付属品
鉄 SPCC／黒染め	六角穴付ボルト（SCM435／黒染め） M4×15…2本
ステンレス SUS304	六角穴付ボルト（SUSXM7） M4×15…2本

内径 □B	外径 φD	Y	X	重量（g）	鉄（黒染め）		ステンレス	
					品番	材質/表面処理	品番	材質/表面処理
10	39	26	11.5	50	**BS10CN2**	●	**BS10SN2**	●
12	41	27.5	12.5	54	**BS12CN2**	●	**BS12SN2**	●
15	44	30.5	14	58	**BS15CN2**	●	**BS15SN2**	●
20	48	35	16.5	64	**BS20CN2**	●	**BS20SN2**	●
25	53	40	19	70	**BS25CN2**	●	**BS25SN2**	●
30	58	45	21.5	76	**BS30CN2**	●	**BS30SN2**	●
36	63	51	24.5	80	**BS36CN2**	●	**BS36SN2**	●
40	68	55	26.5	89	**BS40CN2**	●	**BS40SN2**	●
45	79	63	29	124	**BS45CN2**	●	**BS45SN2**	●
50	86	69	31.5	142	**BS50CN2**	●	**BS50SN2**	●

角シャフト用
フランジ付タイプ

特許取得済

当日出荷 受付16時 RoHS 10物質 CAD 2D

セパレート構造により、シャフト組み付け後の取り付け、取り外しも簡単にできます。
切削品に比べ、軽量で安価です。
フランジ付のため、床面や壁面などに取り付けることができます。



単位：mm

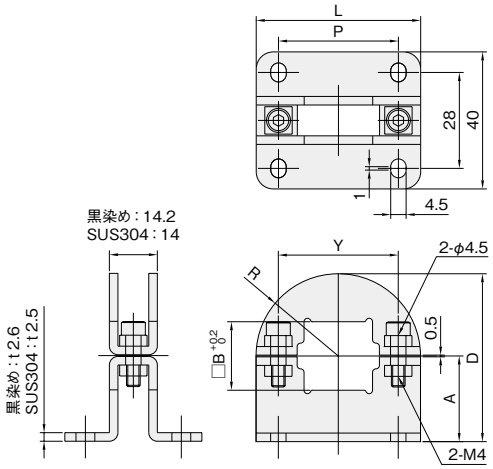

材質／表面処理	付属品
鉄 SPCC／黒染め	六角穴付ボルト（SCM435／黒染め）M4×15…2本
ステンレス SUS304	六角穴付ボルト（SUSXM7）M4×15…2本

内径 □B	D	A	L	P	Y	R	鉄（黒染め）		ステンレス	
							品番	材質/表面処理	品番	材質/表面処理
10	34.5	15	39	26	26	19.5	**BFS10C**	●	**BFS10S**	●
12	35.5	15	41	28	27.5	20.5	**BFS12C**	●	**BFS12S**	●
15	42	20	44	32	30.5	22	**BFS15C**	●	**BFS15S**	●
20	49	25	48	35	35	24	**BFS20C**	●	**BFS20S**	●
25	51.5	25	53	40	40	26.5	**BFS25C**	●	**BFS25S**	●
30	59	30	58	45	45	29	**BFS30C**	●	**BFS30S**	●
36	66.5	35	63	50	51	31.5	**BFS36C**	●	**BFS36S**	●
40	69	35	68	55	55	34	**BFS40C**	●	**BFS40S**	●
45	79.5	40	79	65	63	39.5	**BFS45C**	●	**BFS45S**	●
50	83	40	86	70	69	43	**BFS50C**	●	**BFS50S**	●



機械要素部品カタログ

MACHINE PARTS CATALOG

エアチューブブラケット

AIR TUBE BRACKET

iwata
株式会社 岩田製作所

エアチューブブラケット
レギュレータブラケット
圧力ゲージブラケット

Zタイプ（結束バンド用）
サドルタイプ
Lタイプ
Zタイプ
ストレートタイプ1
ストレートタイプ2
ストレートタイプ3
Lタイプ

ステンレス
アルミ

■ エアチューブブラケット

Zタイプ(結束バンド用)	サドルタイプ	Lタイプ1	Lタイプ2	Zタイプ1
▶詳しくはこちら	▶詳しくはこちら	▶詳しくはこちら	▶詳しくはこちら	▶詳しくはこちら
				

■ エアチューブブラケット

Zタイプ2	ストレートタイプ1	ストレートタイプ2	ストレートタイプ3	Lタイプ
▶詳しくはこちら	▶詳しくはこちら	▶詳しくはこちら	▶詳しくはこちら	▶詳しくはこちら
				

アプリケーション紹介



エアチューブブラケット

Zタイプ

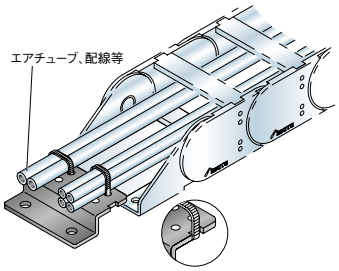

サドルタイプ

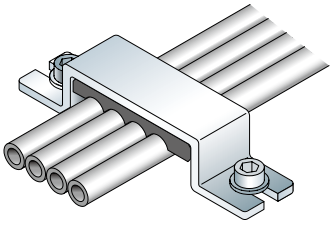

ストレートタイプ1

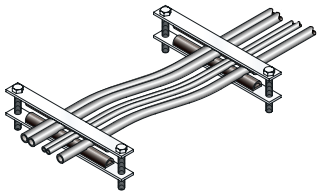

ストレートタイプ2

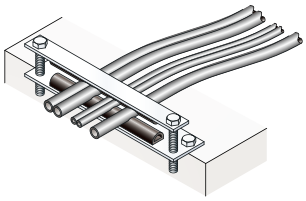

ストレートタイプ3

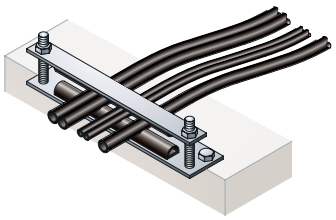

Lタイプ

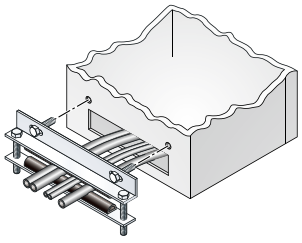

Zタイプ（結束バンド用）

当日出荷 受付16時　RoHS 10物質　CAD 2D

ケーブルベヤ®に合わせた設計で、結束バンドによる固定が可能です。



単位：mm

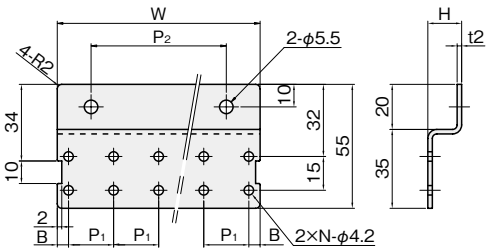

材質
ステンレス SUS304

穴数　2×N	W	P1	B	P2	H	品番
2×2	25	15	5.0	15	9	**ATZ3-01S**
	30	15	7.5	15	15	**ATZ3-02S**
	35	20	7.5	20	10	**ATZ3-03S**
2×3	50	15	10.0	30	15	**ATZ3-04S**
	58	20	9.0	40	15	**ATZ3-05S**
2×4	70	20	5.0	40	15	**ATZ3-06S**
	75	20	7.5	60	15	**ATZ3-07S**
2×5	95	20	7.5	60	15	**ATZ3-08S**
	105	20	12.5	70	15	**ATZ3-09S**
2×7	140	20	10.0	100	15	**ATZ3-10S**
2×10	195	20	7.5	160	15	**ATZ3-11S**

※ケーブルベヤ®は、株式会社椿本チエインの登録商標です。

サドルタイプ

当日出荷 受付16時　RoHS 10物質　CAD 2D

スポンジにより、エアチューブを潰さず固定できます。



単位：mm

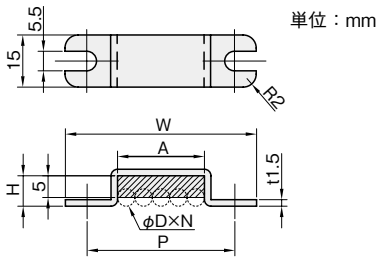

材質
ステンレス SUS304
NRスポンジ（CRゴムコーティング）

対応チューブ径　φD×本数N				A	W	P	H	品番
φ4	φ6	φ8	φ10					
3	2	—	—	13	40	30	7	**AT-01S**
4	—	—	—	17	43	33	7	**AT-02S**
5	3	—	—	21	47	37	7	**AT-03S**
6	4	—	—	25	51	41	7	**AT-04S**
—	5	—	—	31	57	47	7	**AT-05S**
4（2段）	—	2	—	17	43	33	11	**AT-06S**
5（2段）	—	—	2	21	47	37	11	**AT-07S**
6（2段）	—	3	—	25	51	41	11	**AT-08S**
—	—	—	3	31	57	47	11	**AT-09S**
8（2段）	—	4	—	33	59	49	11	**AT-10S**
10（2段）	—	5	4	41	67	57	11	**AT-11S**
12（2段）	—	6	—	49	75	65	11	**AT-12S**
—	—	—	5	51	77	67	11	**AT-13S**

エアチューブブラケット
レギュレータブラケット
圧力ゲージブラケット
Zタイプ（結束バンド用）
サドルタイプ
Lタイプ
Zタイプ
ストレートタイプ1
ストレートタイプ2
ストレートタイプ3
Lタイプ
ステンレス
アルミ

Lタイプ1

当日出荷 受付16時 RoHS 10物質 CAD 2D

サドルとL型の取付金具がセットになっています。
スポンジにより、エアチューブを潰さず固定できます。



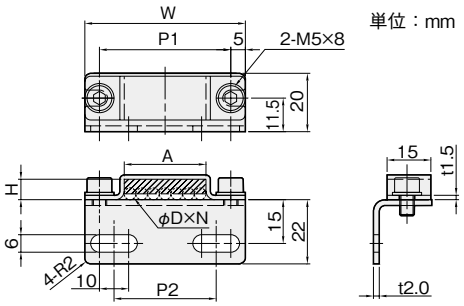

材質	付属品
ステンレス SUS304	六角穴付ボルト（SUSXM7）…２本
NRスポンジ（CRゴムコーティング）	平座金（SUS304）…２個

対応チューブ径　φD×本数N				A	W	P1	P2	H	品番
φ4	φ6	φ8	φ10						
3	2	—	—	13	40	30	20	7	**ATL1-01S**
4	—	—	—	17	43	33	23	7	**ATL1-02S**
5	3	—	—	21	47	37	27	7	**ATL1-03S**
6	4	—	—	25	51	41	31	7	**ATL1-04S**
—	5	—	—	31	57	47	37	7	**ATL1-05S**
4（2段）	—	2	—	17	43	33	23	11	**ATL1-06S**
5（2段）	—	—	2	21	47	37	27	11	**ATL1-07S**
6（2段）	—	3	—	25	51	41	31	11	**ATL1-08S**
—	—	—	3	31	57	47	37	11	**ATL1-09S**
8（2段）	—	4	—	33	59	49	39	11	**ATL1-10S**
10（2段）	—	5	4	41	67	57	47	11	**ATL1-11S**
12（2段）	—	6	—	49	75	65	55	11	**ATL1-12S**
—	—	—	5	51	77	67	57	11	**ATL1-13S**

Lタイプ2

当日出荷 受付16時 RoHS 10物質 CAD 2D

サドルとL型の取付金具がセットになっています。
スポンジにより、エアチューブを潰さず固定できます。



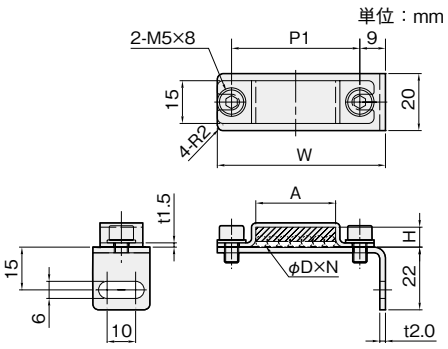

材質	付属品
ステンレス SUS304	六角穴付ボルト（SUSXM7）…２本
NRスポンジ（CRゴムコーティング）	平座金（SUS304）…２個

対応チューブ径　φD×本数N				A	W	P1	H	品番
φ4	φ6	φ8	φ10					
3	2	—	—	13	44	30	7	**ATL2-01S**
4	—	—	—	17	47	33	7	**ATL2-02S**
5	3	—	—	21	51	37	7	**ATL2-03S**
6	4	—	—	25	55	41	7	**ATL2-04S**
—	5	—	—	31	61	47	7	**ATL2-05S**
4（2段）	—	2	—	17	47	33	11	**ATL2-06S**
5（2段）	—	—	2	21	51	37	11	**ATL2-07S**
6（2段）	—	3	—	25	55	41	11	**ATL2-08S**
—	—	—	3	31	61	47	11	**ATL2-09S**
8（2段）	—	4	—	33	63	49	11	**ATL2-10S**
10（2段）	—	5	4	41	71	57	11	**ATL2-11S**
12（2段）	—	6	—	49	79	65	11	**ATL2-12S**
—	—	—	5	51	81	67	11	**ATL2-13S**

Zタイプ1

当日出荷 受付16時　RoHS 10物質　CAD 2D

サドルとZ型の取付金具がセットになっています。
スポンジにより、エアチューブを潰さず固定できます。



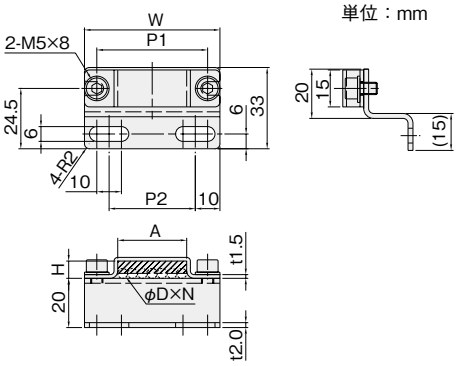

単位：mm

材質	付属品
ステンレス SUS304	六角穴付ボルト（SUSXM7）…２本
NRスポンジ（CRゴムコーティング）	平座金（SUS304）…２個

対応チューブ径　φD×本数N				A	W	P1	P2	H	品番
φ4	φ6	φ8	φ10						
3	2	—	—	13	40	30	20	7	**ATZ1-01S**
4	—	—	—	17	43	33	23	7	**ATZ1-02S**
5	3	—	—	21	47	37	27	7	**ATZ1-03S**
6	4	—	—	25	51	41	31	7	**ATZ1-04S**
—	5	—	—	31	57	47	37	7	**ATZ1-05S**
4（2段）	—	2	—	17	43	33	23	11	**ATZ1-06S**
5（2段）	—	—	2	21	47	37	27	11	**ATZ1-07S**
6（2段）	—	3	—	25	51	41	31	11	**ATZ1-08S**
—	—	—	3	31	57	47	37	11	**ATZ1-09S**
8（2段）	—	4	—	33	59	49	39	11	**ATZ1-10S**
10（2段）	—	5	4	41	67	57	47	11	**ATZ1-11S**
12（2段）	—	6	—	49	75	65	55	11	**ATZ1-12S**
—	—	—	5	51	77	67	57	11	**ATZ1-13S**

Zタイプ2

当日出荷 受付16時 RoHS 10物質 CAD 2D

サドルとZ型の取付金具がセットになっています。
スポンジにより、エアチューブを潰さず固定できます。



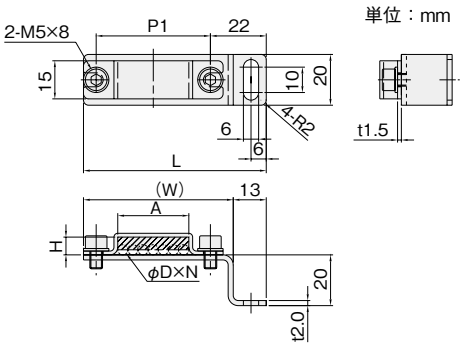

材質	付属品
ステンレス SUS304	六角穴付ボルト(SUSXM7)…2本
NRスポンジ(CRゴムコーティング)	平座金(SUS304)…2個

対応チューブ径 φD×本数N				A	(W)	L	P1	H	品番
φ4	φ6	φ8	φ10						
3	2	—	—	13	44	57	30	7	**ATZ2-01S**
4	—	—	—	17	47	60	33	7	**ATZ2-02S**
5	3	—	—	21	51	64	37	7	**ATZ2-03S**
6	4	—	—	25	55	68	41	7	**ATZ2-04S**
—	5	—	—	31	61	74	47	7	**ATZ2-05S**
4(2段)	—	2	—	17	47	60	33	11	**ATZ2-06S**
5(2段)	—	—	2	21	51	64	37	11	**ATZ2-07S**
6(2段)	—	3	—	25	55	68	41	11	**ATZ2-08S**
—	—	—	3	31	61	74	47	11	**ATZ2-09S**
8(2段)	—	4	—	33	63	76	49	11	**ATZ2-10S**
10(2段)	—	5	4	41	71	84	57	11	**ATZ2-11S**
12(2段)	—	6	—	49	79	92	65	11	**ATZ2-12S**
—	—	—	5	51	81	94	67	11	**ATZ2-13S**

エアチューブブラケット
レギュレータブラケット
圧力ゲージブラケット
Zタイプ(結束バンド用)
サドルタイプ
Lタイプ
Zタイプ
ストレートタイプ1
ストレートタイプ2
ストレートタイプ3
Lタイプ
ステンレス
アルミ

ストレートタイプ1

当日出荷 受付16時　RoHS 10物質

スポンジにより、エアチューブを潰さず固定できます。



単位：mm

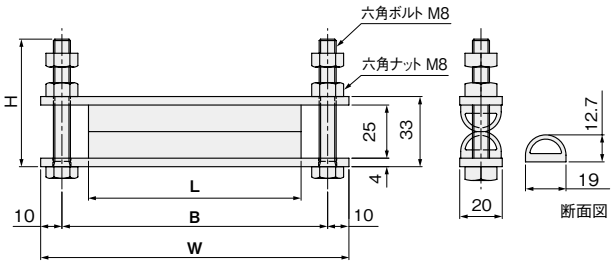

材質	付属品
アルミ A6063BET5	六角ボルト(鉄／三価クロメート処理)…2本
EPDM(エチレンプロピレンゴム)	六角ナット(鉄／三価クロメート処理)…4個

L	H	B	W	品番
100	50	125	145	CL100-050
	60			CL100-060
	70			CL100-070
	80			CL100-080
	90			CL100-090
	100			CL100-100
150	50	175	195	CL150-050
	60			CL150-060
	70			CL150-070
	80			CL150-080
	90			CL150-090
	100			CL150-100
200	50	225	245	CL200-050
	60			CL200-060
	70			CL200-070
	80			CL200-080
	90			CL200-090
	100			CL200-100
250	50	275	295	CL250-050
	60			CL250-060
	70			CL250-070
	80			CL250-080
	90			CL250-090
	100			CL250-100
300	50	325	345	CL300-050
	60			CL300-060
	70			CL300-070
	80			CL300-080
	90			CL300-090
	100			CL300-100

エアチューブブラケット
レギュレータブラケット
圧力ゲージブラケット
Zタイプ(結束バンド用)
サドルタイプ
Lタイプ
Zタイプ
ストレートタイプ1
ストレートタイプ2
ストレートタイプ3
Lタイプ
ステンレス
アルミ

エアチューブブラケット
レギュレータブラケット
圧力ゲージブラケット
Zタイプ（結束バンド用）
サドルタイプ
Lタイプ
Zタイプ
ストレートタイプ1
ストレートタイプ2
ストレートタイプ3
Lタイプ
ステンレス
アルミ

ストレートタイプ2

当日出荷 受付16時　RoHS 10物質

スポンジにより、エアチューブを潰さず固定できます。



単位：mm

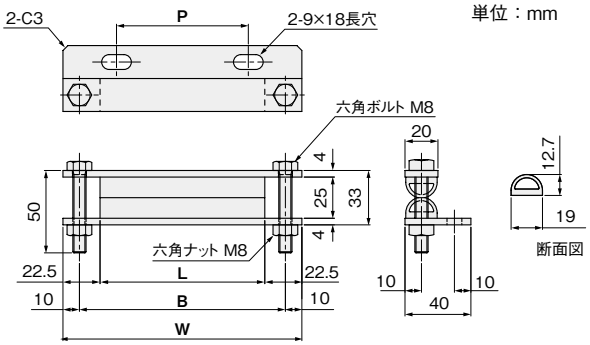

材質	付属品
アルミ A6063BET5	六角ボルト（鉄／三価クロメート処理）…2本
EPDM（エチレンプロピレンゴム）	六角ナット（鉄／三価クロメート処理）…2個

L	P	B	W	品番
100	80	125	145	**CLFU100**
150	130	175	195	**CLFU150**
200	180	225	245	**CLFU200**
250	230	275	295	**CLFU250**
300	280	325	345	**CLFU300**

ストレートタイプ3

当日出荷 受付16時　RoHS 10物質

スポンジにより、エアチューブを潰さず固定できます。



単位：mm

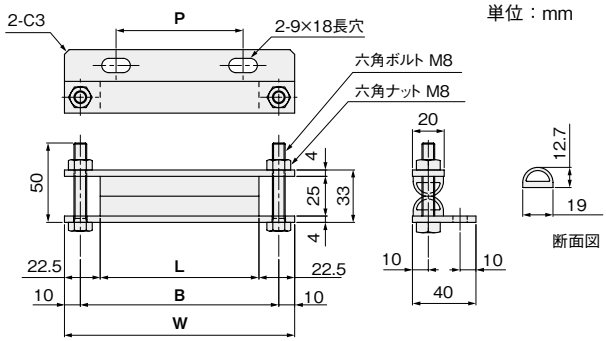

材質	付属品
アルミ A6063BET5	六角ボルト（鉄／三価クロメート処理）…2本
EPDM（エチレンプロピレンゴム）	六角ナット（鉄／三価クロメート処理）…2個

L	P	B	W	品番
100	80	125	145	**CLFD100**
150	130	175	195	**CLFD150**
200	180	225	245	**CLFD200**
250	230	275	295	**CLFD250**
300	280	325	345	**CLFD300**

エアチューブブラケット
レギュレータブラケット
圧力ゲージブラケット
Zタイプ（結束バンド用）
サドルタイプ
Lタイプ
Zタイプ
ストレートタイプ1
ストレートタイプ2
ストレートタイプ3
Lタイプ
ステンレス
アルミ

Lタイプ

当日出荷 受付16時　RoHS 10物質

スポンジにより、エアチューブを潰さず固定できます。



単位：mm

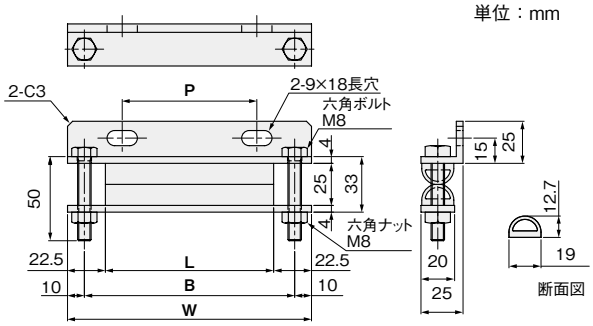

材質	付属品
アルミ A6063BET5	六角ボルト（鉄／三価クロメート処理）…2本
EPDM（エチレンプロピレンゴム）	六角ナット（鉄／三価クロメート処理）…2個

L	P	B	W	品番
100	80	125	145	**CLA100**
150	130	175	195	**CLA150**
200	180	225	245	**CLA200**
250	230	275	295	**CLA250**
300	280	325	345	**CLA300**



機械要素部品カタログ

MACHINE PARTS CATALOG

レギュレータブラケット

REGULATOR BRACKET

iwata
株式会社 岩田製作所

■ Lタイプ

対応レギュレータ：SMC社・AW10-A、AW20-D、AW30-D、AW40-D	対応レギュレータ：CKD社・W1000、W2000、W3000、W4000	対応レギュレータ：KOGANEI社・FR150、FR300、FR600
単体用	単体用	単体用
▶詳しくはこちら	▶詳しくはこちら	▶詳しくはこちら
		

■ ボックスタイプ(丸)1

対応レギュレータ：CKD社・RB500-C-P/RB500-C-PL/RB500-C-PG39

単体用	2連用	3連用
▶詳しくはこちら	▶詳しくはこちら	▶詳しくはこちら
		

■ ボックスタイプ(丸)2

対応レギュレータ：CKD社・RB500-C-P/RB500-C-PL/RB500-C-PG39

単体用	2連用	3連用
▶詳しくはこちら	▶詳しくはこちら	▶詳しくはこちら
		

■ ボックスタイプ(角)1

対応レギュレータ：SMC社・ARM10-BG/ARM10-GP

単体用	2連用	3連用
▶詳しくはこちら	▶詳しくはこちら	▶詳しくはこちら
		

■ ボックスタイプ(角)2

対応レギュレータ：SMC社・ARM10-BG/ARM10-GP

単体用	2連用	3連用
▶詳しくはこちら	▶詳しくはこちら	▶詳しくはこちら
		

■ ストレートタイプ

対応レギュレータ：SMC社・ARM10F-GP/ARM10F-GPC

単体用	2連用	3連用
▶詳しくはこちら	▶詳しくはこちら	▶詳しくはこちら
		

■ Lタイプ1

対応レギュレータ：SMC社・ARM10F-GP/ARM10F-GPC

単体用	2連用	3連用
▶詳しくはこちら	▶詳しくはこちら	▶詳しくはこちら
		

■ Lタイプ2

対応レギュレータ：SMC社・ARM10F-GP/ARM10F-GPC

単体用	2連用	3連用
▶詳しくはこちら	▶詳しくはこちら	▶詳しくはこちら
		

■ オフセットタイプ1

対応レギュレータ：SMC社・ARM10F-GP/ARM10F-GPC

単体用	2連用	3連用
▶詳しくはこちら	▶詳しくはこちら	▶詳しくはこちら
		

■ オフセットタイプ2

対応レギュレータ：SMC社・ARM10F-GP/ARM10F-GPC

単体用	2連用	3連用
▶詳しくはこちら	▶詳しくはこちら	▶詳しくはこちら
		

特　長

■主要の小型レギュレータに対応しています。
対応メーカー・シリーズ
<CKD社>RB500シリーズ
<SMC社>ARM10シリーズ

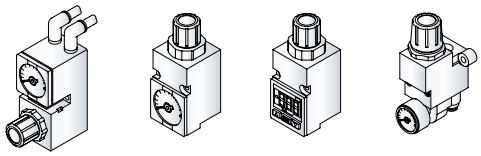

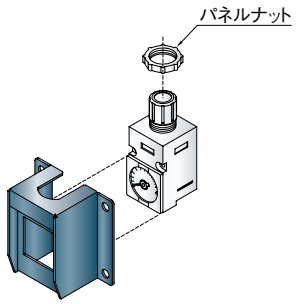

※取付の際にはレギュレータに付属のパネルナットが必要です

■レギュレータを最大3個まで取付可能です。

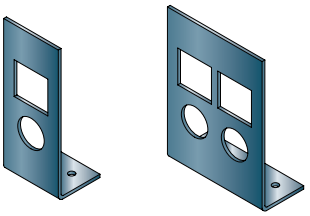

<単体用>　<2連用>

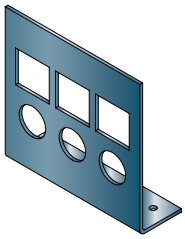

<3連用>

■ストレート、L型など全7パターンの形状をご用意しています。
設備の様々な箇所に取付が可能です。

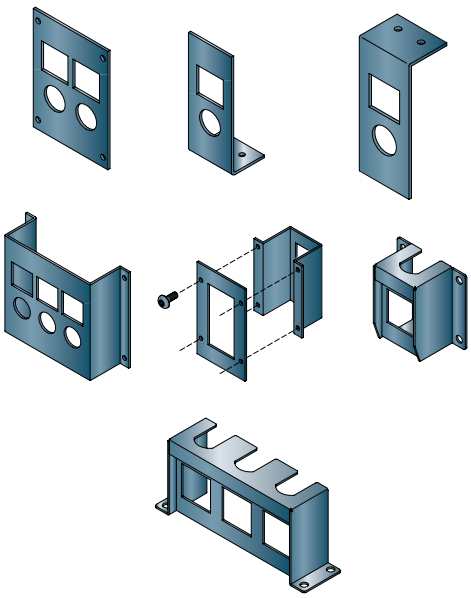

iwata

アプリケーション紹介

レギュレータブラケット

ボックスタイプ1

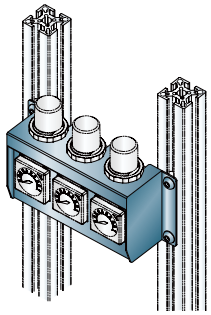

ボックスタイプ2

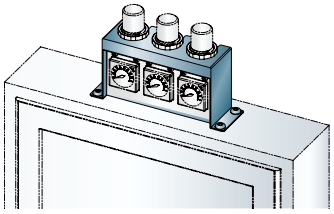

ストレートタイプ

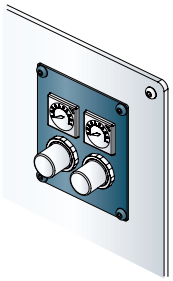

Lタイプ1

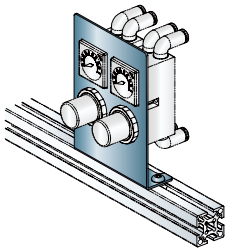

Lタイプ2

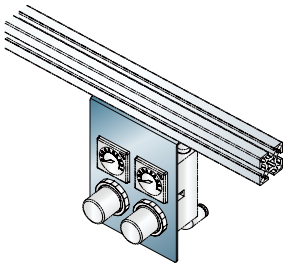

オフセットタイプ1

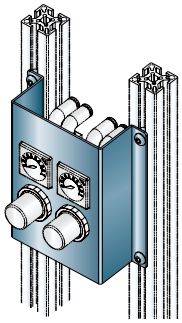

オフセットタイプ2

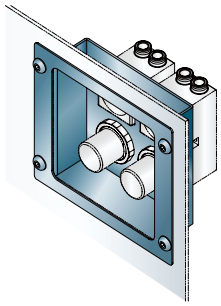

レギュレータブラケット

レギュレータブラケットの
詳細はこちら▶

フィルタレギュレータ用 Lタイプ

当日出荷 受付16時 | RoHS 10物質 | CAD 2D | CAD 3D

対応メーカー・シリーズ　SMC社　AW10-A、AW20-D、AW30-D、AW40-D

フィルタレギュレータを取り付けるためのステンレス製ブラケットです。
※取り付けの際にはフィルタレギュレータに付属のパネルナットが必要です。

AW10-A用



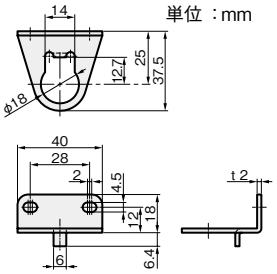

板厚 ：t 2.0

材質
ステンレス SUS304

品番
ARAWLH-10S

AW20-D用



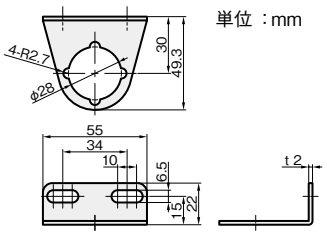

板厚 ：t 2.0

材質
ステンレス SUS304

品番
ARAWLH-20S

AW30-D用



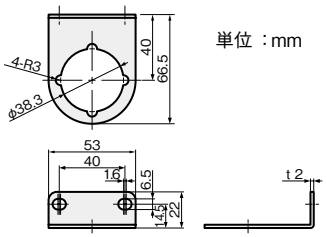

板厚 ：t 2.0

材質
ステンレス SUS304

品番
ARAWLH-30S

AW40-D用



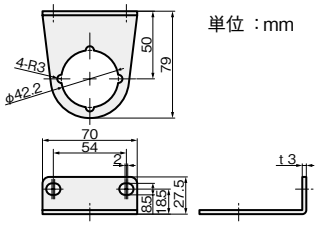

板厚 ：t 3.0

材質
ステンレス SUS304

品番
ARAWLH-40S

フィルタレギュレータ用 Lタイプ

当日出荷 受付16時 | RoHS 10物質 | CAD 2D | CAD 3D

対応メーカー・シリーズ　CKD社　W1000、W2000、W3000、W4000

フィルタレギュレータを取り付けるためのステンレス製ブラケットです。
※取り付けの際にはフィルタレギュレータに付属のパネルナットが必要です。

W1000用



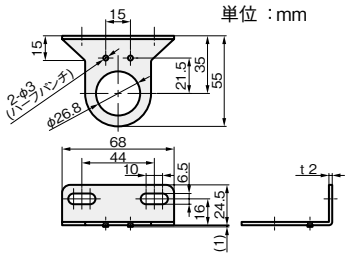

板厚 ：t 2.0

材質
ステンレス SUS304

品番
ARWNLH-10S

W2000用



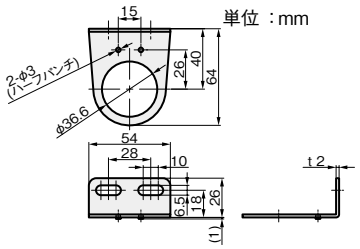

板厚 ：t 2.0

材質
ステンレス SUS304

品番
ARWNLH-20S

W3000用



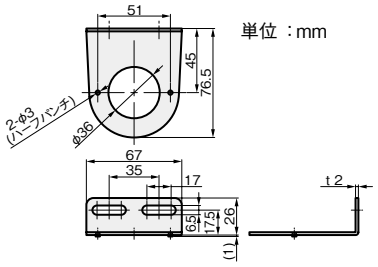

板厚 ：t 2.0

材質
ステンレス SUS304

品番
ARWNLH-30S

W4000用



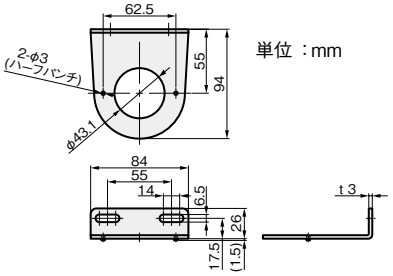

板厚 ：t 3.0

材質
ステンレス SUS304

品番
ARWNLH-40S

レギュレータブラケットの
詳細はこちら▶

フィルタレギュレータ用 Lタイプ

当日出荷 受付16時 | RoHS 10物質 | CAD 2D | CAD 3D

対応メーカー・シリーズ　KOGANEI社　FR150、FR300、FR600

フィルタレギュレータを取り付けるためのステンレス製ブラケットです。
※取り付けの際にはフィルタレギュレータに付属のパネルナットが必要です。

FR150用



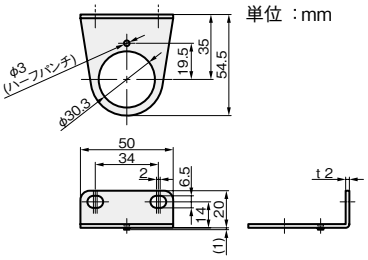

板厚 ：t 2.0

材質
ステンレス SUS304

品番
ARFRLH-15S

FR300用



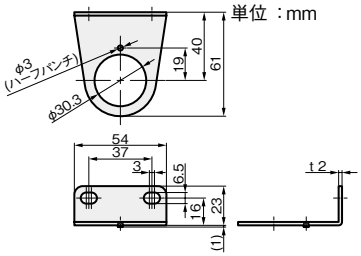

板厚 ：t 2.0

材質
ステンレス SUS304

品番
ARFRLH-30S

FR600用



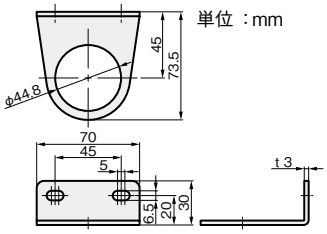

板厚 ：t 3.0

材質
ステンレス SUS304

品番
ARFRLH-60S

ボックスタイプ(丸)1

当日出荷 受付16時　RoHS 10物質　CAD 2D

対応メーカー・シリーズ　CKD社・RB500-C-P/RB500-C-PL/RB500-C-PG39

見栄えをよくし、レギュレータの保護にも役立ちます。

単体用



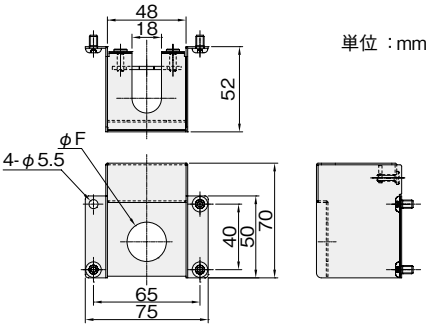

単位：mm

板厚：t 1.0

材質	付属品
ステンレス SUS304	六角穴付ボタンボルト(SUSXM7)M5×12…4本 〈レギュレータ固定用〉 ナットプレート(SUS304)…1個 六角穴付極低頭ボルト(クロメートメッキ白色)M4×12…2本

圧力計サイズ	F	品番
φ21.5	24	ARB1-01S
φ27	30	ARB1-02S

2連用



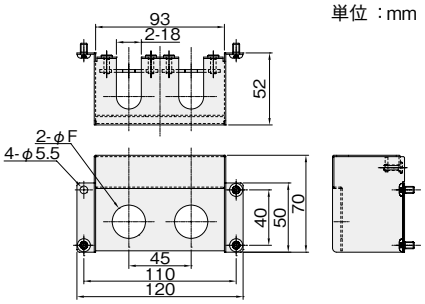

単位：mm

板厚：t 1.0

材質	付属品
ステンレス SUS304	六角穴付ボタンボルト(SUSXM7)M5×12…4本 〈レギュレータ固定用〉 ナットプレート(SUS304)…2個 六角穴付極低頭ボルト(クロメートメッキ白色)M4×12…4本

圧力計サイズ	F	品番
φ21.5	24	ARB2-01S
φ27	30	ARB2-02S

3連用



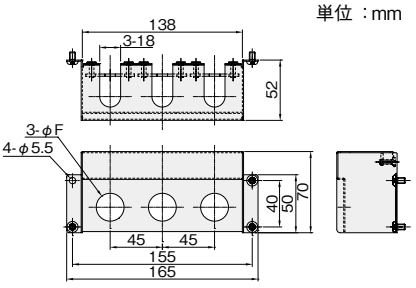

単位：mm

板厚：t 1.0

材質	付属品
ステンレス SUS304	六角穴付ボタンボルト (SUSXM7)M5×12…4本 〈レギュレータ固定用〉 ナットプレート(SUS304)…3個 六角穴付極低頭ボルト(クロメートメッキ白色)M4×12…6本

圧力計サイズ	F	品番
φ21.5	24	ARB3-01S
φ27	30	ARB3-02S

※本製品は㈱岩田製作所の独自規格品であり、表中に記載のメーカーが保証するものではありません。

ボックスタイプ(丸)2

当日出荷 受付16時 RoHS 10物質 CAD 2D

対応メーカー・シリーズ　CKD社·RB500-C-P/RB500-C-PL/RB500-C-PG39

見栄えをよくし、レギュレータの保護にも役立ちます。

エアチューブブラケット
レギュレータブラケット
圧力ゲージブラケット

対応レギュレータ
CKD RB500シリーズ
SMC ARM10シリーズ
SMC ARM10Fシリーズ

単体用



単位 ：mm

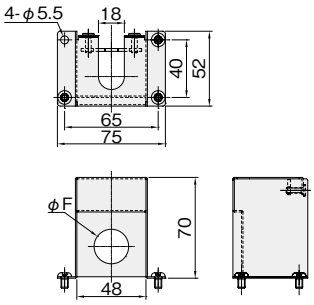

板厚：t 1.0

材質	付属品
ステンレス SUS304	六角穴付ボタンボルト(SUSXM7)M5×12…4本 〈レギュレータ固定用〉 ナットプレート(SUS304)…1個 六角穴付極低頭ボルト(クロメートメッキ白色)M4×12…2本

圧力計サイズ	F	品番
φ21.5	24	**ARF1-01S**
φ27	30	**ARF1-02S**

2連用



単位 ：mm

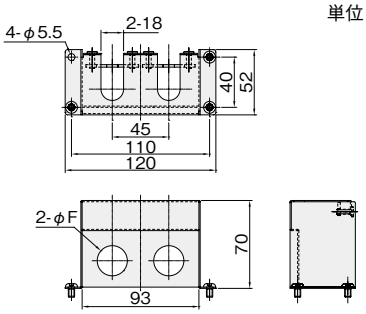

板厚：t 1.0

材質	付属品
ステンレス SUS304	六角穴付ボタンボルト (SUSXM7)M5×12…4本 〈レギュレータ固定用〉 ナットプレート(SUS304)…2個 六角穴付極低頭ボルト(クロメートメッキ白色)M4×12…4本

圧力計サイズ	F	品番
φ21.5	24	**ARF2-01S**
φ27	30	**ARF2-02S**

3連用



単位 ：mm

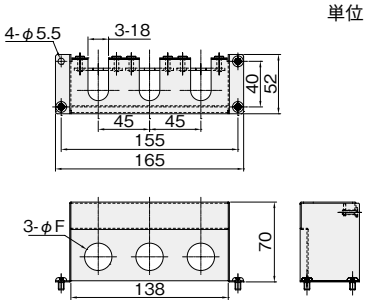

板厚：t 1.0

材質	付属品
ステンレス SUS304	六角穴付ボタンボルト(SUSXM7)M5×12…4本 〈レギュレータ固定用〉 ナットプレート(SUS304)…3個 六角穴付極低頭ボルト(クロメートメッキ白色)M4×12…6本

圧力計サイズ	F	品番
φ21.5	24	**ARF3-01S**
φ27	30	**ARF3-02S**

※本製品は㈱岩田製作所の独自規格品であり、表中に記載のメーカーが保証するものではありません。

ボックスタイプ(角)1

当日出荷 受付16時　RoHS 10物質　CAD 2D

対応メーカー・シリーズ　SMC社·ARM10-BG/ARM10-GP

見栄えをよくし、レギュレータの保護にも役立ちます。

エアチューブブラケット
レギュレータブラケット
圧力ゲージブラケット
対応レギュレータ
CKD RB500シリーズ
SMC ARM10シリーズ
SMC ARM10Fシリーズ

単体用



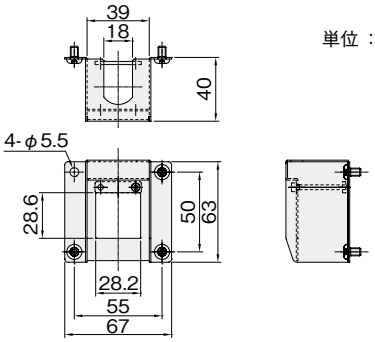

単位：mm

板厚：t 1.0

材質	付属品
ステンレス SUS304	六角穴付ボタンボルト(SUSXM7)M5×12…4本 〈レギュレータ固定用〉 ナットプレート(SUS304)…1個 六角穴付ボルト(SUSXM7)M3×32…2本

品番 **ARC1-01S**

2連用



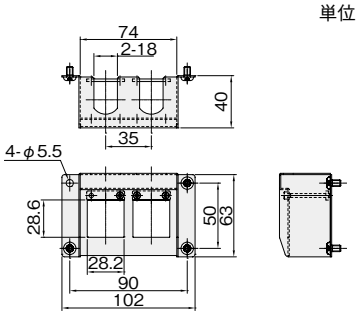

単位：mm

板厚：t 1.0

材質	付属品
ステンレス SUS304	六角穴付ボタンボルト(SUSXM7)M5×12…4本 〈レギュレータ固定用〉 ナットプレート(SUS304)…2個 六角穴付ボルト(SUSXM7)M3×32…4本

品番 **ARC2-01S**

3連用



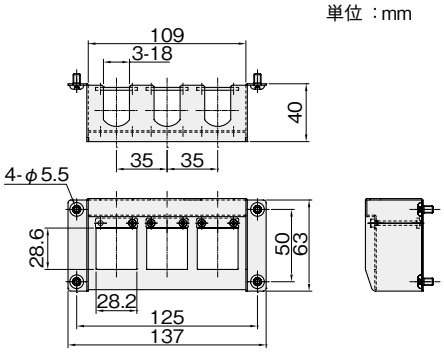

単位：mm

板厚：t 1.0

材質	付属品
ステンレス SUS304	六角穴付ボタンボルト(SUSXM7)M5×12…4本 〈レギュレータ固定用〉 ナットプレート(SUS304)…3個 六角穴付ボルト(SUSXM7)M3×32…6本

品番 **ARC3-01S**

※本製品は㈱岩田製作所の独自規格品であり、表中に記載のメーカーが保証するものではありません。

ボックスタイプ(角)2

当日出荷 受付16時 RoHS 10物質 CAD 2D

対応メーカー・シリーズ　SMC社·ARM10-BG/ARM10-GP

見栄えをよくし、レギュレータの保護にも役立ちます。

エアチューブブラケット
レギュレータブラケット
圧力ゲージブラケット

対応レギュレータ
CKD RB500シリーズ
SMC ARM10シリーズ
SMC ARM10Fシリーズ

単体用



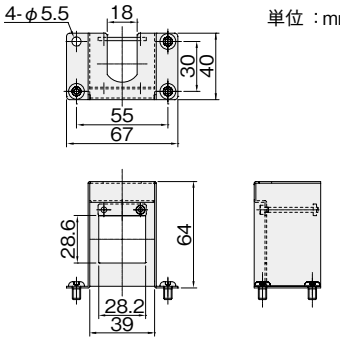

単位 ：mm

板厚：t 1.0

材質	付属品
ステンレス SUS304	六角穴付ボタンボルト(SUSXM7)M5×12…4本 〈レギュレータ固定用〉 ナットプレート(SUS304)…1個 六角穴付ボルト(SUSXM7)M3×32…2本

品番 **ARE1-01S**

2連用



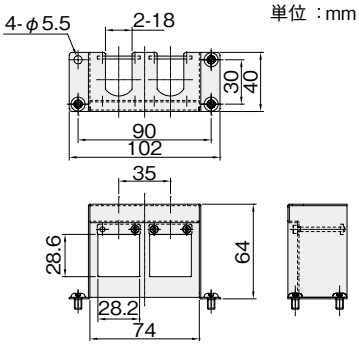

単位 ：mm

板厚：t 1.0

材質	付属品
ステンレス SUS304	六角穴付ボタンボルト(SUSXM7)M5×12…4本 〈レギュレータ固定用〉 ナットプレート(SUS304)…2個 六角穴付ボルト(SUSXM7)M3×32…4本

品番 **ARE2-01S**

3連用



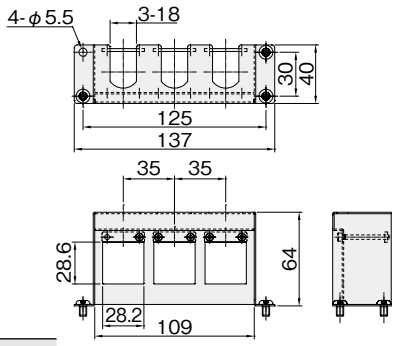

単位 ：mm

板厚：t 1.0

材質	付属品
ステンレス SUS304	六角穴付ボタンボルト(SUSXM7)M5×12…4本 〈レギュレータ固定用〉 ナットプレート(SUS304)…3個 六角穴付ボルト(SUSXM7)M3×32…6本

品番 **ARE3-01S**

※本製品は㈱岩田製作所の独自規格品であり、表中に記載のメーカーが保証するものではありません。

iwata

ストレートタイプ

当日出荷 受付16時　RoHS 10物質　CAD 2D

対応メーカー・シリーズ　SMC社·ARM10F-GP/ARM10F-GPC

見栄えをよくし、レギュレータの保護にも役立ちます。

単体用



〈参考〉取付穴加工図

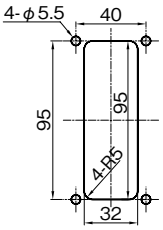

単位 ：mm

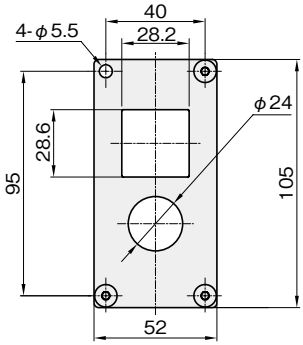

板厚：t 1.5

材質	付属品
ステンレス SUS304	六角穴付ボタンボルト(SUSXM7) M5×12…4本

品番 **ARS1-01S**

2連用



〈参考〉取付穴加工図

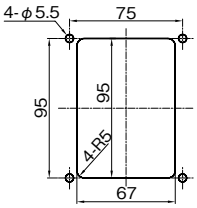

単位 ：mm

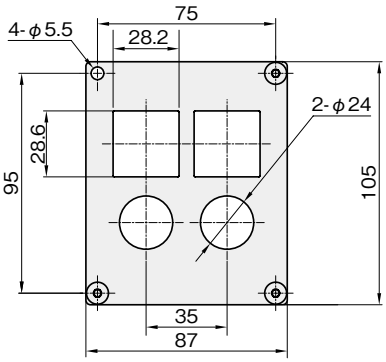

板厚：t 1.5

材質	付属品
ステンレス SUS304	六角穴付ボタンボルト(SUSXM7) M5×12…4本

品番 **ARS2-01S**

3連用



〈参考〉取付穴加工図

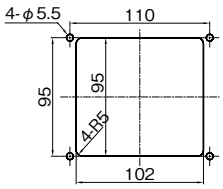

単位 ：mm

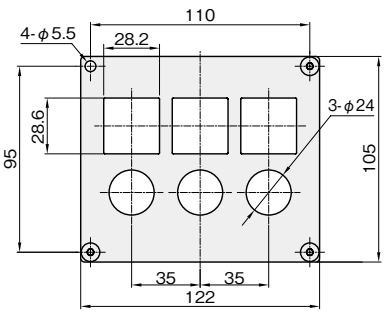

板厚：t 1.5

材質	付属品
ステンレス SUS304	六角穴付ボタンボルト(SUSXM7) M5×12…4本

品番 **ARS3-01S**

※本製品は㈱岩田製作所の独自規格品であり、表中に記載のメーカーが保証するものではありません。

エアチューブブラケット
レギュレータブラケット
圧力ゲージブラケット
対応レギュレータ
CKD RB500シリーズ
SMC ARM10シリーズ
SMC ARM10Fシリーズ

Lタイプ1

当日出荷 受付16時 RoHS 10物質 CAD 2D

対応メーカー・シリーズ SMC社·ARM10F-GP/ARM10F-GPC

見栄えをよくし、レギュレータの保護にも役立ちます。

エアチューブブラケット
レギュレータブラケット
圧力ゲージブラケット

対応レギュレータ
CKD RB500シリーズ
SMC ARM10シリーズ
SMC ARM10Fシリーズ

単体用



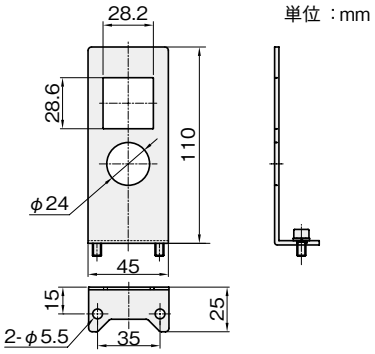

単位 ：mm

板厚：t 1.5

材質	付属品
ステンレス SUS304	六角穴付ボルト(SUSXM7) M5×12…2本

品番 **ARL1-01S**

2連用



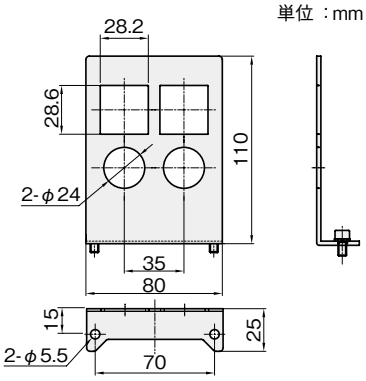

単位 ：mm

板厚：t 1.5

材質	付属品
ステンレス SUS304	六角穴付ボルト(SUSXM7) M5×12…2本

品番 **ARL2-01S**

3連用



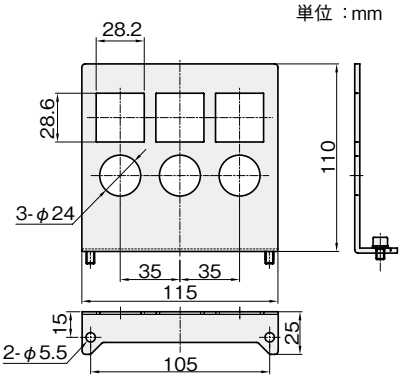

単位 ：mm

板厚：t 1.5

材質	付属品
ステンレス SUS304	六角穴付ボルト(SUSXM7) M5×12…2本

品番 **ARL3-01S**

※本製品は㈱岩田製作所の独自規格品であり、表中に記載のメーカーが保証するものではありません。

Lタイプ2

当日出荷 受付16時　RoHS 10物質　CAD 2D

対応メーカー・シリーズ　SMC社·ARM10F-GP/ARM10F-GPC

見栄えをよくし、レギュレータの保護にも役立ちます。

単体用



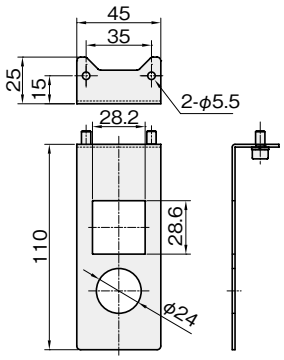

単位 ：mm

材質	付属品
ステンレス SUS304	六角穴付ボルト(SUSXM7) M5×12…2本

板厚：t 1.5

品番 ARU1-01S

2連用



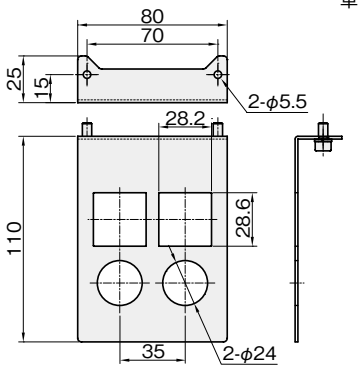

単位 ：mm

材質	付属品
ステンレス SUS304	六角穴付ボルト(SUSXM7) M5×12…2本

板厚：t 1.5

品番 ARU2-01S

3連用



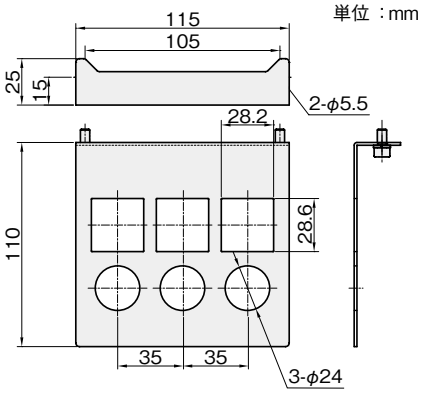

単位 ：mm

材質	付属品
ステンレス SUS304	六角穴付ボルト(SUSXM7) M5×12…2本

板厚：t 1.5

品番 ARU3-01S

※本製品は㈱岩田製作所の独自規格品であり、表中に記載のメーカーが保証するものではありません。

エアチューブブラケット
レギュレータブラケット
圧力ゲージブラケット
対応レギュレータ
CKD RB500シリーズ
SMC ARM10シリーズ
SMC ARM10Fシリーズ

オフセットタイプ1

当日出荷 受付16時 RoHS 10物質 CAD 2D

対応メーカー・シリーズ SMC社·ARM10F-GP/ARM10F-GPC

見栄えをよくし、レギュレータの保護にも役立ちます。

エアチューブブラケット
レギュレータブラケット
圧力ゲージブラケット

対応レギュレータ
CKD RB500シリーズ
SMC ARM10シリーズ
SMC ARM10Fシリーズ

単体用



〈参考〉取付穴加工図

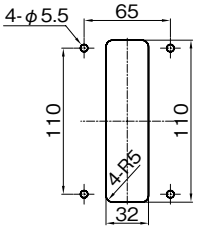

単位：mm

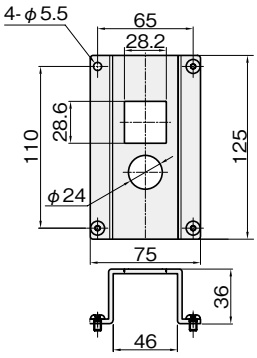

材質	付属品
ステンレス SUS304	六角穴付ボルト(SUSXM7) M5×12…4本

板厚：t 1.5

品番 **ARD1-01S**

2連用



〈参考〉取付穴加工図

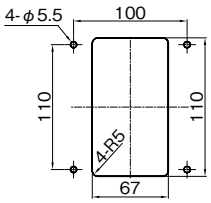

単位：mm

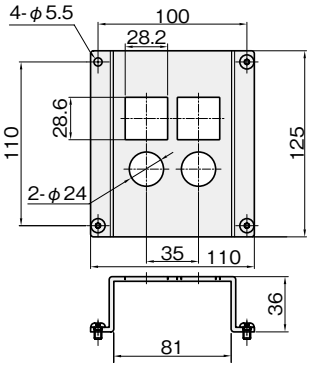

材質	付属品
ステンレス SUS304	六角穴付ボルト(SUSXM7) M5×12…4本

板厚：t 1.5

品番 **ARD2-01S**

3連用



〈参考〉取付穴加工図

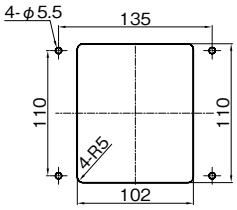

単位：mm

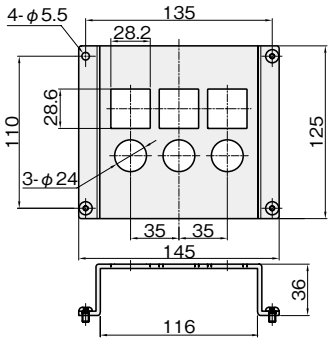

材質	付属品
ステンレス SUS304	六角穴付ボルト(SUSXM7) M5×12…4本

板厚：t 1.5

品番 **ARD3-01S**

※本製品は㈱岩田製作所の独自規格品であり、表中に記載のメーカーが保証するものではありません。

オフセットタイプ2

当日出荷 受付16時　RoHS 10物質　CAD 2D

対応メーカー・シリーズ　SMC社·ARM10F-GP/ARM10F-GPC

見栄えをよくし、レギュレータの保護にも役立ちます。

エアチューブブラケット
レギュレータブラケット
圧力ゲージブラケット
対応レギュレータ
CKD RB500シリーズ
SMC ARM10シリーズ
SMC ARM10Fシリーズ

単体用



〈参考〉取付穴加工図　単位：mm

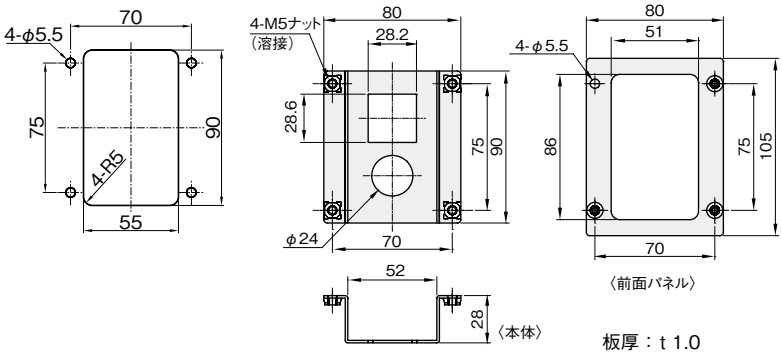

材質	付属品
ステンレス SUS304	六角穴付ボタンボルト(SUSXM7) M5×12…4本

品番 **ARH1-01S**

2連用



〈参考〉取付穴加工図　単位：mm

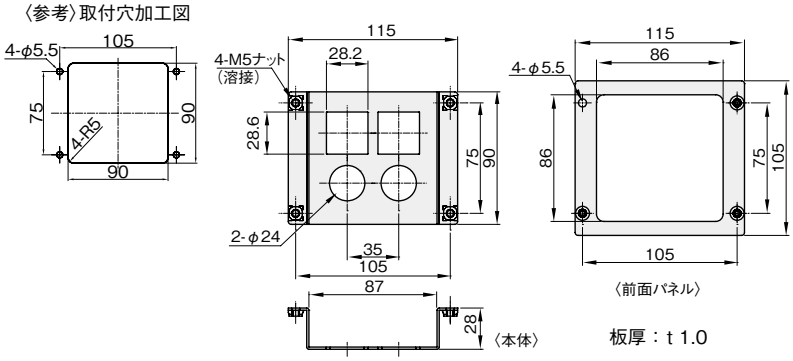

材質	付属品
ステンレス SUS304	六角穴付ボタンボルト(SUSXM7) M5×12…4本

品番 **ARH2-01S**

3連用

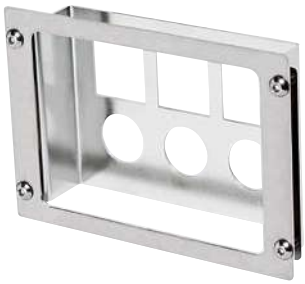

〈参考〉取付穴加工図　単位：mm

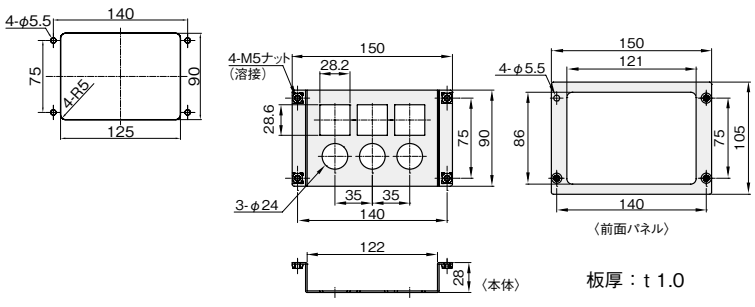

材質	付属品
ステンレス SUS304	六角穴付ボタンボルト(SUSXM7) M5×12…4本

品番 **ARH3-01S**

※本製品は㈱岩田製作所の独自規格品であり、表中に記載のメーカーが保証するものではありません。

iwata



機械要素部品カタログ

MACHINE PARTS CATALOG

圧力ゲージブラケット

PRESSURE GAUGE BRACKET

iwata
株式会社 岩田製作所

エアチューブ
ブラケット
レギュレータ
ブラケット
圧力ゲージ
ブラケット
対応圧力ゲージ
G46
シリーズ
ISE30、ZSE30
シリーズ
ナットプレート

■ アナログ用 ストレートタイプ

対応圧力ゲージ：SMC社・G46/GP46/GZ46

単体用	2連用	3連用
▶詳しくはこちら	▶詳しくはこちら	▶詳しくはこちら
		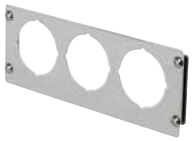

■ アナログ用 Lタイプ

対応圧力ゲージ：SMC社・G46/GP46/GZ46

単体用	2連用	3連用
▶詳しくはこちら	▶詳しくはこちら	▶詳しくはこちら
		

■ アナログ用 オフセットタイプ1

対応圧力ゲージ：SMC社・G46/GP46/GZ46

単体用	2連用	3連用
▶詳しくはこちら	▶詳しくはこちら	▶詳しくはこちら
		

■ アナログ用 オフセットタイプ2

対応圧力ゲージ：SMC社・G46/GP46/GZ46

単体用	2連用	3連用
▶詳しくはこちら	▶詳しくはこちら	▶詳しくはこちら
		

■ デジタル用 ストレートタイプ

対応圧力ゲージ：SMC社・ISE30/ZSE30

単体用	2連用	3連用
▶詳しくはこちら	▶詳しくはこちら	▶詳しくはこちら
		

エアチューブ
ブラケット
レギュレータ
ブラケット
圧力ゲージ
ブラケット
対応圧力ゲージ
G46
シリーズ
ISE30、ZSE30
シリーズ
ナットプレート

■ デジタル用　Lタイプ

対応圧力ゲージ：SMC社・ISE30/ZSE30

単体用	2連用	3連用
▶詳しくはこちら	▶詳しくはこちら	▶詳しくはこちら
		

■ デジタル用　オフセットタイプ1

対応圧力ゲージ：SMC社・ISE30/ZSE30

単体用	2連用	3連用
▶詳しくはこちら	▶詳しくはこちら	▶詳しくはこちら
		

■ デジタル用　オフセットタイプ2

対応圧力ゲージ：SMC社・ISE30/ZSE30

単体用	2連用	3連用
▶詳しくはこちら	▶詳しくはこちら	▶詳しくはこちら
		

■ ナットプレート

▶詳しくはこちら



特　長

■主要の圧力ゲージに対応しています。
対応メーカー・シリーズ
<SMC社>G46シリーズ、ISE30シリーズ、
ZSE30シリーズ

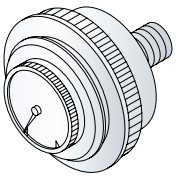

アナログタイプ（丸型）
取り付けには圧力ゲージメーカーの「カバーリング」が必要です。

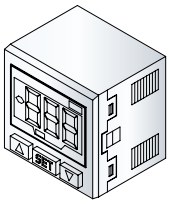

デジタルタイプ（角型）
取り付けには圧力ゲージメーカーの
「パネルマウントアダプタ」が必要です。

■圧力ゲージを最大3個まで取付可能です。

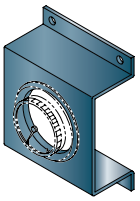

<単体用>

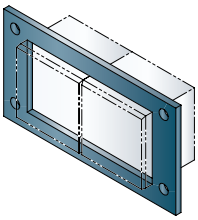

<2連用>

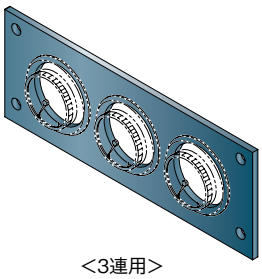

<3連用>

■ストレート、L型など様々な形状をご用意し
ています。

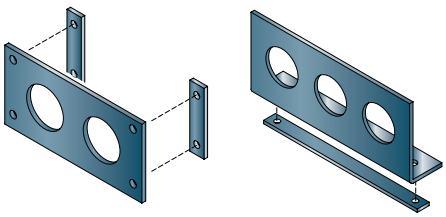

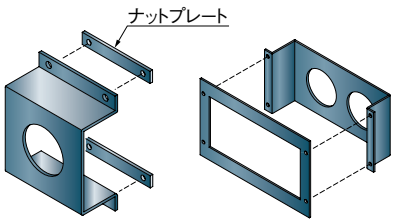

※取付に便利なナットプレート（別売）

アプリケーション紹介

圧力ゲージブラケット

ストレート(アナログ用)

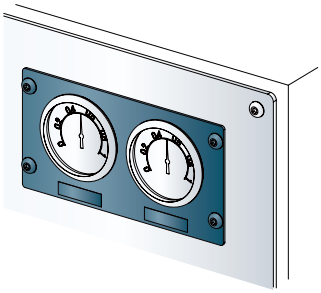

ストレート(デジタル用)

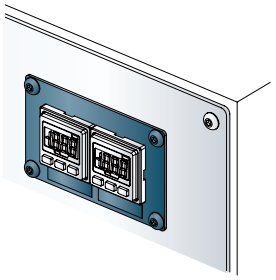

Lタイプ(アナログ用)

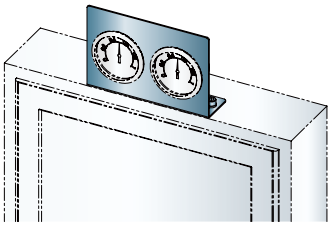

Lタイプ(デジタル用)

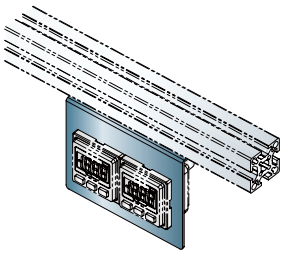

オフセットタイプ1(アナログ用)

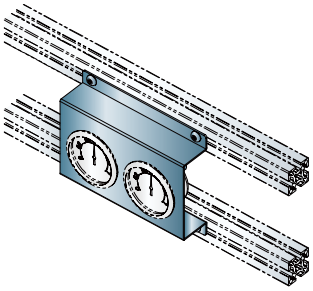

オフセットタイプ1(デジタル用)

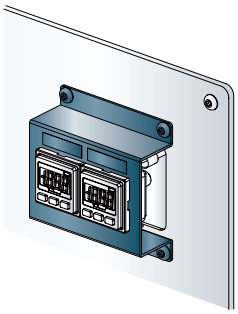

オフセットタイプ2(アナログ用)

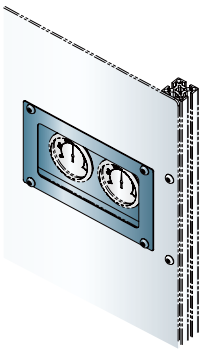

オフセットタイプ2(デジタル用)

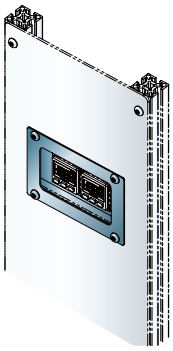

ナットプレート

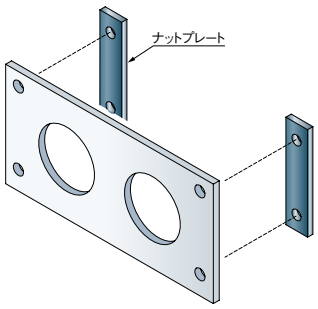

アナログ用
ストレートタイプ

当日出荷 受付16時　RoHS 10物質　CAD 2D

対応メーカー・シリーズ　SMC社・G46/GP46/GZ46

見栄えをよくし、圧力ゲージの保護にも役立ちます。

エアチューブブラケット
レギュレータブラケット
圧力ゲージブラケット
対応圧力ゲージ
G46シリーズ
ISE30、ZSE30シリーズ
ナットプレート

単体用



単位 ：mm

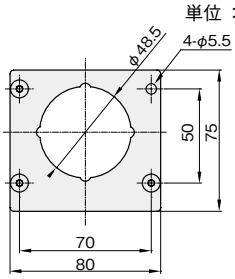

板厚：t 1.5

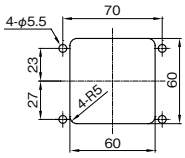

〈参考〉取付穴加工図

材質	付属品
ステンレス SUS304	六角穴付ボタンボルト（SUSXM7）M5×12…4本 フランジ付六角ナット（SUSXM7）…4個

品番 **PAS1-01S**

2連用



単位 ：mm

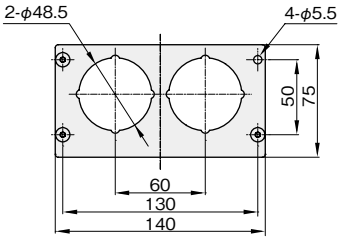

板厚：t 1.5

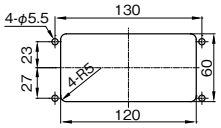

〈参考〉取付穴加工図

材質	付属品
ステンレス SUS304	六角穴付ボタンボルト（SUSXM7）M5×12…4本 フランジ付六角ナット（SUSXM7）…4個

品番 **PAS2-01S**

3連用

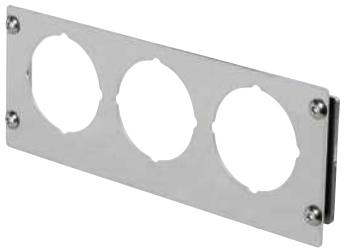

単位 ：mm

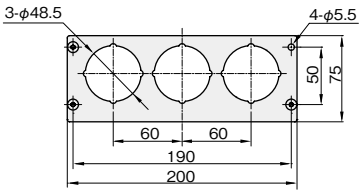

板厚：t 1.5

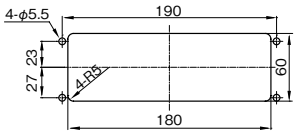

〈参考〉取付穴加工図

材質	付属品
ステンレス SUS304	六角穴付ボタンボルト（SUSXM7）M5×12…4本 フランジ付六角ナット（SUSXM7）…4個

品番 **PAS3-01S**

※本製品は㈱岩田製作所の独自規格品であり、表中に記載のメーカーが保証するものではありません。
※取り付けには圧力ゲージメーカーの「カバーリング」が必要です。
※ナットプレートは別売（▶こちら）

iwata

アナログ用
Lタイプ

当日出荷 受付16時 RoHS 10物質 CAD 2D

対応メーカー・シリーズ　SMC社·G46/GP46/GZ46

見栄えをよくし、圧力ゲージの保護にも役立ちます。

エアチューブブラケット
レギュレータブラケット
圧力ゲージブラケット
対応圧力ゲージ
G46シリーズ
ISE30、ZSE30シリーズ
ナットプレート

単体用



単位：mm

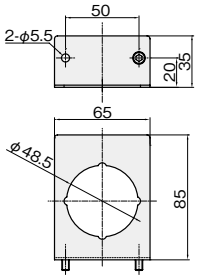

板厚：t 1.5

材質	付属品
ステンレス SUSXM304	六角穴付ボルト（SUSXM7）M5×12…2本 フランジ付六角ナット（SUSXM7）…2個

品番 **PAL1-01S**

2連用



単位：mm

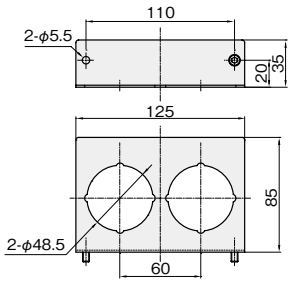

板厚：t 1.5

材質	付属品
ステンレス SUSXM304	六角穴付ボルト（SUSXM7）M5×12…2本 フランジ付六角ナット（SUSXM7）…2個

品番 **PAL2-01S**

3連用



単位：mm

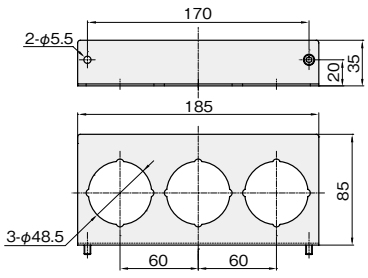

板厚：t 1.5

材質	付属品
ステンレス SUSXM304	六角穴付ボルト（SUSXM7）M5×12…2本 フランジ付六角ナット（SUSXM7）…2個

品番 **PAL3-01S**

※本製品は㈱岩田製作所の独自規格品であり、表中に記載のメーカーが保証するものではありません。
※取り付けには圧力ゲージメーカーの「カバーリング」が必要です。
※ナットプレートは別売（▶こちら）

アナログ用
オフセットタイプ1

当日出荷 受付16時　RoHS 10物質　CAD 2D

対応メーカー・シリーズ　SMC社・G46/GP46/GZ46

見栄えをよくし、圧力ゲージの保護にも役立ちます。

エアチューブブラケット
レギュレータブラケット
圧力ゲージブラケット
対応圧力ゲージ
G46シリーズ
ISE30、ZSE30シリーズ
ナットプレート

単体用



単位 ：mm

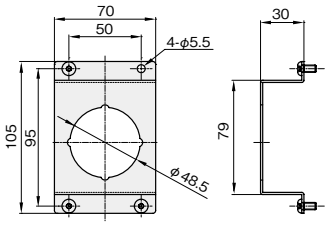

板厚：t 1.5

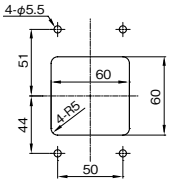

〈参考〉取付穴加工図

材質	付属品
ステンレス SUS304	六角穴付ボタンボルト（SUSXM7）M5×12…4本 フランジ付六角ナット（SUSXM7）…4個

品番 **PAD1-01S**

2連用



単位 ：mm

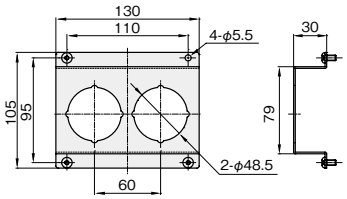

板厚：t 1.5

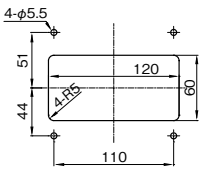

〈参考〉取付穴加工図

材質	付属品
ステンレス SUS304	六角穴付ボタンボルト（SUSXM7）M5×12…4本 フランジ付六角ナット（SUSXM7）…4個

品番 **PAD2-01S**

3連用



単位 ：mm

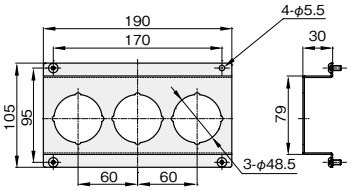

板厚：t 1.5

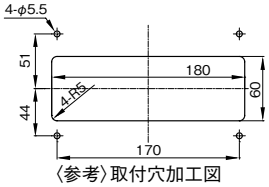

〈参考〉取付穴加工図

材質	付属品
ステンレス SUS304	六角穴付ボタンボルト（SUSXM7）M5×12…4本 フランジ付六角ナット（SUSXM7）…4個

品番 **PAD3-01S**

※本製品は㈱岩田製作所の独自規格品であり、表中に記載のメーカーが保証するものではありません。
※取り付けには圧力ゲージメーカーの「カバーリング」が必要です。
※ナットプレートは別売（▶こちら）

iwata

アナログ用
オフセットタイプ2

当日出荷 受付16時　RoHS 10物質　CAD 2D

対応メーカー・シリーズ　SMC社･G46/GP46/GZ46

見栄えをよくし､圧力ゲージの保護にも役立ちます。

エアチューブブラケット
レギュレータブラケット
圧力ゲージブラケット
対応圧力ゲージ
G46シリーズ
ISE30､ZSE30シリーズ
ナットプレート

単体用



単位 ：mm

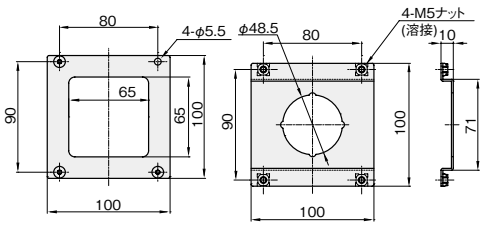

<前面パネル> 板厚：t1.0　　<本体> 板厚：t1.5

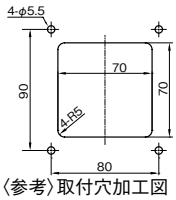

〈参考〉取付穴加工図

材質	付属品
ステンレス SUS304	六角穴付ボタンボルト（SUSXM7）M5×12…4本

品番 **PAH1-01S**

2連用



単位 ：mm

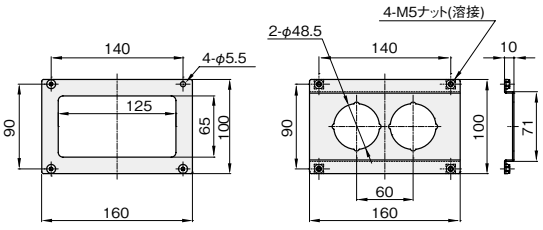

<前面パネル> 板厚：t1.0　　<本体> 板厚：t1.5

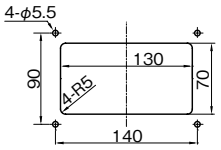

〈参考〉取付穴加工図

材質	付属品
ステンレス SUS304	六角穴付ボタンボルト（SUSXM7）M5×12…4本

品番 **PAH2-01S**

3連用



単位 ：mm

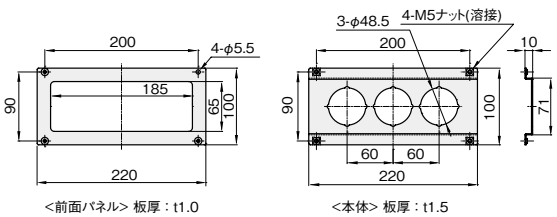

<前面パネル> 板厚：t1.0　　<本体> 板厚：t1.5

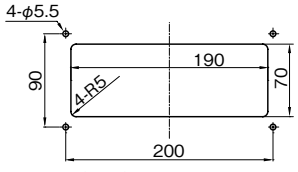

〈参考〉取付穴加工図

材質	付属品
ステンレス SUS304	六角穴付ボタンボルト（SUSXM7）M5×12…4本

品番 **PAH3-01S**

※本製品は㈱岩田製作所の独自規格品であり､表中に記載のメーカーが保証するものではありません。
※取り付けには圧力ゲージメーカーの「カバーリング」が必要です。
※ナットプレートは別売（▶こちら）

iwata

デジタル用
ストレートタイプ

当日出荷 受付16時　RoHS 10物質　CAD 2D

対応メーカー・シリーズ　SMC社・ISE30/ZSE30

見栄えをよくし、圧力ゲージの保護にも役立ちます。

エアチューブブラケット
レギュレータブラケット
圧力ゲージブラケット
対応圧力ゲージ
G46シリーズ
ISE30、ZSE30シリーズ
ナットプレート

単体用



単位：mm

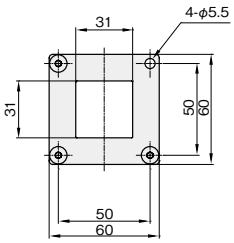

板厚：t 1.5

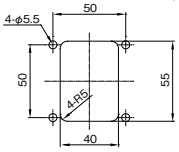

〈参考〉取付穴加工図

材質	付属品
ステンレス SUS304	六角穴付ボタンボルト（SUSXM7）M5×12…4本 フランジ付六角ナット（SUSXM7）…4個

品番 **PDS1-01S**

2連用



単位：mm

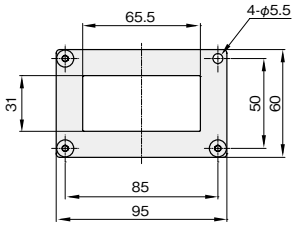

板厚：t 1.5

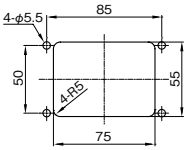

〈参考〉取付穴加工図

材質	付属品
ステンレス SUS304	六角穴付ボタンボルト（SUSXM7）M5×12…4本 フランジ付六角ナット（SUSXM7）…4個

品番 **PDS2-01S**

3連用



単位：mm

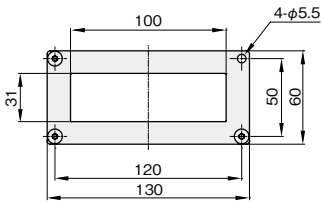

板厚：t 1.5

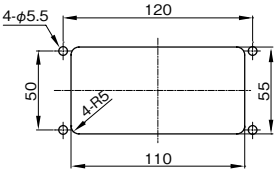

〈参考〉取付穴加工図

材質	付属品
ステンレス SUS304	六角穴付ボタンボルト（SUSXM7）M5×12…4本 フランジ付六角ナット（SUSXM7）…4個

品番 **PDS3-01S**

※本製品は㈱岩田製作所の独自規格品であり、表中に記載のメーカーが保証するものではありません。
※取り付けには圧力ゲージメーカーの「パネルマウントアダプタ」が必要です。
※ナットプレートは別売（▶こちら）

iwata

デジタル用
Lタイプ

当日出荷 受付16時 RoHS 10物質 CAD 2D

対応メーカー・シリーズ　SMC社·ISE30/ZSE30

見栄えをよくし、圧力ゲージの保護にも役立ちます。

単体用



単位 ：mm

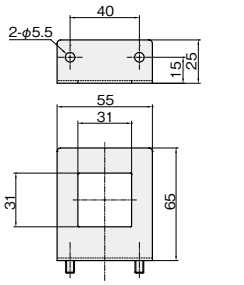

板厚：t 1.5

材質	付属品
ステンレス SUS304	六角穴付ボルト（SUSXM7）M5×12…2本 フランジ付六角ナット（SUSXM7）…2個

品番
PDL1-01S

2連用



単位 ：mm

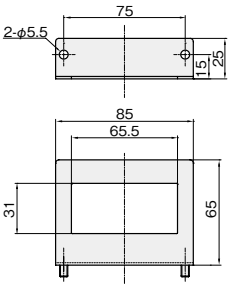

板厚：t 1.5

材質	付属品
ステンレス SUS304	六角穴付ボルト（SUSXM7）M5×12…2本 フランジ付六角ナット（SUSXM7）…2個

品番
PDL2-01S

3連用



単位 ：mm

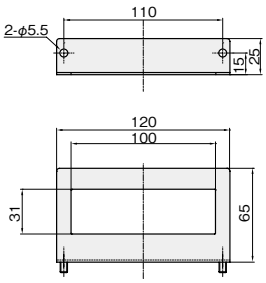

板厚：t 1.5

材質	付属品
ステンレス SUS304	六角穴付ボルト（SUSXM7）M5×12…2本 フランジ付六角ナット（SUSXM7）…2個

品番
PDL3-01S

※本製品は㈱岩田製作所の独自規格品であり、表中に記載のメーカーが保証するものではありません。
※取り付けには圧力ゲージメーカーの「パネルマウントアダプタ」が必要です。
※ナットプレートは別売（▶こちら）

iwata

デジタル用
オフセットタイプ1

当日出荷 受付16時　RoHS 10物質　CAD 2D

対応メーカー・シリーズ　SMC社・ISE30/ZSE30

見栄えをよくし、圧力ゲージの保護にも役立ちます。

エアチューブブラケット
レギュレータブラケット
圧力ゲージブラケット
対応圧力ゲージ
G46シリーズ
ISE30、ZSE30シリーズ
ナットプレート

単体用

単位：mm



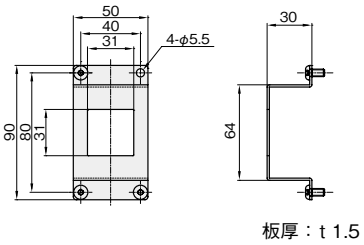

板厚：t 1.5

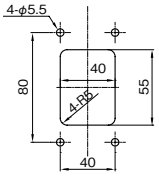

〈参考〉取付穴加工図

材質	付属品
ステンレス SUS304	六角穴付ボタンボルト（SUSXM7）M5×12…4本 フランジ付六角ナット（SUSXM7）…4個

品番
PDD1-01S

2連用

単位：mm



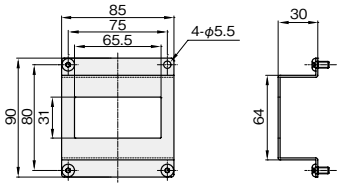

板厚：t 1.5

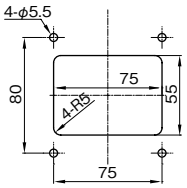

〈参考〉取付穴加工図

材質	付属品
ステンレス SUS304	六角穴付ボタンボルト（SUSXM7）M5×12…4本 フランジ付六角ナット（SUSXM7）…4個

品番
PDD2-01S

3連用

単位：mm



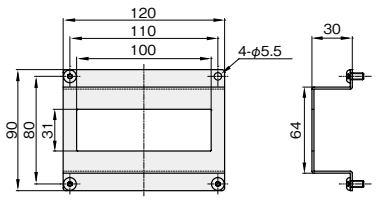

板厚：t 1.5

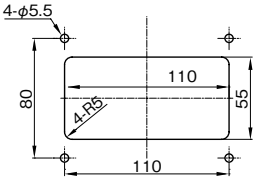

〈参考〉取付穴加工図

材質	付属品
ステンレス SUS304	六角穴付ボタンボルト（SUSXM7）M5×12…4本 フランジ付六角ナット（SUSXM7）…4個

品番
PDD3-01S

※本製品は㈱岩田製作所の独自規格品であり、表中に記載のメーカーが保証するものではありません。
※取り付けには圧力ゲージメーカーの「パネルマウントアダプタ」が必要です。
※ナットプレートは別売（▶こちら）

iwata

エアチューブブラケット
レギュレータブラケット
圧力ゲージブラケット
対応圧力ゲージ
G46シリーズ
ISE30、ZSE30シリーズ
ナットプレート

デジタル用
オフセットタイプ2

当日出荷 受付16時 RoHS 10物質 CAD 2D

対応メーカー・シリーズ　SMC社·ISE30/ZSE30

見栄えをよくし、圧力ゲージの保護にも役立ちます。

単体用



単位 ：mm

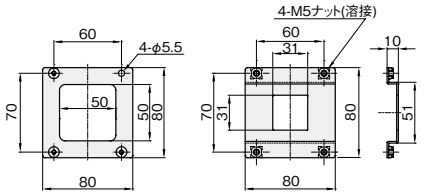

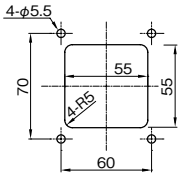

〈参考〉取付穴加工図

材質	付属品
ステンレス SUS304	六角穴付ボタンボルト（SUSXM7）M5×12…4本

品番 **PDH1-01S**

2連用



単位 ：mm

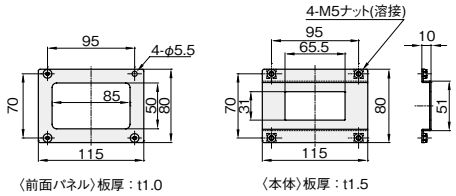

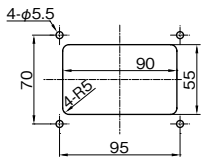

〈参考〉取付穴加工図

材質	付属品
ステンレス SUS304	六角穴付ボタンボルト（SUSXM7）M5×12…4本

品番 **PDH2-01S**

3連用



単位 ：mm

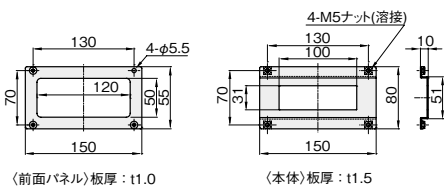

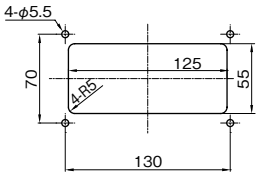

〈参考〉取付穴加工図

材質	付属品
ステンレス SUS304	六角穴付ボタンボルト（SUSXM7）M5×12…4本

品番 **PDH3-01S**

※本製品は㈱岩田製作所の独自規格品であり、表中に記載のメーカーが保証するものではありません。
※取り付けには圧力ゲージメーカーの「パネルマウントアダプタ」が必要です。
※ナットプレートは別売（▶こちら）

iwata

エアチューブブラケット
レギュレータブラケット
圧力ゲージブラケット
対応圧力ゲージ
G46シリーズ
ISE30、ZSE30シリーズ
ナットプレート

ナットプレート

当日出荷 受付16時　RoHS 10物質　CAD 2D

圧力ゲージブラケットの取り付けにご使用いただけます。



単位 ：mm

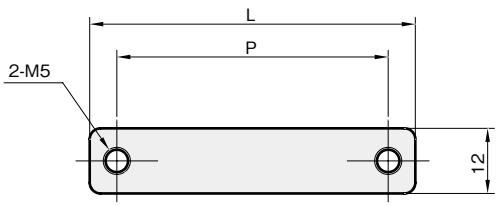

板厚：t 2.5

材質
ステンレス SUS304

入数：1個

L	P	品番
50	40	**PT01**
60	50	**PT02**
85	75	**PT03**
120	110	**PT04**
180	170	**PT05**



機械要素部品カタログ

MACHINE PARTS CATALOG

ケーブルベヤサポーター

CABLEVEYOR SUPPORTER

株式会社 岩田製作所

Sタイプ
LAタイプ
LBタイプ
Zタイプ
追加工

■ ケーブルベヤサポーター				■ 追加工
Sタイプ	LAタイプ	LBタイプ	Zタイプ	取付穴
▶詳しくはこちら	▶詳しくはこちら	▶詳しくはこちら	▶詳しくはこちら	▶詳しくはこちら
セミオーダー 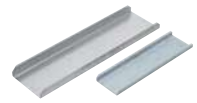	セミオーダー 	セミオーダー 	セミオーダー 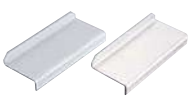	追加工 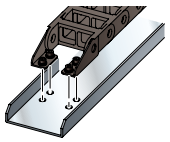

アプリケーション紹介

Sタイプ

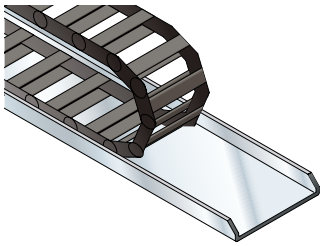

LAタイプ

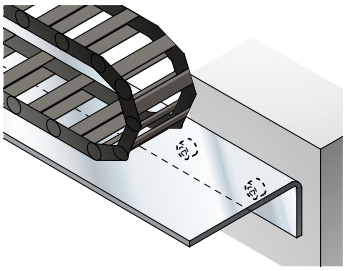

LBタイプ

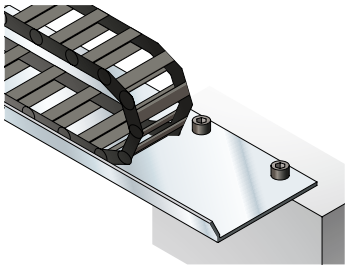

Zタイプ

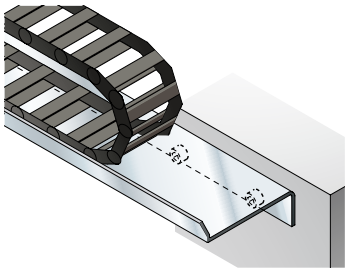

セミオーダー ケーブルベヤサポーター Sタイプ

3日後出荷 受付15時　RoHS 10物質

ご希望のサイズに対応。1個から製作します。

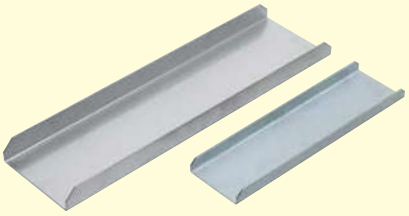

単位：mm

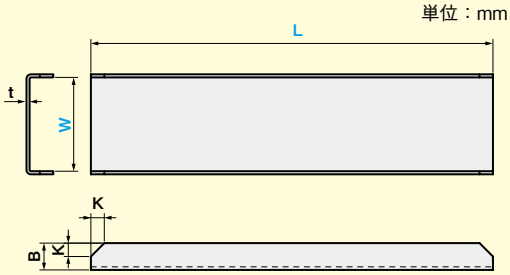

鉄　板厚 ：t 2.3
SUS　板厚 ：t 2.0

材質
鉄 ボンデ鋼板
ステンレス SUS304

品番

CBS 幅 W - 長さ L - 材質

幅W	B	K	長さL/材質/表面処理				材質
			200～400	401～600	601～800	801～1,000	
50～100	20	10	●	●	●	●	F 鉄（ボンデ鋼板）
101～150	25	15	●	●	●	●	
151～200	35	20	●	●	●	●	

幅W	B	K	長さL/材質/表面処理				材質
			200～400	401～600	601～800	801～1,000	
50～100	20	10	●	●	●	●	S ステンレス（SUS304）
101～150	25	15	●	●	●	●	
151～200	35	20	●	●	●	●	

W、Lの指定寸法は10mm単位です。

※曲げ加工による金型痕が残ります。

注文例

CBS 100 - 400 - F

100：幅W = 100mm
400：長さL = 400mm
F：材質 = 鉄

追加工
取付穴
▶詳しくはこちらから

セミオーダー ケーブルベヤサポーター LAタイプ

3日後出荷 受付15時 RoHS 10物質

ご希望のサイズに対応。1個から製作します。

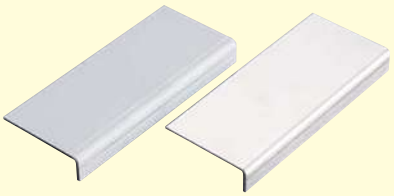

単位：mm

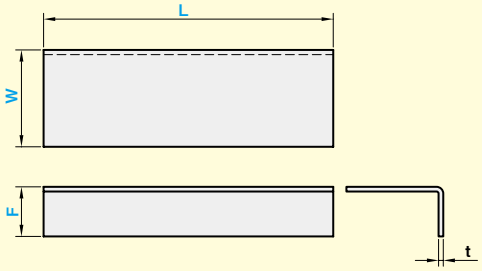

鉄　板厚 ：t 2.3
SUS　板厚 ：t 2.0

材質
鉄 ボンデ鋼板
ステンレス SUS304

品番

CBLA 幅 W - 長さ L - 高さF - 材質

幅W	高さF	長さL/材質/表面処理				材質
		200～400	401～600	601～800	801～1,000	
50～100	20～50	●	●	●	●	F 鉄（ボンデ鋼板）
101～150	20～50	●	●	●	●	
151～200	20～50	●	●	●	●	

幅W	高さF	長さL /材質/表面処理				材質
		200～400	401～600	601～800	801～1,000	
50～100	20～50	●	●	●	●	S ステンレス（SUS304）
101～150	20～50	●	●	●	●	
151～200	20～50	●	●	●	●	

W、F、Lの指定寸法は10mm単位です。

※曲げ加工による金型痕が残ります。

注文例

CBLA 150 - 1000 - 50 - S

- 150：幅W = 150mm
- 1000：長さL = 1000mm
- 50：高さF = 50mm
- S：材質 = ステンレス

追加工
取付穴
▶詳しくはこちらから

セミオーダー

iwata

セミオーダー ケーブルベヤサポーター LBタイプ

3日後出荷 受付15時　RoHS 10物質

ご希望のサイズに対応。1個から製作します。

単位：mm



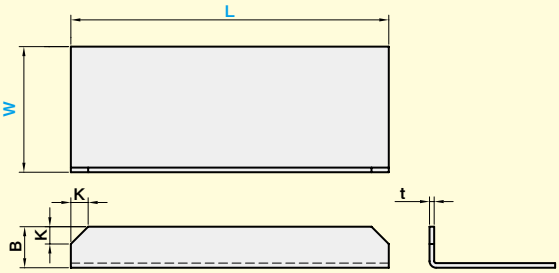

鉄　板厚 ：t 2.3
SUS　板厚 ：t 2.0

材質
鉄 ボンデ鋼板
ステンレス SUS304

品番

CBLB 幅 W - 長さ L - 材質

幅W	B	K	長さL/材質/表面処理				材質
			200～400	401～600	601～800	801～1,000	
50～100	20	10	●	●	●	●	F 鉄（ボンデ鋼板）
101～150	25	15	●	●	●	●	
151～200	35	20	●	●	●	●	

幅W	B	K	長さL/材質/表面処理				材質
			200～400	401～600	601～800	801～1,000	
50～100	20	10	●	●	●	●	S ステンレス（SUS304）
101～150	25	15	●	●	●	●	
151～200	35	20	●	●	●	●	

W、Lの指定寸法は10mm単位です。

※曲げ加工による金型痕が残ります。

注文例

CBLB 150 - 1000 - S
- 150：幅W = 150mm
- 1000：長さL = 1000mm
- S：材質 = ステンレス

セミオーダー

追加工
取付穴
▶詳しくはこちらから

セミオーダー ケーブルベヤサポーター Zタイプ

3日後出荷 受付15時 RoHS 10物質

ご希望のサイズに対応。1個から製作します。

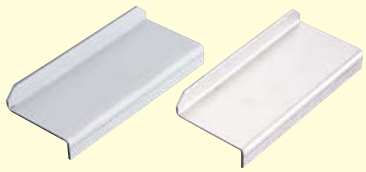

単位：mm

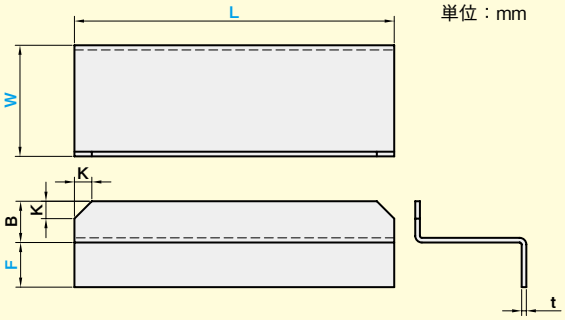

鉄　板厚 ：t 2.3
SUS　板厚 ：t 2.0

材質
鉄 ボンデ鋼板
ステンレス SUS304

品番

CBZ 幅 W - 長さ L - 高さF - 材質

幅W	B	K	高さF	長さL/材質/表面処理				材質
				200～400	401～600	601～800	801～1,000	
50～100	20	10	20～50	●	●	●	●	F 鉄（ボンデ鋼板）
101～150	25	15	20～50	●	●	●	●	
151～200	35	20	20～50	●	●	●	●	

幅W	B	K	高さF	長さL/材質/表面処理				材質
				200～400	401～600	601～800	801～1,000	
50～100	20	10	20～50	●	●	●	●	S ステンレス（SUS304）
101～150	25	15	20～50	●	●	●	●	
151～200	35	20	20～50	●	●	●	●	

W、F、Lの指定寸法は10mm単位です。

※曲げ加工による金型痕が残ります。

注文例

CBZ 150 - 1000 - 50 - S

- 幅W = 150mm
- 長さL = 1000mm
- 高さF = 50mm
- 材質 = ステンレス

追加工
取付穴
▶詳しくはこちらから

iwata

追加工

取付穴

ケーブルベヤサポーターの固定穴、ケーブルベヤ®の固定穴など追加工いたします。
ご希望の穴数、寸法をご指定ください。価格・納期についてはお問い合わせください。

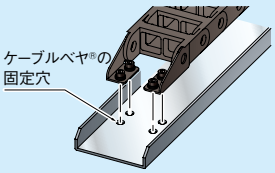

Sタイプ

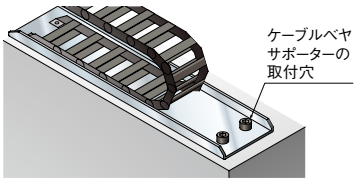

<ケーブルベヤサポーターの取付穴>

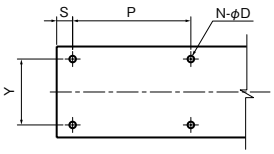

<ケーブルベヤ®の固定穴>

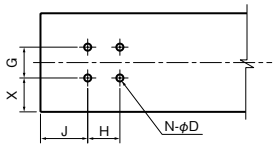

LAタイプ

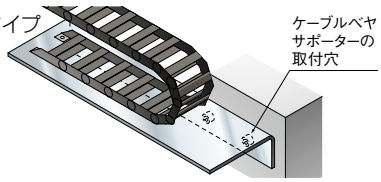

<ケーブルベヤサポーターの取付穴>

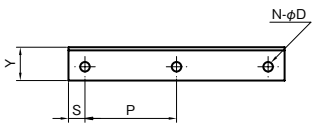

<ケーブルベヤ®の固定穴>

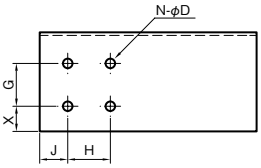

LBタイプ

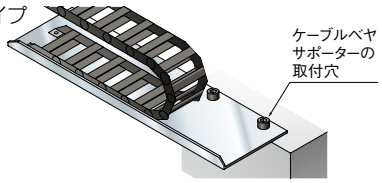

<ケーブルベヤサポーターの取付穴>

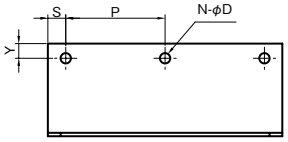

<ケーブルベヤ®の固定穴>

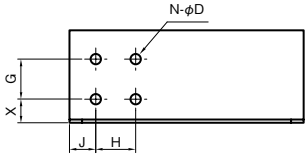

Zタイプ

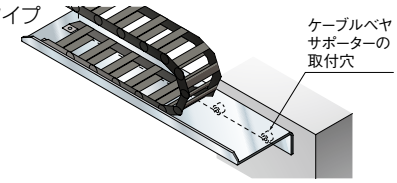

<ケーブルベヤサポーターの取付穴>

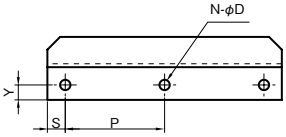

<ケーブルベヤ®の固定穴>

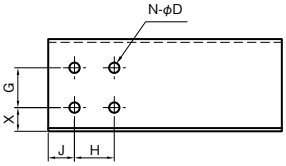

iwata



機械要素部品カタログ

MACHINE PARTS CATALOG

リニアストッパー

LINEAR STOPPER

株式会社 岩田製作所

リニアストッパー
セットベース
LSG
LSD
LSC
LSE
LSM
LSF
LSV
LSW
LSX
LSY
LSZ
抜け止め用
コンパクト
ストッパーブロック
ストッパーボルト
ウレタンボルト

■ 抜け止め用	■ 位置決め用	■ ウレタン付	■ ウレタンボルト付	■ 抜け止め用
LSG	LSGN	LSGU	LSGN-U	LSD
▶詳しくはこちら	▶詳しくはこちら	▶詳しくはこちら	▶詳しくはこちら	▶詳しくはこちら
				

■ 位置決め用		■ ウレタン付	■ ウレタンボルト付	■ 抜け止め用
LSDN	LSDN-N	LSDU	LSDN-U	LSC
▶詳しくはこちら	▶詳しくはこちら	▶詳しくはこちら	▶詳しくはこちら	▶詳しくはこちら
				

■ 位置決め用		■ ウレタン付	■ ウレタンボルト付	■ 抜け止め用
LSCN	LSCN-N	LSCU	LSCN-U	LSE
▶詳しくはこちら	▶詳しくはこちら	▶詳しくはこちら	▶詳しくはこちら	▶詳しくはこちら
				

■ 位置決め用	■ ウレタン付	■ ウレタンボルト付	■ 抜け止め用	■ 位置決め用
LSEN	LSEU	LSEN-U	LSM	LSMN
▶詳しくはこちら	▶詳しくはこちら	▶詳しくはこちら	▶詳しくはこちら	▶詳しくはこちら
				

■ ウレタン付	■ ウレタンボルト付	■ 抜け止め用	■ 位置決め用	■ ウレタン付
LSMU	LSMN-U	LSF	LSFN	LSFU
▶詳しくはこちら	▶詳しくはこちら	▶詳しくはこちら	▶詳しくはこちら	▶詳しくはこちら
				

■ ウレタンボルト付	■ 位置決め用	■ ウレタン付	■ ウレタンボルト付	■ 位置決め用
LSFN-U	LSV-N	LSVU	LSV-N-U	LSW-N 形状①
▶詳しくはこちら	▶詳しくはこちら	▶詳しくはこちら	▶詳しくはこちら	▶詳しくはこちら
				

■ 位置決め用	■ ウレタン付		■ ウレタンボルト付	
LSW-N 形状②	LSWU 形状①	LSWU 形状②	LSW-N-U 形状①	LSW-N-U 形状②
▶詳しくはこちら	▶詳しくはこちら	▶詳しくはこちら	▶詳しくはこちら	▶詳しくはこちら
				

■ 位置決め用	■ ウレタン付	■ ウレタンボルト付	■ 位置決め用	
LSX	LSXU	LSX-U	LSY-N 形状①	LSY-N 形状②
▶詳しくはこちら	▶詳しくはこちら	▶詳しくはこちら	▶詳しくはこちら	▶詳しくはこちら
				

■ ウレタン付		■ ウレタンボルト付		■ 位置決め用
LSYU 形状①	LSYU 形状②	LSY-N-U 形状①	LSY-N-U 形状②	LSZ-N 形状①
▶詳しくはこちら	▶詳しくはこちら	▶詳しくはこちら	▶詳しくはこちら	▶詳しくはこちら
				

■ 位置決め用	■ ウレタン付		■ ウレタンボルト付	
LSZ-N 形状②	LSZU 形状①	LSZU 形状②	LSZ-N-U 形状①	LSZ-N-U 形状②
▶詳しくはこちら	▶詳しくはこちら	▶詳しくはこちら	▶詳しくはこちら	▶詳しくはこちら
				

リニアストッパー
セットベース
LSG
LSD
LSC
LSE
LSM
LSF
LSV
LSW
LSX
LSY
LSZ
抜け止め用
コンパクト
ストッパーブロック
ストッパーボルト ウレタンボルト

iwata

リニアストッパー
セットベース
LSG
LSD
LSC
LSE
LSM
LSF
LSV
LSW
LSX
LSY
LSZ
抜け止め用
コンパクト
ストッパーブロック
ストッパーボルト
ウレタンボルト

■ 抜け止め用

LSK	LSA	LSB	LSJ	LSH
▶詳しくはこちら	▶詳しくはこちら	▶詳しくはこちら	▶詳しくはこちら	▶詳しくはこちら
				

■ コンパクトタイプ

LSPN-RH	LSPN-FH	LSP-RN	LSP-FN	LSPN-U
▶詳しくはこちら	▶詳しくはこちら	▶詳しくはこちら	▶詳しくはこちら	▶詳しくはこちら
				

■ コンパクトタイプ　■ ストッパーブロック

LSPU	SBN	SBT	SBAH(ボルトR)	SBCH(ボルトF)
▶詳しくはこちら	▶詳しくはこちら	▶詳しくはこちら	▶詳しくはこちら	▶詳しくはこちら
				

■ ストッパーブロック

SBBH(ボルトR)	SBDH(ボルトF)	SBAS(ボルトR)	SBCS(ボルトF)	SBAW(ボルトR)
▶詳しくはこちら	▶詳しくはこちら	▶詳しくはこちら	▶詳しくはこちら	▶詳しくはこちら
				

■ ストッパーブロック

SBCW(ボルトF)	SBBS(ボルトR)	SBDS(ボルトF)	SBBW(ボルトR)	SBDW(ボルトF)
▶詳しくはこちら	▶詳しくはこちら	▶詳しくはこちら	▶詳しくはこちら	▶詳しくはこちら
				

iwata

■ ストッパーボルト				■ ウレタンボルト
SBRH	SBFH	SBRN	SBFN	SBUH
▶詳しくはこちら	▶詳しくはこちら	▶詳しくはこちら	▶詳しくはこちら	▶詳しくはこちら
				

■ ウレタン(取替用)	
SBUH-U	SBU
▶詳しくはこちら	▶詳しくはこちら
	

特　長

■抜け止め用

- ワークプレートの抜け止めや落下防止、暴走時のストッパーとしてお使いいただけます
- ストッパーブロックと組み合わせ、簡易的な位置決めも可能
- 抜け止め機能を持ったガイドレール取付ボルトもラインアップ

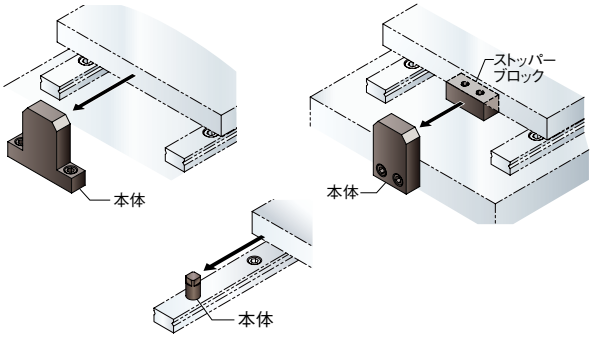

■位置決め用

- ストッパーボルトやストッパーブロックなどと組み合わせ、精密な位置調整が可能
- 位置決めに便利なノックピン付もラインアップ

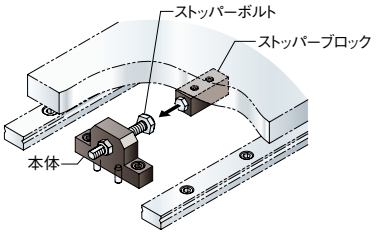

■ウレタン・ウレタンボルト付

- 金属同士の衝撃音を緩和するウレタン付やウレタンボルト付
- ウレタンボルトは先端のウレタン部が交換可能

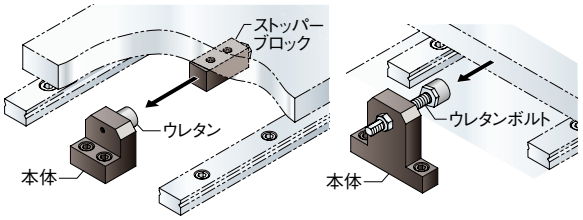

■コンパクトタイプ

- コンパクト設計のため、端部や狭い箇所への取付に最適

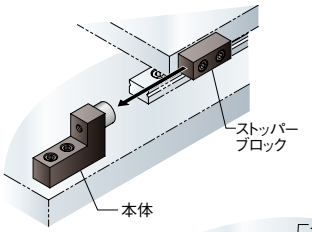

■ストッパーブロック

- さまざまな取り付け方法に対応した豊富な形状バリエーション

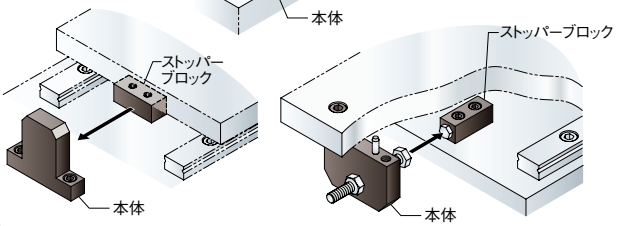

■ストッパーボルト・ウレタンボルト･ウレタン

- ボルト頭部を焼入処理したストッパーボルトやウレタンボルト、ウレタンをラインアップ



iwata

アプリケーション紹介

リニアストッパー

抜け止め用

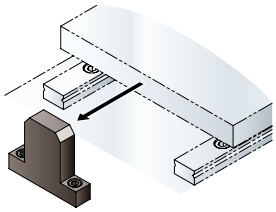

ワークテーブルの抜け止め

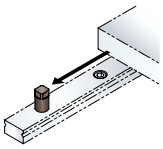

レールの取付穴を利用した抜け止め

位置決め用

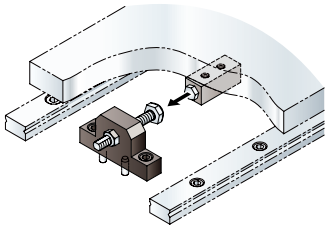

ストッパーボルト付

ウレタン・ウレタンボルト付

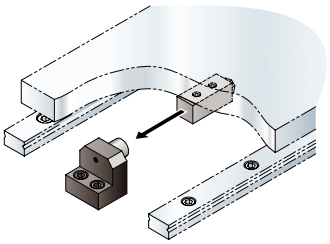

ウレタン付

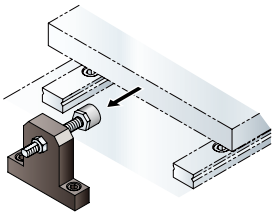

ウレタンボルト付

コンパクトタイプ

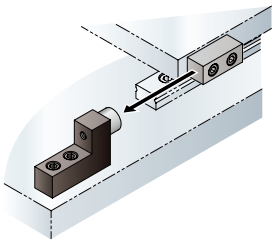

ウレタン付

ストッパーブロック

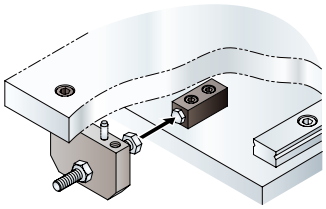

ワークテーブルの位置決め

ガイドレールの抜け止めや位置決めにご使用いただけます。
ウレタン(ボルト)付のタイプは衝撃音を緩和します。

当日出荷 受付16時　RoHS 10物質　CAD 2D

リニアストッパー
セットベース
LSG
LSD
LSC
LSE
LSM
LSF
LSV
LSW
LSX
LSY
LSZ
抜け止め用
コンパクト
ストッパーブロック
ストッパーボルト ウレタンボルト

抜け止め用　LSG

単位 ：mm



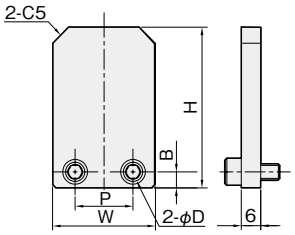

材質／表面処理	付属品
鉄 SS400／黒染め	六角穴付ボルト（SCM435/黒染め)…2本
ステンレス SUS304	六角穴付ボルト（SUSXM7)…2本

位置決め用　LSGN

単位 ：mm



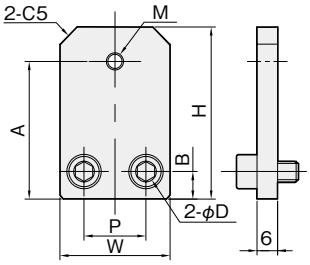

材質／表面処理	付属品
鉄 SS400／黒染め	六角穴付ボルト（SCM435/黒染め)…2本
ステンレス SUS304	六角穴付ボルト（SUSXM7)…2本

ウレタン付　LSGU

単位 ：mm



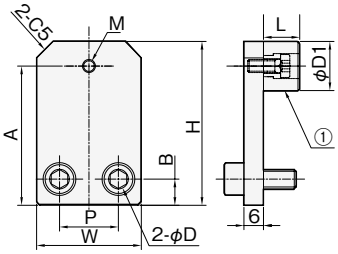

材質／表面処理	付属品
鉄 SS400／黒染め	六角穴付ボルト（SCM435/黒染め)…2本 ①ウレタン（SBU15.20.25/▶こちら)…1個
ステンレス SUS304	六角穴付ボルト（SUSXM7)…2本 ①ウレタン（SBU15.20.25/▶こちら)…1個

ウレタンボルト付　LSGN-U

単位 ：mm



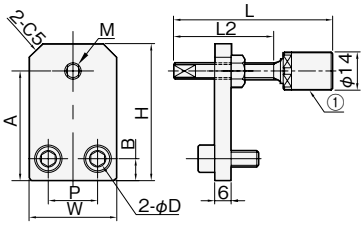

材質／表面処理	付属品
鉄 SS400／黒染め	六角穴付ボルト（SCM435/黒染め)…2本 ①ウレタンボルト（SBUH6.8/▶こちら)…1本
ステンレス SUS304	・六角穴付ボルト（SUSXM7)…2本 ①ウレタンボルト（SBUH6.8/▶こちら)…1本

※L, L2寸法については▶こちら「SBUH」をご参照ください。

※本製品は㈱岩田製作所の独自規格品であり、表中に記載のメーカーが保証するものではありません。

iwata

レールサイズ	対応メーカー・シリーズ			W	H	B	P	D	付属品	鉄(黒染め)		ステンレス	
	IKO社	NSK社	THK社						ボルト	品番	材質/表面処理	品番	材質/表面処理
15	—	—	SRS15M	25	46	5	13	5.5	M5×12	**LSG-01**	●	**LSG-01S**	●
	LWH15	LS15AL	HSR15A	25	53	6	13	5.5	M5×12	**LSG-02**	●	**LSG-02S**	●
	—	LH15AN	—	25	59	6	13	5.5	M5×12	**LSG-03**	●	**LSG-03S**	●
20	—	—	SRS20M	32	50	5	18	5.5	M5×12	**LSG-04**	●	**LSG-04S**	●
	LWH20	LS20AL、LH20AN	HSR20A	32	68	8	18	6.6	M6×12	**LSG-05**	●	**LSG-05S**	●
25	—	—	SRS25M	32	60	10	18	6.6	M6×12	**LSG-06**	●	**LSG-06S**	●
	LWH25	LS25AL、LH25AL	HSR25A	32	71	10	18	6.6	M6×12	**LSG-07**	●	**LSG-07S**	●
30	LWH30	LS30AL、LH30AL	HSR30A	38	80	10	22	9.0	M8×16	**LSG-08**	●	**LSG-08S**	●
35	LWH35	LS35AL、LH35AL	HSR35A	45	88	10	25	9.0	M8×16	**LSG-09**	●	**LSG-09S**	●

レールサイズ	対応メーカー・シリーズ			W	H	A	B	P	M(細目)	D	付属品	鉄(黒染め)		ステンレス	
	IKO社	NSK社	THK社								ボルト	品番	材質/表面処理	品番	材質/表面処理
15	—	—	SRS15M	25	46	38.5	5	13	M6×P0.75	5.5	M5×12	**LSGN-01**	●	**LSGN-01S**	●
	LWH15	LS15AL	HSR15A	25	53	45.0	6	13	M6×P0.75	5.5	M5×12	**LSGN-02**	●	**LSGN-02S**	●
	—	LH15AN	—	25	59	51.5	6	13	M6×P0.75	5.5	M5×12	**LSGN-03**	●	**LSGN-03S**	●
20	—	—	SRS20M	32	50	42.5	5	18	M8×P1.0	5.5	M5×12	**LSGN-04**	●	**LSGN-04S**	●
	LWH20	LS20AL、LH20AN	HSR20A	32	68	60.5	8	18	M8×P1.0	6.6	M6×12	**LSGN-05**	●	**LSGN-05S**	●
25	—	—	SRS25M	32	60	52.5	10	18	M8×P1.0	6.6	M6×12	**LSGN-06**	●	**LSGN-06S**	●
	LWH25	LS25AL、LH25AL	HSR25A	32	71	63.5	10	18	M8×P1.0	6.6	M6×12	**LSGN-07**	●	**LSGN-07S**	●
30	LWH30	LS30AL、LH30AL	HSR30A	38	80	72.5	10	22	M8×P1.0	9.0	M8×16	**LSGN-08**	●	**LSGN-08S**	●
35	LWH35	LS35AL、LH35AL	HSR35A	45	88	80.5	10	25	M8×P1.0	9.0	M8×16	**LSGN-09**	●	**LSGN-09S**	●

レールサイズ	対応メーカー・シリーズ			W	H	A	B	P	M	D	付属品	D1	L	鉄(黒染め)		ステンレス	
	IKO社	NSK社	THK社								ボルト			品番	材質/表面処理	品番	材質/表面処理
15	—	—	SRS15M	25	46	38.5	5	13	M4	5.5	M5×12	15	11	**LSGU-01**	●	**LSGU-01S**	●
	LWH15	LS15AL	HSR15A	25	53	45.5	6	13	M4	5.5	M5×12	15	11	**LSGU-02**	●	**LSGU-02S**	●
	—	LH15AN	—	25	59	51.5	6	13	M4	5.5	M5×12	15	11	**LSGU-03**	●	**LSGU-03S**	●
20	—	—	SRS20M	32	50	42.5	5	18	M4	5.5	M5×12	15	11	**LSGU-04**	●	**LSGU-04S**	●
	LWH20	LS20AL、LH20AN	HSR20A	32	68	58.0	8	18	M5	6.6	M6×12	20	13	**LSGU-05**	●	**LSGU-05S**	●
25	—	—	SRS25M	32	60	52.5	10	18	M4	6.6	M6×12	15	11	**LSGU-06**	●	**LSGU-06S**	●
	LWH25	LS25AL、LH25AL	HSR25A	32	71	61.0	10	18	M5	6.6	M6×12	20	13	**LSGU-07**	●	**LSGU-07S**	●
30	LWH30	LS30AL、LH30AL	HSR30A	38	80	67.5	10	22	M5	9.0	M8×16	25	13	**LSGU-08**	●	**LSGU-08S**	●
35	LWH35	LS35AL、LH35AL	HSR35A	45	88	75.5	10	25	M5	9.0	M8×16	25	13	**LSGU-09**	●	**LSGU-09S**	●

レールサイズ	対応メーカー・シリーズ			W	H	A	B	P	M(細目)	D	付属品	鉄(黒染め)		ステンレス	
	IKO社	NSK社	THK社								ボルト	品番	材質/表面処理	品番	材質/表面処理
15	—	—	SRS15M	25	46	38.5	5	13	M6×P0.75	5.5	M5×12	**LSGN-01-U**	●	**LSGN-01S-U**	●
	LWH15	LS15AL	HSR15A	25	53	45.0	6	13	M6×P0.75	5.5	M5×12	**LSGN-02-U**	●	**LSGN-02S-U**	●
	—	LH15AN	—	25	59	51.5	6	13	M6×P0.75	5.5	M5×12	**LSGN-03-U**	●	**LSGN-03S-U**	●
20	—	—	SRS20M	32	50	42.5	5	18	M8×P1.0	5.5	M5×12	**LSGN-04-U**	●	**LSGN-04S-U**	●
	LWH20	LS20AL、LH20AN	HSR20A	32	68	60.5	8	18	M8×P1.0	6.6	M6×12	**LSGN-05-U**	●	**LSGN-05S-U**	●
25	—	—	SRS25M	32	60	52.5	10	18	M8×P1.0	6.6	M6×12	**LSGN-06-U**	●	**LSGN-06S-U**	●
	LWH25	LS25AL、LH25AL	HSR25A	32	71	63.5	10	18	M8×P1.0	6.6	M6×12	**LSGN-07-U**	●	**LSGN-07S-U**	●
30	LWH30	LS30AL、LH30AL	HSR30A	38	80	72.5	10	22	M8×P1.0	9.0	M8×16	**LSGN-08-U**	●	**LSGN-08S-U**	●
35	LWH35	LS35AL、LH35AL	HSR35A	45	88	80.5	10	25	M8×P1.0	9.0	M8×16	**LSGN-09-U**	●	**LSGN-09S-U**	●

リニアストッパー
セットベース
LSG
LSD
LSC
LSE
LSM
LSF
LSV
LSW
LSX
LSY
LSZ
抜け止め用
コンパクト
ストッパーブロック
ストッパーボルト ウレタンボルト

ガイドレールの抜け止めや位置決めにご使用いただけます。
ウレタン(ボルト)付のタイプは衝撃音を緩和します。

当日出荷 受付16時　RoHS 10物質　CAD 2D

抜け止め用 LSD





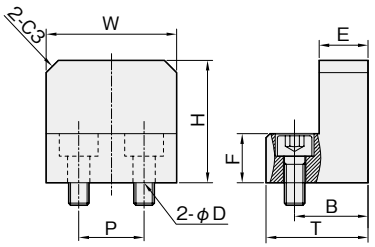

単位 ：mm

材質／表面処理	付属品
鉄 SS400／黒染め	六角穴付ボルト（SCM435/黒染め)…2本
ステンレス SUS304	六角穴付ボルト（SUSXM7)…2本

位置決め用 LSDN





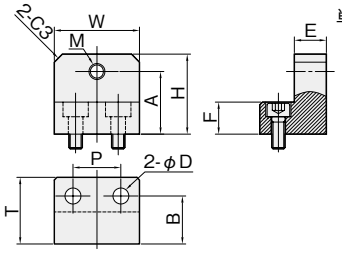

単位 ：mm

材質／表面処理	付属品
鉄 SS400／黒染め	六角穴付ボルト（SCM435/黒染め)…2本
ステンレス SUS304	六角穴付ボルト（SUSXM7)…2本

位置決め用 LSDN-N





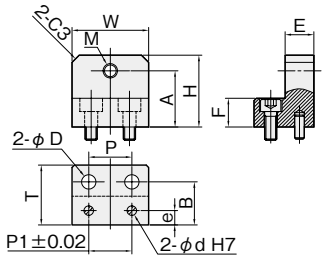

単位 ：mm

材質／表面処理	付属品
鉄 SS400／黒染め	六角穴付ボルト（SCM435/黒染め)…2本 ノックピンm6(SUS303)…2本
ステンレス SUS304	六角穴付ボルト（SUSXM7)…2本 ノックピンm6(SUS303)…2本

ウレタン付 LSDU





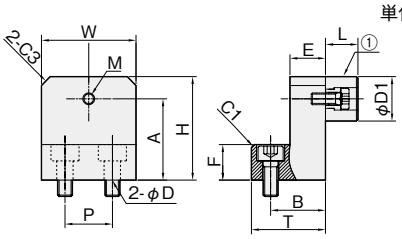

単位 ：mm

材質／表面処理	付属品
鉄 SS400／黒染め	六角穴付ボルト（SCM435/黒染め)…2本 ①ウレタン（SBU15.20.25/▶こちら)…1個
ステンレス SUS304	六角穴付ボルト(SUSXM7)…2本 ①ウレタン（SBU15.20.25/▶こちら)…1個

ウレタンボルト付 LSDN-U





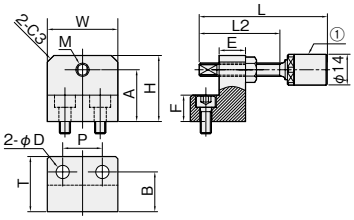

単位 ：mm

材質／表面処理	付属品
鉄 SS400／黒染め	六角穴付ボルト（SCM435/黒染め)…2本 ①ウレタンボルト（SBUH6.8/▶こちら)…1本
ステンレス SUS304	六角穴付ボルト（SUSXM7)…2本 ①ウレタンボルト（SBUH6.8/▶こちら)…1本

※L, L2寸法については▶こちら「SBUH」をご参照ください。

※本製品は㈱岩田製作所の独自規格品であり、表中に記載のメーカーが保証するものではありません。

レールサイズ	対応メーカー・シリーズ			W	H	B	E	F	P	T	D	付属品	鉄(黒染め)		ステンレス	
	IKO社	NSK社	THK社									ボルト	品番	材質/表面処理	品番	材質/表面処理
15	—	—	SRS15M	32	30	18	12	12	16	25	5.5	M5×12	LSD-01	●	LSD-01S	●
	LWH15	LS15AL	HSR15A	32	38	18	12	12	16	25	5.5	M5×12	LSD-02	●	LSD-02S	●
20	—	LH15AN	—	32	45	18	12	12	16	25	5.5	M5×12	LSD-03	●	LSD-03S	●
	LWH20	LS20AL、LH20AN	HSR20A													
	—	—	SRS20M	32	35	18	12	12	16	25	5.5	M5×12	LSD-04	●	LSD-04S	●
25	—	—	SRS25M	32	40	23	12	12	18	32	6.6	M6×12	LSD-05	●	LSD-05S	●
	LWH25	LS25AL、LH25AL	HSR25A	32	50	23	12	12	18	32	6.6	M6×12	LSD-06	●	LSD-06S	●
30	LWH30	LS30AL、LH30AL	HSR30A	38	57	28	16	16	20	38	9.0	M8×16	LSD-07	●	LSD-07S	●
35	LWH35	LS35AL、LH35AL	HSR35A	45	63	31	16	16	25	45	9.0	M8×16	LSD-08	●	LSD-08S	●

レールサイズ	対応メーカー・シリーズ			W	H	A	B	E	F	P	T	M(細目)	D	付属品	鉄(黒染め)		ステンレス	
	IKO社	NSK社	THK社											ボルト	品番	材質/表面処理	品番	材質/表面処理
15	—	—	SRS15M	32	30	23.5	18	12	12	16	25	M6×P0.75	5.5	M5×12	LSDN-01	●	LSDN-01S	●
	LWH15	LS15AL	HSR15A	32	38	31.5	18	12	12	16	25	M6×P0.75	5.5	M5×12	LSDN-02	●	LSDN-02S	●
	—	LH15AN	—	32	43	35.5	18	12	12	16	25	M6×P0.75	5.5	M5×12	LSDN-03	●	LSDN-03S	●
20	—	—	SRS20M	32	35	27.5	18	12	12	16	25	M8×P1.0	5.5	M5×12	LSDN-04	●	LSDN-04S	●
	—	LS20AL	—	32	43	35.5	18	12	12	16	25	M8×P1.0	5.5	M5×12	LSDN-05	●	LSDN-05S	●
	LWH20	LH20AN	HSR20A	32	45	37.5	18	12	12	16	25	M8×P1.0	5.5	M5×12	LSDN-06	●	LSDN-06S	●
25	—	—	SRS25M	32	40	32.5	23	12	12	18	32	M8×P1.0	6.6	M6×12	LSDN-07	●	LSDN-07S	●
	—	LS25AL	—	32	50	40.5	23	12	12	18	32	M8×P1.0	6.6	M6×12	LSDN-08	●	LSDN-08S	●
	LWH25	LH25AL	HSR25A	32	50	43.5	23	12	12	18	32	M8×P1.0	6.6	M6×12	LSDN-09	●	LSDN-09S	●
30	LWH30	LS30AL、LH30AL	HSR30A	38	57	49.5	28	16	16	20	38	M8×P1.0	9.0	M8×16	LSDN-10	●	LSDN-10S	●
35	LWH35	LS35AL、LH35AL	HSR35A	45	63	55.5	31	16	16	25	45	M8×P1.0	9.0	M8×16	LSDN-11	●	LSDN-11S	●

レールサイズ	対応メーカー・シリーズ			W	H	A	B	E	F	P	P1	e	T	M(細目)	D	d	付属品		鉄(黒染め)		ステンレス	
	IKO社	NSK社	THK社														ボルト	ﾉｯｸﾋﾟﾝ	品番	材質/表面処理	品番	材質/表面処理
15	—	—	SRS15M	32	30	23.5	18	12	12	16	16	6	25	M6×P0.75	5.5	4X6	M5×12	4×10	LSDN-01N	●	LSDN-01SN	●
	LWH15	LS15AL	HSR15A	32	38	31.5	18	12	12	16	16	6	25	M6×P0.75	5.5	4X6	M5×12	4×10	LSDN-02N	●	LSDN-02SN	●
	—	LH15AN	—	32	43	35.5	18	12	12	16	16	6	25	M6×P0.75	5.5	4X6	M5×12	4×10	LSDN-03N	●	LSDN-03SN	●
20	—	—	SRS20M	32	35	27.5	18	12	12	16	16	6	25	M8×P1.0	5.5	4X6	M5×12	4×10	LSDN-04N	●	LSDN-04SN	●
	—	LS20AL	—	32	43	35.5	18	12	12	16	16	6	25	M8×P1.0	5.5	4X6	M5×12	4×10	LSDN-05N	●	LSDN-05SN	●
	LWH20	LH20AN	HSR20A	32	45	37.5	18	12	12	16	16	6	25	M8×P1.0	5.5	4X6	M5×12	4×10	LSDN-06N	●	LSDN-06SN	●
25	—	—	SRS25M	32	40	32.5	23	12	12	18	18	6	32	M8×P1.0	6.6	4X6	M6×12	4×10	LSDN-07N	●	LSDN-07SN	●
	—	LS25AL	—	32	50	40.5	23	12	12	18	18	6	32	M8×P1.0	6.6	4X6	M6×12	4×10	LSDN-08N	●	LSDN-08SN	●
	LWH25	LH25AL	HSR25A	32	50	43.5	23	12	12	18	18	6	32	M8×P1.0	6.6	4X6	M6×12	4×10	LSDN-09N	●	LSDN-09SN	●
30	LWH30	LS30AL、LH30AL	HSR30A	38	57	49.5	28	16	16	20	20	8	38	M8×P1.0	9.0	5X8	M8×16	5×12	LSDN-10N	●	LSDN-10SN	●
35	LWH35	LS35AL、LH35AL	HSR35A	45	63	55.5	31	16	16	25	25	8	45	M8×P1.0	9.0	5X8	M8×16	5×12	LSDN-11N	●	LSDN-11SN	●

レールサイズ	対応メーカー・シリーズ			W	H	A	B	E	F	P	T	M	D	付属品	D1	L	鉄(黒染め)		ステンレス	
	IKO社	NSK社	THK社											ボルト			品番	材質/表面処理	品番	材質/表面処理
15	—	—	SRS15M	32	30	22.5	18	12	12	16	25	M4	5.5	M5×12	15	11	LSDU-01	●	LSDU-01S	●
	LWH15	LS15AL	HSR15A	32	38	30.5	18	12	12	16	25	M4	5.5	M5×12	15	11	LSDU-02	●	LSDU-02S	●
	—	LH15AN	—	32	45	35.0	18	12	12	16	25	M5	5.5	M5×12	20	13	LSDU-03	●	LSDU-03S	●
20	—	—	SRS20M	32	30	22.5	18	12	12	16	25	M4	5.5	M5×12	15	11	LSDU-01	●	LSDU-01S	●
	LWH20	LS20AL、LS20AN	HSR20A	32	45	35.0	18	12	12	16	25	M5	5.5	M5×12	20	13	LSDU-03	●	LSDU-03S	●
25	—	—	SRS25M	32	38	30.5	18	12	12	16	25	M4	5.5	M5×12	15	11	LSDU-02	●	LSDU-02S	●
	LWH25	LS25AL、LH25AL	HSR25A	32	50	40.0	23	12	12	18	32	M5	6.6	M6×12	20	13	LSDU-04	●	LSDU-04S	●
30	LWH30	LS30AL、LH30AL	HSR30A	38	57	44.5	28	16	16	20	38	M5	9.0	M8×16	25	13	LSDU-05	●	LSDU-05S	●
35	LWH35	LS35AL、LH35AL	HSR35A	45	63	50.5	31	16	16	25	45	M5	9.0	M8×16	25	13	LSDU-06	●	LSDU-06S	●

レールサイズ	対応メーカー・シリーズ			W	H	A	B	E	F	P	T	M(細目)	D	付属品	鉄(黒染め)		ステンレス	
	IKO社	NSK社	THK社											ボルト	品番	材質/表面処理	品番	材質/表面処理
15	—	—	SRS15M	32	30	23.5	18	12	12	16	25	M6×P0.75	5.5	M5×12	LSDN-01-U	●	LSDN-01S-U	●
	LWH15	LS15AL	HSR15A	32	38	31.5	18	12	12	16	25	M6×P0.75	5.5	M5×12	LSDN-02-U	●	LSDN-02S-U	●
	—	LH15AN	—	32	43	35.5	18	12	12	16	25	M6×P0.75	5.5	M5×12	LSDN-03-U	●	LSDN-03S-U	●
20	—	—	SRS20M	32	35	27.5	18	12	12	16	25	M8×P1.0	5.5	M5×12	LSDN-04-U	●	LSDN-04S-U	●
	—	LS20AL	—	32	43	35.5	18	12	12	16	25	M8×P1.0	5.5	M5×12	LSDN-05-U	●	LSDN-05S-U	●
	LWH20	LH20AN	HSR20A	32	45	37.5	18	12	12	16	25	M8×P1.0	5.5	M5×12	LSDN-06-U	●	LSDN-06S-U	●
25	—	—	SRS25M	32	40	32.5	23	12	12	18	32	M8×P1.0	6.6	M6×12	LSDN-07-U	●	LSDN-07S-U	●
	—	LS25AL	—	32	50	40.5	23	12	12	18	32	M8×P1.0	6.6	M6×12	LSDN-08-U	●	LSDN-08S-U	●
	LWH25	LH25AL	HSR25A	32	50	43.5	23	12	12	18	32	M8×P1.0	6.6	M6×12	LSDN-09-U	●	LSDN-09S-U	●
30	LWH30	LS30AL、LH30AL	HSR30A	38	57	49.5	28	16	16	20	38	M8×P1.0	9.0	M8×16	LSDN-10-U	●	LSDN-10S-U	●
35	LWH35	LS35AL、LH35AL	HSR35A	45	63	55.5	31	16	16	25	45	M8×P1.0	9.0	M8×16	LSDN-11-U	●	LSDN-11S-U	●

リニアストッパー
セットベース
LSG
LSD
LSC
LSE
LSM
LSF
LSV
LSW
LSX
LSY
LSZ
抜け止め用
コンパクト
ストッパーブロック
ストッパーボルト ウレタンボルト

ガイドレールの抜け止めや位置決めにご使用いただけます。
ウレタン(ボルト)付のタイプは衝撃音を緩和します。

当日出荷 受付16時　RoHS 10物質　CAD 2D

抜け止め用　LSC



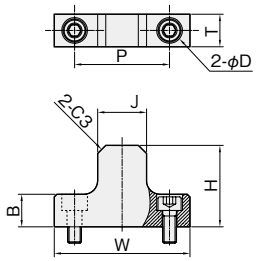

単位 ：mm

材質／表面処理	付属品
鉄 SS400／黒染め	六角穴付ボルト（SCM435/黒染め)…2本
ステンレス SUS304	六角穴付ボルト（SUSXM7)…2本

位置決め用　LSCN



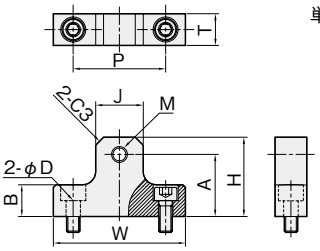

単位 ：mm

材質／表面処理	付属品
鉄 SS400／黒染め	六角穴付ボルト（SCM435/黒染め)…2本
ステンレス SUS304	六角穴付ボルト（SUSXM7)…2本

位置決め用　LSCN-N



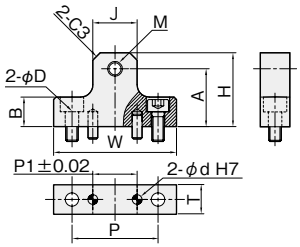

単位 ：mm

材質／表面処理	付属品
鉄 SS400／黒染め	六角穴付ボルト（SCM435/黒染め)…2本 ノックピンm6(SUS303)…2本
ステンレス SUS304	六角穴付ボルト(SUSXM7)…2本 ノックピンm6(SUS303)…2本

ウレタン付　LSCU



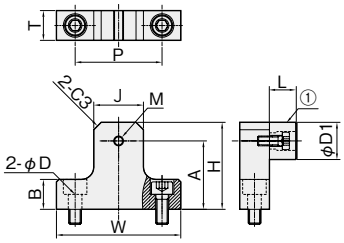

単位 ：mm

材質／表面処理	付属品
鉄 SS400／黒染め	六角穴付ボルト（SCM435/黒染め)…2本 ①ウレタン（SBU15.20.25/▶こちら)…1個
ステンレス SUS304	六角穴付ボルト（SUSXM7)…2本 ①ウレタン（SBU15.20.25/▶こちら)…1個

ウレタンボルト付　LSCN-U



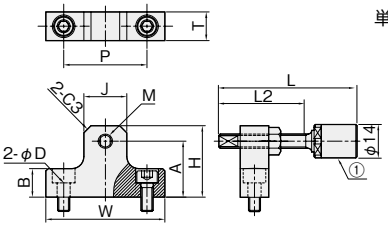

単位 ：mm

材質／表面処理	付属品
鉄 SS400／黒染め	六角穴付ボルト（SCM435/黒染め)…2本 ①ウレタンボルト（SBUH6.8/▶こちら)…1本
ステンレス SUS304	六角穴付ボルト（SUSXM7)…2本 ①ウレタンボルト（SBUH6.8/▶こちら)…1本

※L, L2寸法については▶こちら「SBUH」をご参照ください。

※本製品は㈱岩田製作所の独自規格品であり、表中に記載のメーカーが保証するものではありません。

iwata

レールサイズ	対応メーカー・シリーズ			W	H	B	J	P	T	D	付属品	鉄(黒染め)		ステンレス	
	IKO社	NSK社	THK社								ボルト	品番	材質/表面処理	品番	材質/表面処理
15	—	—	SRS15M	50	30	12	18	35	12	5.5	M5×16	**LSC-01**	●	**LSC-01S**	●
	LWH15	LS15AL	HSR15A	50	38	12	18	35	12	5.5	M5×16	**LSC-02**	●	**LSC-02S**	●
	—	LH15AN	—	50	43	12	18	35	12	5.5	M5×16	**LSC-03**	●	**LSC-03S**	●
20	—	—	SRS20M	50	38	12	18	35	12	5.5	M5×16	**LSC-02**	●	**LSC-02S**	●
	LWH20	LS20AL、LH20AN	HSR20A	50	45	12	20	35	12	5.5	M5×16	**LSC-04**	●	**LSC-04S**	●
25	—	—	SRS25M	50	40	16	20	35	16	6.6	M6×20	**LSC-05**	●	**LSC-05S**	●
	LWH25	LS25AL、LH25AL	HSR25A	50	51	16	20	35	16	6.6	M6×20	**LSC-06**	●	**LSC-06S**	●
30	LWH30	LS30AL、LH30AL	HSR30A	65	57	16	24	45	16	9.0	M8×20	**LSC-07**	●	**LSC-07S**	●
35	LWH35	LS35AL、LH35AL	HSR35A	65	63	16	24	45	16	9.0	M8×20	**LSC-08**	●	**LSC-08S**	●

レールサイズ	対応メーカー・シリーズ			W	H	A	B	J	P	T	M(細目)	D	付属品	鉄(黒染め)		ステンレス	
	IKO社	NSK社	THK社										ボルト	品番	材質/表面処理	品番	材質/表面処理
15	—	—	SRS15M	50	30	23.5	12	18	35	12	M6×P0.75	5.5	M5×16	**LSCN-01**	●	**LSCN-01S**	●
	LWH15	LS15AL	HSR15A	50	38	31.5	12	18	35	12	M6×P0.75	5.5	M5×16	**LSCN-02**	●	**LSCN-02S**	●
	—	LH15AN	—	50	43	35.5	12	18	35	12	M6×P0.75	5.5	M5×16	**LSCN-03**	●	**LSCN-03S**	●
20	—	—	SRS20M	50	35	27.5	12	20	35	12	M8×P1.0	5.5	M5×16	**LSCN-04**	●	**LSCN-04S**	●
	—	LS20AL	—	50	43	35.5	12	20	35	12	M8×P1.0	5.5	M5×16	**LSCN-05**	●	**LSCN-05S**	●
	LWH20	LH20AN	HSR20A	50	45	37.5	12	20	35	12	M8×P1.0	5.5	M5×16	**LSCN-06**	●	**LSCN-06S**	●
25	—	—	SRS25M	50	40	32.5	16	20	35	16	M8×P1.0	6.6	M6×20	**LSCN-07**	●	**LSCN-07S**	●
	—	LS25AL	—	50	48	40.5	16	20	35	16	M8×P1.0	6.6	M6×20	**LSCN-08**	●	**LSCN-08S**	●
	LWH25	LH25AL	HSR25A	50	51	43.5	16	20	35	16	M8×P1.0	6.6	M6×20	**LSCN-09**	●	**LSCN-09S**	●
30	LWH30	LS30AL、LH30AL	HSR30A	65	57	49.5	16	24	45	16	M8×P1.0	9.0	M8×20	**LSCN-10**	●	**LSCN-10S**	●
35	LWH35	LS35AL、LH35AL	HSR35A	65	63	55.5	16	24	45	16	M8×P1.0	9.0	M8×20	**LSCN-11**	●	**LSCN-11S**	●

レールサイズ	対応メーカー・シリーズ			W	H	A	B	J	P	P1	T	M(細目)	D	d	付属品		鉄(黒染め)		ステンレス	
	IKO社	NSK社	THK社												ボルト	ノックピン	品番	材質/表面処理	品番	材質/表面処理
15	—	—	SRS15M	50	30	23.5	12	18	35	18	12	M6×P0.75	5.5	4X6	M5×16	4×10	**LSCN-01N**	●	**LSCN-01SN**	●
	LWH15	LS15AL	HSR15A	50	38	31.5	12	18	35	18	12	M6×P0.75	5.5	4X6	M5×16	4×10	**LSCN-02N**	●	**LSCN-02SN**	●
	—	LH15AN	—	50	43	35.5	12	18	35	18	12	M6×P0.75	5.5	4X6	M5×16	4×10	**LSCN-03N**	●	**LSCN-03SN**	●
20	—	—	SRS20M	50	35	27.5	12	20	35	18	12	M8×P1.0	5.5	4X6	M5×16	4×10	**LSCN-04N**	●	**LSCN-04SN**	●
	—	LS20AL	—	50	43	35.5	12	20	35	18	12	M8×P1.0	5.5	4X6	M5×16	4×10	**LSCN-05N**	●	**LSCN-05SN**	●
	LWH20	LH20AN	HSR20A	50	45	37.5	12	20	35	18	12	M8×P1.0	5.5	4X6	M5×16	4×10	**LSCN-06N**	●	**LSCN-06SN**	●
25	—	—	SRS25M	50	40	32.5	16	20	35	18	16	M8×P1.0	6.6	4X6	M6×20	4×10	**LSCN-07N**	●	**LSCN-07SN**	●
	—	LS25AL	—	50	48	40.5	16	20	35	18	16	M8×P1.0	6.6	4X6	M6×20	4×10	**LSCN-08N**	●	**LSCN-08SN**	●
	LWH25	LH25AL	HSR25A	50	51	43.5	16	20	35	18	16	M8×P1.0	6.6	4X6	M6×20	4×10	**LSCN-09N**	●	**LSCN-09SN**	●
30	LWH30	LS30AL、LH30AL	HSR30A	65	57	49.5	16	24	45	20	16	M8×P1.0	9.0	5X8	M8×20	5×12	**LSCN-10N**	●	**LSCN-10SN**	●
35	LWH35	LS35AL、LH35AL	HSR35A	65	63	55.5	16	24	45	20	16	M8×P1.0	9.0	5X8	M8×20	5×12	**LSCN-11N**	●	**LSCN-11SN**	●

レールサイズ	対応メーカー・シリーズ			W	H	A	B	J	P	T	M	D	付属品	D1	L	鉄(黒染め)		ステンレス	
	IKO社	NSK社	THK社										ボルト			品番	材質/表面処理	品番	材質/表面処理
15	—	—	SRS15M	50	30	22.5	12	18	35	12	M4	5.5	M5×16	15	11	**LSCU-01**	●	**LSCU-01S**	●
	LWH15	LS15AL	HSR15A	50	38	30.5	12	18	35	12	M4	5.5	M5×16	15	11	**LSCU-02**	●	**LSCU-02S**	●
	—	LH15AN	—	50	43	35.5	12	18	35	12	M4	5.5	M5×16	15	11	**LSCU-03**	●	**LSCU-03S**	●
20	—	—	SRS20M	50	38	30.5	12	18	35	12	M4	5.5	M5×16	15	11	**LSCU-02**	●	**LSCU-02S**	●
	LWH20	LS20AL、LH20AN	HSR20A	50	45	35.0	12	20	35	12	M5	5.5	M5×16	20	13	**LSCU-04**	●	**LSCU-04S**	●
25	—	—	SRS25M	50	40	30.0	16	20	35	16	M5	6.6	M6×20	20	13	**LSCU-05**	●	**LSCU-05S**	●
	LWH25	LS25AL、LH25AL	HSR25A	50	51	41.0	16	20	35	16	M5	6.6	M6×20	20	13	**LSCU-06**	●	**LSCU-06S**	●
30	LWH30	LS30AL、LH30AL	HSR30A	65	57	44.5	16	24	45	16	M5	9.0	M8×20	25	13	**LSCU-07**	●	**LSCU-07S**	●
35	LWH35	LS35AL、LH35AL	HSR35A	65	63	50.5	16	24	45	16	M5	9.0	M8×20	25	13	**LSCU-08**	●	**LSCU-08S**	●

レールサイズ	対応メーカー・シリーズ			W	H	A	B	J	P	T	M(細目)	D	付属品	鉄(黒染め)		ステンレス	
	IKO社	NSK社	THK社										ボルト	品番	材質/表面処理	品番	材質/表面処理
15	—	—	SRS15M	50	30	23.5	12	18	35	12	M6×P0.75	5.5	M5×16	**LSCN-01-U**	●	**LSCN-01S-U**	●
	LWH15	LS15AL	HSR15A	50	38	31.5	12	18	35	12	M6×P0.75	5.5	M5×16	**LSCN-02-U**	●	**LSCN-02S-U**	●
	—	LH15AN	—	50	43	35.5	12	18	35	12	M6×P0.75	5.5	M5×16	**LSCN-03-U**	●	**LSCN-03S-U**	●
20	—	—	SRS20M	50	35	27.5	12	20	35	12	M8×P1.0	5.5	M5×16	**LSCN-04-U**	●	**LSCN-04S-U**	●
	—	LS20AL	—	50	43	35.5	12	20	35	12	M8×P1.0	5.5	M5×16	**LSCN-05-U**	●	**LSCN-05S-U**	●
	LWH20	LH20AN	HSR20A	50	45	37.5	12	20	35	12	M8×P1.0	5.5	M5×16	**LSCN-06-U**	●	**LSCN-06S-U**	●
25	—	—	SRS25M	50	40	32.5	16	20	35	16	M8×P1.0	6.6	M6×20	**LSCN-07-U**	●	**LSCN-07S-U**	●
	—	LS25AL	—	50	48	40.5	16	20	35	16	M8×P1.0	6.6	M6×20	**LSCN-08-U**	●	**LSCN-08S-U**	●
	LWH25	LH25AL	HSR25A	50	51	43.5	16	20	35	16	M8×P1.0	6.6	M6×20	**LSCN-09-U**	●	**LSCN-09S-U**	●
30	LWH30	LS30AL、LH30AL	HSR30A	65	57	49.5	16	24	45	16	M8×P1.0	9.0	M8×20	**LSCN-10-U**	●	**LSCN-10S-U**	●
35	LWH35	LS35AL、LH35AL	HSR35A	65	63	55.5	16	24	45	16	M8×P1.0	9.0	M8×20	**LSCN-11-U**	●	**LSCN-11S-U**	●

ガイドレールの抜け止めや位置決めにご使用いただけます。
ウレタン(ボルト)付のタイプは衝撃音を緩和します。

当日出荷 受付16時　RoHS 10物質　CAD 2D

リニアストッパー
セットベース
LSG
LSD
LSC
LSE
LSM
LSF
LSV
LSW
LSX
LSY
LSZ
抜け止め用
コンパクト
ストッパーブロック
ストッパーボルト ウレタンボルト

抜け止め用　LSE

単位 ：mm



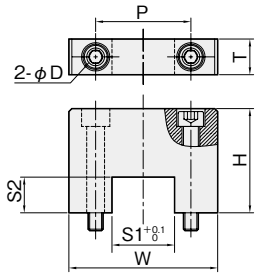

材質／表面処理	付属品
鉄 SS400／黒染め	六角穴付ボルト (SCM435/黒染め)…2本
ステンレス SUS304	六角穴付ボルト (SUSXM7)…2本

位置決め用　LSEN

単位 ：mm



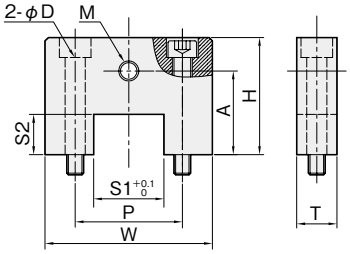

材質／表面処理	付属品
鉄 SS400／黒染め	六角穴付ボルト (SCM435/黒染め)…2本
ステンレス SUS304	六角穴付ボルト(SUSXM7)…2本

ウレタン付　LSEU

単位 ：mm



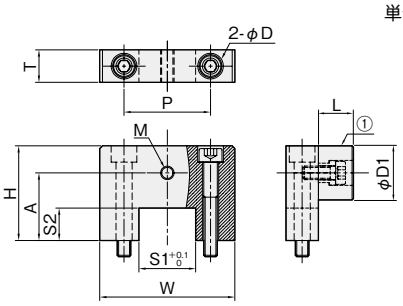

材質／表面処理	付属品
鉄 SS400／黒染め	六角穴付ボルト (SCM435/黒染め)…2本 ①ウレタン (SBU15.20.25/▶こちら)…1個
ステンレス SUS304	六角穴付ボルト (SUSXM7)…2本 ①ウレタン (SBU15.20.25/▶こちら)…1個

ウレタンボルト付　LSEN-U

単位 ：mm



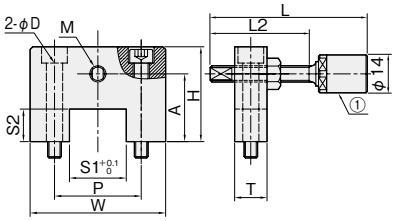

材質／表面処理	付属品
鉄 SS400／黒染め	六角穴付ボルト (SCM435/黒染め)…2本 ①ウレタンボルト (SBUH6.8/▶こちら)…1本
ステンレス SUS304	六角穴付ボルト (SUSXM7)…2本 ①ウレタンボルト (SBUH6.8/▶こちら)…1本

※L, L2寸法については▶こちら「SBUH」をご参照ください。

※本製品は㈱岩田製作所の独自規格品であり、表中に記載のメーカーが保証するものではありません。

iwata

レールサイズ	対応メーカー・シリーズ			W	H	S1	S2	P	T	D	付属品	鉄(黒染め)		ステンレス	
	IKO 社	NSK 社	THK 社								ボルト	品番	材質/表面処理	品番	材質/表面処理
15	—	—	SRS15M	50	30	16	11	32	12	5.5	M5×35	**LSE-01**	●	**LSE-01S**	●
	LWH15	LS15AL	HSR15A	50	38	16	16	32	12	5.5	M5×40	**LSE-02**	●	**LSE-02S**	●
	—	LH15AN	—	50	43	16	16	32	12	5.5	M5×45	**LSE-03**	●	**LSE-03S**	●
20	—	—	SRS20M	50	35	21	12	32	12	5.5	M5×40	**LSE-04**	●	**LSE-04S**	●
	—	LS20AL	—	50	43	21	17	32	12	5.5	M5×45	**LSE-05**	●	**LSE-05S**	●
	LWH20	LS20AL、LH20AN	HSR20A	50	45	21	19	32	12	5.5	M5×50	**LSE-06**	●	**LSE-06S**	●
25	—	—	SRS25M	50	40	24	16	36	16	6.6	M6×45	**LSE-07**	●	**LSE-07S**	●
	LWH25	LS25AL、LH25AL	HSR25A	50	50	24	23	36	16	6.6	M6×55	**LSE-08**	●	**LSE-08S**	●
30	LWH30	LS30AL、LH30AL	HSR30A	65	57	29	27	45	16	9.0	M8×60	**LSE-09**	●	**LSE-09S**	●
35	LWH35	LS35AL、LH35AL	HSR35A	75	65	35	30	55	16	9.0	M8×70	**LSE-10**	●	**LSE-10S**	●

レールサイズ	対応メーカー・シリーズ			W	H	A	S1	S2	P	T	M(細目)	D	付属品	鉄(黒染め)		ステンレス	
	IKO社	NSK社	THK社										ボルト	品番	材質/表面処理	品番	材質/表面処理
15	—	—	SRS15M	50	30	23.5	16	11	32	12	M6×P0.75	5.5	M5×35	**LSEN-01**	●	**LSEN-01S**	●
	LWH15	LS15AL	HSR15A	50	38	31.5	16	16	32	12	M6×P0.75	5.5	M5×40	**LSEN-02**	●	**LSEN-02S**	●
	—	LH15AN	—	50	43	35.5	16	16	32	12	M6×P0.75	5.5	M5×45	**LSEN-03**	●	**LSEN-03S**	●
20	—	—	SRS20M	50	35	27.5	21	12	32	12	M8×P1.0	5.5	M5×40	**LSEN-04**	●	**LSEN-04S**	●
	—	LS20AL	—	50	43	35.5	21	17	32	12	M8×P1.0	5.5	M5×45	**LSEN-05**	●	**LSEN-05S**	●
	LWH20	LH20AN	HSR20A	50	45	37.5	21	19	32	12	M8×P1.0	5.5	M5×50	**LSEN-06**	●	**LSEN-06S**	●
25	—	—	SRS25M	50	40	32.5	24	16	36	16	M8×P1.0	6.6	M6×45	**LSEN-07**	●	**LSEN-07S**	●
	—	LS25AL	—	50	50	40.5	24	23	36	16	M8×P1.0	6.6	M6×55	**LSEN-08**	●	**LSEN-08S**	●
	LWH25	LH25AL	HSR25A	50	50	43.5	24	23	36	16	M8×P1.0	6.6	M6×55	**LSEN-09**	●	**LSEN-09S**	●
30	LWH30	LS30AL、LH30AL	HSR30A	65	57	49.5	29	27	45	16	M8×P1.0	9.0	M8×60	**LSEN-10**	●	**LSEN-10S**	●
35	LWH35	LS35AL、LH35AL	HSR35A	75	65	55.5	35	30	55	16	M8×P1.0	9.0	M8×70	**LSEN-11**	●	**LSEN-11S**	●

レールサイズ	対応メーカー・シリーズ			W	H	A	S1	S2	P	T	M	D	付属品	D1	L	鉄(黒染め)		ステンレス	
	IKO社	NSK社	THK社										ボルト			品番	材質/表面処理	品番	材質/表面処理
15	—	—	SRS15M	50	30	22.5	16	11	32	12	M4	5.5	M5×35	15	11	**LSEU-01**	●	**LSEU-01S**	●
	LWH15	LS15AL	HSR15A	50	38	30.5	16	16	32	12	M4	5.5	M5×40	15	11	**LSEU-02**	●	**LSEU-02S**	●
	—	LH15AN	—	50	43	35.5	16	16	32	12	M4	5.5	M5×45	15	11	**LSEU-03**	●	**LSEU-03S**	●
20	—	—	SRS20M	50	35	25.0	21	12	32	12	M5	5.5	M5×40	20	13	**LSEU-04**	●	**LSEU-04S**	●
	LWH20	LS20AL、LH20AN	HSR20A	50	45	35.0	21	19	32	12	M5	5.5	M5×50	20	13	**LSEU-05**	●	**LSEU-05S**	●
25	—	—	SRS25M	50	40	30.0	24	16	36	16	M5	6.6	M6×45	20	13	**LSEU-06**	●	**LSEU-06S**	●
	LWH25	LS25AL、LH25AL	HSR25A	50	50	40.0	24	23	36	16	M5	6.6	M6×55	20	13	**LSEU-07**	●	**LSEU-07S**	●
30	LWH30	LS30AL、LH30AL	HSR30A	65	57	44.5	29	27	45	16	M5	9.0	M8×60	25	13	**LSEU-08**	●	**LSEU-08S**	●
35	LWH35	LS35AL、LH35AL	HSR35A	75	65	52.5	35	30	55	16	M5	9.0	M8×70	25	13	**LSEU-09**	●	**LSEU-09S**	●

レールサイズ	対応メーカー・シリーズ			W	H	A	S1	S2	P	T	M(細目)	D	付属品	鉄(黒染め)		ステンレス	
	IKO社	NSK社	THK社										ボルト	品番	材質/表面処理	品番	材質/表面処理
15	—	—	SRS15M	50	30	23.5	16	11	32	12	M6×P0.75	5.5	M5×35	**LSEN-01-U**	●	**LSEN-01S-U**	●
	LWH15	LS15AL	HSR15A	50	38	31.5	16	16	32	12	M6×P0.75	5.5	M5×40	**LSEN-02-U**	●	**LSEN-02S-U**	●
	—	LH15AN	—	50	43	35.5	16	16	32	12	M6×P0.75	5.5	M5×45	**LSEN-03-U**	●	**LSEN-03S-U**	●
20	—	—	SRS20M	50	35	27.5	21	12	32	12	M8×P1.0	5.5	M5×40	**LSEN-04-U**	●	**LSEN-04S-U**	●
	—	LS20AL	—	50	43	35.5	21	17	32	12	M8×P1.0	5.5	M5×45	**LSEN-05-U**	●	**LSEN-05S-U**	●
	LWH20	LH20AN	HSR20A	50	45	37.5	21	19	32	12	M8×P1.0	5.5	M5×50	**LSEN-06-U**	●	**LSEN-06S-U**	●
25	—	—	SRS25M	50	40	32.5	24	16	36	16	M8×P1.0	6.6	M6×45	**LSEN-07-U**	●	**LSEN-07S-U**	●
	—	LS25AL	—	50	50	40.5	24	23	36	16	M8×P1.0	6.6	M6×55	**LSEN-08-U**	●	**LSEN-08S-U**	●
	LWH25	LH25AL	HSR25A	50	50	43.5	24	23	36	16	M8×P1.0	6.6	M6×55	**LSEN-09-U**	●	**LSEN-09S-U**	●
30	LWH30	LS30AL、LH30AL	HSR30A	65	57	49.5	29	27	45	16	M8×P1.0	9.0	M8×60	**LSEN-10-U**	●	**LSEN-10S-U**	●
35	LWH35	LS35AL、LH35AL	HSR35A	75	65	55.5	35	30	55	16	M8×P1.0	9.0	M8×70	**LSEN-11-U**	●	**LSEN-11S-U**	●

ガイドレールの抜け止めや位置決めにご使用いただけます。
ウレタン(ボルト)付のタイプは衝撃音を緩和します。

当日出荷 受付16時　RoHS 10物質　CAD 2D

リニアストッパー
セットベース
LSG
LSD
LSC
LSE
LSM
LSF
LSV
LSW
LSX
LSY
LSZ
抜け止め用
コンパクト
ストッパーブロック
ストッパーボルト ウレタンボルト

抜け止め用　LSM

単位 ：mm



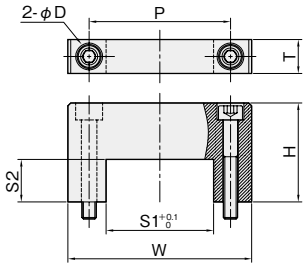

材質／表面処理	付属品
鉄 SS400／黒染め	六角穴付ボルト（SCM435/黒染め)…2本
ステンレス SUS304	六角穴付ボルト（SUSXM7)…2本

位置決め用　LSMN

単位 ：mm



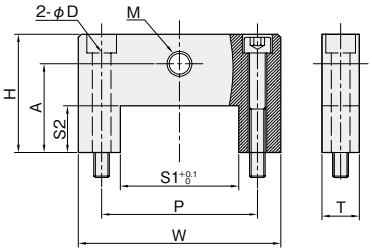

材質／表面処理	付属品
鉄 SS400／黒染め	六角穴付ボルト（SCM435/黒染め)…2本
ステンレス SUS304	六角穴付ボルト（SUSXM7)…2本

ウレタン付　LSMU

単位 ：mm



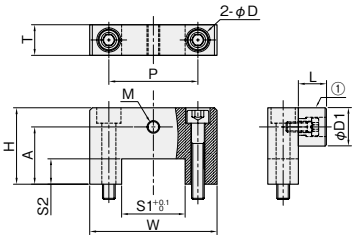

材質／表面処理	付属品
鉄 SS400／黒染め	六角穴付ボルト（SCM435/黒染め)…2本 ①ウレタン（SBU15.20.25/▶こちら)…1個
ステンレス SUS304	六角穴付ボルト（SUSXM7)…2本 ①ウレタン（SBU15.20.25/▶こちら)…1個

ウレタンボルト付　LSMN-U

単位 ：mm



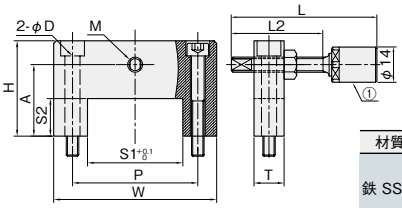

材質／表面処理	付属品
鉄 SS400／黒染め	六角穴付ボルト（SCM435/黒染め)…2本 ①ウレタンボルト（SBUH6.8/▶こちら)…1本
ステンレス SUS304	六角穴付ボルト（SUSXM7)…2本 ①ウレタンボルト（SBUH6.8/▶こちら)…1本

※L, L2寸法については▶こちら「SBUH」をご参照ください。

※本製品は㈱岩田製作所の独自規格品であり、表中に記載のメーカーが保証するものではありません。

レールサイズ	対応メーカー・シリーズ			W	H	S1	S2	P	T	D	付属品	鉄(黒染め)		ステンレス	
	IKO社	NSK社	THK社								ボルト	品番	材質/表面処理	品番	材質/表面処理
18	—	—	SHW12	50	30.0	25	10	35	12	5.5	M5×35	**LSM-01**	●	**LSM-01S**	●
24	—	—	SHW14												
33	LWFF33、LWFS33	LW17EL	SHW17	65	32.0	34	12	50	12	5.5	M5×35	**LSM-02**	●	**LSM-02S**	●
37	LWFF37、LWFS37	LW21EL	SHW21	65	38.0	38	15	50	12	5.5	M5×40	**LSM-03**	●	**LSM-03S**	●
42	LWFF42、LWFS42	LW27EL	SHW27	75	45.0	43	17	60	16	6.6	M6×50	**LSM-04**	●	**LSM-04S**	●
69	LWFF69	LW35EL	SHW35	125	49.5	70	22	100	16	9.0	M8×55	**LSM-05**	●	**LSM-05S**	●

レールサイズ	対応メーカー・シリーズ			W	H	A	S1	S2	P	T	M(細目)	D	付属品	鉄(黒染め)		ステンレス	
	IKO社	NSK社	THK社										ボルト	品番	材質/表面処理	品番	材質/表面処理
18	—	—	SHW12	50	30	21.5	25	10	35	12	M6×P0.75	5.5	M5×35	**LSMN-01**	●	**LSMN-01S**	●
24	—	—	SHW14														
33	LWFF33、LWFS33	LW17EL	SHW17	65	32	24.5	34	12	50	12	M6×P0.75	5.5	M5×35	**LSMN-02**	●	**LSMN-02S**	●
37	LWFF37、LWFS37	LW21EL	SHW21	65	38	28.5	38	15	50	12	M6×P0.75	5.5	M5×40	**LSMN-03**	●	**LSMN-03S**	●
42	LWFF42、LWFS42	LW27EL	SHW27	75	45	34.5	43	17	60	16	M8×P1.0	6.6	M6×50	**LSMN-04**	●	**LSMN-04S**	●
69	LWFF69	LW35EL	SHW35	125	49.5	42.5	70	22	100	16	M8×P1.0	9.0	M8×55	**LSMN-05**	●	**LSMN-05S**	●

レールサイズ	対応メーカー・シリーズ			W	H	A	S1	S2	P	T	M	D	付属品	D1	L	鉄(黒染め)		ステンレス	
	IKO社	NSK社	THK社										ボルト			品番	材質/表面処理	品番	材質/表面処理
18	—	—	SHW12	50	30	22.5	25	10	35	12	M4	5.5	M5×35	15	11	**LSMU-01**	●	**LSMU-01S**	●
24	—	—	SHW14																
33	LWFF33、LWFS33	LW17EL	SHW17	65	32	24.5	34	12	50	12	M4	5.5	M5×35	15	11	**LSMU-02**	●	**LSMU-02S**	●
37	LWFF37、LWFS37	LW21EL	SHW21	65	38	28.0	38	15	50	12	M5	5.5	M5×40	20	13	**LSMU-03**	●	**LSMU-03S**	●
42	LWFF42、LWFS42	LW27EL	SHW27	75	45	35.0	43	17	60	16	M5	6.6	M6×50	20	13	**LSMU-04**	●	**LSMU-04S**	●
69	LWFF69	LW35EL	SHW35	125	49.5	37.5	70	22	100	16	M5	9.0	M8×55	25	13	**LSMU-05**	●	**LSMU-05S**	●

レールサイズ	対応メーカー・シリーズ			W	H	A	S1	S2	P	T	M(細目)	D	付属品	鉄(黒染め)		ステンレス	
	IKO社	NSK社	THK社										ボルト	品番	材質/表面処理	品番	材質/表面処理
18	—	—	SHW12	50	30	21.5	25	10	35	12	M6×P0.75	5.5	M5×35	**LSMN-01-U**	●	**LSMN-01S-U**	●
24	—	—	SHW14														
33	LWFF33、LWFS33	LW17EL	SHW17	65	32	24.5	34	12	50	12	M6×P0.75	5.5	M5×35	**LSMN-02-U**	●	**LSMN-02S-U**	●
37	LWFF37、LWFS37	LW21EL	SHW21	65	38	28.5	38	15	50	12	M6×P0.75	5.5	M5×40	**LSMN-03-U**	●	**LSMN-03S-U**	●
42	LWFF42、LWFS42	LW27EL	SHW27	75	45	34.5	43	17	60	16	M8×P1.0	6.6	M6×50	**LSMN-04-U**	●	**LSMN-04S-U**	●
69	LWFF69	LW35EL	SHW35	125	49.5	42.5	70	22	100	16	M8×P1.0	9.0	M8×55	**LSMN-05-U**	●	**LSMN-05S-U**	●

ガイドレールの抜け止めや位置決めにご使用いただけます。
ウレタン(ボルト)付のタイプは衝撃音を緩和します。

当日出荷 受付16時　RoHS 10物質　CAD 2D

リニアストッパー
セットベース
LSG
LSD
LSC
LSE
LSM
LSF
LSV
LSW
LSX
LSY
LSZ
抜け止め用
コンパクト
ストッパーブロック
ストッパーボルト ウレタンボルト

抜け止め用　LSF

単位 ：mm



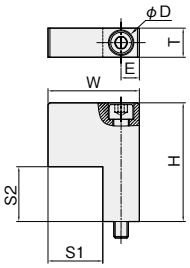

材質／表面処理	付属品
鉄 SS400／黒染め	六角穴付ボルト（SCM435/黒染め)…1本
ステンレス SUS304	六角穴付ボルト（SUSXM7)…1本

位置決め用　LSFN

単位 ：mm



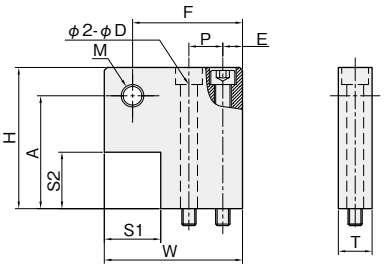

材質／表面処理	付属品
鉄 SS400／黒染め	六角穴付ボルト（SCM435/黒染め)…2本
ステンレス SUS304	六角穴付ボルト（SUSXM7)…2本

ウレタン付　LSFU

単位 ：mm



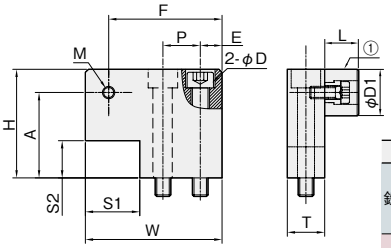

材質／表面処理	付属品
鉄 SS400／黒染め	六角穴付ボルト（SCM435/黒染め)…2本 ①ウレタン（SBU15.20.25/▶こちら)…1個
ステンレス SUS304	六角穴付ボルト（SUSXM7)…2本 ①ウレタン（SBU15.20.25/▶こちら)…1個

ウレタンボルト付　LSFN-U

単位 ：mm



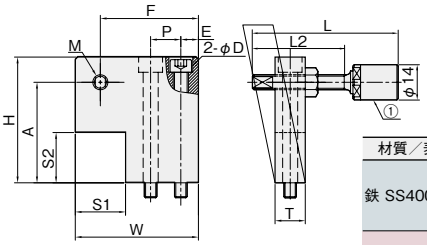

材質／表面処理	付属品
鉄 SS400／黒染め	六角穴付ボルト（SCM435/黒染め)…2本 ①ウレタンボルト（SBUH6.8/▶こちら)…1本
ステンレス SUS304	六角穴付ボルト（SUSXM7)…2本 ①ウレタンボルト（SBUH6.8/▶こちら)…1本

※L, L2寸法については▶こちら「SBUH」をご参照ください。

※本製品は㈱岩田製作所の独自規格品であり、表中に記載のメーカーが保証するものではありません。

iwata

レールサイズ	対応メーカー・シリーズ			W	H	E	S1	S2	T	D	付属品	鉄(黒染め)		ステンレス	
	IKO社	NSK社	THK社								ボルト	品番	材質/表面処理	品番	材質/表面処理
15	—	—	SRS15M	32	30	9	15	11	12	5.5	M5×35	**LSF-01**	●	**LSF-01S**	●
	LWH15	LS15AL	HSR15A	32	38	9	15	16	12	5.5	M5×40	**LSF-02**	●	**LSF-02S**	●
	—	LH15AN	—	32	43	9	15	16	12	5.5	M5×45	**LSF-03**	●	**LSF-03S**	●
20	—	—	SRS20M	32	35	9	17.5	12	12	5.5	M5×40	**LSF-04**	●	**LSF-04S**	●
	—	LS20AL	—	32	43	9	17.5	17	12	5.5	M5×45	**LSF-05**	●	**LSF-05S**	●
	LWH20	LH20AN	HSR20A	32	45	9	17.5	19	12	5.5	M5×50	**LSF-06**	●	**LSF-06S**	●
25	—	—	SRS25M	32	40	7	19	16	16	6.6	M6×45	**LSF-07**	●	**LSF-07S**	●
	—	LS25AL	—	32	48	7	19	19	16	6.6	M6×50	**LSF-08**	●	**LSF-08S**	●
	LWH25	LH25AL	HSR25A	32	50	7	19	23	16	6.6	M6×55	**LSF-09**	●	**LSF-09S**	●
30	LWH30	LS30AL、LH30AL	HSR30A	40	57	10	22	27	16	9.0	M8×60	**LSF-10**	●	**LSF-10S**	●
35	LWH35	LS35AL、LH35AL	HSR35A	50	65	10	30	30	16	9.0	M8×70	**LSF-11**	●	**LSF-11S**	●

レールサイズ	対応メーカー・シリーズ			W	H	A	E	F	S1	S2	P	T	M(細目)	D	付属品	鉄(黒染め)		ステンレス	
	IKO社	NSK社	THK社												ボルト	品番	材質/表面処理	品番	材質/表面処理
15	—	—	SRS15M	44	30	23.5	7	37	15	11	16	12	M6×P0.75	5.5	M5×35	**LSFN-01**	●	**LSFN-01S**	●
	LWH15	LS15AL、LH15AN	HSR15A	44	38	31.5	7	37	15	16	16	12	M6×P0.75	5.5	M5×40	**LSFN-02**	●	**LSFN-02S**	●
20	—	—	SRS20M	44	35	27.5	7	37	17.5	12	12	12	M8×P1.0	5.5	M5×40	**LSFN-03**	●	**LSFN-03S**	●
	LWH20	LS20AL、LH20AN	HSR20A	44	50	37.5	7	37	17.5	19	12	12	M8×P1.0	5.5	M5×55	**LSFN-04**	●	**LSFN-04S**	●
25	—	—	SRS25M	44	38	31.5	7	37	15	16	16	12	M6×P0.75	5.5	M5×40	**LSFN-02**	●	**LSFN-02S**	●
	LWH25	LS25AL、LH25AL	HSR25A	44	50	43.5	7	37	19	23	12	16	M8×P1.0	6.6	M6×55	**LSFN-05**	●	**LSFN-05S**	●
30	LWH30	LS30AL、LH30AL	HSR30A	65	65	49.5	10	54.5	25	27	20	16	M8×P1.0	9.0	M8×70	**LSFN-06**	●	**LSFN-06S**	●
35	LWH35	LS35AL、LH35AL	HSR35A	65	65	55.5	10	54.5	28	30	20	16	M8×P1.0	9.0	M8×70	**LSFN-07**	●	**LSFN-07S**	●

レールサイズ	対応メーカー・シリーズ			W	H	A	E	F	S1	S2	P	T	M	D	付属品	D1	L	鉄(黒染め)		ステンレス	
	IKO社	NSK社	THK社												ボルト			品番	材質/表面処理	品番	材質/表面処理
15	—	—	SRS15M	44	30	22.5	7	36.5	15	11	16	12	M4	5.5	M5×35	15	11	**LSFU-01**	●	**LSFU-01S**	●
	LWH15	LS15AL、LH15AN	HSR15A	44	38	30.5	7	36.5	15	16	16	12	M4	5.5	M5×40	15	11	**LSFU-02**	●	**LSFU-02S**	●
20	—	—	SRS20M	44	35	25.0	7	34.0	17.5	12	12	12	M5	5.5	M5×40	20	13	**LSFU-03**	●	**LSFU-03S**	●
	LWH20	LS20AL、LH20AN	HSR20A	44	50	40.0	7	34.0	17.5	19	12	12	M5	5.5	M5×55	20	13	**LSFU-04**	●	**LSFU-04S**	●
25	—	—	SRS25M	44	38	30.5	7	36.5	15	16	16	12	M4	5.5	M5×40	15	11	**LSFU-02**	●	**LSFU-02S**	●
	LWH25	LS25AL、LH25AL	HSR25A	44	50	40.0	7	34.0	19	23	12	16	M5	6.6	M6×55	20	13	**LSFU-05**	●	**LSFU-05S**	●
30	LWH30	LS30AL、LH30AL	HSR30A	65	65	52.5	10	52.5	25	27	20	16	M5	9.0	M8×70	25	13	**LSFU-06**	●	**LSFU-06S**	●
35	LWH35	LS35AL、LH35AL	HSR35A	65	65	52.5	10	52.5	28	30	20	16	M5	9.0	M8×70	25	13	**LSFU-07**	●	**LSFU-07S**	●

レールサイズ	対応メーカー・シリーズ			W	H	A	E	F	S1	S2	P	T	M(細目)	D	付属品	鉄(黒染め)		ステンレス	
	IKO社	NSK社	THK社												ボルト	品番	材質/表面処理	品番	材質/表面処理
15	—	—	SRS15M	44	30	23.5	7	37.0	15	11	16	12	M6×P0.75	5.5	M5×35	**LSFN-01-U**	●	**LSFN-01S-U**	●
	LWH15	LS15AL、LH15AN	HSR15A	44	38	31.5	7	37.0	15	16	16	12	M6×P0.75	5.5	M5×40	**LSFN-02-U**	●	**LSFN-02S-U**	●
20	—	—	SRS20M	44	35	27.5	7	37.0	17.5	12	12	12	M8×P1.0	5.5	M5×40	**LSFN-03-U**	●	**LSFN-03S-U**	●
	LWH20	LS20AL、LH20AN	HSR20A	44	50	37.5	7	37.0	17.5	19	12	12	M8×P1.0	5.5	M5×55	**LSFN-04-U**	●	**LSFN-04S-U**	●
25	—	—	SRS25M	44	38	31.5	7	37.0	15	16	16	12	M6×P0.75	5.5	M5×40	**LSFN-02-U**	●	**LSFN-02S-U**	●
	LWH25	LS25AL、LH25AL	HSR25A	44	50	43.5	7	37.0	19	23	12	16	M8×P1.0	6.6	M6×55	**LSFN-05-U**	●	**LSFN-05S-U**	●
30	LWH30	LS30AL、LH30AL	HSR30A	65	65	49.5	10	54.5	25	27	20	16	M8×P1.0	9.0	M8×70	**LSFN-06-U**	●	**LSFN-06S-U**	●
35	LWH35	LS35AL、LH35AL	HSR35A	65	65	55.5	10	54.5	28	30	20	16	M8×P1.0	9.0	M8×70	**LSFN-07-U**	●	**LSFN-07S-U**	●

ガイドレールの抜け止めや位置決めにご使用いただけます。
ウレタン(ボルト)付のタイプは衝撃音を緩和します。

当日出荷 受付16時　RoHS 10物質　CAD 2D

位置決め用　LSV-N

単位 ：mm



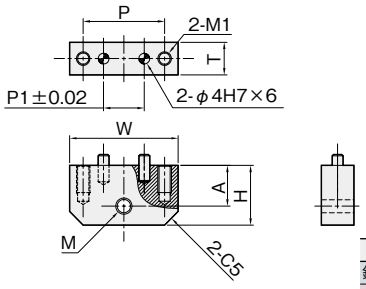

材質／表面処理	付属品
鉄 SS400／黒染め	ノックピンm6(SUS303)…2本
ステンレス SUS304	ノックピンm6(SUS303)…2本

ウレタン付　LSVU

単位 ：mm



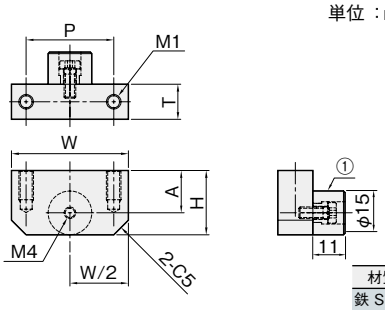

材質／表面処理	付属品
鉄 SS400／黒染め	①ウレタン(SBU15/▶こちら) …1個
ステンレス SUS304	①ウレタン(SBU15/▶こちら) …1個

ウレタンボルト付　LSV-N-U

単位 ：mm



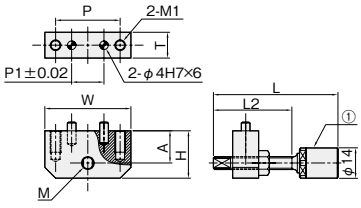

材質／表面処理	付属品
鉄 SS400／黒染め	ノックピンm6(SUS303)…2本 ①ウレタンボルト (SBUH6.8/▶こちら)…1本
ステンレス SUS304	ノックピンm6(SUS303)…2本 ①ウレタンボルト (SBUH6.8/▶こちら)…1本

※L, L2寸法については▶こちら「SBUH」をご参照ください。

リニアストッパー
セットベース
LSG
LSD
LSC
LSE
LSM
LSF
LSV
LSW
LSX
LSY
LSZ
抜け止め用
コンパクト
ストッパーブロック
ストッパーボルト
ウレタンボルト

※本製品は㈱岩田製作所の独自規格品であり、表中に記載のメーカーが保証するものではありません。

レールサイズ	対応メーカー・シリーズ			W	H	A	P	P1	T	M(細目)	M1	付属品	鉄(黒染め)		ステンレス	
	IKO社	NSK社	THK社									ノックピン	品番	材質/表面処理	品番	材質/表面処理
15	—	—	SRS15M	40	15	8.5	30	15	12	M6×P0.75	M5X10	4×10	**LSV-01N**	●	**LSV-01SN**	●
	LWH15	LS15AL	HSR15A	40	22	15.0	30	15	12	M6×P0.75	M5X10	4×10	**LSV-02N**	●	**LSV-02SN**	●
	—	LH15AN	—	40	26	19.0	30	15	12	M6×P0.75	M5X10	4×10	**LSV-03N**	●	**LSV-03SN**	●
20	LWH20	LS20AL、LH20AN	HSR20A													
	—	—	SRS20M	40	18	10.0	30	15	12	M8×P1.0	M5X10	4×10	**LSV-04N**	●	**LSV-04SN**	●
25	—	—	SRS25M	40	23	15.0	30	15	16	M8×P1.0	M6X12	4×10	**LSV-05N**	●	**LSV-05SN**	●
	—	LS25AL	—	40	31	23.0	30	15	16	M8×P1.0	M6X12	4×10	**LSV-06N**	●	**LSV-06SN**	●
	LWH25	LH25AL	HSR25A	40	34	26.0	30	15	16	M8×P1.0	M6X12	4×10	**LSV-07N**	●	**LSV-07SN**	●
30	LWH30	LS30AL、LH30AL	HSR30A	50	40	32.0	35	15	16	M8×P1.0	M8X16	4×10	**LSV-08N**	●	**LSV-08SN**	●
35	LWH35	LS35AL、LH35AL	HSR35A	50	46	38.0	35	15	16	M8×P1.0	M8X16	4×10	**LSV-09N**	●	**LSV-09SN**	●

レールサイズ	対応メーカー・シリーズ			W	H	A	P	T	M1	鉄(黒染め)		ステンレス	
	IKO社	NSK社	THK社							品番	材質/表面処理	品番	材質/表面処理
15	—	—	SRS15M	40	15	7.5	30	12	M5X10	**LSVU-01**	●	**LSVU-01S**	●
	LWH15	LS15AL	HSR15A	40	22	14.5	30	12	M5X10	**LSVU-02**	●	**LSVU-02S**	●
	—	LH15AN	—	40	26	18.5	30	12	M5X10	**LSVU-03**	●	**LSVU-03S**	●
20	LWH20	LS20AL、LH20AN	HSR20A										
	—	—	SRS20M	40	18	10.5	30	12	M5X10	**LSVU-04**	●	**LSVU-04S**	●
25	—	—	SRS25M	40	23	15.5	30	16	M6X12	**LSVU-05**	●	**LSVU-05S**	●
	—	LS25AL	—	40	31	23.5	30	16	M6X12	**LSVU-06**	●	**LSVU-06S**	●
	LWH25	LH25AL	HSR25A	40	34	26.5	30	16	M6X12	**LSVU-07**	●	**LSVU-07S**	●
30	LWH30	LS30AL、LH30AL	HSR30A	50	40	32.5	35	16	M8X16	**LSVU-08**	●	**LSVU-08S**	●
35	LWH35	LS35AL、LH35AL	HSR35A	50	46	38.5	35	16	M8X16	**LSVU-09**	●	**LSVU-09S**	●

レールサイズ	対応メーカー・シリーズ			W	H	A	P	P1	T	M(細目)	M1	付属品	鉄(黒染め)		ステンレス	
	IKO社	NSK社	THK社									ノックピン	品番	材質/表面処理	品番	材質/表面処理
15	LWH15	LS15AL	HSR15A	40	22	15	30	15	12	M6×P0.75	M5X10	4×10	**LSV-01N-U**	●	**LSV-01SN-U**	●
	—	LH15AN	—	40	26	19	30	15	12	M6×P0.75	M5X10	4×10	**LSV-02N-U**	●	**LSV-02SN-U**	●
20	LWH20	LS20AL、LH20AN	HSR20A													
	—	—	SRS20M	40	18	10	30	15	12	M8×P1.0	M5X10	4×10	**LSV-03N-U**	●	**LSV-03SN-U**	●
25	—	—	SRS25M	40	23	15	30	15	16	M8×P1.0	M6X12	4×10	**LSV-04N-U**	●	**LSV-04SN-U**	●
	—	LS25AL	—	40	31	23	30	15	16	M8×P1.0	M6X12	4×10	**LSV-05N-U**	●	**LSV-05SN-U**	●
	LWH25	LH25AL	HSR25A	40	34	26	30	15	16	M8×P1.0	M6X12	4×10	**LSV-06N-U**	●	**LSV-06SN-U**	●
30	LWH30	LS30AL、LH30AL	HSR30A	50	40	32	35	15	16	M8×P1.0	M8X16	4×10	**LSV-07N-U**	●	**LSV-07SN-U**	●
35	LWH35	LS35AL、LH35AL	HSR35A	50	46	38	35	15	16	M8×P1.0	M8X16	4×10	**LSV-08N-U**	●	**LSV-08SN-U**	●

リニアストッパー
セットベース
LSG
LSD
LSC
LSE
LSM
LSF
LSV
LSW
LSX
LSY
LSZ
抜け止め用
コンパクト
ストッパーブロック
ストッパーボルト ウレタンボルト

ガイドレールの抜け止めや位置決めにご使用いただけます。
ウレタン(ボルト)付のタイプは衝撃音を緩和します。

当日出荷 受付16時　RoHS 10物質　CAD 2D

位置決め用　LSW-N

単位 ：mm

形状①



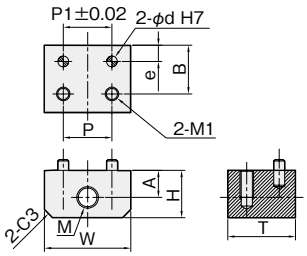

材質／表面処理	付属品
鉄 SS400／黒染め	ノックピンm6(SUS303)…2本
ステンレス SUS304	ノックピンm6(SUS303)…2本

位置決め用　LSW-N

単位 ：mm

形状②



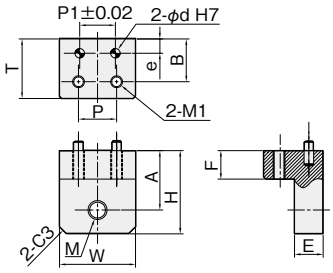

材質／表面処理	付属品
鉄 SS400／黒染め	ノックピンm6(SUS303)…2本
ステンレス SUS304	ノックピンm6(SUS303)…2本

ウレタン付　LSWU

単位 ：mm

形状①



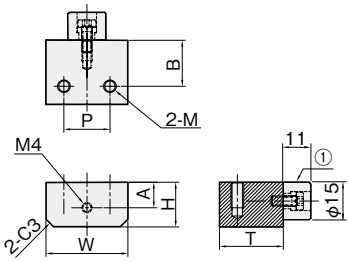

材質／表面処理	付属品
鉄 SS400／黒染め	①ウレタン(SBU15/▶こちら) …1個
ステンレス SUS304	①ウレタン(SBU15/▶こちら) …1個

ウレタン付　LSWU

単位 ：mm

形状②



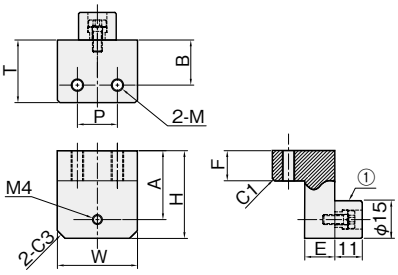

材質／表面処理	付属品
鉄 SS400／黒染め	①ウレタン(SBU15/▶こちら) …1個
ステンレス SUS304	①ウレタン(SBU15/▶こちら) …1個

※本製品は㈱岩田製作所の独自規格品であり、表中に記載のメーカーが保証するものではありません。

レールサイズ	対応メーカー・シリーズ			W	H	A	B	E	F	P	P1	e	T	M（細目）	M1	d	付属品	鉄（黒染め）		ステンレス	
	IKO社	NSK社	THK社														ノックピン	品番	材質/表面処理	品番	材質/表面処理
15	—	—	SRS15M	32	15.0	8.5	13	—	—	16	16	4	19	M6×P0.75	M5X10	4X6	4×10	**LSW-01N**	●	**LSW-01SN**	●
20	—	—	SRS20M	32	17.5	10.0	18	—	—	16	16	6	25	M8×P1.0	M5X10	4X6	4×10	**LSW-04N**	●	**LSW-04SN**	●
25	—	—	SRS25M	32	22.5	15.0	18	—	—	18	18	6	25	M8×P1.0	M6X12	4X6	4×10	**LSW-05N**	●	**LSW-05SN**	●

レールサイズ	対応メーカー・シリーズ			W	H	A	B	E	F	P	P1	e	T	M（細目）	M1	d	付属品	鉄（黒染め）		ステンレス	
	IKO社	NSK社	THK社														ノックピン	品番	材質/表面処理	品番	材質/表面処理
15	LWH15	LS15AL	HSR15A	32	22	15.5	18	12	8	16	16	6	25	M6×P0.75	M5	4X6	4×10	**LSW-02N**	●	**LSW-02SN**	●
	—	LH15AN	—	32	26	19.5	18	12	12	16	16	6	25	M6×P0.75	M5	4X6	4×10	**LSW-03N**	●	**LSW-03SN**	●
20	LWH20	LS20AL、LH20AN	HSR20A																		
25	—	LS25AL	—	32	31	23.0	23	12	12	18	18	6	32	M8×P1.0	M6	4X6	4×10	**LSW-06N**	●	**LSW-06SN**	●
	LWH25	LH25AL	HSR25A	32	34	26.0	23	12	12	18	18	6	32	M8×P1.0	M6	4X6	4×10	**LSW-07N**	●	**LSW-07SN**	●
30	LWH30	LS30AL、LH30AL	HSR30A	38	40	32.0	28	16	16	20	20	8	38	M8×P1.0	M8	5X8	5×12	**LSW-08N**	●	**LSW-08SN**	●
35	LWH35	LS35AL、LH35AL	HSR35A	45	46	38.0	31	16	16	25	25	8	45	M8×P1.0	M8	5X8	5×12	**LSW-09N**	●	**LSW-09SN**	●

レールサイズ	対応メーカー・シリーズ			W	H	A	B	P	T	M	鉄（黒染め）		ステンレス	
	IKO社	NSK社	THK社								品番	材質/表面処理	品番	材質/表面処理
15	—	—	SRS15M	32	15.0	7.5	13	16	19	M5X10	**LSWU-01**	●	**LSWU-01S**	●
20	—	—	SRS20M	32	17.5	10.0	18	16	25	M5X10	**LSWU-04**	●	**LSWU-04S**	●
25	—	—	SRS25M	32	22.5	15.0	18	18	25	M6X12	**LSWU-05**	●	**LSWU-05S**	●

レールサイズ	対応メーカー・シリーズ			W	H	A	B	E	F	P	T	M	鉄（黒染め）		ステンレス	
	IKO社	NSK社	THK社										品番	材質/表面処理	品番	材質/表面処理
15	LWH15	LS15AL	HSR15A	32	22	14.5	18	12	8	16	25	M5	**LSWU-02**	●	**LSWU-02S**	●
	—	LH15AN	—	32	26	18.5	18	12	12	16	25	M5	**LSWU-03**	●	**LSWU-03S**	●
20	LWH20	LS20AL、LH20AN	HSR20A													
25	—	LS25AL	—	32	31	23.5	23	12	12	18	32	M6	**LSWU-06**	●	**LSWU-06S**	●
	LWH25	LH25AL	HSR25A	32	34	26.5	23	12	12	18	32	M6	**LSWU-07**	●	**LSWU-07S**	●
30	LWH30	LS30AL、LH30AL	HSR30A	38	40	32.5	28	16	16	20	38	M8	**LSWU-08**	●	**LSWU-08S**	●
35	LWH35	LS35AL、LH35AL	HSR35A	45	46	38.5	31	16	16	25	45	M8	**LSWU-09**	●	**LSWU-09S**	●

リニアストッパー
セットベース
LSG
LSD
LSC
LSE
LSM
LSF
LSV
LSW
LSX
LSY
LSZ
抜け止め用
コンパクト
ストッパーブロック
ストッパーボルト ウレタンボルト

ガイドレールの抜け止めや位置決めにご使用いただけます。
ウレタン(ボルト)付のタイプは衝撃音を緩和します。

当日出荷 受付16時　RoHS 10物質　CAD 2D

ウレタンボルト付　LSW-N-U

形状①



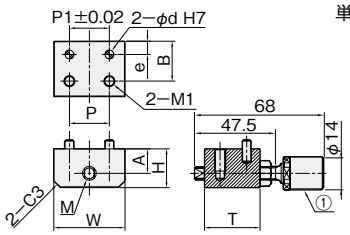

単位 ：mm

材質／表面処理	付属品
鉄 SS400／黒染め	ノックピンm6(SUS303)…2本 ①ウレタンボルト (SBUH8/▶こちら)…1本
ステンレス SUS304	ノックピンm6(SUS303)…2本 ①ウレタンボルト (SBUH8/▶こちら)…1本

※L, L2寸法については▶こちら「SBUH」をご参照ください。

ウレタンボルト付　LSW-N-U

形状②



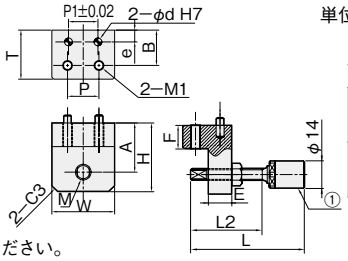

単位 ：mm

材質／表面処理	付属品
鉄 SS400／黒染め	ノックピンm6(SUS303)…2本 ①ウレタンボルト (SBUH6.8/▶こちら)…1本
ステンレス SUS304	ノックピンm6(SUS303)…2本 ①ウレタンボルト (SBUH6.8/▶こちら)…1本

※L, L2寸法については▶こちら「SBUH」をご参照ください。

位置決め用　LSX



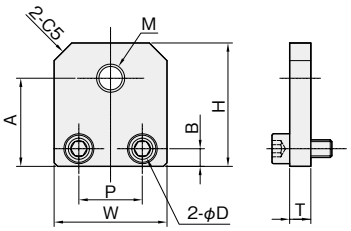

単位 ：mm

材質／表面処理	付属品
鉄 SS400／黒染め	六角穴付ボルト (SCM435/黒染め)…2本
ステンレス SUS304	六角穴付ボルト(SUSXM7)…2本

ウレタン付　LSXU



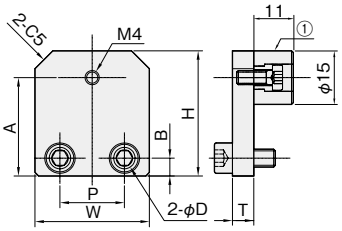

単位 ：mm

材質／表面処理	付属品
鉄 SS400／黒染め	六角穴付ボルト (SCM435/黒染め)…2本 ①ウレタン (SBU15/▶こちら)…1個
ステンレス SUS304	六角穴付ボルト(SUSXM7)…2本 ①ウレタン (SBU15/▶こちら)…1個

ウレタンボルト付　LSX-U



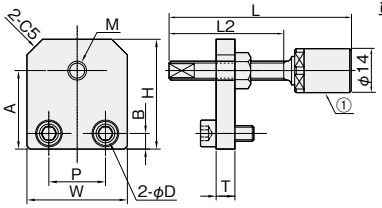

単位 ：mm

材質／表面処理	付属品
鉄 SS400／黒染め	六角穴付ボルト (SCM435/黒染め)…2本 ①ウレタンボルト (SBUH6.8/▶こちら)…1本
ステンレス SUS304	六角穴付ボルト(SUSXM7)…2本 ①ウレタンボルト (SBUH6.8/▶こちら)…1本

※L, L2寸法については▶こちら「SBUH」をご参照ください。

※本製品は㈱岩田製作所の独自規格品であり、表中に記載のメーカーが保証するものではありません。

iwata

レールサイズ	対応メーカー・シリーズ			W	H	A	B	P	P1	e	T	M（細目）	M1	d	付属品	鉄（黒染め）		ステンレス	
	IKO社	NSK社	THK社												ノックピン	品番	材質/表面処理	品番	材質/表面処理
20	—	—	SRS20M	32	17.5	10	18	16	16	6	25	M8×P1.0	M5X10	4X6	4×10	**LSW-03N-U**	●	**LSW-03SN-U**	●
25	—	—	SRS25M	32	22.5	15	18	18	18	6	25	M8×P1.0	M6X12	4X6	4×10	**LSW-04N-U**	●	**LSW-04SN-U**	●

レールサイズ	対応メーカー・シリーズ			W	H	A	B	E	F	P	P1	e	T	M（細目）	M1	d	付属品	鉄（黒染め）		ステンレス	
	IKO社	NSK社	THK社														ノックピン	品番	材質/表面処理	品番	材質/表面処理
15	LWH15	LS15AL	HSR15A	32	22	15.5	18	12	8	16	16	6	25	M6×P0.75	M5	4X6	4×10	**LSW-01N-U**	●	**LSW-01SN-U**	●
	—	LH15AN	—	32	26	19.5	18	12	12	16	16	6	25	M6×P0.75	M5	4X6	4×10	**LSW-02N-U**	●	**LSW-02SN-U**	●
20	LWH20	LS20AL、LH20AN	HSR20A																		
25	—	LS25AL	—	32	31	23.0	23	12	12	18	18	6	32	M8×P1.0	M6	4X6	4×10	**LSW-05N-U**	●	**LSW-05SN-U**	●
	LWH25	LH25AL	HSR25A	32	34	26.0	23	12	12	18	18	6	32	M8×P1.0	M6	4X6	4×10	**LSW-06N-U**	●	**LSW-06SN-U**	●
30	LWH30	LS30AL、LH30AL	HSR30A	38	40	32.0	28	16	16	20	20	8	38	M8×P1.0	M8	5X8	5×12	**LSW-07N-U**	●	**LSW-07SN-U**	●
35	LWH35	LS35AL、LH35AL	HSR35A	45	46	38.0	31	16	16	25	25	8	45	M8×P1.0	M8	5X8	5×12	**LSW-08N-U**	●	**LSW-08SN-U**	●

レールサイズ	対応メーカー・シリーズ			W	H	A	B	P	T	M（細目）	D	付属品	鉄（黒染め）		ステンレス	
	IKO社	NSK社	THK社									ボルト	品番	材質/表面処理	品番	材質/表面処理
15	—	—	SRS15M	25	27	19.5	5	13	6	M6×P0.75	5.5	M5×12	**LSX-01**	●	**LSX-01S**	●
	LWH15	LS15AL	HSR15A	25	35	27.5	5	13	6	M6×P0.75	5.5	M5×12	**LSX-02**	●	**LSX-02S**	●
	—	LH15AN	—	25	40	32.5	5	13	6	M6×P0.75	5.5	M5×12	**LSX-03**	●	**LSX-03S**	●
20	—	—	SRS20M	32	32	23.0	5	18	6	M8×P1.0	5.5	M5×12	**LSX-04**	●	**LSX-04S**	●
	LWH20	LS20AL、LH20AN	HSR20A	32	45	37.0	7	18	6	M8×P1.0	6.6	M6×12	**LSX-05**	●	**LSX-05S**	●
25	—	—	SRS25M	32	40	32.0	7	18	6	M8×P1.0	6.6	M6×12	**LSX-06**	●	**LSX-06S**	●
	LWH25	LS25AL、LH25AL	HSR25A	32	50	42.0	7	18	6	M8×P1.0	6.6	M6×12	**LSX-07**	●	**LSX-07S**	●
30	LWH30	LS30AL、LH30AL	HSR30A	38	60	52.0	9	22	6	M8×P1.0	9.0	M8×16	**LSX-08**	●	**LSX-08S**	●
35	LWH35	LS35AL、LH35AL	HSR35A	45	65	57.0	9	25	6	M8×P1.0	9.0	M8×16	**LSX-09**	●	**LSX-09S**	●

レールサイズ	対応メーカー・シリーズ			W	H	A	B	P	T	D	付属品	鉄（黒染め）		ステンレス	
	IKO社	NSK社	THK社								ボルト	品番	材質/表面処理	品番	材質/表面処理
15	—	—	SRS15M	25	27	19.5	5	13	6	5.5	M5×12	**LSXU-01**	●	**LSXU-01S**	●
	LWH15	LS15AL	HSR15A	25	35	27.5	5	13	6	5.5	M5×12	**LSXU-02**	●	**LSXU-02S**	●
	—	LH15AN	—	25	40	32.5	5	13	6	5.5	M5×12	**LSXU-03**	●	**LSXU-03S**	●
20	—	—	SRS20M	32	32	24.5	5	18	6	5.5	M5×12	**LSXU-04**	●	**LSXU-04S**	●
	LWH20	LS20AL、LH20AN	HSR20A	32	45	37.5	7	18	6	6.6	M6×12	**LSXU-05**	●	**LSXU-05S**	●
25	—	—	SRS25M	32	40	32.5	7	18	6	6.6	M6×12	**LSXU-06**	●	**LSXU-06S**	●
	LWH25	LS25AL、LH25AL	HSR25A	32	50	42.5	7	18	6	6.6	M6×12	**LSXU-07**	●	**LSXU-07S**	●
30	LWH30	LS30AL、LH30AL	HSR30A	38	60	52.5	9	22	6	9.0	M8×16	**LSXU-08**	●	**LSXU-08S**	●
35	LWH35	LS35AL、LH35AL	HSR35A	45	65	57.5	9	25	6	9.0	M8×16	**LSXU-09**	●	**LSXU-09S**	●

レールサイズ	対応メーカー・シリーズ			W	H	A	B	P	T	M（細目）	D	付属品	鉄（黒染め）		ステンレス	
	IKO社	NSK社	THK社									ボルト	品番	材質/表面処理	品番	材質/表面処理
15	—	—	SRS15M	25	27	19.5	5	13	6	M6×P0.75	5.5	M5×12	**LSX-01-U**	●	**LSX-01S-U**	●
	LWH15	LS15AL	HSR15A	25	35	27.5	5	13	6	M6×P0.75	5.5	M5×12	**LSX-02-U**	●	**LSX-02S-U**	●
	—	LH15AN	—	25	40	32.5	5	13	6	M6×P0.75	5.5	M5×12	**LSX-03-U**	●	**LSX-03S-U**	●
20	—	—	SRS20M	32	32	23.0	5	18	6	M8×P1.0	5.5	M5×12	**LSX-04-U**	●	**LSX-04S-U**	●
	LWH20	LS20AL、LH20AN	HSR20A	32	45	37.0	7	18	6	M8×P1.0	6.6	M6×12	**LSX-05-U**	●	**LSX-05S-U**	●
25	—	—	SRS25M	32	40	32.0	7	18	6	M8×P1.0	6.6	M6×12	**LSX-06-U**	●	**LSX-06S-U**	●
	LWH25	LS25AL、LH25AL	HSR25A	32	50	42.0	7	18	6	M8×P1.0	6.6	M6×12	**LSX-07-U**	●	**LSX-07S-U**	●
30	LWH30	LS30AL、LH30AL	HSR30A	38	60	52.0	9	22	6	M8×P1.0	9.0	M8×16	**LSX-08-U**	●	**LSX-08S-U**	●
35	LWH35	LS35AL、LH35AL	HSR35A	45	65	57.0	9	25	6	M8×P1.0	9.0	M8×16	**LSX-09-U**	●	**LSX-09S-U**	●

ガイドレールの抜け止めや位置決めにご使用いただけます。
ウレタン(ボルト)付のタイプは衝撃音を緩和します。

当日出荷 受付16時　RoHS 10物質　CAD 2D

位置決め用 LSY-N

単位 ：mm

形状①



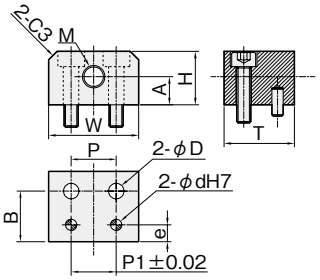

材質／表面処理	付属品
鉄 SS400／黒染め	六角穴付低頭ボルト（S45CまたはSCM435/黒染め)…2本 ノックピンm6(SUS303)…2本
ステンレス SUS304	六角穴付低頭ボルト（S45C/クロメートメッキ白色)…2本 ノックピンm6(SUS303)…2本

位置決め用 LSY-N

単位 ：mm

形状②



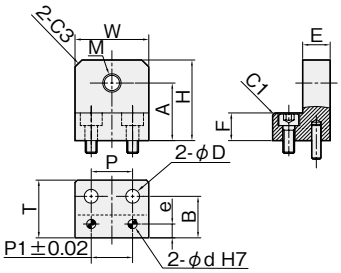

材質／表面処理	付属品
鉄 SS400／黒染め	六角穴付ボルト注1（SCM435/黒染め)…2本 ノックピンm6(SUS303)…2本
ステンレス SUS304	六角穴付ボルト注2（SUSXM7)…2本 ノックピンm6(SUS303)…2本

注1:LSY-02Nは六角穴付低頭ボルト(S45CまたはSCM435/黒染め)になります。
注2:LSY-02SNは六角穴付低頭ボルト(S45CまたはSCM435/クロメートメッキ白色)になります。

ウレタン付 LSYU

単位 ：mm

形状①

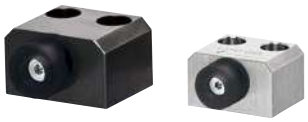

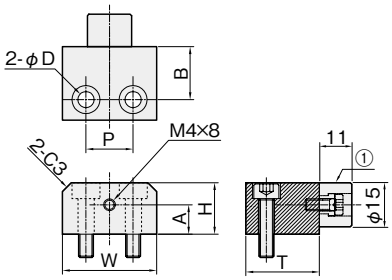

材質／表面処理	付属品
鉄 SS400／黒染め	六角穴付ボルト（SCM435/黒染め)…2本 ①ウレタン（SBU15/▶こちら)…1個
ステンレス SUS304	六角穴付ボルト（SUSXM7)…2本 ①ウレタン(SBU15/▶こちら)…1個

ウレタン付 LSYU

単位 ：mm

形状②



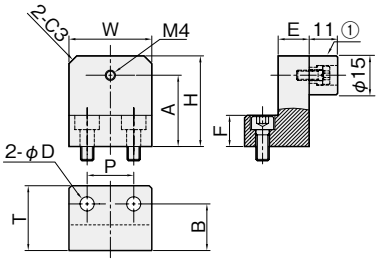

材質／表面処理	付属品
鉄 SS400／黒染め	六角穴付ボルト注1（SCM435/黒染め)…2本 ①ウレタン（SBU15/▶こちら)…1個
ステンレス SUS304	六角穴付ボルト注2（SUSXM7)…2本 ①ウレタン（SBU15/▶こちら)…1個

注1:LSYU-02は六角穴付低頭ボルト(S45CまたはSCM435/黒染め)になります。
注2:LSYU-02Sは六角穴付低頭ボルト(S45CまたはSCM435/クロメートメッキ白色)になります。

※本製品は㈱岩田製作所の独自規格品であり、表中に記載のメーカーが保証するものではありません。

レールサイズ	対応メーカー・シリーズ			W	H	A	B	P	P1	e	T	M（細目）	D	d	付属品		鉄（黒染め）		ステンレス	
	IKO社	NSK社	THK社												ボルト	ノックピン	品番	材質/表面処理	品番	材質/表面処理
15	—	—	SRS15M	32	15	8.5	13	16	16	4	19	M6×P0.75	5.5	4X6	M5×20	4×10	**LSY-01N**	●	**LSY-01SN**	●
20	—	—	SRS20M	32	19	10.0	18	16	16	6	25	M8×P1.0	5.5	4X6	M5×20	4×10	**LSY-04N**	●	**LSY-04SN**	●
25	—	—	SRS25M	32	23	15.0	18	18	18	6	25	M8×P1.0	6.6	4X6	M6×25	4×10	**LSY-05N**	●	**LSY-05SN**	●

レールサイズ	対応メーカー・シリーズ			W	H	A	B	E	F	P	P1	e	T	M（細目）	D	d	付属品		鉄（黒染め）		ステンレス	
	IKO社	NSK社	THK社														ボルト	ノックピン	品番	材質/表面処理	品番	材質/表面処理
15	LWH15	LS15AL	HSR15A	32	22	15.5	18	12	8	16	16	6	25	M6×P0.75	5.5	4X6	M5×12	4×10	**LSY-02N**	●	**LSY-02SN**	●
	—	LH15AN	—	32	26	19.5	18	12	12	16	16	6	25	M6×P0.75	5.5	4X6	M5×12	4×10	**LSY-03N**	●	**LSY-03SN**	●
20	LWH20	LS20AL、LH20AN	HSR20A																			
25	—	LS25AL	—	32	31	23.0	23	12	12	18	18	6	32	M8×P1.0	6.6	4X6	M6×12	4×10	**LSY-06N**	●	**LSY-06SN**	●
	LWH25	LH25AL	HSR25A	32	34	26.0	23	12	12	18	18	6	32	M8×P1.0	6.6	4X6	M6×12	4×10	**LSY-07N**	●	**LSY-07SN**	●
30	LWH30	LS30AL、LH30AL	HSR30A	38	40	32.0	28	16	16	20	20	8	38	M8×P1.0	9.0	5X8	M8×16	5×12	**LSY-08N**	●	**LSY-08SN**	●
35	LWH35	LS35AL、LH35AL	HSR35A	45	46	38.0	31	16	16	25	25	8	45	M8×P1.0	9.0	5X8	M8×16	5×12	**LSY-09N**	●	**LSY-09SN**	●

レールサイズ	対応メーカー・シリーズ			W	H	A	B	P	T	D	付属品	鉄（黒染め）		ステンレス	
	IKO社	NSK社	THK社								ボルト	品番	材質/表面処理	品番	材質/表面処理
15	—	—	SRS15M	32	15	7.5	13	16	19	5.5	M5×16	**LSYU-01**	●	**LSYU-01S**	●
	—	—	SRS20M	32	19	11.5	18	16	25	5.5	M5×20	**LSYU-04**	●	**LSYU-04S**	●
25	—	—	SRS25M	32	23	15.5	18	18	25	6.6	M6×25	**LSYU-05**	●	**LSYU-05S**	●

レールサイズ	対応メーカー・シリーズ			W	H	A	B	E	F	P	T	D	付属品	鉄（黒染め）		ステンレス	
	IKO社	NSK社	THK社										ボルト	品番	材質/表面処理	品番	材質/表面処理
15	LWH15	LS15AL	HSR15A	32	22	14.5	18	12	8	16	25	5.5	M5×12	**LSYU-02**	●	**LSYU-02S**	●
	—	LH15AN	—	32	26	18.5	18	12	12	16	25	5.5	M5×12	**LSYU-03**	●	**LSYU-03S**	●
20	LWH20	LS20AL、LH20AN	HSR20A														
25	—	LS25AL	—	32	31	23.5	23	12	12	18	32	6.6	M6×12	**LSYU-06**	●	**LSYU-06S**	●
	LWH25	LH25AL	HSR25A	32	34	26.5	23	12	12	18	32	6.6	M6×12	**LSYU-07**	●	**LSYU-07S**	●
30	LWH30	LS30AL、LH30AL	HSR30A	38	40	32.5	28	16	16	20	38	9.0	M8×16	**LSYU-08**	●	**LSYU-08S**	●
35	LWH35	LS35AL、LH35AL	HSR35A	45	46	38.5	31	16	16	25	45	9.0	M8×16	**LSYU-09**	●	**LSYU-09S**	●

ガイドレールの抜け止めや位置決めにご使用いただけます。
ウレタン(ボルト)付のタイプは衝撃音を緩和します。

当日出荷 受付16時　RoHS 10物質　CAD 2D

ウレタンボルト付　LSY-N-U

単位 ：mm

形状①



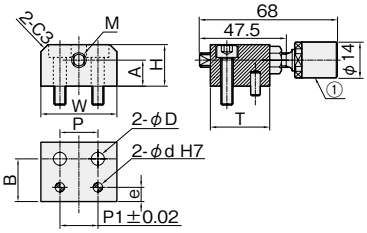

※L, L2寸法については▶こちら「SBUH」をご参照ください。

材質／表面処理	付属品
鉄 SS400／黒染め	六角穴付低頭ボルト (S45CまたはSCM435/黒染め)…2本 ノックピンm6(SUS303)…2本 ①ウレタンボルト (SBUH8/▶こちら)…1本
ステンレス SUS304	六角穴付低頭ボルト (S45CまたはSCM435/クロメートメッキ白色)…2本 ノックピンm6(SUS303)…2本 ①ウレタンボルト (SBUH8/▶こちら)…1本

ウレタンボルト付　LSY-N-U

単位 ：mm

形状②



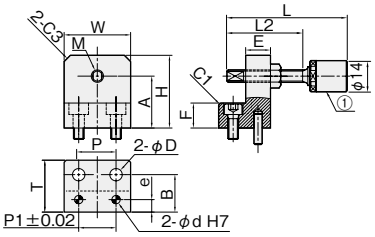

※L, L2寸法については▶こちら「SBUH」をご参照ください。

材質／表面処理	付属品
鉄 SS400／黒染め	六角穴付ボルト注1 (SCM435/黒染め)…2本 ノックピンm6(SUS303)…2本 ①ウレタンボルト (SBUH6.8/▶こちら)…1本
ステンレス SUS304	六角穴付ボルト注2 (SUSXM7)…2本 ノックピンm6(SUS303)…2本 ①ウレタンボルト (SBUH6.8/▶こちら)…1本

注1:LSY-01N-Uは、六角穴付低頭ボルト(S45CまたはSCM435/黒染め)になります。
注2:LSY-01SN-Uは、六角穴付低頭ボルト(S45CまたはSCM435/クロメートメッキ白色)になります。

位置決め用　LSZ-N

単位 ：mm

形状①



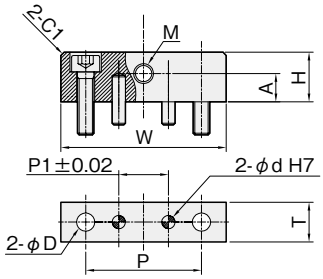

材質／表面処理	付属品
鉄 SS400／黒染め	六角穴付ボルト (SCM435/黒染め)…2本 ノックピンm6(SUS303)…2本
ステンレス SUS304	六角穴付ボルト(SUSXM7)…2本 ノックピンm6(SUS303)…2本

位置決め用　LSZ-N

単位 ：mm

形状②



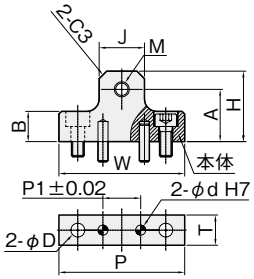

材質／表面処理	付属品
鉄 SS400／黒染め	六角穴付ボルト (SCM435/黒染め)…2本 ノックピンm6(SUS303)…2本
ステンレス SUS304	六角穴付ボルト(SUSXM7)…2本 ノックピンm6(SUS303)…2本

※本製品は㈱岩田製作所の独自規格品であり、表中に記載のメーカーが保証するものではありません。

レールサイズ	対応メーカー・シリーズ			W	H	A	B	P	P1	e	T	M（細目）	D	d	付属品		鉄（黒染め）		ステンレス	
	IKO社	NSK社	THK社												ボルト	ノックピン	品番	材質/表面処理	品番	材質/表面処理
20	—	—	SRS20M	32	19	10.0	18	16	16	6	25	M8×P1.0	5.5	4X6	M5×20	4×10	**LSY-03N-U**	●	**LSY-03SN-U**	●
25	—	—	SRS25M	32	23	15.0	18	18	18	6	25	M8×P1.0	6.6	4X6	M6×25	4×10	**LSY-04N-U**	●	**LSY-04SN-U**	●

レールサイズ	対応メーカー・シリーズ			W	H	A	B	E	F	P	P1	e	T	M（細目）	D	d	付属品		鉄（黒染め）		ステンレス	
	IKO社	NSK社	THK社														ボルト	ノックピン	品番	材質/表面処理	品番	材質/表面処理
15	LWH15	LS15AL	HSR15A	32	22	15.5	18	12	8	16	16	6	25	M6×P0.75	5.5	4X6	M5×12	4×10	**LSY-01N-U**	●	**LSY-01SN-U**	●
	—	LH15AN	—	32	26	19.5	18	12	12	16	16	6	25	M6×P0.75	5.5	4X6	M5×12	4×10	**LSY-02N-U**	●	**LSY-02SN-U**	●
20	LWH20	LS20AL、LH20AN	HSR20A																			
25	—	LS25AL	—	32	31	23.0	23	12	12	18	18	6	32	M8×P1.0	6.6	4X6	M6×12	4×10	**LSY-05N-U**	●	**LSY-05SN-U**	●
	LWH25	LH25AL	HSR25A	32	34	26.0	23	12	12	18	18	6	32	M8×P1.0	6.6	4X6	M6×12	4×10	**LSY-06N-U**	●	**LSY-06SN-U**	●
30	LWH30	LS30AL、LH30AL	HSR30A	38	40	32.0	28	16	16	20	20	8	38	M8×P1.0	9.0	5X8	M8×16	5×12	**LSY-07N-U**	●	**LSY-07SN-U**	●
35	LWH35	LS35AL、LH35AL	HSR35A	45	46	38.0	31	16	16	25	25	8	45	M8×P1.0	9.0	5X8	M8×16	5×12	**LSY-08N-U**	●	**LSY-08SN-U**	●

レールサイズ	対応メーカー・シリーズ			W	H	A	P	P1	T	M（細目）	D	d	付属品		鉄（黒染め）		ステンレス	
	IKO社	NSK社	THK社										ボルト	ノックピン	品番	材質/表面処理	品番	材質/表面処理
15	—	—	SRS15M	50	15	8.5	35	18	12	M6×P0.75	5.5	4X6	M5×16	4×10	**LSZ-01N**	●	**LSZ-01SN**	●
20	—	—	SRS20M	50	18	10.0	35	18	12	M8×P1.0	5.5	4X6	M5×20	4×10	**LSZ-04N**	●	**LSZ-04SN**	●

レールサイズ	対応メーカー・シリーズ			W	H	A	B	J	P	P1	T	M（細目）	D	d	付属品		鉄（黒染め）		ステンレス	
	IKO社	NSK社	THK社												ボルト	ノックピン	品番	材質/表面処理	品番	材質/表面処理
15	LWH15	LS15AL	HSR15A	50	22	15.5	12	18	35	18	12	M6×P0.75	5.5	4X6	M5×16	4×10	**LSZ-02N**	●	**LSZ-02SN**	●
	—	LH15AN	—	50	26	19.5	12	18	35	18	12	M6×P0.75	5.5	4X6	M5×16	4×10	**LSZ-03N**	●	**LSZ-03SN**	●
20	LWH20	LS20AL、LH20AN	HSR20A																	
25	—	—	SRS25M	50	23	15.0	12	20	35	18	16	M8×P1.0	6.6	4X6	M6×16	4×10	**LSZ-05N**	●	**LSZ-05SN**	●
	—	LS25AL	—	50	31	23.0	12	20	35	18	16	M8×P1.0	6.6	4X6	M6×16	4×10	**LSZ-06N**	●	**LSZ-06SN**	●
	LWH25	LH25AL	HSR25A	50	34	26.0	12	20	35	18	16	M8×P1.0	6.6	4X6	M6×16	4×10	**LSZ-07N**	●	**LSZ-07SN**	●
30	LWH30	LS30AL、LH30AL	HSR30A	65	40	32.0	16	24	45	20	16	M8×P1.0	9.0	5X8	M8×20	5×12	**LSZ-08N**	●	**LSZ-08SN**	●
35	LWH35	LS35AL、LH35AL	HSR35A	65	46	38.0	16	24	45	20	16	M8×P1.0	9.0	5X8	M8×20	5×12	**LSZ-09N**	●	**LSZ-09SN**	●

リニアストッパー
セットベース
LSG
LSD
LSC
LSE
LSM
LSF
LSV
LSW
LSX
LSY
LSZ
抜け止め用
コンパクト
ストッパーブロック
ストッパーボルト
ウレタンボルト

ガイドレールの抜け止めや位置決めにご使用いただけます。
ウレタン(ボルト)付のタイプは衝撃音を緩和します。

当日出荷 受付16時　RoHS 10物質　CAD 2D

リニアストッパー
セットベース
LSG
LSD
LSC
LSE
LSM
LSF
LSV
LSW
LSX
LSY
LSZ
抜け止め用
コンパクト
ストッパーブロック
ストッパーボルト ウレタンボルト

ウレタン付　LSZU

単位 ：mm

形状①



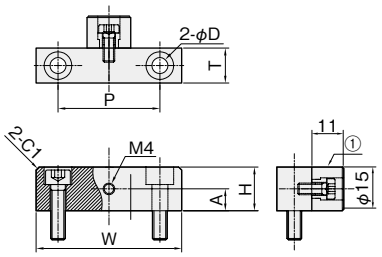

材質／表面処理	付属品
鉄 SS400／黒染め	六角穴付ボルト（SCM435/黒染め)…2本 ①ウレタン(SBU15/▶こちら)…1個
ステンレス SUS304	六角穴付ボルト(SUSXM7)…2本 ①ウレタン(SBU15/▶こちら)…1個

ウレタン付　LSZU

単位 ：mm

形状②



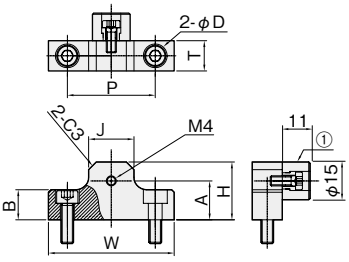

材質／表面処理	付属品
鉄 SS400／黒染め	六角穴付ボルト（SCM435/黒染め)…2本 ①ウレタン(SBU15/▶こちら)…1個
ステンレス SUS304	六角穴付ボルト(SUSXM7)…2本 ①ウレタン(SBU15/▶こちら)…1個

ウレタンボルト付　LSZ-N-U

単位 ：mm

形状①



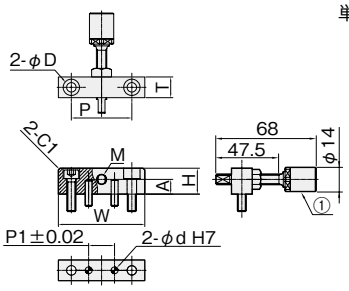

※L, L2寸法については▶こちら「SBUH」をご参照ください。

材質／表面処理	付属品
鉄 SS400／黒染め	六角穴付ボルト（SCM435/黒染め)…2本 ノックピンm6(SUS303)…2本 ①ウレタンボルト（SBUH8/▶こちら)…1本
ステンレス SUS304	六角穴付ボルト（SUSXM7)…2本 ノックピンm6(SUS303)…2本 ①ウレタンボルト（SBUH8/▶こちら)…1本

ウレタンボルト付　LSZ-N-U

単位 ：mm

形状②



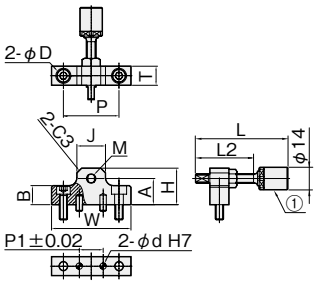

※L, L2寸法については▶こちら「SBUH」をご参照ください。

材質／表面処理	付属品
鉄 SS400／黒染め	六角穴付ボルト（SCM435/黒染め)…2本 ノックピンm6(SUS303)…2本 ①ウレタンボルト（SBUH6.8/▶こちら)…1本
ステンレス SUS304	六角穴付ボルト(SUSXM7)…2本 ノックピンm6(SUS303)…2本 ①ウレタンボルト（SBUH6.8/▶こちら)…1本

※本製品は㈱岩田製作所の独自規格品であり、表中に記載のメーカーが保証するものではありません。

レールサイズ	対応メーカー・シリーズ			W	H	A	P	T	D	付属品	鉄(黒染め)		ステンレス	
	IKO社	NSK社	THK社							ボルト	品番	材質/表面処理	品番	材質/表面処理
15	—	—	SRS15M	50	15	7.5	35	12	5.5	M5×16	**LSZU-01**	●	**LSZU-01S**	●
20	—	—	SRS20M	50	18	10.5	35	12	5.5	M5×20	**LSZU-04**	●	**LSZU-04S**	●

レールサイズ	対応メーカー・シリーズ			W	H	A	B	J	P	T	D	付属品	鉄(黒染め)		ステンレス	
	IKO社	NSK社	THK社									ボルト	品番	材質/表面処理	品番	材質/表面処理
15	LWH15	LS15AL	HSR15A	50	22	14.5	12	18	35	12	5.5	M5×16	**LSZU-02**	●	**LSZU-02S**	●
	—	LH15AN	—	50	26	18.5	12	18	35	12	5.5	M5×16	**LSZU-03**	●	**LSZU-03S**	●
20	LWH20	LS20AL、LH20AN	HSR20A													
25	—	—	SRS25M	50	23	15.5	12	20	35	16	6.6	M6×16	**LSZU-05**	●	**LSZU-05S**	●
	—	LS25AL	—	50	31	23.5	12	20	35	16	6.6	M6×16	**LSZU-06**	●	**LSZU-06S**	●
	LWH25	LH25AL	HSR25A	50	34	26.5	12	20	35	16	6.6	M6×16	**LSZU-07**	●	**LSZU-07S**	●
30	LWH30	LS30AL、LH30AL	HSR30A	65	40	32.5	16	24	45	16	9.0	M8×20	**LSZU-08**	●	**LSZU-08S**	●
35	LWH35	LS35AL、LH35AL	HSR35A	65	46	38.5	16	24	45	16	9.0	M8×20	**LSZU-09**	●	**LSZU-09S**	●

レールサイズ	対応メーカー・シリーズ			W	H	A	P	P1	T	M(細目)	D	d	付属品		鉄(黒染め)		ステンレス	
	IKO社	NSK社	THK社										ボルト	ノックピン	品番	材質/表面処理	品番	材質/表面処理
20	—	—	SRS20M	50	18	10	35	18	12	M8×P1.0	5.5	4X6	M5×20	4X10	**LSZ-03N-U**	●	**LSZ-03SN-U**	●

レールサイズ	対応メーカー・シリーズ			W	H	A	B	J	P	P1	T	M(細目)	D	d	付属品		鉄(黒染め)		ステンレス	
	IKO社	NSK社	THK社												ボルト	ノックピン	品番	材質/表面処理	品番	材質/表面処理
15	LWH15	LS15AL	HSR15A	50	22	15.5	12	18	35	18	12	M6×P0.75	5.5	4X6	M5×16	4X10	**LSZ-01N-U**	●	**LSZ-01SN-U**	●
	—	LH15AN	—	50	26	19.5	12	18	35	18	12	M6×P0.75	5.5	4X6	M5×16	4X10	**LSZ-02N-U**	●	**LSZ-02SN-U**	●
20	LWH20	LS20AL、LH20AN	HSR20A																	
25	—	—	SRS25M	50	23	15.0	12	20	35	18	16	M8×P1.0	6.6	4X6	M6×16	4X10	**LSZ-04N-U**	●	**LSZ-04SN-U**	●
	—	LS25AL	—	50	31	23.0	12	20	35	18	16	M8×P1.0	6.6	4X6	M6×16	4X10	**LSZ-05N-U**	●	**LSZ-05SN-U**	●
	LWH25	LH25AL	HSR25A	50	34	26.0	12	20	35	18	16	M8×P1.0	6.6	4X6	M6×16	4X10	**LSZ-06N-U**	●	**LSZ-06SN-U**	●
30	LWH30	LS30AL、LH30AL	HSR30A	65	40	32.0	16	24	45	20	16	M8×P1.0	9.0	5X8	M8×20	5X12	**LSZ-07N-U**	●	**LSZ-07SN-U**	●
35	LWH35	LS35AL、LH35AL	HSR35A	65	46	38.0	16	24	45	20	16	M8×P1.0	9.0	5X8	M8×20	5X12	**LSZ-08N-U**	●	**LSZ-08SN-U**	●

リニアストッパー
セットベース
LSG
LSD
LSC
LSE
LSM
LSF
LSV
LSW
LSX
LSY
LSZ
抜け止め用
コンパクト
ストッパーブロック
ストッパーボルト ウレタンボルト

ガイドレールの抜け止めや位置決めにご使用いただけます。
ウレタン(ボルト)付のタイプは衝撃音を緩和します。

当日出荷 受付16時　RoHS 10物質　CAD 2D

抜け止め用 LSK

単位 ：mm



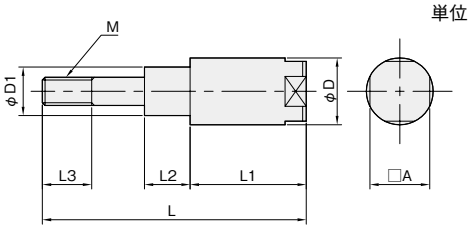

材質／表面処理
鉄 S45C／イソナイト(旧タフトライド)
ステンレス SUS304

抜け止め用 LSA

単位 ：mm



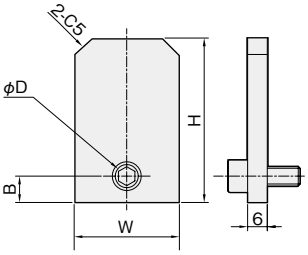

材質／表面処理	付属品
鉄 SS400／黒染め	六角穴付ボルト (SCM435/黒染め)…1本
ステンレス SUS304	六角穴付ボルト(SUSXM7)…1本

抜け止め用 LSB

単位 ：mm



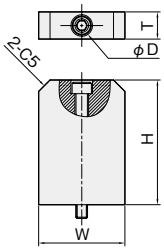

材質／表面処理	付属品
鉄 SS400／黒染め	六角穴付ボルト (SCM435/黒染め)…1本
ステンレス SUS304	六角穴付ボルト(SUSXM7)…1本

抜け止め用 LSJ

単位 ：mm



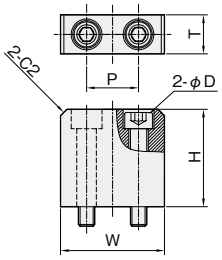

材質／表面処理	付属品
鉄 SS400／黒染め	六角穴付ボルト (SCM435/黒染め)…2本
ステンレス SUS304	六角穴付ボルト(SUSXM7)…2本

抜け止め用 LSH

単位 ：mm



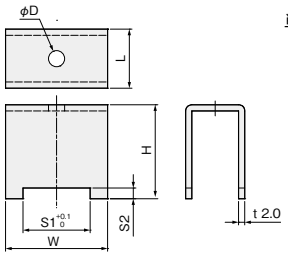

材質／表面処理	付属品
ステンレス SUS304	六角穴付ボルト (SUSXM7)…1本 バネ座金(SUS304)…1個

※本製品は㈱岩田製作所の独自規格品であり、表中に記載のメーカーが保証するものではありません。

レールサイズ	対応メーカー・シリーズ			L	L1	L2	L3	D	D1	□A	M	鉄（イソナイト）		ステンレス	
	IKO社	NSK社	THK社									品番	材質/表面処理	品番	材質/表面処理
15	—	—	SRS15M	33	17.5	5.5	6	8	5.8	6	M3	**LSK-01**	●	**LSK-01S**	●
	—	LS15AL	—	41	22.5	5.5	6	8	5.8	6	M3	**LSK-02**	●	**LSK-02S**	●
	LWH15	—	HSR15A	45	22.0	6.3	8	10	7.3	8	M4	**LSK-03**	●	**LSK-03S**	●
	—	LH15AN	—	48	25.0	6.3	8	10	7.3	8	M4	**LSK-04**	●	**LSK-04S**	●
20	—	—	SRS20M	41	21.0	9.0	9	12	9.3	10	M5	**LSK-05**	●	**LSK-05S**	●
	LWH20	LS20AL、LH20AN	HSR20A	50	24.0	9.5	10	12	9.3	10	M5	**LSK-06**	●	**LSK-06S**	●
25	—	—	SRS25M	49	23.0	10.0	11	15	10.8	13	M6	**LSK-07**	●	**LSK-07S**	●
	LWH25	LS25AL、LH25AN	HSR25A	57	28.0	10.0	11	15	10.8	13	M6	**LSK-08**	●	**LSK-08S**	●
	LWH25	LH25AL	HSR25A	60	27.0	10.0	11	15	10.8	13	M6	**LSK-09**	●	**LSK-09S**	●
30	—	LS30AL	—	66	32.0	10.0	11	15	10.8	13	M6	**LSK-10**	●	**LSK-10S**	●
	LWH30	LH30AL	HSR30A	70	30.0	13.0	14	19	13.8	17	M8	**LSK-11**	●	**LSK-11S**	●
35	LWH35	LS35AL、LH35AL	HSR35A	75	33.0	13.0	14	19	13.8	17	M8	**LSK-12**	●	**LSK-12S**	●

レールサイズ	対応メーカー・シリーズ			W	H	B	D	付属品	鉄（黒染め）		ステンレス	
	IKO社	NSK社	THK社					ボルト	品番	材質/表面処理	品番	材質/表面処理
15	—	—	SRS15M	25	30	5	5.5	M5×12	**LSA-01**	●	**LSA-01S**	●
	LWH15	LS15AL	HSR15A	25	38	6	5.5	M5×12	**LSA-02**	●	**LSA-02S**	●
	—	LH15AN	—	25	43	6	5.5	M5×12	**LSA-03**	●	**LSA-03S**	●
20	—	—	SRS20M	32	35	5	5.5	M5×12	**LSA-04**	●	**LSA-04S**	●
	—	LS20AL	—	32	43	7	6.6	M6×12	**LSA-05**	●	**LSA-05S**	●
	LWH20	LH20AN	HSR20A	32	45	8	6.6	M6×12	**LSA-06**	●	**LSA-06S**	●
25	—	—	SRS25M	32	40	8	6.6	M6×12	**LSA-07**	●	**LSA-07S**	●
	LWH25	LS25AL、LH25AL	HSR25A	32	50	8	6.6	M6×12	**LSA-08**	●	**LSA-08S**	●
30	LWH30	LS30AL、LH30AL	HSR30A	38	57	10	9.0	M8×16	**LSA-09**	●	**LSA-09S**	●
35	LWH35	LS35AL、LH35AL	HSR35A	45	63	12	9.0	M8×16	**LSA-10**	●	**LSA-10S**	●

レールサイズ	対応メーカー・シリーズ			W	H	T	D	付属品	鉄（黒染め）		ステンレス	
	IKO社	NSK社	THK社					ボルト	品番	材質/表面処理	品番	材質/表面処理
15	—	—	SRS15M	38	30	12	5.5	M5×30	**LSB-01**	●	**LSB-01S**	●
	LWH15	LS15AL	HSR15A	38	38	12	5.5	M5×40	**LSB-02**	●	**LSB-02S**	●
	—	LH15AN	—	38	45	12	5.5	M5×45	**LSB-03**	●	**LSB-03S**	●
20	LWH20	LS20AL、LH20AN	HSR20A									
	—	—	SRS20M	38	35	12	5.5	M5×35	**LSB-04**	●	**LSB-04S**	●
25	—	—	SRS25M	38	40	16	6.6	M6×40	**LSB-05**	●	**LSB-05S**	●
	LWH25	LS25AL、LH25AL	HSR25A	38	50	16	6.6	M6×50	**LSB-06**	●	**LSB-06S**	●
30	LWH30	LS30AL、LH30AL	HSR30A	38	57	16	9.0	M8×60	**LSB-07**	●	**LSB-07S**	●
35	LWH35	LS35AL、LH35AL	HSR35A	50	63	16	9.0	M8×65	**LSB-08**	●	**LSB-08S**	●

レールサイズ	対応メーカー・シリーズ			W	H	P	T	D	付属品	鉄（黒染め）		ステンレス	
	IKO社	NSK社	THK社						ボルト	品番	材質/表面処理	品番	材質/表面処理
15	—	—	SRS15M	38	30	16	12	5.5	M5×35	**LSJ-01**	●	**LSJ-01S**	●
	LWH15	LS15AL	HSR15A	38	38	16	12	5.5	M5×40	**LSJ-02**	●	**LSJ-02S**	●
	—	LH15AN	—	38	45	16	12	5.5	M5×50	**LSJ-03**	●	**LSJ-03S**	●
20	LWH20	LS20AL、LH20AN	HSR20A										
	—	—	SRS20M	38	35	16	12	5.5	M5×40	**LSJ-04**	●	**LSJ-04S**	●
25	—	—	SRS25M	38	40	16	16	6.6	M6×45	**LSJ-05**	●	**LSJ-05S**	●
	LWH25	LS25AL、LH25AL	HSR25A	38	50	16	16	6.6	M6×55	**LSJ-06**	●	**LSJ-06S**	●
30	LWH30	LS30AL、LH30AL	HSR30A	38	57	20	16	9.0	M8×60	**LSJ-07**	●	**LSJ-07S**	●
35	LWH35	LS35AL、LH35AL	HSR35A	50	63	25	16	9.0	M8×70	**LSJ-08**	●	**LSJ-08S**	●

レールサイズ	対応メーカー・シリーズ			W	H	S1	S2	L	D	付属品	ステンレス	
	IKO社	NSK社	THK社							ボルト	品番	材質/表面処理
15	—	—	SRS15	25	25	13.3	4.5	12	3.4	M3×35	**LSH-01S**	●
	LWH15	LS15、LH15	HSR15	25	32	15.5	4.5	14	4.5	M4×50	**LSH-02S**	●
20	LWH20	LS20、LH20	SRS20、HSR20	32	32	20.5	5.0	16	5.5	M5×55	**LSH-03S**	●
25	—	—	SRS25	32	30	23.5	5.0	21	6.6	M6×50	**LSH-04S**	●
	LWH25	LS25、LH25	HSR25	32	36	23.5	7.0	21	6.6	M6×60	**LSH-05S**	●
30	LWH30	LS30、LH30	HSR30	38	43	28.5	9.0	24	9.0	M8×70	**LSH-06S**	●
	—	LS30AL	–	45	45	34.5	10.0	24	9.0	M8×75	**LSH-07S**	●
35	LWH35	LS35、LH35	–	38	43	28.5	9.0	24	6.6	M6×70	**LSH-08S**	●

ガイドレールの抜け止めや位置決めにご使用いただけます。

当日出荷 受付16時　RoHS 10物質　CAD 2D

リニアストッパー
セットベース
LSG
LSD
LSC
LSE
LSM
LSF
LSV
LSW
LSX
LSY
LSZ
抜け止め用
コンパクト
ストッパーブロック
ストッパーボルト ウレタンボルト

コンパクトタイプ　LSPN-RH

単位 ：mm



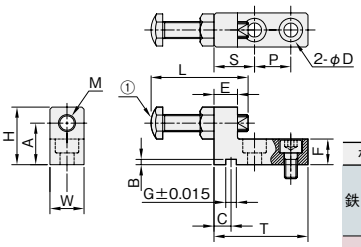

材質／表面処理	付属品
鉄 S25C／黒染め	六角穴付ボルト（SCM435/黒染め)…2本 ①ストッパーボルト（SBRH6-40M.8-40M/▶こちら)…1本
ステンレス SCS13	六角穴付ボルト(SUSXM7)…2本 ①ストッパーボルト（SBRH6-40M.8-40M/▶こちら)…1本

コンパクトタイプ　LSPN-FH

単位 ：mm



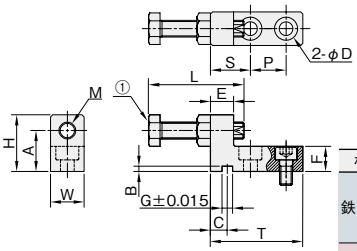

材質／表面処理	付属品
鉄 S25C／黒染め	六角穴付ボルト（SCM435/黒染め)…2本 ①ストッパーボルト（SBFH6-40M.8-40M/▶こちら)…1本
ステンレス SCS13	六角穴付ボルト(SUSXM7)…2本 ①ストッパーボルト（SBFH6-40M.8-40M/▶こちら)…1本

コンパクトタイプ　LSP-RN

単位 ：mm



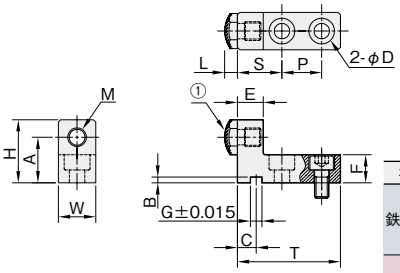

材質／表面処理	付属品
鉄 S25C／黒染め	六角穴付ボルト（SCM435/黒染め)…2本 ①ストッパーボルト（SBRN5M.8M/▶こちら)…1本
ステンレス SCS13	六角穴付ボルト(SUSXM7)…2本 ①ストッパーボルト（SBRN5M.8M/▶こちら)…1本

コンパクトタイプ　LSP-FN

単位 ：mm



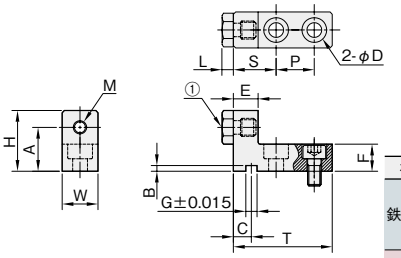

材質／表面処理	付属品
鉄 S25C／黒染め	六角穴付ボルト（SCM435/黒染め)…2本 ①ストッパーボルト（SBFN5M.8M/▶こちら)...1本
ステンレス SCS13	六角穴付ボルト(SUSXM7)…2本 ①ストッパーボルト（SBFN5M.8M/▶こちら)…1本

iwata

W	H	A	B	E	F	G	C	S	P	T	M(細目)	D	付属品 ボルト	L	鉄(黒染め) 品番	鉄(黒染め) 材質/表面処理	ステンレス 品番	ステンレス 材質/表面処理
12	20	14.0	2.0	7	9	4	5	14	12	32	M6×P0.75	4.5	M4×12	44.0	**LSPN-01-RH**	●	**LSPN-01S-RH**	●
14	23	17.0	2.0	8	10	4	5	16	15	38	M6×P0.75	5.5	M5×12	44.0	**LSPN-02-RH**	●	**LSPN-02S-RH**	●
16	27	19.5	2.5	11	12	5	8	19	17	44	M8×P1.0	6.6	M6×12	45.5	**LSPN-03-RH**	●	**LSPN-03S-RH**	●
22	34	26.0	2.5	13	16	5	8	25	22	57	M8×P1.0	9.0	M8×16	45.5	**LSPN-04-RH**	●	—	—

W	H	A	B	E	F	G	C	S	P	T	M(細目)	D	付属品 ボルト	L	鉄(黒染め) 品番	鉄(黒染め) 材質/表面処理	ステンレス 品番	ステンレス 材質/表面処理
12	20	14.0	2.0	7	9	4	5	14	12	32	M6×P0.75	4.5	M4×12	44.0	**LSPN-01-FH**	●	**LSPN-01S-FH**	●
14	23	17.0	2.0	8	10	4	5	16	15	38	M6×P0.75	5.5	M5×12	44.0	**LSPN-02-FH**	●	**LSPN-02S-FH**	●
16	27	19.5	2.5	11	12	5	8	19	17	44	M8×P1.0	6.6	M6×12	45.5	**LSPN-03-FH**	●	**LSPN-03S-FH**	●
22	34	26.0	2.5	13	16	5	8	25	22	57	M8×P1.0	9.0	M8×16	45.5	**LSPN-04-FH**	●	—	—

W	H	A	B	E	F	G	C	S	P	T	M	D	付属品 ボルト	L	鉄(黒染め) 品番	鉄(黒染め) 材質/表面処理	ステンレス 品番	ステンレス 材質/表面処理
12	20	15.0	2.0	7	9	4	5	14	12	32	M5	4.5	M4×12	4.0	**LSP-01-RN**	●	**LSP-01S-RN**	●
14	23	18.0	2.0	8	10	4	5	16	15	38	M5	5.5	M5×12	4.0	**LSP-02-RN**	●	**LSP-02S-RN**	●
16	27	19.5	2.5	11	12	5	8	19	17	44	M8	6.6	M6×12	5.5	**LSP-03-RN**	●	**LSP-03S-RN**	●
22	34	26.0	2.5	13	16	5	8	25	22	57	M8	9.0	M8×16	5.5	**LSP-04-RN**	●	—	—

W	H	A	B	E	F	G	C	S	P	T	M	D	付属品 ボルト	L	鉄(黒染め) 品番	鉄(黒染め) 材質/表面処理	ステンレス 品番	ステンレス 材質/表面処理
12	20	15.0	2.0	7	9	4	5	14	12	32	M5	4.5	M4×12	3.5	**LSP-01-FN**	●	**LSP-01S-FN**	●
14	23	18.0	2.0	8	10	4	5	16	15	38	M5	5.5	M5×12	3.5	**LSP-02-FN**	●	**LSP-02S-FN**	●
16	27	19.5	2.5	11	12	5	8	19	17	44	M8	6.6	M6×12	5.0	**LSP-03-FN**	●	**LSP-03S-FN**	●
22	34	26.0	2.5	13	16	5	8	25	22	57	M8	9.0	M8×16	5.0	**LSP-04-FN**	●	—	—

リニアストッパー
セットベース
LSG
LSD
LSC
LSE
LSM
LSF
LSV
LSW
LSX
LSY
LSZ
抜け止め用
コンパクト
ストッパーブロック
ストッパーボルト ウレタンボルト

ガイドレールの抜け止めや位置決めにご使用いただけます。
ウレタン(ボルト)付のタイプは衝撃音を緩和します。

当日出荷 受付16時　RoHS 10物質　CAD 2D

リニアストッパー
セットベース
LSG
LSD
LSC
LSE
LSM
LSF
LSV
LSW
LSX
LSY
LSZ
抜け止め用
コンパクト
ストッパーブロック
ストッパーボルト ウレタンボルト

コンパクトタイプ　LSPN-U

単位 ：mm



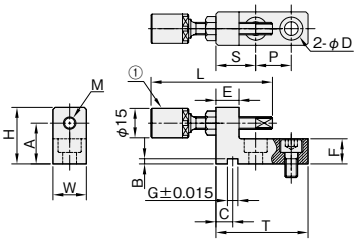

材質／表面処理	付属品
鉄 S25C／黒染め	六角穴付ボルト（SCM435/黒染め)…2本 ①ウレタンボルト（SBUH6.8/▶こちら)…1本
ステンレス SCS13	六角穴付ボルト(SUSXM7)…2本 ①ウレタンボルト（SBUH6.8/▶こちら)…1本

コンパクトタイプ　LSPU

単位 ：mm



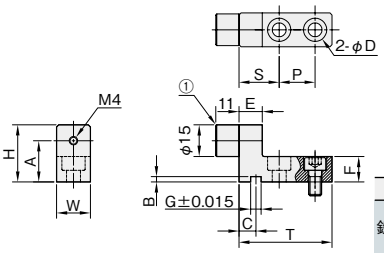

材質／表面処理	付属品
鉄 S25C／黒染め	六角穴付ボルト（SCM435/黒染め)…2本 ①ウレタン(SBU15/▶こちら)…1個
ステンレス SCS13	六角穴付ボルト(SUSXM7)…2本 ①ウレタン(SBU15/▶こちら)…1個

ストッパーブロック　SBN

単位 ：mm



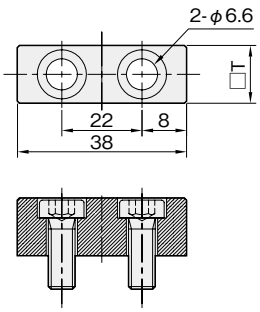

材質／表面処理	付属品
鉄 S45C／イソナイト(旧タフトライド)	六角穴付低頭ボルト（S45CまたはSCM435/クロメートメッキ白色)…2本

ストッパーブロック　SBT

単位 ：mm



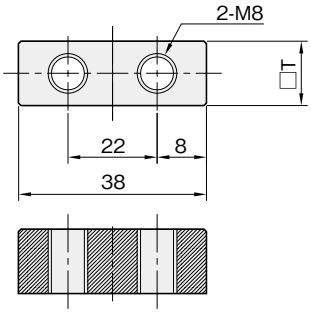

材質／表面処理
鉄 S45C／イソナイト(旧タフトライド)

iwata

W	H	A	B	E	F	G	C	S	P	T	M(細目)	D	付属品	L	鉄(黒染め)		ステンレス	
													ボルト		品番	材質/表面処理	品番	材質/表面処理
12	20	14	2.0	7	9	4	5	14	12	32	M6×P0.75	4.5	M4×12	51	**LSPN-01-U**	●	**LSPN-01S-U**	●
14	23	16	2.0	8	10	4	5	16	15	38	M6×P0.75	5.5	M5×12	51	**LSPN-02-U**	●	**LSPN-02S-U**	●
16	27	20	2.5	11	12	5	8	19	17	44	M6×P0.75	6.6	M6×12	51	**LSPN-03-U**	●	**LSPN-03S-U**	●
22	34	26	2.5	13	16	5	8	25	22	57	M8×P1.0	9.0	M8×16	61	**LSPN-04-U**	●	—	—

W	H	A	B	E	F	G	C	S	P	T	D	付属品	鉄(黒染め)		ステンレス	
												ボルト	品番	材質/表面処理	品番	材質/表面処理
14	23	15.5	2.0	8	10	4	5	16	15	38	5.5	M5×12	**LSPU-01**	●	**LSPU-01S**	●
16	27	19.5	2.5	11	12	5	8	19	17	44	6.6	M6×12	**LSPU-02**	●	**LSPU-02S**	●

□T	付属品	鉄(イソナイト)
	ボルト	品番
13	M6×16	**SBN-01**
16	M6×20	**SBN-02**

□T	鉄(イソナイト)
	品番
13	**SBT-01**
16	**SBT-02**

リニアストッパー
セットベース
LSG
LSD
LSC
LSE
LSM
LSF
LSV
LSW
LSX
LSY
LSZ
抜け止め用
コンパクト
ストッパーブロック
ストッパーボルト
ウレタンボルト

ガイドレールの抜け止めや位置決めにご使用いただけます。

当日出荷 受付16時　RoHS 10物質　CAD 2D

リニアストッパー
セットベース
LSG
LSD
LSC
LSE
LSM
LSF
LSV
LSW
LSX
LSY
LSZ
抜け止め用
コンパクト
ストッパーブロック
ストッパーボルト ウレタンボルト

ストッパーブロック　SBAH(ボルトR)

単位 ：mm



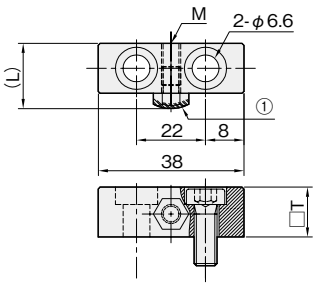

材質／表面処理	付属品
鉄 S45C／三価クロメートメッキ	六角穴付低頭ボルト（S45CまたはSCM435/三価クロメートメッキ)…2本 ①ストッパーボルト（SBRN5M.8M/▶こちら)…1本

ストッパーブロック　SBCH(ボルトF)

単位 ：mm



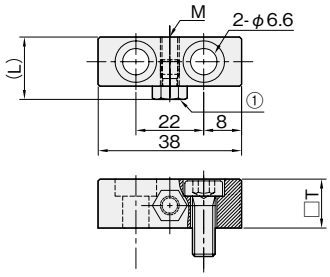

材質／表面処理	付属品
鉄 S45C／三価クロメートメッキ	六角穴付低頭ボルト（S45CまたはSCM435/三価クロメートメッキ)…2本 ①ストッパーボルト（SBFN5M.8M/▶こちら)…1本

ストッパーブロック　SBBH(ボルトR)

単位 ：mm



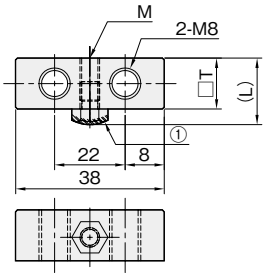

材質／表面処理	付属品
鉄 S45C／三価クロメートメッキ	①ストッパーボルト（SBRN5M.8M/▶こちら)…1本

ストッパーブロック　SBDH(ボルトF)

単位 ：mm



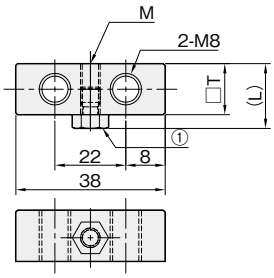

材質／表面処理	付属品
鉄 S45C／三価クロメートメッキ	①ストッパーボルト（SBFN5M.8M/▶こちら)…1本

iwata

(L)	□T	M	付属品	鉄(三価クロメートメッキ)
			ボルト	品番
17	13	M5	M6×16	**SBAH-01**
21.5	16	M8	M6×20	**SBAH-02**

(L)	□T	M	付属品	鉄(三価クロメートメッキ)
			ボルト	品番
16.5	13	M5	M6×16	**SBCH-01**
21	16	M8	M6×20	**SBCH-02**

(L)	□T	M	鉄(三価クロメートメッキ)
			品番
17	13	M5	**SBBH-01**
21.5	16	M8	**SBBH-02**

(L)	□T	M	鉄(三価クロメートメッキ)
			品番
16.5	13	M5	**SBDH-01**
21	16	M8	**SBDH-02**

ガイドレールの抜け止めや位置決めにご使用いただけます。

当日出荷 受付16時　RoHS 10物質　CAD 2D

リニアストッパー
セットベース
LSG
LSD
LSC
LSE
LSM
LSF
LSV
LSW
LSX
LSY
LSZ
抜け止め用
コンパクト
ストッパーブロック
ストッパーボルト ウレタンボルト

ストッパーブロック　SBAS(ボルトR)

単位 ：mm



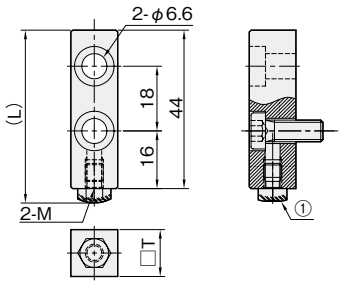

材質／表面処理	付属品
鉄 S45C／三価クロメートメッキ	六角穴付低頭ボルト（S45CまたはSCM435/三価クロメートメッキ)…2本 ①ストッパーボルト（SBRN5M.8M/▶こちら)…1本

ストッパーブロック　SBCS(ボルトF)

単位 ：mm



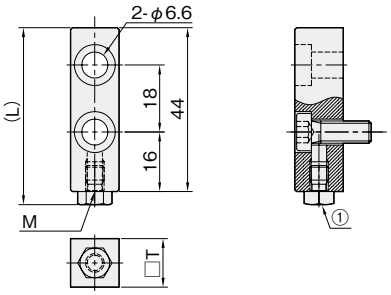

材質／表面処理	付属品
鉄 S45C／三価クロメートメッキ	六角穴付低頭ボルト（S45CまたはSCM435/三価クロメートメッキ)…2本 ①ストッパーボルト（SBFN5M.8M/▶こちら)…1本

ストッパーブロック　SBAW(ボルトR)

単位 ：mm



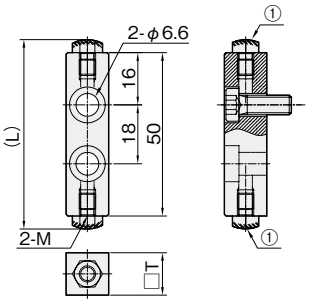

材質／表面処理	付属品
鉄 S45C／三価クロメートメッキ	六角穴付低頭ボルト（S45CまたはSCM435/三価クロメートメッキ)…2本 ①ストッパーボルト（SBRN5M.8M/▶こちら)…2本

ストッパーブロック　SBCW(ボルトF)

単位 ：mm



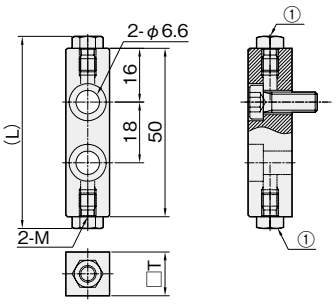

材質／表面処理	付属品
鉄 S45C／三価クロメートメッキ	六角穴付低頭ボルト（S45CまたはSCM435/三価クロメートメッキ)…2本 ①ストッパーボルト（SBFN5M.8M/▶こちら)…2本

iwata

(L)	□T	M	付属品	鉄(三価クロメートメッキ)
			ボルト	品番
48	13	M5	M6×16	**SBAS-01**
49.5	16	M8	M6×20	**SBAS-02**

(L)	□T	M	付属品	鉄(三価クロメートメッキ)
			ボルト	品番
47.5	13	M5	M6×16	**SBCS-01**
49	16	M8	M6×20	**SBCS-02**

(L)	□T	M	付属品	鉄(三価クロメートメッキ)
			ボルト	品番
58	13	M5	M6×16	**SBAW-01**
61	16	M8	M6×20	**SBAW-02**

(L)	□T	M	付属品	鉄(三価クロメートメッキ)
			ボルト	品番
57	13	M5	M6×16	**SBCW-01**
60	16	M8	M6×20	**SBCW-02**

リニアストッパー
セットベース
LSG
LSD
LSC
LSE
LSM
LSF
LSV
LSW
LSX
LSY
LSZ
抜け止め用
コンパクト
ストッパーブロック
ストッパーボルト ウレタンボルト

ガイドレールの抜け止めや位置決めにご使用いただけます。

当日出荷 受付16時　RoHS 10物質　CAD 2D

リニアストッパー
セットベース
LSG
LSD
LSC
LSE
LSM
LSF
LSV
LSW
LSX
LSY
LSZ
抜け止め用
コンパクト
ストッパーブロック
ストッパーボルト ウレタンボルト

ストッパーブロック　SBBS(ボルトR)

単位 ：mm



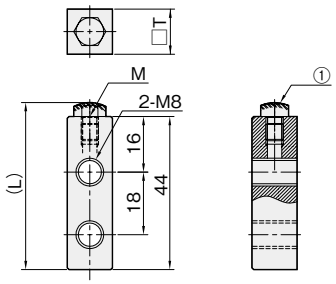

材質／表面処理	付属品
鉄 S45C／三価クロメートメッキ	①ストッパーボルト（SBRN5M.8M/▶こちら）…1本

ストッパーブロック　SBDS(ボルトF)

単位 ：mm



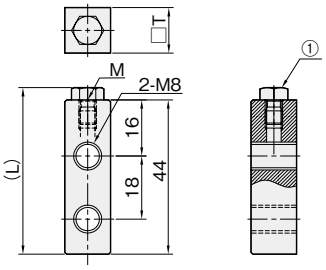

材質／表面処理	付属品
鉄 S45C／三価クロメートメッキ	①ストッパーボルト（SBFN5M.8M/▶こちら）…1本

ストッパーブロック　SBBW(ボルトR)

単位 ：mm



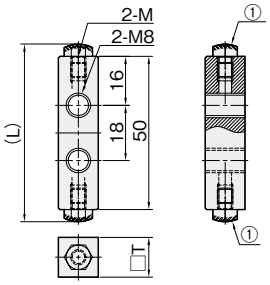

材質／表面処理	付属品
鉄 S45C／三価クロメートメッキ	①ストッパーボルト（SBRN5M.8M/▶こちら）…2本

ストッパーブロック　SBDW(ボルトF)

単位 ：mm



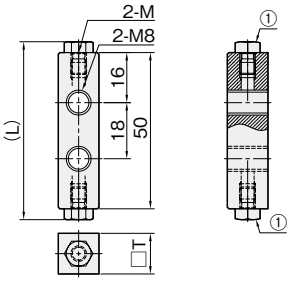

材質／表面処理	付属品
鉄 S45C／三価クロメートメッキ	①ストッパーボルト（SBFN5M.8M/▶こちら）…2本

iwata

(L)	□T	M	鉄(三価クロメートメッキ)
			品番
48	13	M5	**SBBS-01**
49.5	16	M8	**SBBS-02**

(L)	□T	M	鉄(三価クロメートメッキ)
			品番
47.5	13	M5	**SBDS-01**
49	16	M8	**SBDS-02**

(L)	□T	M	鉄(三価クロメートメッキ)
			品番
58	13	M5	**SBBW-01**
61	16	M8	**SBBW-02**

(L)	□T	M	鉄(三価クロメートメッキ)
			品番
57	13	M5	**SBDW-01**
60	16	M8	**SBDW-02**

リニアストッパー
セットベース
LSG
LSD
LSC
LSE
LSM
LSF
LSV
LSW
LSX
LSY
LSZ
抜け止め用
コンパクト
ストッパーブロック
ストッパーボルト
ウレタンボルト

弊社リニアストッパーと組み合わせてご使用いただけます。
頭部は衝撃に強い焼き入れ仕様です。

当日出荷 受付16時　RoHS 10物質　CAD 2D

リニアストッパー
セットベース
LSG
LSD
LSC
LSE
LSM
LSF
LSV
LSW
LSX
LSY
LSZ
抜け止め用
コンパクト
ストッパーブロック
ストッパーボルト ウレタンボルト

ストッパーボルト　SBRH

単位 ：mm



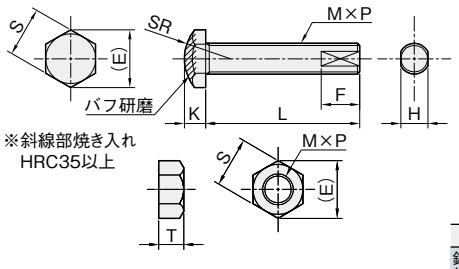

材質／表面処理	付属品
鉄 S45C相当／無電解ニッケルメッキ	六角ナット(SUS304)…1個

ストッパーボルト　SBFH

単位 ：mm



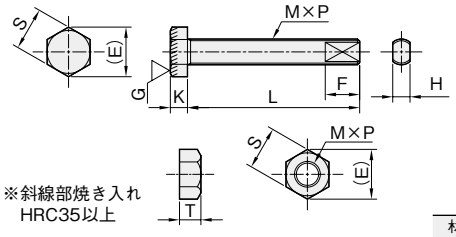

材質／表面処理	付属品
鉄 S45C相当／無電解ニッケルメッキ	六角ナット(SUS304)…1個

ストッパーボルト　SBRN

単位 ：mm



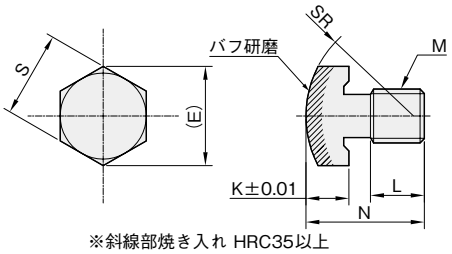

材質／表面処理
鉄 S45C相当／無電解ニッケルメッキ

ストッパーボルト　SBFN

単位 ：mm



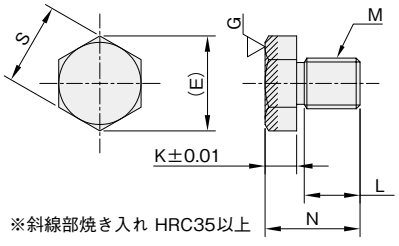

材質／表面処理
鉄 S45C相当／無電解ニッケルメッキ

iwata

MXP	L	K	S	(E)	SR	F	H	T	鉄(無電解ニッケルメッキ) 品番
M6×0.75	40	4.0	10	11.5	10	8	4.0	5.0	**SBRH6-40M**
	50	4.0	10	11.5	10	8	4.0	5.0	**SBRH6-50M**
	60	4.0	10	11.5	10	8	4.0	5.0	**SBRH6-60M**
M8×1.0	40	5.5	13	15.0	12	10	5.5	6.5	**SBRH8-40M**
	50	5.5	13	15.0	12	10	5.5	6.5	**SBRH8-50M**
	60	5.5	13	15.0	12	10	5.5	6.5	**SBRH8-60M**

MXP	L	K	S	(E)	F	H	T	鉄(無電解ニッケルメッキ) 品番
M6×0.75	40	4.0	10	11.5	8	4.0	5.0	**SBFH6-40M**
	50	4.0	10	11.5	8	4.0	5.0	**SBFH6-50M**
	60	4.0	10	11.5	8	4.0	5.0	**SBFH6-60M**
M8×1.0	40	5.5	13	15.0	10	5.5	6.5	**SBFH8-40M**
	50	5.5	13	15.0	10	5.5	6.5	**SBFH8-50M**
	60	5.5	13	15.0	10	5.5	6.5	**SBFH8-60M**

M(並目)	L	N	K	S	(E)	SR	鉄(無電解ニッケルメッキ) 品番
M5	5	11.0	4.0	8	9.2	10	**SBRN5M**
M8	7	15.5	5.5	13	15.0	12	**SBRN8M**

M(並目)	L	N	K	S	(E)	鉄(無電解ニッケルメッキ) 品番
M5	4.6	10.5	3.5	8	9.2	**SBFN5M**
M8	7.0	15.0	5.0	13	15.0	**SBFN8M**

リニアストッパー
セットベース
LSG
LSD
LSC
LSE
LSM
LSF
LSV
LSW
LSX
LSY
LSZ
抜け止め用
コンパクト
ストッパーブロック
ストッパーボルト ウレタンボルト

リニアストッパー
セットベース
LSG
LSD
LSC
LSE
LSM
LSF
LSV
LSW
LSX
LSY
LSZ
抜け止め用
コンパクト
ストッパーブロック
ストッパーボルト ウレタンボルト

当日出荷 受付16時　RoHS 10物質　CAD 2D

ウレタンボルト　SBUH

弊社リニアストッパーと組み合わせてご使用いただけます。
ウレタン付のため衝撃音を緩和します。

単位 ：mm



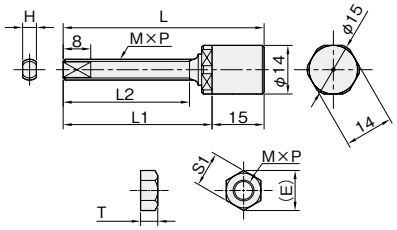

※先端のウレタン部は取替え可能です。

材質／表面処理	付属品
鉄 S45C相当／無電解ニッケルメッキ	六角ナット(SUS304)…1個
ウレタン／黒色	

ウレタン　硬度(ショア)：A90

ウレタン(取替用)　SBUH-U

ウレタンボルト(SBUH)のウレタン部が劣化した際などお取り替えいただけます。

単位 ：mm



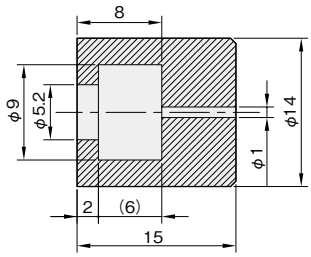

材質／表面処理
ウレタン／黒色

ウレタン　硬度(ショア)：A90

ウレタン(取替用)　SBU

リニアストッパーに直接取り付けられるウレタンです。

単位 ：mm



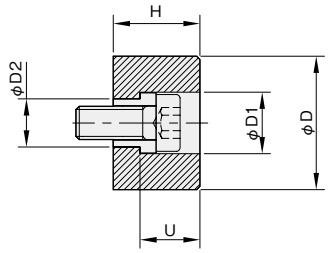

材質／表面処理	付属品
ウレタン／黒色	六角穴付低頭ボルト(S45CまたはSCM435/三価クロメートメッキ)…1本 金属カラー(SUS304)…1個

ウレタン　硬度(ショア)：A90

iwata

M×P	L	L1	L2	H	S1	(E)	T	鉄(無電解ニッケルメッキ)
								品番
M6×0.75	58	43	36.5	4	10	11.5	5.0	**SBUH6**
M8×1.0	68	53	47.5	6	13	15.0	6.5	**SBUH8**

ウレタン(黒色)
品番
SBUH-U

D	D1	D2	H	U	付属ボルト	ウレタン(黒色)
						品番
15	7.6	6.2	11	8	M4×10	**SBU15**
20	9.2	7.2	13	9	M5×12	**SBU20**
25	9.2	7.2	13	9	M5×12	**SBU25**

リニアストッパー
セットベース
LSG
LSD
LSC
LSE
LSM
LSF
LSV
LSW
LSX
LSY
LSZ
抜け止め用
コンパクト
ストッパーブロック
ストッパーボルト ウレタンボルト



機械要素部品カタログ

MACHINE PARTS CATALOG

セットベース

SET BASE

iwata
株式会社 岩田製作所

リニアストッパー
セットベース
セリボルト
押し引き
複合
ベースカラー
技術資料

■ セリボルトタイプ

PA	PB	PC	PD	PE
▶詳しくはこちら	▶詳しくはこちら	▶詳しくはこちら	▶詳しくはこちら	▶詳しくはこちら
				

■ セリボルトタイプ	■ 押し引きタイプ			■ 複合タイプ
PF	LA	LB	LC	CA
▶詳しくはこちら	▶詳しくはこちら	▶詳しくはこちら	▶詳しくはこちら	▶詳しくはこちら
				

■ 複合タイプ	■ ベースカラー	■ 技術資料
CB	ベースカラー	
▶詳しくはこちら	▶詳しくはこちら	▶詳しくはこちら
		

ラインアップ紹介



セリボルトタイプ

調整ボルトで押して位置決めするタイプ。

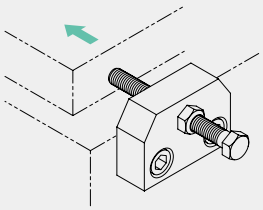



押し引きタイプ

調整ボルトで前後移動させ位置決めするタイプ。

特殊ねじ不要 特許取得

ベースカラーを使った新方式を採用。市販のボルトで押し引き調整を可能にしました。従来の特殊ねじを使ったタイプと比べ、コスト削減にも貢献します。

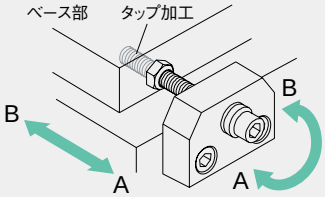

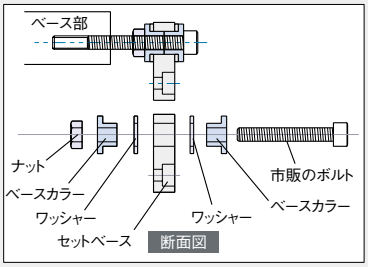

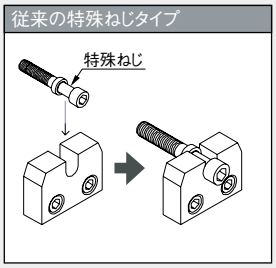

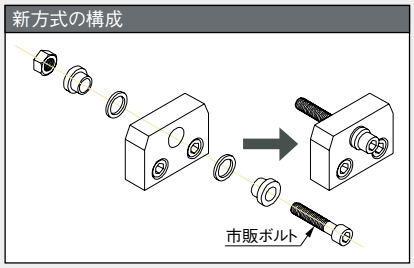



複合タイプ

位置調整用と固定用の2つのボルトを並列させたタイプ。

特殊ねじ不要 特許取得

ベースカラーを使った新方式を採用。市販のボルトで押し引き調整を可能にしました。従来の特殊ねじを使ったタイプと比べ、コスト削減にも貢献します。

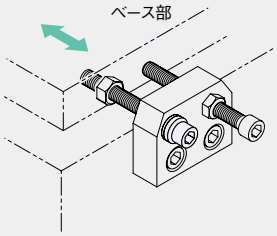

ベース部を押し引きして調整した後、固定用ボルトで確実に位置決めします。

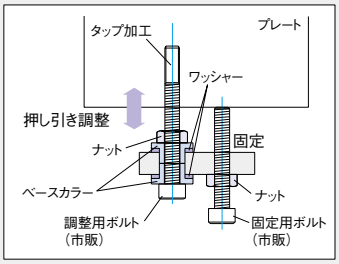



ベースカラー

押し引き・複合タイプに付属しているベースカラーとスラストワッシャーをセットでご用意

iwata

アプリケーション紹介

セットベース

押し引きタイプ

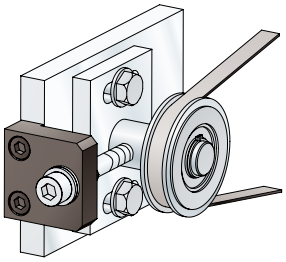

ベルトのテンション調整

セリボルトタイプ

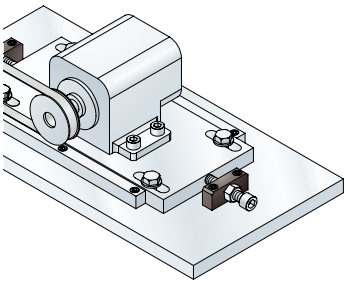

モーターベースの位置決め

複合タイプ

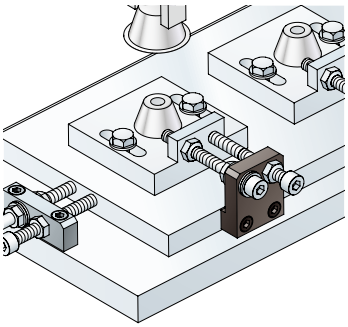

治具の位置決め

セリボルトタイプ　PA

当日出荷 受付16時 RoHS 10物質 CAD 2D CAD 3D

位置決めをするボルトを取り付けるためのブロックです。
テンショナーの部品としてもご使用いただけます。



単位：mm

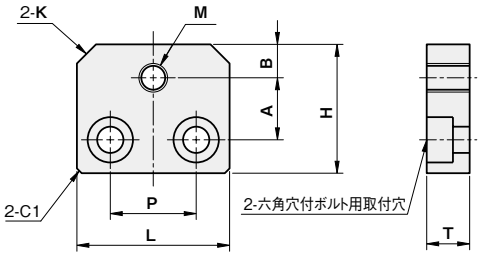

材質／表面処理
鉄 SS400／黒染め
ステンレス SUS304

M	L	H	T	A	P	B	K	取付ボルトサイズ	鉄(黒染め) 品番	鉄(黒染め) 材質/表面処理	ステンレス 品番	ステンレス 材質/表面処理
M4×P0.7	22	20	6	10	12	5	C3	M3	**BPA04N10Z**	●	**BPA04N10S**	●
M5×P0.8	25	23	9	11	14	6	C3	M4	**BPA05N11Z**	●	**BPA05N11S**	●
M6×P1.0	32	27	9	13	18	7	C4	M5	**BPA06N13Z**	●	**BPA06N13S**	●
M8×P1.25	38	31	12	15	22	8	C4	M6	**BPA08N15Z**	●	—	—
M10×P1.5	44	40	16	20	25	10	C6	M8	**BPA10N20Z**	●	—	—

取付参考図

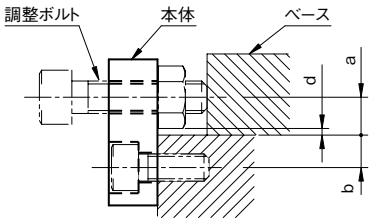

a：調整用ボルト中心と本体上面の寸法
b：セットベースと本体側の取付寸法
d：ロックナットと本体上面の最小隙間

調整ボルト	寸法(mm) a	b	d
M4	5	5	1
M5	6	5	1.4
M6	7	6	1.2
M8	9	6	1.5
M10	12	8	2.2

取付図

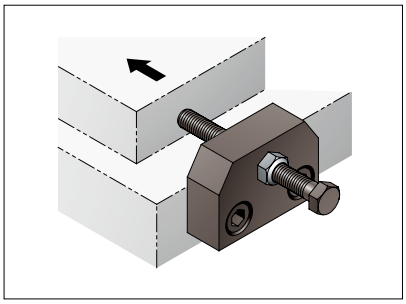

※ボルト、ナットは付属していません。

リニアストッパー
セットベース
セリボルト
押し引き
複合
ベースカラー
技術資料
PA
PB
PC
PD
PE
PF
セミオーダー

セミオーダー セリボルトタイプ　PA

5日後出荷 受付15時　RoHS 10物質

ご希望のサイズに対応。1個から製作します。



単位：mm

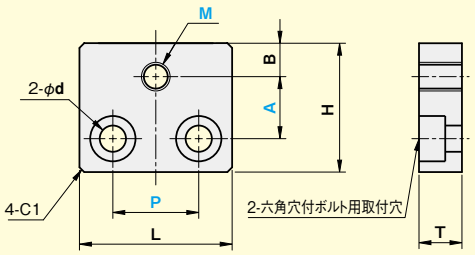

材質／表面処理
鉄 SS400／黒染め
ステンレス SUS304

品番

BPAF［調整ボルト：ボルトサイズ M ／ ネジピッチ N(並目)/H(細目)］- A［基準寸法A］- P［取付穴ピッチP］-［材質］

調整ボルト			φd	指定1mm単位		B	H	L	T	材質/表面処理	
ボルトサイズ M	ネジピッチ N(並目)	ネジピッチ H(細目)		A	P					Z 鉄(黒染め)	S ステンレス
4	M4×0.7	—	3.5(M3用)	10～ 30	9～11	5	A+10	22	6	●	●
5	M5×0.8	—	4.5(M4用)	10～ 30	10～13	6	A+12	25	9	●	●
6	M6×1.0	M6×0.75	5.5(M5用)	13～ 40	12～18	7	A+14	32	9	●	●
8	M8×1.25	M8×0.75	6.6(M6用)	15～ 45	13～23	8	A+16	38	12	●	●
10	M10×1.5	M10×1.0	9(M8用)	20～ 60	16～26	10	A+20	44	16	●	●
12	M12×1.75	M12×1.0	11(M10用)	25～ 75	20～28	12	A+23	50	19	●	●
16	M16×2.0	M16×1.5	14(M12用)	28～ 85	22～41	15	A+27	65	22	●	●
20	M20×2.5	M20×1.5	14(M12用)	35～100	22～41	18	A+30	65	22	●	●

注文例

BPAF **16** **N** - **A30** - **P30** - **Z**

- 16：ボルトサイズ M = 16
- N：ネジピッチ = N(並目)
- A30：基準寸法 A = 30mm
- P30：取付穴ピッチ P = 30mm
- Z：材質 = 鉄

iwata

セリボルトタイプ　PB

当日出荷 受付16時　RoHS 10物質　CAD 2D　CAD 3D

位置決めをするボルトを取り付けるためのブロックです。
テンショナーの部品としてもご使用いただけます。



単位：mm

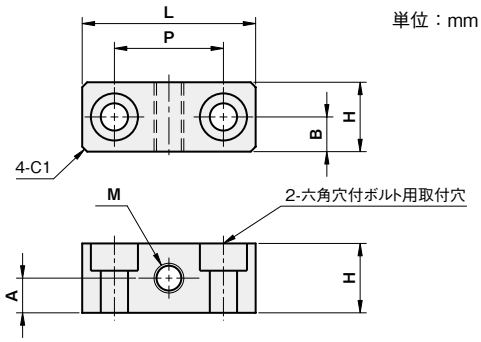

材質／表面処理
鉄 SS400／黒染め
ステンレス SUS304

M	L	H	A	P	B	取付ボルトサイズ	鉄(黒染め) 品番	鉄(黒染め) 材質/表面処理	ステンレス 品番	ステンレス 材質/表面処理
M4×P0.7	25	10	5	15	5	M3	**BPB04N05Z**	●	**BPB04N05S**	●
M5×P0.8	30	12	6	18	6	M4	**BPB05N06Z**	●	**BPB05N06S**	●
M6×P1.0	35	14	7	22	7	M5	**BPB06N07Z**	●	**BPB06N07S**	●
M8×P1.25	43	18	9	28	9	M6	**BPB08N09Z**	●	—	—
M10×P1.5	50	22	11	32	11	M8	**BPB10N11Z**	●	—	—

取付参考図

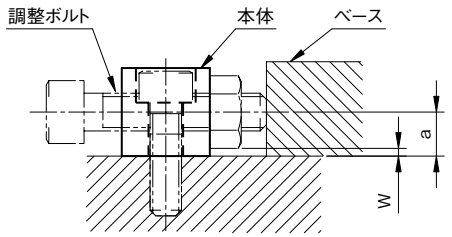

a：調整用ボルト中心と本体上面の寸法
W：ロックナットと本体上面の隙間寸法

調整ボルト	寸法(mm) a	W
M4	5	1
M5	6	1.4
M6	7	1.2
M8	9	1.5
M10	11	1.2

取付図

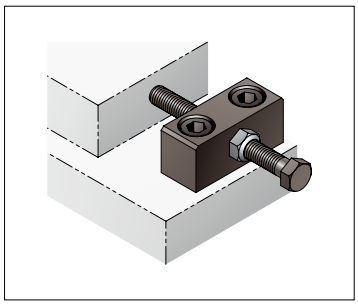

※ボルト、ナットは付属していません。

iwata

セミオーダー セリボルトタイプ　PB

5日後出荷 受付15時　RoHS 10物質

ご希望のサイズに対応。1個から製作します。

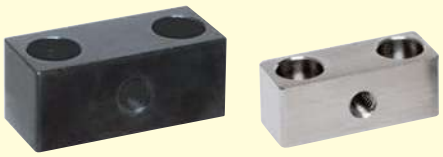

単位：mm

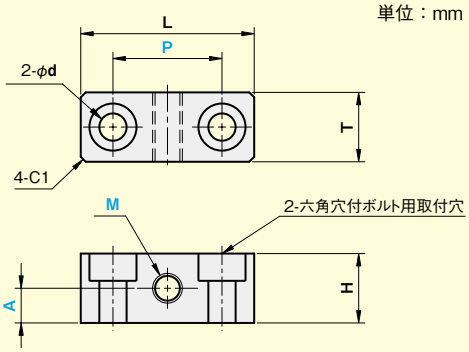

材質／表面処理
鉄 SS400／黒染め
ステンレス SUS304

品番

BPBF［調整ボルト：ボルトサイズ M ／ ネジピッチ N(並目)/H(細目)］- A［基準寸法A］- P［取付穴ピッチP］-［材質］

調整ボルト			φd	指定1mm単位		H	L	T	材質/表面処理	
ボルトサイズ M	ネジピッチ			A	P				Z 鉄(黒染め)	S ステンレス
	N(並目)	H(細目)								
4	M4×0.7	—	3.5(M3用)	5～15	12～15	A+ 5	25	10	●	●
5	M5×0.8	—	4.5(M4用)	6～20	15～20	A+ 6	32	12	●	●
6	M6×1.0	M6×0.75	5.5(M5用)	7～22	18～25	A+ 7	38	16	●	●
8	M8×1.25	M8×0.75	6.6(M6用)	9～30	21～29	A+ 9	44	19	●	●
10	M10×1.5	M10×1.0	9(M8用)	11～35	26～32	A+11	50	22	●	●
12	M12×1.75	M12×1.0	11(M10用)	13～40	33～43	A+13	65	25	●	●
16	M16×2.0	M16×1.5	14(M12用)	15～45	39～51	A+15	75	30	●	●
20	M20×2.5	M20×1.5	14(M12用)	18～55	44～76	A+18	100	32	●	●

注文例

BPBF **16** **N** - **A20** - **P40** - **Z**

- 16：ネジサイズ M = 16
- N：ネジピッチ = N(並目)
- A20：基準寸法 A = 20mm
- P40：取付穴ピッチ P = 40mm
- Z：材質 = 鉄

セリボルトタイプ　PC

当日出荷 受付16時　RoHS 10物質　CAD 2D　CAD 3D

位置決めをするボルトを取り付けるためのブロックです。
テンショナーの部品としてもご使用いただけます。



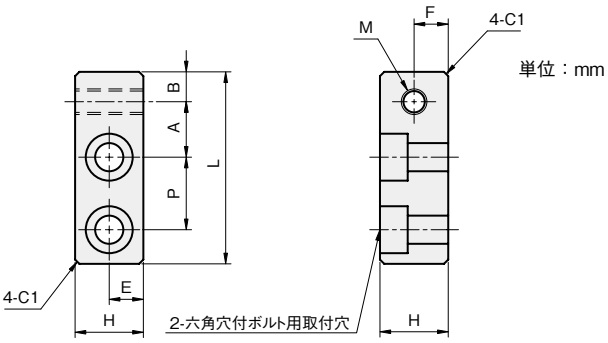

単位：mm

材質／表面処理
鉄 SS400／黒染め
ステンレス SUS304

M	L	H	A	P	E	F	B	取付ボルトサイズ	鉄(黒染め)		ステンレス	
									品番	材質/表面処理	品番	材質/表面処理
M4×P0.7	33	12	10	12	6	6	5	M4	**BPC04N10Z**	●	**BPC04N10S**	●
M5×P0.8	40	14	12	15	7	7	6	M5	**BPC05N12Z**	●	**BPC05N12S**	●
M6×P1.0	45	16	13	17	8	8	7	M6	**BPC06N13Z**	●	**BPC06N13S**	●
M8×P1.25	57	22	17	22	11	11	8	M8	**BPC08N17Z**	●	—	—
M10×P1.5	69	26	22	25	13	13	10	M10	**BPC10N22Z**	●	—	—

取付参考図

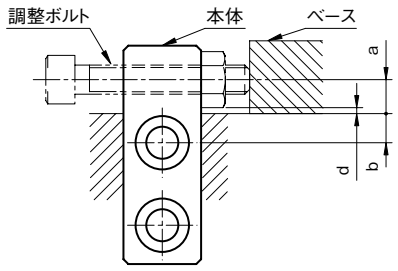

a：調整用ボルト中心と本体上面の寸法
b：セットベースと本体側の取付寸法
d：ロックナットと本体上面の最小隙間

調整ボルト	寸法(mm)		
	a	b	d
M4	5	5	1
M5	6	6	1.4
M6	7	6	1.2
M8	9	8	1.5
M10	12	10	2.2

取付図

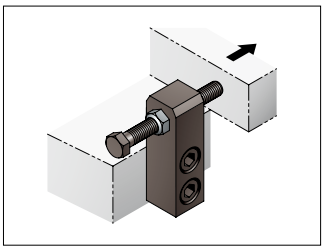

※ボルト、ナットは付属していません。

リニアストッパー
セットベース
セリボルト
押し引き
複合
ベースカラー
技術資料
PA
PB
PC
PD
PE
PF

セリボルトタイプ　PD

当日出荷 受付16時　RoHS 10物質　CAD 2D　CAD 3D

位置決めをするボルトを取り付けるためのブロックです。
テンショナーの部品としてもご使用いただけます。



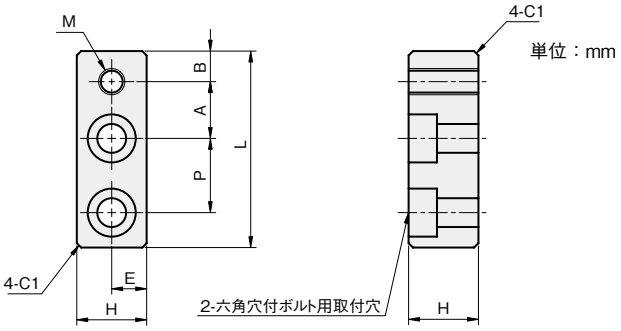

単位：mm

材質／表面処理
鉄 SS400／黒染め
ステンレス SUS304

M	L	H	A	P	E	B	取付ボルトサイズ	鉄(黒染め) 品番	鉄(黒染め) 材質/表面処理	ステンレス 品番	ステンレス 材質/表面処理
M4×P0.7	33	12	10	12	6	5	M4	**BPD04N10Z**	●	**BPD04N10S**	●
M5×P0.8	40	14	12	15	7	6	M5	**BPD05N12Z**	●	**BPD05N12S**	●
M6×P1.0	45	16	13	17	8	7	M6	**BPD06N13Z**	●	**BPD06N13S**	●
M8×P1.25	57	22	17	22	11	8	M8	**BPD08N17Z**	●	—	—
M10×P1.5	69	26	22	25	13	10	M10	**BPD10N22Z**	●	—	—

取付参考図

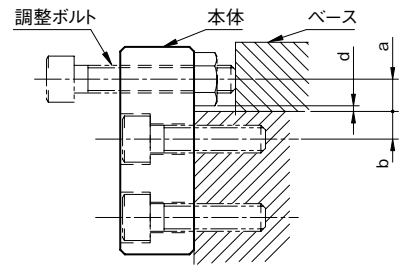

a：調整用ボルト中心と本体上面の寸法
b：セットベースと本体側の取付寸法
d：ロックナットと本体上面の最小隙間

調整ボルト	寸法(mm) a	b	d
M4	5	5	1
M5	6	6	1.4
M6	7	6	1.2
M8	9	8	1.5
M10	12	10	2.2

取付図

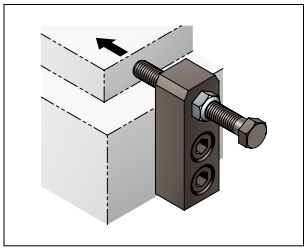

※ボルト、ナットは付属していません。

セリボルトタイプ　PE

当日出荷 受付16時 RoHS 10物質 CAD 2D CAD 3D

位置決めをするボルトを取り付けるためのブロックです。
テンショナーの部品としてもご使用いただけます。



単位：mm

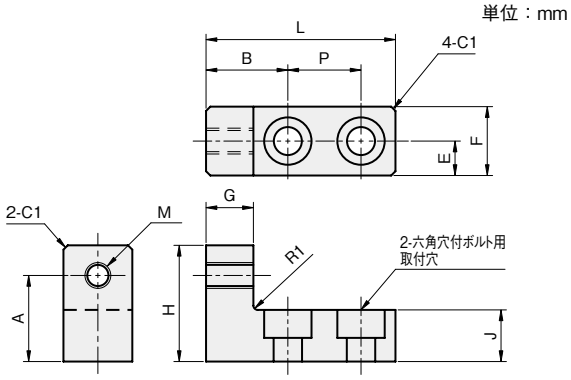

材質／表面処理
鉄 S25C／黒染め
ステンレス SCS13

M	L	H	F	A	P	J	G	E	B	取付ボルトサイズ	鉄(黒染め)		ステンレス	
											品番	材質/表面処理	品番	材質/表面処理
M4×P0.7	32	20	12	15	12	9	7	6	14	M4	**BPE04N15Z**	●	**BPE04N15S**	●
M5×P0.8	38	23	14	17	15	10	8	7	16	M5	**BPE05N17Z**	●	**BPE05N17S**	●
M6×P1.0	44	27	16	20	17	12	11	8	19	M6	**BPE06N20Z**	●	**BPE06N20S**	●
M8×P1.25	57	34	22	26	22	16	13	11	25	M8	**BPE08N26Z**	●	—	—
M10×P1.5	64	41	26	31	25	19	14	13	27	M10	**BPE10N31Z**	●	—	—

取付参考図

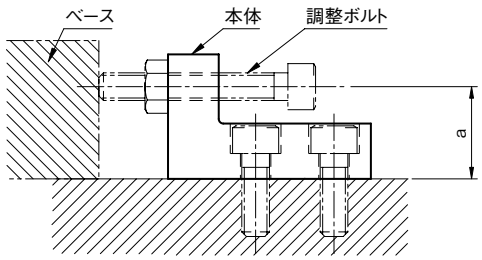

a：調整用ボルト中心と本体上面の寸法

調整ボルト	寸法(mm)
	a
M4	15
M5	17
M6	20
M8	26
M10	31

取付図

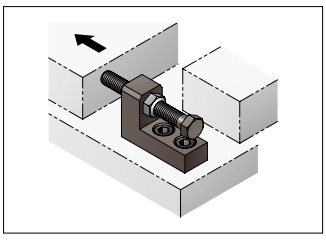

※ボルト、ナットは付属していません。

セリボルトタイプ　PF

当日出荷 受付16時　RoHS 10物質　CAD 2D　CAD 3D

位置決めをするボルトを取り付けるためのブロックです。
テンショナーの部品としてもご使用いただけます。



単位：mm

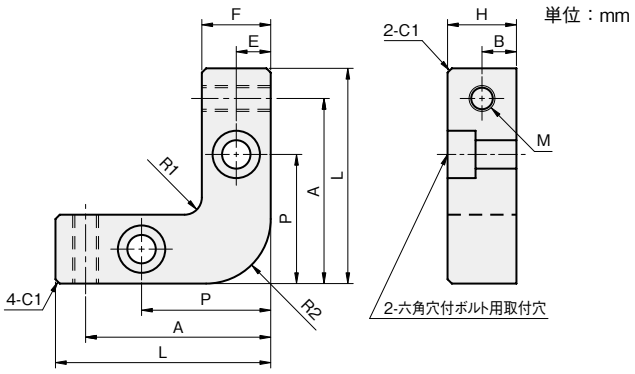

材質／表面処理
鉄 S25C／黒染め

調整ボルトサイズ	M	L	H	F	A	P	E	B	R1	R2	取付ボルトサイズ	鉄(黒染め)	
												品番	材質/表面処理
M4	M4×P0.7	38	12	12	33	23	6	6	3	10	M4	**BPF04N33Z**	●
M5	M5×P0.8	44	14	14	38	26	7	7	3	10	M5	**BPF05N38Z**	●
M6	M6×P1.0	50	16	16	43	30	8	8	4	15	M6	**BPF06N43Z**	●
M8	M8×P1.25	63	22	22	55	38	11	11	5	15	M8	**BPF08N55Z**	●
M10	M10×P1.5	75	26	26	65	43	13	13	6	20	M10	**BPF10N65Z**	●

取付参考図

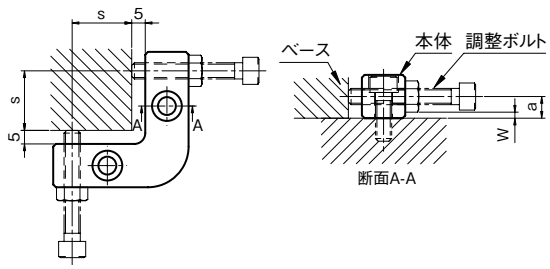

a：調整用ボルト中心と本体上面の寸法
W：ロックナットと本体上面の隙間寸法
S：本体側面から調整ボルト中心までの寸法

調整ボルト	寸法(mm)		
	a	W	S
M4	6	2	16
M5	7	2.4	19
M6	8	2.2	22
M8	11	3.5	28
M10	13	3.2	34

取付図

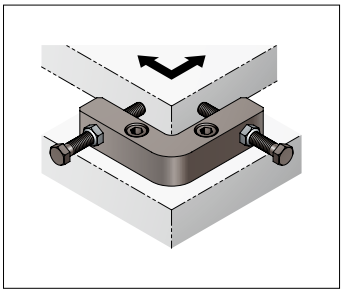

※ボルト、ナットは付属していません。

押し引きタイプ　LA

特許取得済

当日出荷 受付16時 RoHS 10物質 CAD 2D CAD 3D

位置決めをするボルトを取り付けるためのブロックです。
ボルトは固定後も回すことができ、押し引きが可能です。

単位：mm



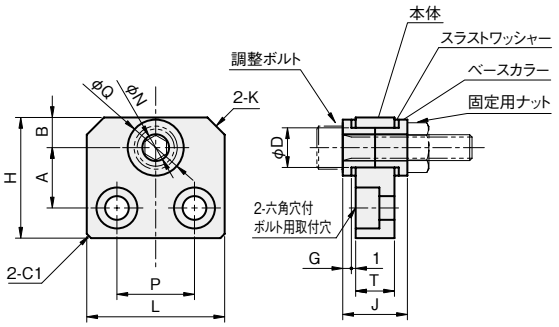

材質／表面処理	付属品
鉄 SS400／黒染め	スラストワッシャー（含油メタル）…2個 ベースカラー（S45C-D／黒染め）…2個
ステンレス SUS304	スラストワッシャー（SUS304／窒化処理）…2個 ベースカラー（SUS303）…2個

調整ボルトサイズ	L	H	T	A	P	B	J	G	φN	φD	φQ	K	取付ボルトサイズ	鉄（黒染め）		ステンレス	
														品番	材質/表面処理	品番	材質/表面処理
M4	22	23	6	12	12	6	11	1.5	4.2	6.8	11	C3	M3	**BLA04D12Z**	●	**BLA04D12S**	●
M5	25	25	9	13	14	6	14	1.5	5.2	8	12	C3	M4	**BLA05D13Z**	●	**BLA05D13S**	●
M6	32	28	9	14	18	7	15	2	6.2	9.2	13	C4	M5	**BLA06D14Z**	●	**BLA06D14S**	●
M8	38	32	12	16	22	8	18	2	8.3	12	16	C4	M6	**BLA08D16Z**	●	—	—
M10	44	40	16	20	25	10	23	2.5	10.3	14.5	20	C6	M8	**BLA10D20Z**	●	—	—

取付参考図

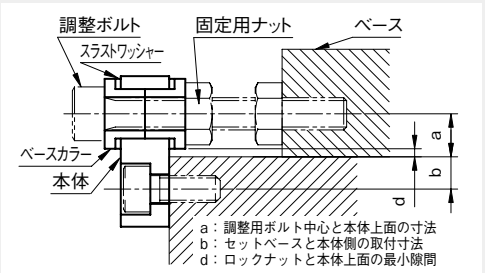

調整ボルト	寸法（mm）		
	a	b	d
M4	7	5	1.5
M5	8	5	2
M6	8	6	1.5
M8	10	6	2
M10	12	8	2

取付図

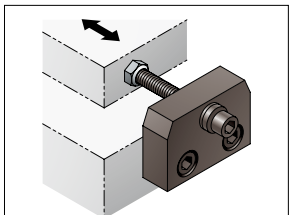

※ボルト、ナットは付属していません。

注記）1．ベースカラーを調整ボルトとナットではさみ込み確実に固定して下さい。
2．スラストワッシャーは樹脂コーティング面が本体側になるように取り付けて下さい。
3．六角穴付ボルト、六角ナットの締め付けトルクは技術資料（▶こちら）を参照下さい。

押し引きタイプ　LB

特許取得済

当日出荷 受付16時　RoHS 10物質　CAD 2D　CAD 3D

位置決めをするボルトを取り付けるためのブロックです。
ボルトは固定後も回すことができ、押し引きが可能です。

リニアストッパー
セットベース
セリボルト
押し引き
複合
ベースカラー
技術資料
LA
LB
LC

単位：mm



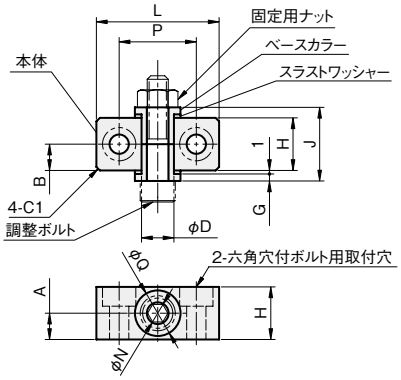

材質／表面処理	付属品
鉄 SS400／黒染め	スラストワッシャー(含油メタル)…2個 ベースカラー(S45C-D／黒染め)…2個
ステンレス SUS304	スラストワッシャー(SUS304／窒化処理)…2個 ベースカラー(SUS303)…2個

調整ボルトサイズ	L	H	A	P	B	J	G	φN	φD	φQ	取付ボルトサイズ	鉄(黒染め) 品番	鉄(黒染め) 材質/表面処理	ステンレス 品番	ステンレス 材質/表面処理
M4	25	13	6.5	15	6.5	18	1.5	4.2	6.8	11	M3	**BLB04D06Z**	●	**BLB04D06S**	●
M5	30	14	7	18	7	19	1.5	5.2	8	12	M4	**BLB05D07Z**	●	**BLB05D07S**	●
M6	35	15	7.5	22	7.5	21	2	6.2	9.2	13	M5	**BLB06D07Z**	●	**BLB06D07S**	●
M8	43	18	9	28	9	24	2	8.3	12	16	M6	**BLB08D09Z**	●	—	—
M10	50	22	11	32	11	29	2.5	10.3	14.5	20	M8	**BLB10D11Z**	●	—	—

取付参考図

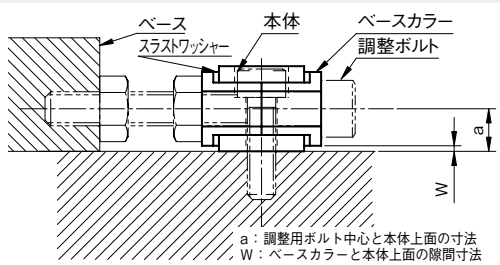

調整ボルト	寸法(mm) a	寸法(mm) W
M4	6.5	1
M5	7	1
M6	7.5	1
M8	9	1
M10	11	1

取付図

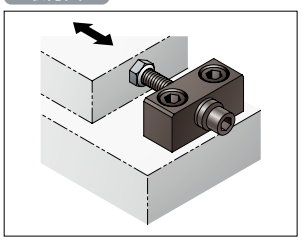

※ボルト、ナットは付属していません。

注記) 1. ベースカラーを調整ボルトとナットではさみ込み確実に固定して下さい。
2. スラストワッシャーは樹脂コーティング面が本体側になるように取り付けて下さい。
3. 六角穴付ボルト、六角ナットの締め付けトルクは技術資料(▶こちら)を参照下さい。

iwata

押し引きタイプ　LC

特許取得済

当日出荷 受付16時 RoHS 10物質 CAD 2D CAD 3D

位置決めをするボルトを取り付けるためのブロックです。
ボルトは固定後も回すことができ、押し引きが可能です。

単位：mm



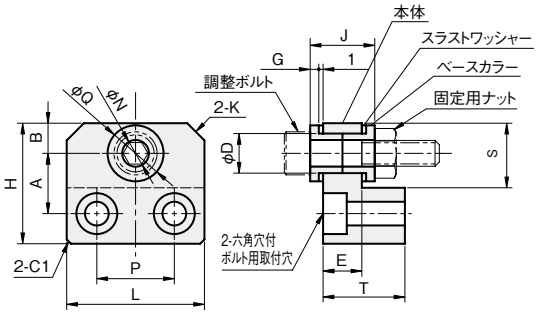

材質／表面処理	付属品
鉄 SS400／黒染め	スラストワッシャー（含油メタル）…2個 ベースカラー（S45C-D／黒染め）…2個

調整ボルトサイズ	L	H	T	A	P	E	S	B	J	G	φN	φD	φQ	K	取付ボルトサイズ	鉄（黒染め）品番
M4	22	23	12	12	12	6	13	6	11	1.5	4.2	6.8	11	C3	M3	**BLC04D12Z**
M5	25	25	16	13	14	9	14	6	14	1.5	5.2	8	12	C3	M4	**BLC05D13Z**
M6	32	28	19	14	18	9	15	7	15	2	6.2	9.2	13	C4	M5	**BLC06D14Z**
M8	38	32	22	16	22	12	18	8	18	2	8.3	12	16	C4	M6	**BLC08D16Z**
M10	44	40	30	20	25	16	22	10	23	2.5	10.3	14.5	20	C6	M8	**BLC10D20Z**

取付参考図

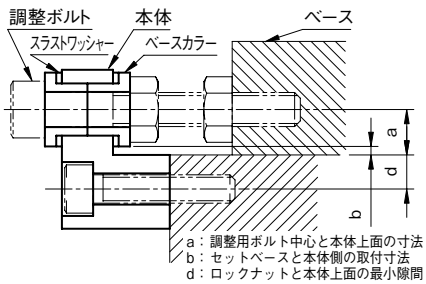

a：調整用ボルト中心と本体上面の寸法
b：セットベースと本体側の取付寸法
d：ロックナットと本体上面の最小隙間

調整ボルト	寸法（mm）		
	a	b	d
M4	7	5	1.5
M5	8	5	2
M6	8	6	1.5
M8	10	6	2
M10	12	8	2

取付図

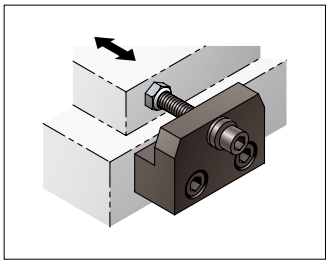

※ボルト、ナットは付属していません。

注記）1．ベースカラーを調整ボルトとナットではさみ込み確実に固定して下さい。
2．スラストワッシャーは樹脂コーティング面が本体側になるように取り付けて下さい。
3．六角穴付ボルト、六角ナットの締め付けトルクは技術資料（▶こちら）を参照下さい。

複合タイプ　CA

特許取得済

当日出荷 受付16時　RoHS 10物質　CAD 2D　CAD 3D

位置決めをするボルトを取り付けるためのブロックです。
押し引き調整後の固定が可能です。



単位：mm

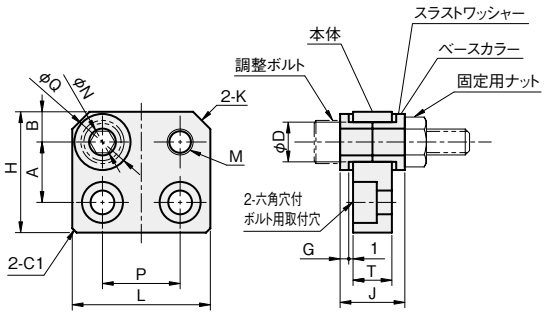

材質／表面処理	付属品
鉄 SS400／黒染め	スラストワッシャー(含油メタル)…2個 ベースカラー(S45C-D／黒染め)…2個
ステンレス SUS304	スラストワッシャー(SUS304／窒化処理)…2個 ベースカラー(SUS303)…2個

M	L	H	T	A	P	B	J	G	φN	φD	φQ	K	取付ボルトサイズ	鉄(黒染め)		ステンレス	
														品番	材質/表面処理	品番	材質/表面処理
M4×P0.7	22	23	6	12	10	6	11	1.5	4.2	6.8	11	C3	M3	**BCA04N12Z**	●	**BCA04N12S**	●
M5×P0.8	25	25	9	13	13	6	14	1.5	5.2	8.0	12	C3	M4	**BCA05N13Z**	●	**BCA05N13S**	●
M6×P1.0	32	28	9	14	18	7	15	2	6.2	9.2	13	C4	M5	**BCA06N14Z**	●	**BCA06N14S**	●
M8×P1.25	38	32	12	16	22	8	18	2	8.3	12.0	16	C4	M6	**BCA08N16Z**	●	—	—
M10×P1.5	44	40	16	20	24	10	23	2.5	10.3	14.5	20	C6	M8	**BCA10N20Z**	●	—	—

取付参考図

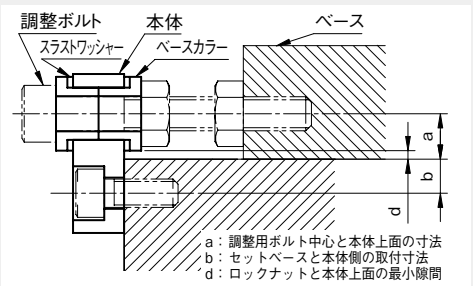

調整ボルト	寸法(mm)		
	a	b	d
M4	7	5	1.5
M5	8	5	2
M6	8	6	1.5
M8	10	6	2
M10	12	8	2

取付図

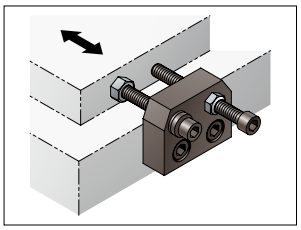

※ボルト、ナットは付属していません。

注記) 1. ベースカラーを調整ボルトとナットではさみ込み確実に固定して下さい。
2. スラストワッシャーは樹脂コーティング面が本体側になるように取り付けて下さい。
3. 六角穴付ボルト、六角ナットの締め付けトルクは技術資料(▶こちら)を参照下さい。

複合タイプ　CB

特許取得済

当日出荷 受付16時 RoHS 10物質 CAD 2D CAD 3D

位置決めをするボルトを取り付けるためのブロックです。
押し引き調整後の固定が可能です。



単位：mm

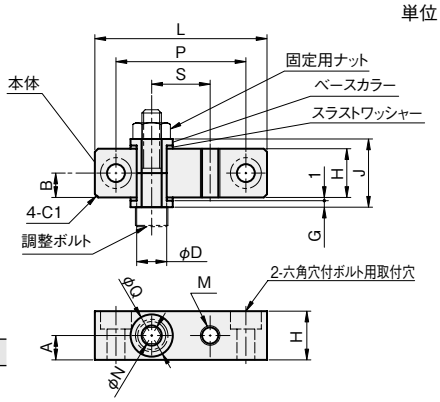

材質／表面処理	付属品
鉄 SS400／黒染め	スラストワッシャー（含油メタル）…2個 ベースカラー（S45C-D／黒染め）…2個
ステンレス SUS304	スラストワッシャー（SUS304／窒化処理）…2個 ベースカラー（SUS303）…2個

M	L	H	A	P	S	B	J	G	φN	φD	φQ	取付ボルトサイズ	鉄（黒染め）		ステンレス	
													品番	材質/表面処理	品番	材質/表面処理
M4×P0.7	35	13	6.5	25	10	6.5	18	1.5	4.2	6.8	11	M3	**BCB04N06Z**	●	**BCB04N06S**	●
M5×P0.8	44	14	7.0	32	13	7.0	19	1.5	5.2	8	12	M4	**BCB05N07Z**	●	**BCB05N07S**	●
M6×P1.0	53	15	7.5	40	18	7.5	21	2	6.2	9.2	13	M5	**BCB06N07Z**	●	**BCB06N07S**	●
M8×P1.25	65	18	9.0	50	22	9.0	24	2	8.3	12	16	M6	**BCB08N09Z**	●	—	—
M10×P1.5	75	22	11.0	57	24	11.0	29	2.5	10.3	14.5	20	M8	**BCB10N11Z**	●	—	—

取付参考図

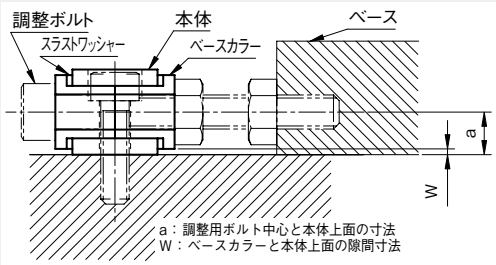

調整ボルト	寸法（mm）	
	a	W
M4	6.5	1
M5	7	1
M6	7.5	1
M8	9	1
M10	11	1

取付図

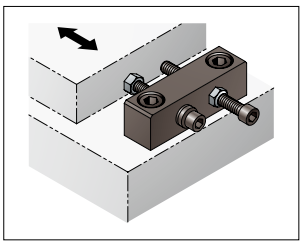

※ボルト、ナットは付属していません。

注記）1．ベースカラーを調整ボルトとナットではさみ込み確実に固定して下さい。
2．スラストワッシャーは樹脂コーティング面が本体側になるように取り付けて下さい。
3．六角穴付ボルト、六角ナットの締め付けトルクは技術資料（▶こちら）を参照下さい。

ベースカラー

当日出荷 受付16時　RoHS 10物質　CAD 2D　CAD 3D

軸受としてもご使用いただけます。



単位：mm

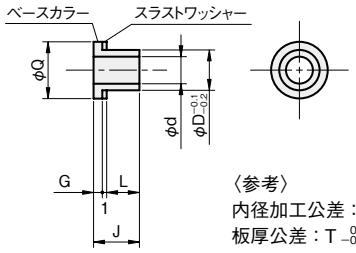

〈参考〉
内径加工公差：$\phi D_1{}^{+0.2}_{+0.1}$
板厚公差：$T\ ^{0}_{-0.2}$

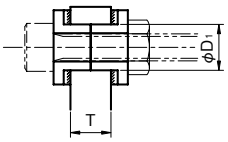

材質／表面処理	付属品
鉄 S45C-D／黒染め	スラストワッシャー（含油メタル）…1個
ステンレス SUS303	スラストワッシャー（SUS304／窒化処理）…1個

対応ネジ	サイズ	J	L	G	φD	φd	φQ	鉄（黒染め）		ステンレス	
								品番	材質/表面処理	品番	材質/表面処理
M4	ショート	5.5	3	1.5	6.8	4.2	11	**BBC04S-Z**	●	**BBC04S-T**	●
	ロング	9	6.5	1.5	6.8	4.2	11	**BBC04L-Z**	●	**BBC04L-T**	●
M5	ショート	7	4.5	1.5	8	5.2	12	**BBC05S-Z**	●	**BBC05S-T**	●
	ロング	9.5	7	1.5	8	5.2	12	**BBC05L-Z**	●	**BBC05L-T**	●
M6	ショート	7.5	4.5	2	9.2	6.2	13	**BBC06S-Z**	●	**BBC06S-T**	●
	ロング	10.5	7.5	2	9.2	6.2	13	**BBC06L-Z**	●	**BBC06L-T**	●
M8	ショート	9	6	2	12	8.3	16	**BBC08S-Z**	●	—	—
	ロング	12	9	2	12	8.3	16	**BBC08L-Z**	●	—	—
M10	ショート	11.5	8	2.5	14.5	10.3	20	**BBC10S-Z**	●	—	—
	ロング	14.5	11	2.5	14.5	10.3	20	**BBC10L-Z**	●	—	—

取付参考図

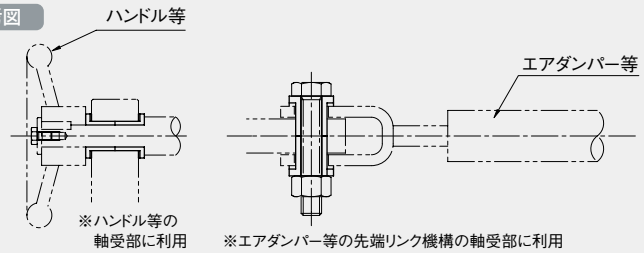

取付図

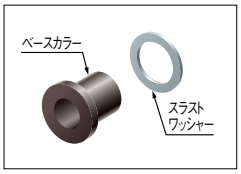

押し引きタイプに採用しているベースカラーとスラストワッシャーをセットで用意しました。

セットベース

調整力(実験データ)

調整ボルトの軸方向押し付け力 F
取付位置関係代表例

PAタイプ(機械側面取付)の実施例

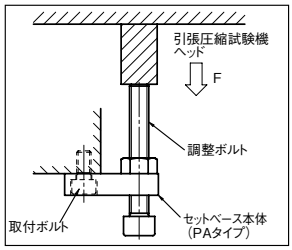

PBタイプ(機械上面取付)の実施例

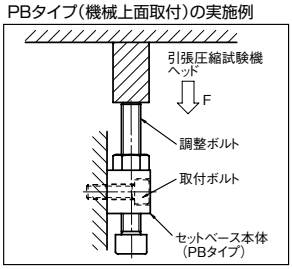

試験方法

代表例として左図に示す試験方法でセットベース各タイプの調整ボルトに引張圧縮試験機で負荷を与え、軸方向の限界軸力Fを求めます。

限界軸力Fの求め方

限界軸力(最大軸方向押し付け力)は以下の現象が始まった時の値とします。

1. 調整ボルトの破損、若しくは変形
2. 取付ボルトの破損、若しくは変形
3. セットベース本体の変形

※限界軸力値はあくまで、実験の値であり参考値としてご利用して下さい。

調整ボルトの軸方向押し付け力 F とベース重量 W との関係

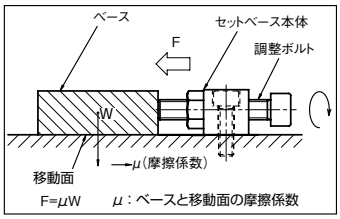

上図の様にベースを機械上面で移動させる場合調整ボルトの軸方向押し付け力Fとベース重量Wには以下の関係があります。

$$W=\frac{F}{\mu}\cdot a \qquad a：安全率(0.5以下)$$

ベースと移動面との摩擦係数μと安全率aを考慮して、WとFの値についてご確認下さい。

調整ボルトの軸方向押し付け力(軸方向の限界軸力) Fの実験値

1.セリボルトタイプの限界軸力

(1)調整ボルトのサイズ別限界軸力(ピーク値)比較[PAタイプでの比較データ]

[単位：kN(kgf)]

本体材質＼ボルトサイズ	M4	M5	M6	M8	M10
SS400	3.9(402)	8.0(816)	13.0(1329)	17.6(1793)	26.8(2730)
SUS304	2.7(272)	5.5(564)	9.2(937)	———	———

(2)タイプ別調整ボルトの限界軸力比較[本体材質SS400、M6サイズでの比較データ]

[単位：kN(kgf)]

タイプ	PAタイプ	PBタイプ	PCタイプ	PDタイプ	PEタイプ
ピーク値	13.0(1329)	16.5(1683)	8.8(900)	20.3(2070)	17.4(1775)

2.押し引きタイプの限界軸力

(1)調整ボルトのサイズ別限界軸力比較[本体材質SS400、LAタイプでの比較データ]

[単位：kN(kgf)]

調整方向＼ボルトサイズ	M4	M5	M6	M8	M10
引張り調整時	3.8(385)	6.9(700)	10.0(1020)	15.7(1600)	30.9(3150)
押し出し調整時	6.7(680)	10.6(1080)	11.6(1180)	25.5(2600)	測定不能(5000以上)

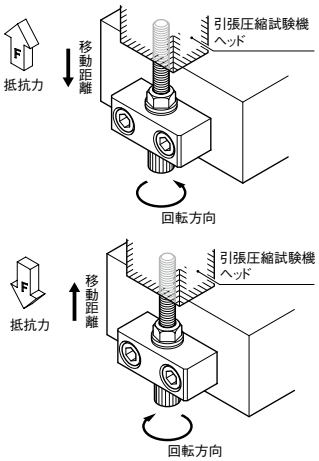

調整ボルトの機械的性質

鉄系六角穴付ボルト：SCM435(JIS B 1176)

強度区分	引張強さ N/mm²[kgf/mm²]	耐力N/mm²[kgf/mm²]
12.9	1220[124]	1100[112]

ステンレス系六角穴付ボルト：SUS304(JIS B 1176-1988)

強度区分	引張強さ N/mm²[kgf/mm²]	耐力N/mm²[kgf/mm²]
A2-70	700[71.4]	450[45.9]

参考締め付けトルク(目安値)

N·m [kgf·m]

サイズ	SCM435 (強度区分：12.9)	SUS304 (強度区分：A2-70)
M4	3.6[0.4]	3.5[0.4]
M5	7.2[0.7]	7.0[0.7]
M6	12.3[1.3]	12.0[1.2]
M8	30.0[3.1]	29.0[3.0]
M10	59.0[6.0]	58.0[5.9]

※目安、参考値としてご利用して下さい。



機械要素部品カタログ

MACHINE PARTS CATALOG

ベアリングローラー

BEARING ROLLER

iwata
株式会社 岩田製作所

■ シャフト用	■ ベース用	
ベアリング付	ベアリング付	ベアリング無
▶詳しくはこちら	▶詳しくはこちら	▶詳しくはこちら
		

特　長

■シャフト用 ▶こちら

- ベアリングとの一体構造により取り付け、位置決めが簡単
- クサビ構造により、シャフトに傷が付きにくく、少ない力で簡単に取り付けが可能
- 対応シャフト径はφ12、15、20、25をラインアップ
- ベアリングは60系、62系（両シールドタイプ）を採用

構成部品

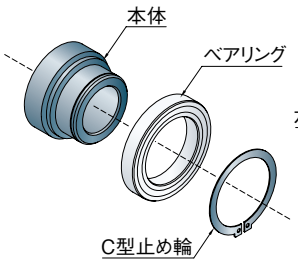

クサビ構造

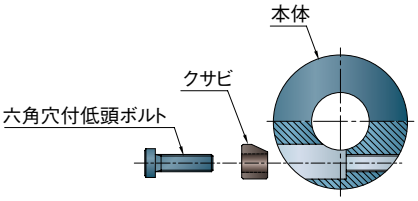

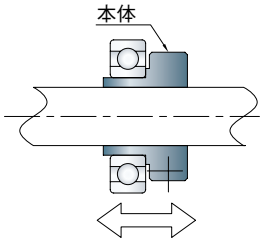

シャフト上の任意の位置で
簡単にベアリングが固定できます

■ベース用 ▶こちら

- インロー仕様により高剛性、また突出を抑えたコンパクト設計
- ベアリング付、ベアリング無が選択可能
- ベアリングは60系、62系を採用

構成部品　※ベアリング付タイプ

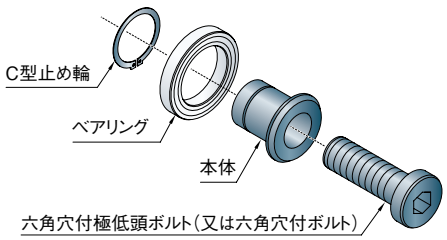

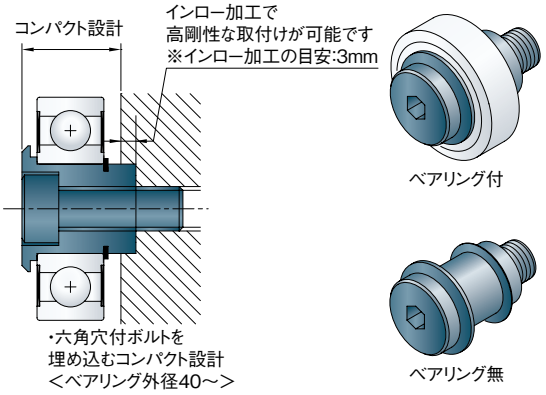

アプリケーション紹介

シャフト用

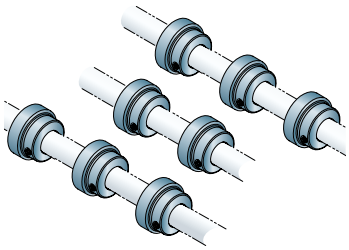

搬送用ローラー

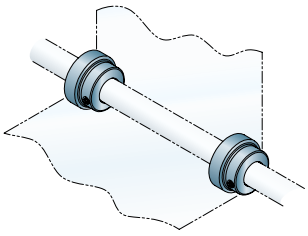

フィルムなどのテンショナー

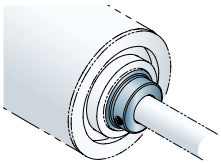

フリーローラーの両端押さえ

ベース用

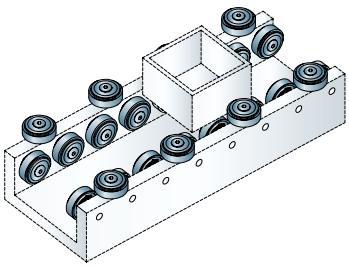

搬送ガイドローラー

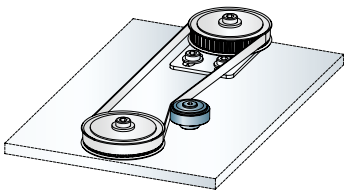

テンショナー

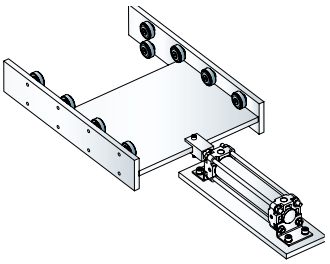

シャッター、扉等のガイドローラー

シャフト用
ベアリング付

当日出荷 受付16時　RoHS 10物質　CAD 2D

搬送ローラーやテンショナーとしてご使用いただけます。

単位：mm



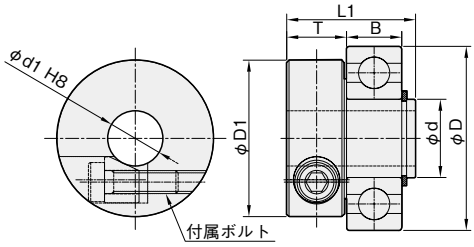

材質／表面処理	付属品
鉄 S45C／黒染め	ベアリング（SUJ2）…1個　NACHI不二越社製 C型止め輪（バネ鋼/パーカー処理）…1個 クサビ（SUS304/モリブデンコート）…1個 六角穴付低頭ボルト（S45CまたはSCM435/黒染め）…1本

対応シャフト径 φd1	ベアリング部				D1	L1	T	付属ボルト	鉄（黒染め）
	呼び	φd	φD	B					品番
12	6003ZZ	17	35	10	30	25	12	M4×16	**BC12C-6003**
	6004ZZ	20	42	12	34	29	13	M5×16	**BC12C-6004**
	6005ZZ	25	47	12	34	29	13	M5×16	**BC12C-6005**
	6203ZZ	17	40	12	34	28	13	M5×16	**BC12C-6203**
	6204ZZ	20	47	14	34	30	13	M5×16	**BC12C-6204**
	6205ZZ	25	52	15	34	32	13	M5×16	**BC12C-6205**
15	6004ZZ	20	42	12	37	29	13	M5×20	**BC15C-6004**
	6005ZZ	25	47	12	37	29	13	M5×20	**BC15C-6005**
	6006ZZ	30	55	13	37	30	13	M5×20	**BC15C-6006**
	6204ZZ	20	47	14	37	30	13	M5×20	**BC15C-6204**
	6205ZZ	25	52	15	37	32	13	M5×20	**BC15C-6205**
	6206ZZ	30	62	16	37	34	13	M5×20	**BC15C-6206**
20	6005ZZ	25	47	12	42	29	13	M5×20	**BC20C-6005**
	6006ZZ	30	55	13	42	30	13	M5×20	**BC20C-6006**
	6007ZZ	35	62	14	42	32	13	M5×20	**BC20C-6007**
	6205ZZ	25	52	15	42	32	13	M5×20	**BC20C-6205**
	6206ZZ	30	62	16	42	34	13	M5×20	**BC20C-6206**
	6207ZZ	35	72	17	42	35	13	M5×20	**BC20C-6207**
25	6006ZZ	30	55	13	47	30	13	M5×20	**BC25C-6006**
	6007ZZ	35	62	14	47	32	13	M5×20	**BC25C-6007**
	6206ZZ	30	62	16	47	34	13	M5×20	**BC25C-6206**
	6207ZZ	35	72	17	47	35	13	M5×20	**BC25C-6207**

ベース用
ベアリング付

当日出荷 受付16時　RoHS 10物質　CAD 2D

搬送ローラーやテンショナーとしてご使用いただけます。

形状①



単位 ：mm

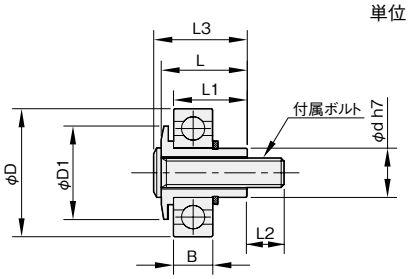

材質／表面処理	付属品
鉄 S45C／ 無電解ニッケルメッキ	ベアリング（SUJ2）…1個　NACHI不二越社製 C型止め輪（ばね鋼/パーカー処理）…1個 六角穴付極低頭ボルト（SCM435/三価クロメート）…1本

形状②



単位 ：mm

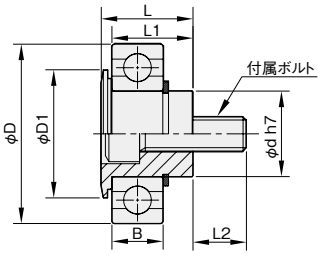

材質／表面処理	付属品
鉄 S45C／ 無電解ニッケルメッキ	ベアリング（SUJ2）…1個　NACHI不二越社製 C型止め輪（ばね鋼/パーカー処理）…1個 六角穴付ボルト（SUSXM7）…1本

ベアリング部				形状	φD1	L	L1	L2	L3	付属ボルト	鉄（無電解ニッケルメッキ）
呼び	φd	φD	B								品番
6000ZZ	10	26	8	①	19	17.5	15.0	7.5	19.0	M6×25	**BB6000M**
6001ZZ	12	28	8	①	22	17.5	15.0	7.5	19.0	M6×25	**BB6001M**
6002ZZ	15	32	9	①	25	18.5	16.0	11.5	20.0	M8×30	**BB6002M**
6003ZZ	17	35	10	①	30	19.5	17.0	10.5	21.0	M8×30	**BB6003M**
6004ZZ	20	42	12	②	30	21.5	19.0	12.5	—	M8×25	**BB6004M**
6005ZZ	25	47	12	②	35	21.5	19.0	14.5	—	M10×25	**BB6005M**
6006ZZ	30	55	13	②	45	22.5	20.0	13.5	—	M10×25	**BB6006M**
6007ZZ	35	62	14	②	50	23.5	21.0	12.5	—	M10×25	**BB6007M**
6200ZZ	10	30	9	①	22	18.5	16.0	6.5	20.0	M6×25	**BB6200M**
6201ZZ	12	32	10	①	22	19.5	17.0	5.5	21.0	M6×25	**BB6201M**
6202ZZ	15	35	11	①	25	20.5	18.0	9.5	22.0	M8×30	**BB6202M**
6203ZZ	17	40	12	①	30	21.0	18.5	9.0	22.5	M8×30	**BB6203M**
6204ZZ	20	47	14	②	35	23.5	21.0	10.5	—	M8×25	**BB6204M**
6205ZZ	25	52	15	②	40	24.5	22.0	11.5	—	M10×25	**BB6205M**
6206ZZ	30	62	16	②	45	25.5	23.0	15.5	—	M10×30	**BB6206M**
6207ZZ	35	72	17	②	55	26.5	24.0	14.5	—	M10×30	**BB6207M**

ベース用
ベアリング無

当日出荷 受付16時 RoHS 10物質 CAD 2D

搬送ローラーやテンショナーとしてご使用いただけます。

形状①

単位 ：mm



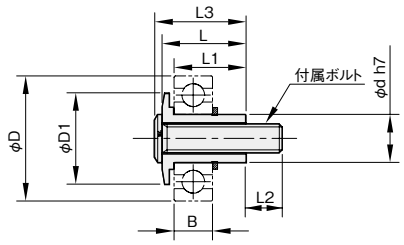

材質／表面処理	付属品
鉄 S45C／ 無電解ニッケルメッキ	C型止め輪（ばね鋼/パーカー処理）…1個 六角穴付極低頭ボルト（SCM435/三価クロメート）…1本

形状②

単位 ：mm



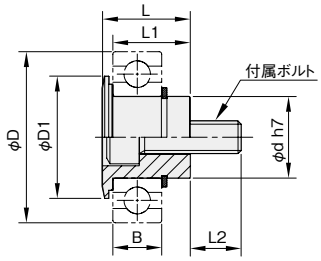

材質／表面処理	付属品
鉄 S45C／ 無電解ニッケルメッキ	C型止め輪（ばね鋼/パーカー処理）…1個 六角穴付ボルト（SUSXM7）…1本

対応ベアリング				形状	φD1	L	L1	L2	L3	付属ボルト	鉄（無電解ニッケルメッキ）
呼び	φd	φD	B								品番
6000	10	26	8	①	19	17.5	15.0	7.5	19.0	M6×25	**BB6000M-N**
6001	12	28	8	①	22	17.5	15.0	7.5	19.0	M6×25	**BB6001M-N**
6002	15	32	9	①	25	18.5	16.0	11.5	20.0	M8×30	**BB6002M-N**
6003	17	35	10	①	30	19.5	17.0	10.5	21.0	M8×30	**BB6003M-N**
6004	20	42	12	②	30	21.5	19.0	12.5	—	M8×25	**BB6004M-N**
6005	25	47	12	②	35	21.5	19.0	14.5	—	M10×25	**BB6005M-N**
6006	30	55	13	②	45	22.5	20.0	13.5	—	M10×25	**BB6006M-N**
6007	35	62	14	②	50	23.5	21.0	12.5	—	M10×25	**BB6007M-N**
6200	10	30	9	①	22	18.5	16.0	6.5	20.0	M6×25	**BB6200M-N**
6201	12	32	10	①	22	19.5	17.0	5.5	21.0	M6×25	**BB6201M-N**
6202	15	35	11	①	25	20.5	18.0	9.5	22.0	M8×30	**BB6202M-N**
6203	17	40	12	①	30	21.0	18.5	9.0	22.5	M8×30	**BB6203M-N**
6204	20	47	14	②	35	23.5	21.0	10.5	—	M8×25	**BB6204M-N**
6205	25	52	15	②	40	24.5	22.0	11.5	—	M10×25	**BB6205M-N**
6206	30	62	16	②	45	25.5	23.0	15.5	—	M10×30	**BB6206M-N**
6207	35	72	17	②	55	26.5	24.0	14.5	—	M10×30	**BB6207M-N**

※本製品には、ベアリングは付属しておりません。



機械要素部品カタログ

MACHINE PARTS CATALOG

レベリングシステム

LEVELING SYSTEM

株式会社 岩田製作所

■ レベリングプレート

丸型/鉄			角型/鉄	
据置タイプ	締結タイプ	アンカータイプ	据置タイプ	締結タイプ
▶詳しくはこちら	▶詳しくはこちら	▶詳しくはこちら	▶詳しくはこちら	▶詳しくはこちら
				

■ レベリングプレート

角型/鉄	かさあげ型/鉄			丸型/ステンレス
アンカータイプ	据置タイプ	締結タイプ	アンカータイプ	据置タイプ
▶詳しくはこちら	▶詳しくはこちら	▶詳しくはこちら	▶詳しくはこちら	▶詳しくはこちら
				

■ レベリングプレート

丸型/ステンレス		■ アジャストボルト		
		Aタイプ/鉄		Bタイプ/鉄
締結タイプ	アンカータイプ	細目	並目	細目
▶詳しくはこちら	▶詳しくはこちら	▶詳しくはこちら	▶詳しくはこちら	▶詳しくはこちら
				

■ アジャストボルト

Bタイプ/鉄		Cタイプ/鉄	■ 穴付アジャストボルト	
			Aタイプ/鉄	Bタイプ/鉄
並目	細目	並目	細目	細目
▶詳しくはこちら	▶詳しくはこちら	▶詳しくはこちら	▶詳しくはこちら	▶詳しくはこちら
				

■ アジャストボルト

スクエアタイプ/鉄	Aタイプ/ステンレス		Bタイプ/ステンレス	
並目	細目	並目	細目	並目
▶詳しくはこちら	▶詳しくはこちら	▶詳しくはこちら	▶詳しくはこちら	▶詳しくはこちら
				

■ 穴付アジャストボルト		■ 締め付けナット		■ レベリングフット(一体型)
Aタイプ/ステンレス	Bタイプ/ステンレス	鉄	ステンレス	鉄
細目	細目	細目	細目	並目
▶詳しくはこちら	▶詳しくはこちら	▶詳しくはこちら	▶詳しくはこちら	▶詳しくはこちら
				

レベリング
プレート
アジャスト
ボルト
締め付けナット
レベリング
フット

特　長

レベリングプレート





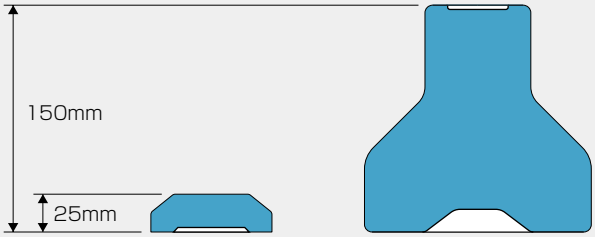

豊富な高さバリエーション。
工場内の機械の高さを揃えたり、機械下部の清掃性向上に。

アジャストボルト



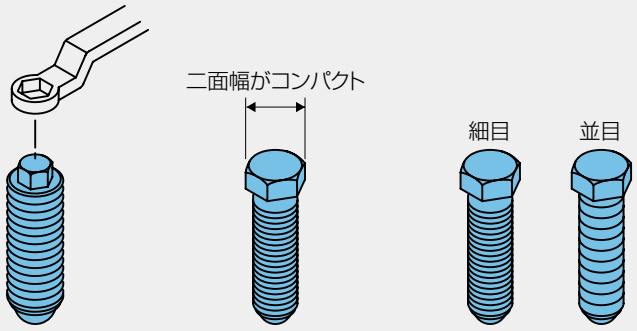

頭部が小さく
レンチがずれ
落ちません。

一般的な市販ボルトに比べ
二面幅がコンパクト。
小さいレンチが使えます。

細目と並目をライ
ンアップ。
重量物も微調整。

アジャストボルト強度表

	サイズ	耐荷重[N]
並目 （鉄・SUS）	M12	7,200
	M16	13,500
	M20	21,100
細目 （鉄・SUS）	M16	14,500
	M20	23,300
	M24	34,700
	M24　φ13穴付	23,400
	M32　φ20穴付	36,900
	M36　φ24穴付	42,800

■耐荷重は以下の式より算出しています。

アジャストボルト1本当りの許容耐荷重の値を示します。
許容耐荷重は以下の式から算出しており、JISB1051おねじ部品の保証荷重の約1/4程度になります。

$$W=\frac{\pi d^2}{4}\times\delta$$

W:許容耐荷重[N]
d:ボルトの谷径[mm]
δ:材料の許容圧縮応力[N/mm²]
（90[N/mm²]として算出）

※注　1）荷重の種類は静荷重
2）安全率は3~4
3）許容耐荷重は圧縮で算出

使用に際して、アジャストボルトで、高さ調整する機械側のめねじの厚みは、ボルト径と同等かそれ以上の肉厚を確保して下さい。

例　M16のボルトを使用→肉厚16mm以上

iwata

アプリケーション紹介

据置タイプ

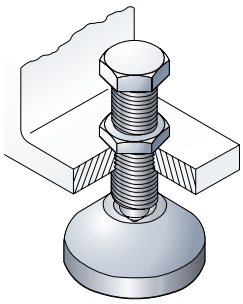

機械のレベル調整

締結タイプ

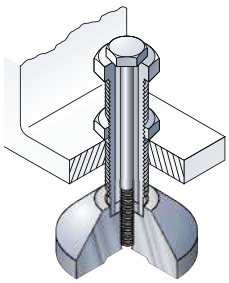

ボルト締結時

アンカータイプ

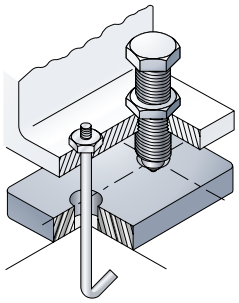

アンカー使用時

レベリングプレート 丸型 / 鉄

当日出荷 受付16時　RoHS 10物質

鋳物製の最も一般的な丸型のレベリングプレートです。

据置タイプ



単位：mm

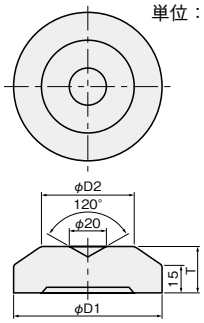

取付例

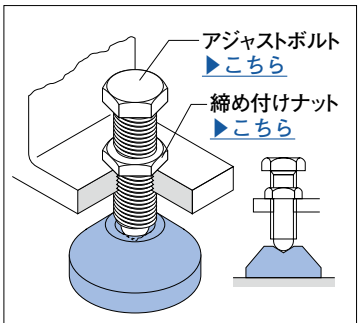

材質／表面処理
鉄 FC250／ニッケルクロムメッキ

φD1	φD2	T	重量(kg)	品番
80	50	25	0.7	**LPC-0825**
100	50	35	1.5	**LPC-1035**
100	60	45	1.9	**LPC-1045**

締結タイプ



単位：mm

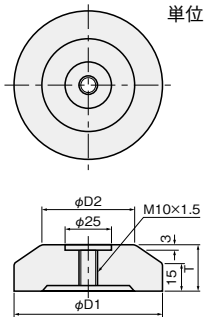

取付例

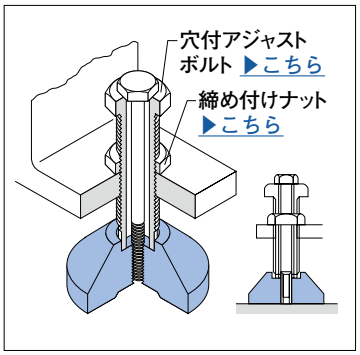

材質／表面処理
鉄 FC250／ニッケルクロムメッキ

φD1	φD2	T	重量(kg)	品番
80	50	25	0.7	**LPC-0825-M**
100	50	35	1.5	**LPC-1035-M**
100	60	45	1.9	**LPC-1045-M**

アンカータイプ



単位：mm

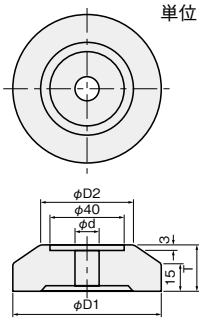

取付例

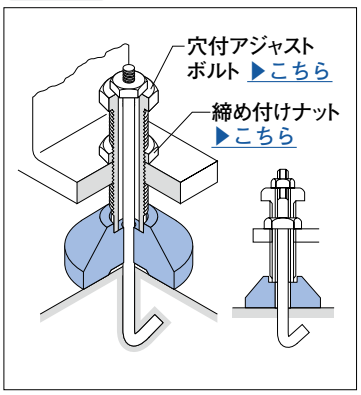

材質／表面処理
鉄 FC250／ニッケルクロムメッキ

φD1	φD2	T	φd	重量(kg)	品番
80	50	25	13	0.7	**LPC-0825-H13**
80	50	25	20	0.7	**LPC-0825-H20**
100	50	35	13	1.5	**LPC-1035-H13**
100	50	35	20	1.5	**LPC-1035-H20**
100	60	45	13	1.9	**LPC-1045-H13**
100	60	45	20	1.9	**LPC-1045-H20**
100	60	45	24	1.9	**LPC-1045-H24**

レベリングプレート
角型 / 鉄

当日出荷 受付16時 RoHS 10物質

複数のザグリ穴パターンにより、機械との位置揃えが簡単です。

据置タイプ

オモテ



ウラ

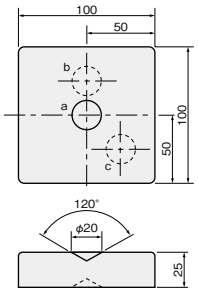

単位：mm

取付例

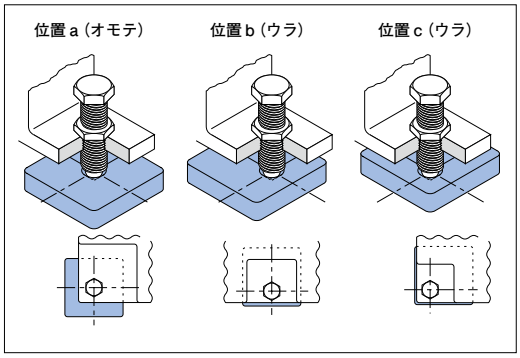

材質／表面処理
鉄 FC250／ニッケルクロムメッキ

重量(kg)	品番
1.8	**LPS-1010**

締結タイプ

オモテ



ウラ

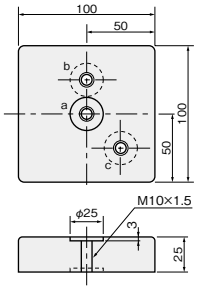

単位：mm

取付例

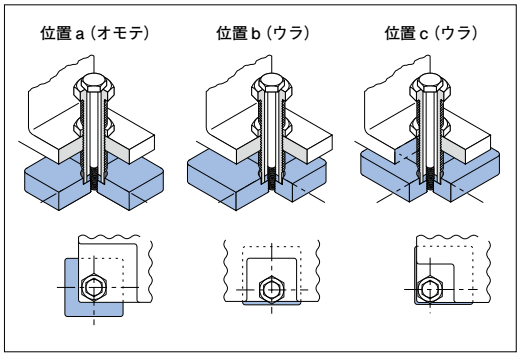

材質／表面処理
鉄 FC250／ニッケルクロムメッキ

重量(kg)	品番
1.8	**LPS-1010-M**

iwata

アンカータイプ



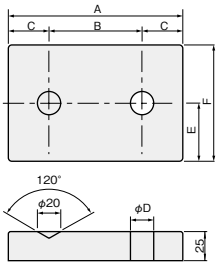

単位：mm

取付例

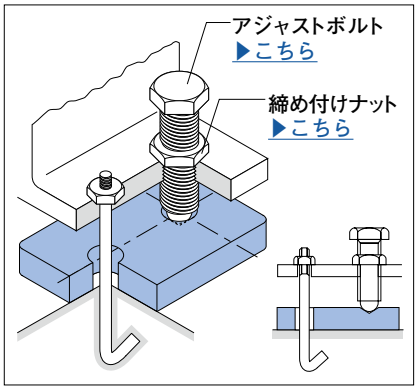

材質／表面処理
鉄 FC250／ニッケルクロムメッキ

A×F	φD	B	C	E	重量(kg)	品番
120×80	20	65	27.5	40	1.7	**LPS-1208-H20**
120×80	24	65	27.5	40	1.7	**LPS-1208-H24**
150×100	20	80	35	50	2.7	**LPS-1510-H20**
150×100	24	80	35	50	2.7	**LPS-1510-H24**

レベリングプレート
かさあげ型 / 鉄

当日出荷 受付16時　RoHS 10物質

高さの異なる機械をライン配置するときや、機械下面の清掃、メンテナンス時に便利なかさあげ型です。

据置タイプ



単位：mm

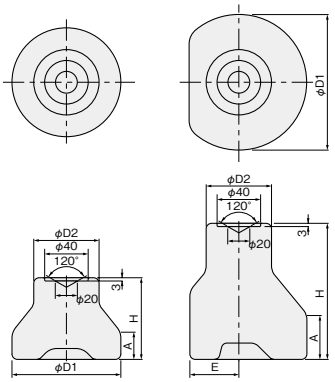

LPH-0710

LPH-1012
LPH-1212
LPH-1515

取付例

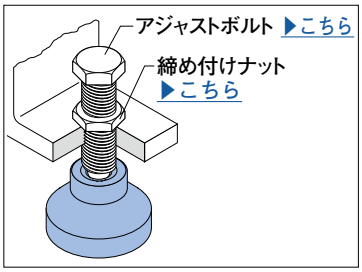

材質／表面処理
鉄 FC250／ニッケルクロムメッキ

φD1	φD2	H	A	E	重量(kg)	品番
100	60	75	25	—	2.7	**LPH-0710**
120	60	100	30	45	4.4	**LPH-1012**
125	60	125	40	45	6	**LPH-1212**
150	70	150	50	55	10.3	**LPH-1515**

締結タイプ



単位：mm

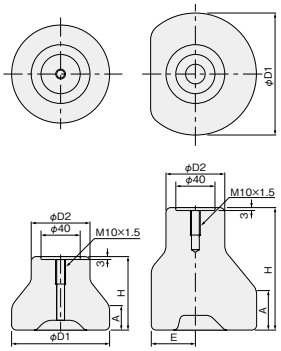

LPH-0710-M

LPH-1012-M
LPH-1212-M
LPH-1515-M

取付例

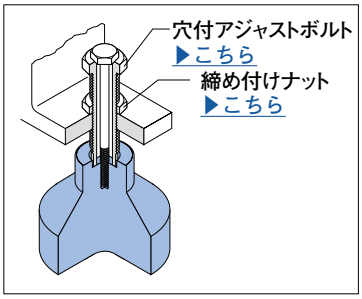

材質／表面処理
鉄 FC250／ニッケルクロムメッキ

φD1	φD2	H	A	E	重量(kg)	品番
100	60	75	25	—	2.7	**LPH-0710-M**
120	60	100	30	45	4.4	**LPH-1012-M**
125	60	125	40	45	6	**LPH-1212-M**
150	70	150	50	55	10.3	**LPH-1515-M**

アンカータイプ



単位：mm

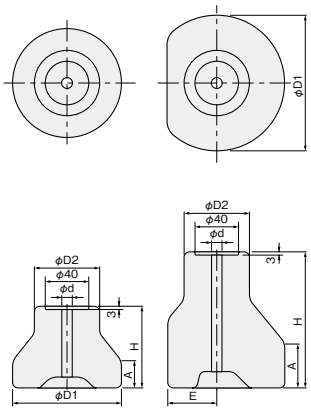

LPH-0710-H13
LPH-0710-H20

LPH-1012-H13、20、24
LPH-1212-H20、24
LPH-1515-H20、24

取付例

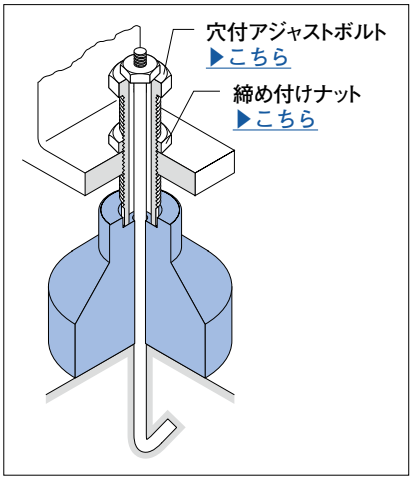

丸型
角型
かさあげ型

材質／表面処理
鉄 FC250／ニッケルクロムメッキ

φD1	φD2	φd	H	A	E	重量(kg)	品番
100	60	13	75	25	—	2.7	**LPH-0710-H13**
100	60	20	76	25	—	2.7	**LPH-0710-H20**
120	60	13	100	30	45	4.4	**LPH-1012-H13**
120	60	20	100	30	45	4.4	**LPH-1012-H20**
120	60	24	100	30	45	4.4	**LPH-1012-H24**
125	60	20	125	40	45	6	**LPH-1212-H20**
125	60	24	125	40	45	6	**LPH-1212-H24**
150	70	20	150	50	55	10.3	**LPH-1515-H20**
150	70	24	150	50	55	10.3	**LPH-1515-H24**

レベリングプレート
丸型 / ステンレス

当日出荷 受付16時　RoHS 10物質

食品機械に最適なステンレス製の丸型レベリングプレートです。

据置タイプ



単位：mm

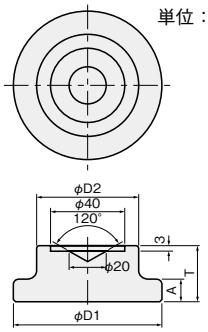

取付例

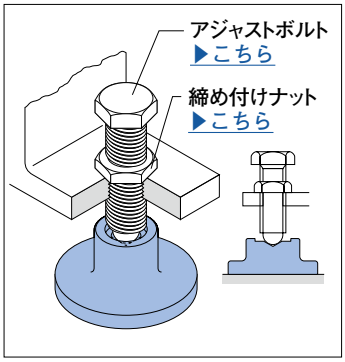

材質
ステンレス SUS304

φD1	φD2	T	A	重量(kg)	品番
80	55	30	12	0.8	**LPCS-0830**
100	60	40	15	1.4	**LPCS-1040**

締結タイプ



単位：mm

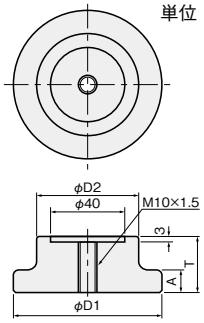

取付例

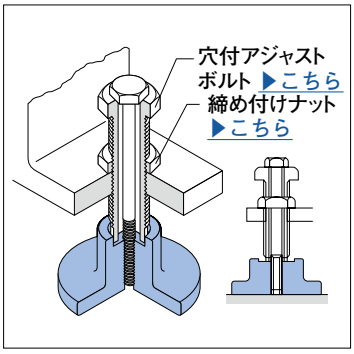

材質
ステンレス SUS304

φD1	φD2	T	A	重量(kg)	品番
80	55	30	12	0.8	**LPCS-0830-M**
100	60	40	15	1.4	**LPCS-1040-M**

アンカータイプ



単位：mm

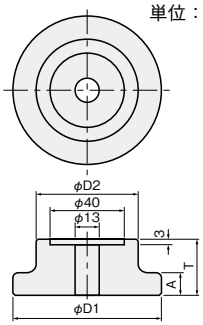

取付例

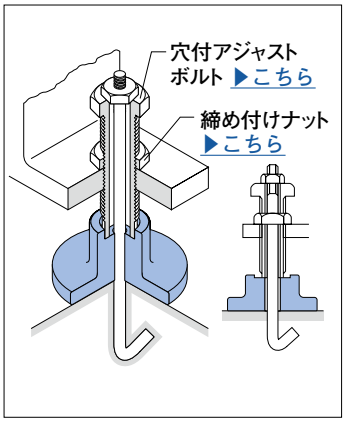

材質
ステンレス SUS304

φD1	φD2	T	A	重量(kg)	品番
80	55	30	12	0.8	**LPCS-0830-H13**
100	60	40	15	1.4	**LPCS-1040-H13**

iwata

アジャストボルト
A タイプ / 鉄

当日出荷 受付16時　RoHS 10物質

先端が球面形状をしているためレベリングプレートとの設置角度が自由になります。
二面幅が狭く、小さなスパナで回せます。
少ない力でも調整が可能な細目仕様もラインアップ。

細目

単位：mm



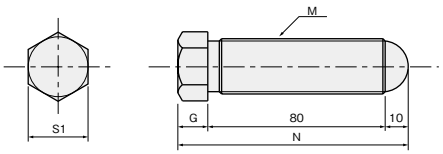

※ナットは別売。▶こちら

材質／表面処理
鉄 S45C／ニッケルクロムメッキ

M×P	G	N	S1	重量(g)	品番
16×1.5	10	100	21	150	**LB-A16**
20×1.5	10	100	24	250	**LB-A20**
24×1.5	13	103	27	350	**LB-A24**

並目

単位：mm



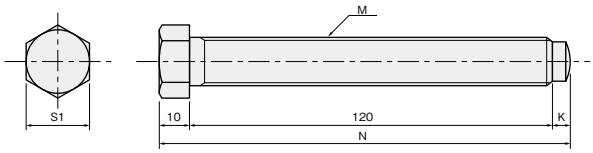

※先端部焼入　HRC50～60

材質／表面処理	付属品
鉄 S45C／ニッケルクロムメッキ	六角ナット(鉄／三価クロメートメッキ)…1個

M×P	S1	K	N	重量(g)	品番
12×1.75	18	6	136	100	**LBN-A12**
16×2.0	21	6	136	200	**LBN-A16**
20×2.5	24	6.5	136.5	300	**LBN-A20**

アジャストボルト
B タイプ / 鉄

当日出荷 受付16時 RoHS 10物質

二面幅が狭く、小さなスパナで回せます。メガネレンチもずれ落ちません。
少ない力でも調整が可能な細目仕様もラインアップ。

細目

単位：mm



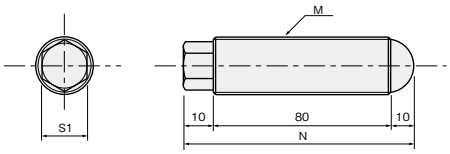

※ナットは別売。▶こちら

材質／表面処理
鉄 S45C／ニッケルクロムメッキ

M×P	G	N	S1	重量(g)	品番
16×1.5	10	100	13	150	**LB-B16**
20×1.5	10	100	16	250	**LB-B20**
24×1.5	13	103	18	300	**LB-B24**

並目

単位：mm



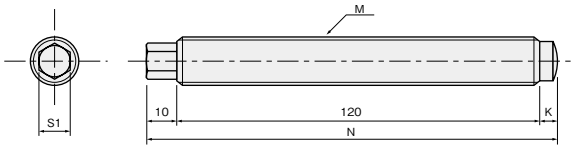

※先端部焼入　HRC50～60

材質／表面処理	付属品
鉄 S45C／ニッケルクロムメッキ	六角ナット(鉄／三価クロメートメッキ)…1個

M×P	S1	K	N	重量(g)	品番
12×1.75	8	6	136	100	**LBN-B12**
16×2.0	10	6	136	200	**LBN-B16**
20×2.5	13	6.5	136.5	300	**LBN-B20**

アジャストボルト
C タイプ / 鉄

当日出荷 受付16時　RoHS 10物質

二面幅が狭く、小さなスパナで回せます。メガネレンチもずれ落ちません。
少ない力でも調整が可能な細目仕様もラインアップ。
先端にも二面幅加工があり、スパナで回すことができます。

細目



単位：mm

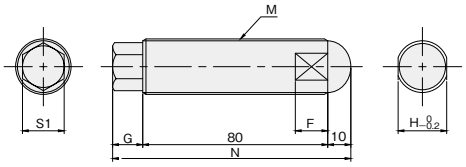

※ナットは別売。▶こちら

材質／表面処理
鉄 S45C／ニッケルクロムメッキ

M×P	G	N	S1	F	H	重量(g)	品番
16×1.5	10	100	13	12	14	150	**LB-C16**
20×1.5	10	100	16	12	17	250	**LB-C20**
24×1.5	13	103	18	14	21	300	**LB-C24**

並目



単位：mm

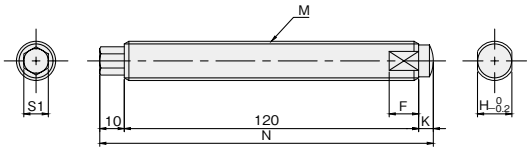

※先端部焼入　HRC50～60

材質／表面処理	付属品
鉄 S45C／ニッケルクロムメッキ	六角ナット(鉄／三価クロメートメッキ)…1個

M×P	S1	K	N	F	H	重量(g)	品番
12×1.75	8	6	136	10	10	100	**LBN-C12**
16×2.0	10	6	136	12	14	200	**LBN-C16**
20×2.5	13	6.5	136.5	12	17	300	**LBN-C20**

穴付アジャストボルト
A タイプ / 鉄

当日出荷 受付16時　RoHS 10物質

締結用のボルトやアンカーなどを通す穴付タイプです。
少ない力でも調整が可能な細目仕様です。

細目

単位：mm



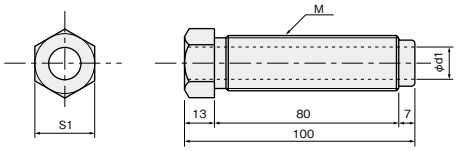

※ナットは別売。▶こちら

材質／表面処理
鉄 S45C／ニッケルクロムメッキ

M×P	S1	φd1	重量(g)	品番
24×1.5	27	13	250	**LB-A24-H13**
32×1.5	36	20	350	**LB-A32-H20**
36×1.5	41	24	450	**LB-A36-H24**

穴付アジャストボルト
B タイプ / 鉄

当日出荷 受付16時　RoHS 10物質

締結用のボルトやアンカーなどを通す穴付タイプです。
二面幅が狭く、小さなスパナで回せます。メガネレンチもずれ落ちません。
少ない力でも調整が可能な細目仕様です。

細目

単位：mm



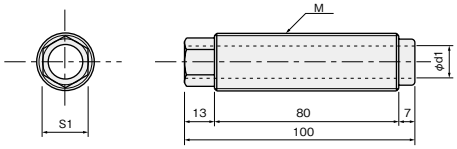

※ナットは別売。▶こちら

材質／表面処理
鉄 S45C／ニッケルクロムメッキ

M×P	S1	φd1	重量(g)	品番
24×1.5	18	13	200	**LB-B24-H13**
32×1.5	24	20	300	**LB-B32-H20**
36×1.5	30	24	350	**LB-B36-H24**

アジャストボルト
スクエアタイプ / 鉄

当日出荷 受付16時　RoHS 10物質

二面幅が狭く、小さなスパナで回せます。メガネレンチもずれ落ちません。

並目

単位：mm



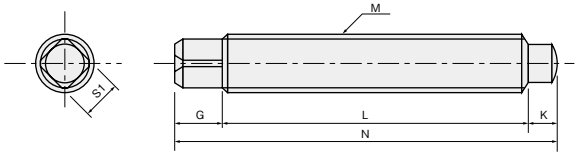

※先端部焼入　HRC50～60

材質／表面処理	付属品
鉄 S45C／三価クロメートメッキ	六角ナット（鉄／三価クロメートメッキ）…1個

M×P	L	K	G	N	S1	重量(g)	品番
12×1.75	64	6	10	80	8	70	**ALB-12**
16×2.0	80	6	12	98	10	150	**ALB-16**
20×2.5	80	6.5	13.5	100	12	240	**ALB-20**
24×3.0	90	8	14	112	14	380	**ALB-24**

アジャストボルト
A タイプ / ステンレス

当日出荷 受付16時　RoHS 10物質

二面幅が狭く、小さなスパナで回せます。
少ない力でも調整が可能な細目仕様もラインアップ。

細目

単位：mm



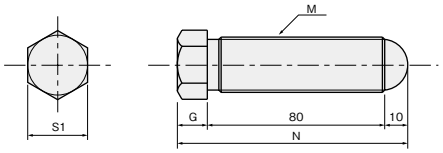

※ナットは別売。▶こちら

材質
ステンレス SUS303

M×P	G	N	S1	重量(g)	品番
16×1.5	10	100	24	150	**LBS-A16**
20×1.5	10	100	24	250	**LBS-A20**
24×1.5	13	103	27	350	**LBS-A24**

並目

単位：mm



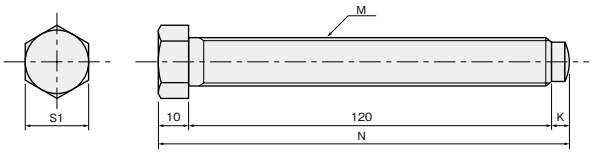

材質	付属品
ステンレス SUS303	六角ナット(ステンレス)…1個

M×P	S1	K	N	重量(g)	品番
12×1.75	18	6	136	100	**LBNS-A12**
16×2.0	21	6	136	200	**LBNS-A16**
20×2.5	24	6.5	136.5	300	**LBNS-A20**

アジャストボルト
B タイプ / ステンレス

当日出荷 受付16時 RoHS 10物質

二面幅が狭く、小さなスパナで回せます。メガネレンチもずれ落ちません。
少ない力でも調整が可能な細目仕様もラインアップ。

細目

単位：mm



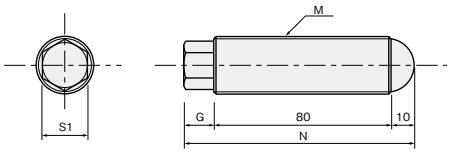

※ナットは別売。▶こちら

材質
ステンレス SUS303

M×P	G	N	S1	重量(g)	品番
16×1.5	10	100	10	150	**LBS-B16**
20×1.5	10	100	16	200	**LBS-B20**
24×1.5	13	103	18	300	**LBS-B24**

並目

単位：mm



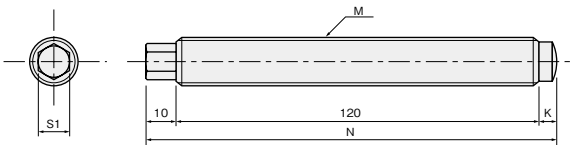

材質	付属品
ステンレス SUS303	六角ナット(ステンレス)…1個

M×P	S1	K	N	重量(g)	品番
12×1.75	8	6	136	100	**LBNS-B12**
16×2.0	10	6	136	200	**LBNS-B16**
20×2.5	13	6.5	136.5	300	**LBNS-B20**

穴付アジャストボルト
A タイプ / ステンレス

当日出荷 受付16時　RoHS 10物質

締結用のボルトやアンカーなどを通す穴付タイプです。
少ない力でも調整が可能な細目仕様です。

細目

単位：mm



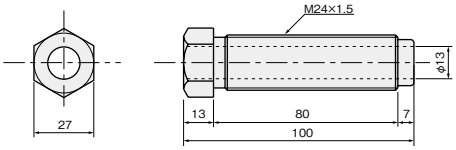

※ナットは別売。▶こちら

材質
ステンレス SUS303

M×P	重量(g)	品番
24×1.5	250	**LBS-A24-H13**

穴付アジャストボルト
B タイプ / ステンレス

当日出荷 受付16時　RoHS 10物質

締結用のボルトやアンカーなどを通す穴付タイプです。
二面幅が狭く、小さなスパナで回せます。メガネレンチもずれ落ちません。
少ない力でも調整が可能な細目仕様です。

細目

単位：mm



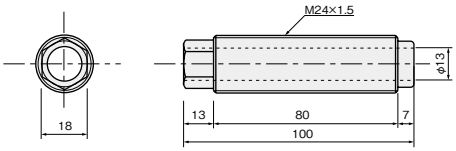

※ナットは別売。▶こちら

材質
ステンレス SUS303

M×P	重量(g)	品番
24×1.5	200	**LBS-B24-H13**

締め付けナット
鉄

当日出荷 受付16時 RoHS 10物質

アジャストボルトと組み合わせてご使用いただけます。
二面幅、肉厚が狭く、小さなスパナで回せます。

細目

単位：mm



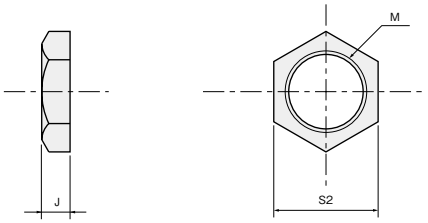

材質／表面処理
鉄 S45C／ニッケルクロムメッキ

M×P	S2	J	重量(g)	品番
16×1.5	24	8	50	**LN-16**
20×1.5	27	8	50	**LN-20**
24×1.5	30	8	50	**LN-24**
32×1.5	41	12	50	**LN-32**
36×1.5	46	12	100	**LN-36**

締め付けナット
ステンレス

当日出荷 受付16時 RoHS 10物質

アジャストボルトと組み合わせてご使用いただけます。
二面幅、肉厚が狭く、小さなスパナで回せます。

細目

単位：mm



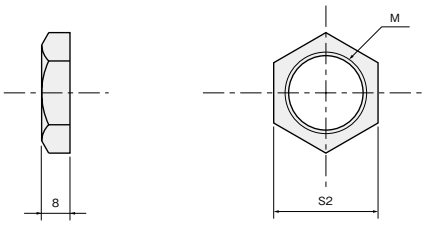

材質
ステンレス SUS303

M×P	S2	重量(g)	品番
16×1.5	24	50	**LNS-16**
20×1.5	27	50	**LNS-20**
24×1.5	30	50	**LNS-24**

レベリングフット（一体型）
鉄

当日出荷 受付16時　RoHS 10物質

アジャストボルトとレベリングプレートが一体となったタイプです。
焼入鋼球が20°回転するので、調整角度が自由です。

並目



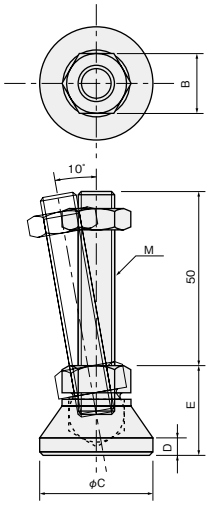

単位：mm

材質／表面処理	付属品
鉄 S45C／黒染め	六角ナット…1個

M×P	B	φC	D	E	耐荷重(kN)	重量(g)	品番
10×1.5	13	32	5	25	15	145	**ALF-1050**
12×1.75	19	48	6	30	25	280	**ALF-1250**
14×2.0	22	50	7	35	34	350	**ALF-1450**
16×2.0	24	65	8	35	45	525	**ALF-1650**
20×2.5	30	75	12	40	75	815	**ALF-2050**

取付例

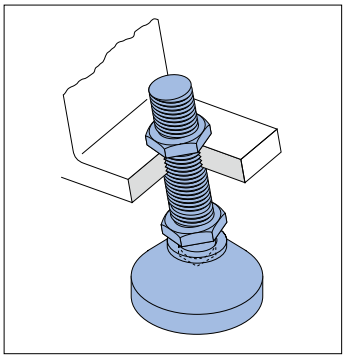



機械要素部品カタログ

MACHINE PARTS CATALOG

銘板

NAME PLATE

株式会社 岩田製作所

アルミ銘板（丸型）
アルミ銘板（角型）
タンザク銘板
ダルマ銘板
トグルスイッチ銘板

■ アルミ銘板		■ アクリル銘板		
丸型	角型	タンザク銘板	ダルマ銘板	トグルスイッチ銘板
▶詳しくはこちら	▶詳しくはこちら	▶詳しくはこちら	▶詳しくはこちら	▶詳しくはこちら
セミオーダー 	セミオーダー 	セミオーダー 	セミオーダー 	セミオーダー 

アプリケーション紹介

ダルマ銘板



トグルスイッチ銘板



アルミ銘板(角型)

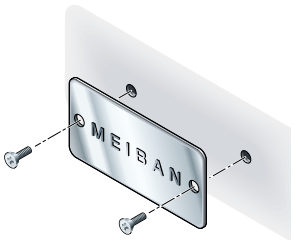

機器の名称表示に

セミオーダー アルミ銘板 丸型

4日後出荷 受付15時　RoHS 10物質

ご希望の文字や文字色に対応。1個から製作します。



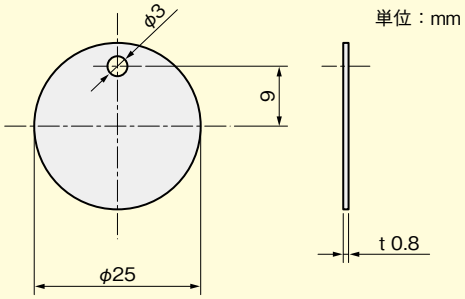

単位：mm

材質／表面処理
アルミA1100P／アルマイト（白）

文字色
黒
赤

文字フォント
丸ゴシック体

文字加工（表面彫刻）
数字　カタカナ
アルファベット　漢字
ひらがな　記号

品番

AMR- 文字段数

文字段数【1段】



文字段数	品番
1	AMR-1

文字段数【2段】



文字段数	品番
2	AMR-2

※文字彫刻込みの価格についてはお問い合わせください。

使用例

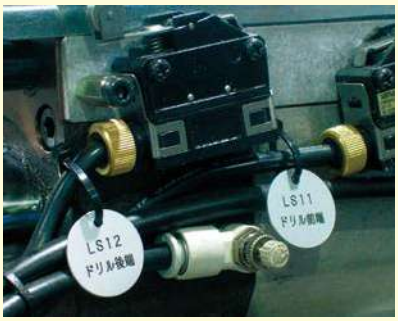

機械の名称表示などに

文字加工サービス

WEB問い合わせにてご指定ください。
文字高さ（文字の大きさ）、位置などにご指定がありましたらご連絡ください。
無地も可能です。

セミオーダー アルミ銘板 角型

4日後出荷 受付15時 RoHS 10物質

ご希望の文字や文字色に対応。1個から製作します。



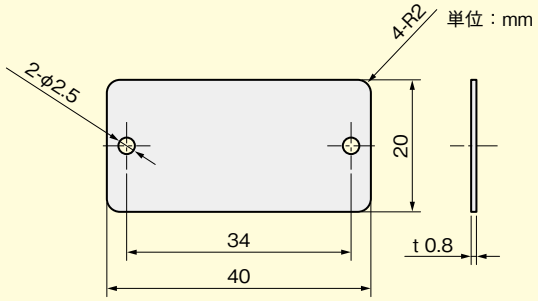

材質／表面処理
アルミA1100P／アルマイト(白)

文字色
黒
赤

文字フォント
丸ゴシック体

文字加工(表面彫刻)
数字 カタカナ
アルファベット 漢字
ひらがな 記号

品番

AMS- 文字段数

文字段数【1段】

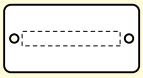

文字段数【2段】

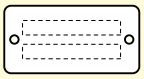

文字段数	品番
1	AMS-1

文字段数	品番
2	AMS-2

※文字彫刻込みの価格についてはお問い合わせください。

使用例



機械の名称表示などに

文字加工サービス

WEB問い合わせにてご指定ください。
文字高さ(文字の大きさ)、位置などにご指定がありましたらご連絡ください。
無地も可能です。

アルミ銘板(丸型)
アルミ銘板(角型)
タンザク銘板
ダルマ銘板
トグルスイッチ銘板
セミオーダー

セミオーダー タンザク銘板

4日後出荷 受付15時　RoHS 10物質

ご希望の文字や文字色に対応。1個から製作します。



単位：mm

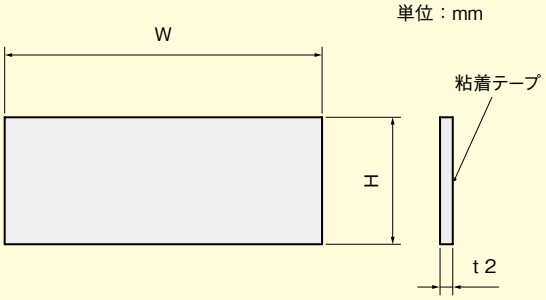

材質
透明アクリル裏面白地

文字色
黒 赤

文字フォント
丸ゴシック体

文字加工（裏面彫刻）
数字　ひらがな　漢字
アルファベット　カタカナ　記号

品番

MET 幅 W　高さ H　-　文字段数

文字段数【1段】

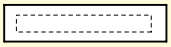

文字段数【2段】

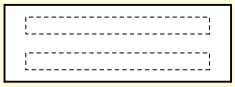

文字段数	H	W	品番
1	8	30	MET03008-1
	10	30	MET03010-1
		35	MET03510-1
		40	MET04010-1
		50	MET05010-1
	15	40	MET04015-1
		45	MET04515-1
		50	MET05015-1
		60	MET06015-1
		64	MET06415-1
	20	40	MET04020-1
		50	MET05020-1
		60	MET06020-1
		80	MET08020-1
		120	MET12020-1
		200	MET20020-1
	25	120	MET12025-1
		150	MET15025-1
		200	MET20025-1
		250	MET25025-1
	30	150	MET15030-1
		200	MET20030-1
		250	MET25030-1
		300	MET30030-1
	35	60	MET06035-1
		100	MET10035-1
		150	MET15035-1
		200	MET20035-1
		250	MET25035-1
		300	MET30035-1

文字段数	H	W	品番
2	15	40	MET04015-2
		45	MET04515-2
		50	MET05015-2
		60	MET06015-2
		64	MET06415-2
	20	40	MET04020-2
		50	MET05020-2
		60	MET06020-2
		80	MET08020-2
		120	MET12020-2
		200	MET20020-2
	25	120	MET12025-2
		150	MET15025-2
		200	MET20025-2
		250	MET25025-2
	30	150	MET15030-2
		200	MET20030-2
		250	MET25030-2
		300	MET30030-2
	35	60	MET06035-2
		100	MET10035-2
		150	MET15035-2
		200	MET20035-2
		250	MET25035-2
		300	MET30035-2

※文字彫刻込みの価格についてはお問い合わせください。

文字加工サービス

WEB問い合わせにてご指定ください。
文字高さ（文字の大きさ）、位置などにご指定がありましたらご連絡ください。無地も可能です。

セミオーダー ダルマ銘板

4日後出荷 受付15時 RoHS 10物質

ご希望の文字や文字色に対応。1個から製作します。



単位：mm

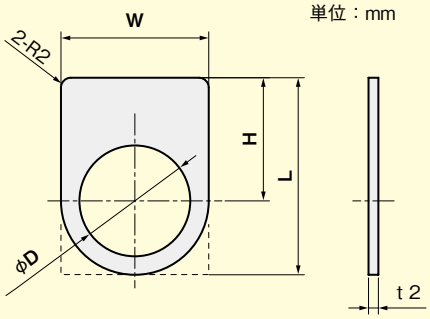

※点線: MED16K-1
MED16K-2

材質
透明アクリル裏面白地

文字色

黒
赤

文字フォント

丸ゴシック体

文字加工(裏面彫刻)

数字　カタカナ
アルファベット　漢字
ひらがな　記号

品番

MED φD - 文字段数

文字段数【1段】

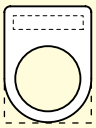

文字段数	φD	W	L	H	品番
1	16.5	25	35	22.5	**MED16K-1★**
	16.5	25	35	22.5	**MED16-1**
	22.5	30	40	25	**MED22-1**
	25.5	35	45	27.5	**MED25-1**
	30.5	40	50	30	**MED30-1**

★角型

文字段数【2段】

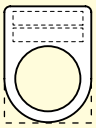

文字段数	φD	W	L	H	品番
2	16.5	25	35	22.5	**MED16K-2★**
	16.5	25	35	22.5	**MED16-2**
	22.5	30	40	25	**MED22-2**
	25.5	35	45	27.5	**MED25-2**
	30.5	40	50	30	**MED30-2**

★角型

※文字彫刻込みの価格についてはお問い合わせください。

文字加工サービス

WEB問い合わせにてご指定ください。
文字高さ(文字の大きさ)、位置などにご指定がありましたらご連絡ください。
無地も可能です。

セミオーダー トグルスイッチ銘板

4日後出荷 受付15時　RoHS 10物質

ご希望の文字や文字色に対応。1個から製作します。



単位：mm

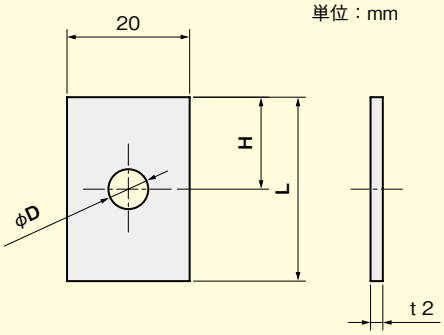

材質
透明アクリル裏面白地

文字色
黒
赤

文字フォント
丸ゴシック体

文字加工（裏面彫刻）
数字
アルファベット
ひらがな
カタカナ
漢字
記号

品番

MES φD - 文字段数

文字段数【1段】

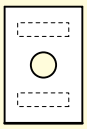

文字段数	φD	L	H	品番
1	6.5	30	15	**MES06-1**
	12.5	40	20	**MES12-1**

文字段数【2段】

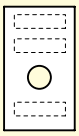

文字段数	φD	L	H	品番
2	6.5	35	20	**MES06-2**
	12.5	40	22.5	**MES12-2**

※文字彫刻込みの価格についてはお問い合わせください。

文字加工サービス

WEB問い合わせにてご指定ください。
文字高さ（文字の大きさ）、位置などにご指定がありましたらご連絡ください。
無地も可能です。

iwata

銘板お問い合わせシート（セミオーダー）

岩田製作所営業部　FAX 0575-23-6160

■ 記入例（トグルスイッチ銘板の場合）



種類	品番	文字		文字色	数量
☐ アルミ（丸型） ☐ アルミ（角型） ☐ タンザク ☐ ダルマ ☑ トグルスイッチ	MES06-2 ☐ 無地	1段目	スイッチ 入　※	☑ 黒 ☐ 赤	3
		2段目	切	☑ 黒 ☐ 赤	

※上段に2段の文字が入る場合

●文字加工内容

文字加工	文字フォント／文字色 丸ゴシック体／黒
数字	1 2 3 4 5 6 7 8 9 0
アルファベット	ABCDEFG abcdefg
ひらがな	あいうえおかきくけこ
カタカナ	アイウエオカキクケコ
漢字	岩田製作所 銘板加工
記号	℃％＆￥※！＜？＝／@；

種類	品番	文字		文字色	数量	備考
☐ アルミ（丸型） ☐ アルミ（角型） ☐ タンザク ☐ ダルマ ☐ トグルスイッチ	☐ 無地	1段目		☐ 黒 ☐ 赤		
		2段目		☐ 黒 ☐ 赤		
種類	品番	文字		文字色	数量	備考
☐ アルミ（丸型） ☐ アルミ（角型） ☐ タンザク ☐ ダルマ ☐ トグルスイッチ	☐ 無地	1段目		☐ 黒 ☐ 赤		
		2段目		☐ 黒 ☐ 赤		
種類	品番	文字		文字色	数量	備考
☐ アルミ（丸型） ☐ アルミ（角型） ☐ タンザク ☐ ダルマ ☐ トグルスイッチ	☐ 無地	1段目		☐ 黒 ☐ 赤		
		2段目		☐ 黒 ☐ 赤		
種類	品番	文字		文字色	数量	備考
☐ アルミ（丸型） ☐ アルミ（角型） ☐ タンザク ☐ ダルマ ☐ トグルスイッチ	☐ 無地	1段目		☐ 黒 ☐ 赤		
		2段目		☐ 黒 ☐ 赤		
種類	品番	文字		文字色	数量	備考
☐ アルミ（丸型） ☐ アルミ（角型） ☐ タンザク ☐ ダルマ ☐ トグルスイッチ	☐ 無地	1段目		☐ 黒 ☐ 赤		
		2段目		☐ 黒 ☐ 赤		

〈お客様情報〉ご記入後、弊社営業部までご連絡ください

貴社名		お名前	
部課名		役職名	
会社のご住所			
E-mail		TEL·FAX	TEL（　　）　－　　FAX（　　）　－

※「個人情報の取扱について」は、巻末、または弊社ホームページに掲載しております。

iwata



機械要素部品カタログ

MACHINE PARTS CATALOG

エンコーダブラケット

ENCODER BRACKET

株式会社 岩田製作所

エンコーダブラケット

エンコーダブラケットの
詳細はこちら▶

ロータリエンコーダ(軸タイプ)用

当日出荷 受付16時 | RoHS 10物質 | CAD 2D | CAD 3D

対応メーカー・シリーズ　OMRON社 E6A2

軸タイプのロータリエンコーダを取り付けるためのブラケットです。

ストレートタイプ



単位 ：mm

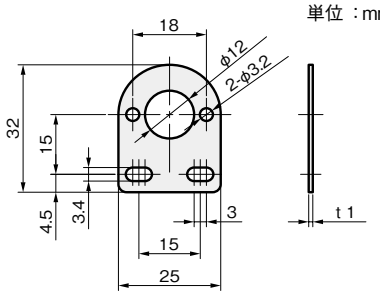

板厚 ：t1.0

材質	付属品
ステンレスSUS304	座金組込十字穴付なべ小ねじ(SUS)M3×6…2本

品番
RESA2-S

Lタイプ



単位 ：mm

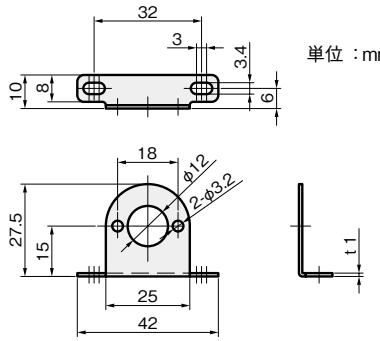

板厚 ：t1.0

材質	付属品
ステンレスSUS304	座金組込十字穴付なべ小ねじ(SUS)M3×6…2本

品番
RELA2-S

フランジタイプ



単位 ：mm

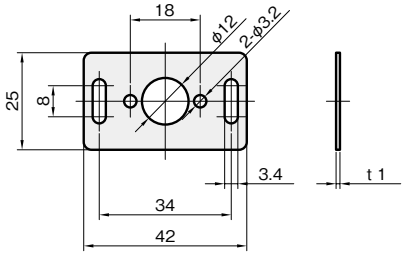

板厚 ：t1.0

材質	付属品
ステンレスSUS304	座金組込十字穴付なべ小ねじ(SUS)M3×6…2本

品番
REFA2-S

ロータリエンコーダ(軸タイプ)用

当日出荷 受付16時 | RoHS 10物質 | CAD 2D | CAD 3D

対応メーカー・シリーズ | OMRON社 E6B2 | Orientalmotor社 RE40A

軸タイプのロータリエンコーダを取り付けるためのブラケットです。

ストレートタイプ



単位 ：mm

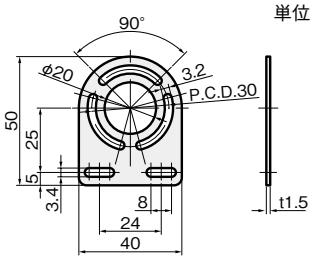

板厚 ：t1.5

材質	付属品	品番
ステンレスSUS304	座金組込十字穴付なべ小ねじ(SUS)M3×8…3本	RESB2-S

Lタイプ



単位 ：mm

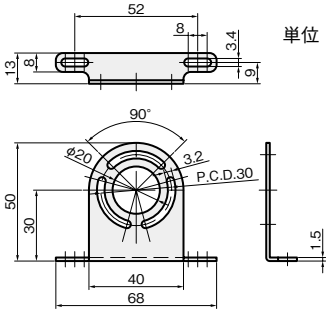

板厚 ：t1.5

材質	付属品	品番
ステンレスSUS304	座金組込十字穴付なべ小ねじ(SUS)M3×8…3本	RELB2-S

フランジタイプ



単位 ：mm

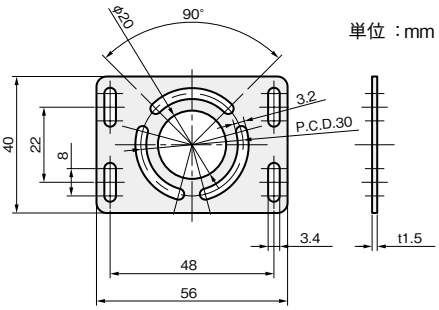

板厚 ：t1.5

材質	付属品	品番
ステンレスSUS304	座金組込十字穴付なべ小ねじ(SUS)M3×8…3本	REFB2-S

ロータリエンコーダ(軸タイプ)用

当日出荷 受付16時 | RoHS 10物質 | CAD 2D | CAD 3D

対応メーカー・シリーズ　OMRON社 E6C2

軸タイプのロータリエンコーダを取り付けるためのブラケットです。

ストレートタイプ

単位 ：mm



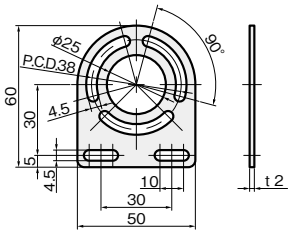

板厚 ：t2.0

材質	付属品
ステンレスSUS304	座金組込十字穴付なべ小ねじ(SUS)M4×8…3本

品番
RESC2-S

Lタイプ



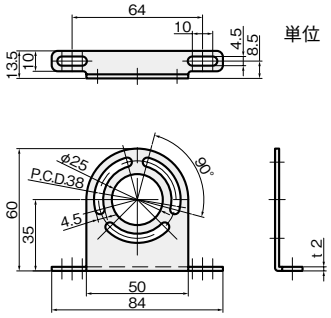

単位 ：mm

板厚 ：t2.0

材質	付属品
ステンレスSUS304	座金組込十字穴付なべ小ねじ(SUS)M4×8…3本

品番
RELC2-S

フランジタイプ

単位 ：mm

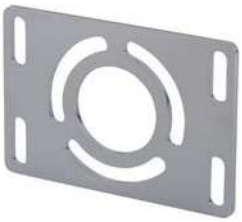

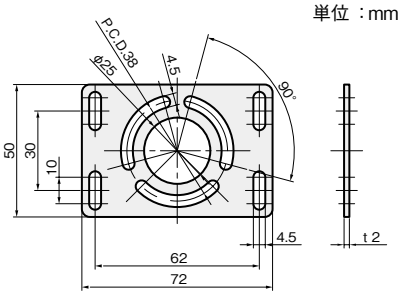

板厚 ：t2.0

材質	付属品
ステンレスSUS304	座金組込十字穴付なべ小ねじ(SUS)M4×8…3本

品番
REFC2-S

ロータリエンコーダ(軸タイプ)用

当日出荷 受付16時 | RoHS 10物質 | CAD 2D | CAD 3D

対応メーカー・シリーズ | OMRON社 E6C3 | MICROTECH社 MAS-42P

軸タイプのロータリエンコーダを取り付けるためのブラケットです。

ストレートタイプ

単位：mm



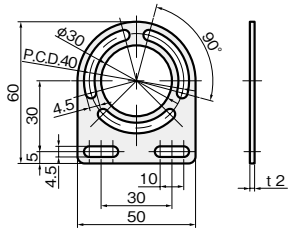

板厚：t2.0

材質	付属品
ステンレスSUS304	座金組込十字穴付なべ小ねじ(SUS)M4×8…3本

品番
RESC3-S

Lタイプ

単位：mm



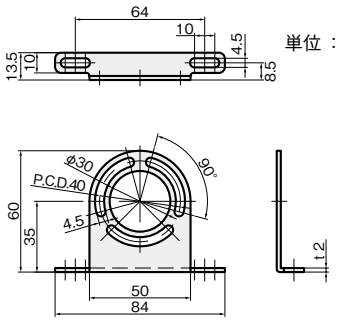

板厚：t2.0

材質	付属品
ステンレスSUS304	座金組込十字穴付なべ小ねじ(SUS)M4×8…3本

品番
RELC3-S

フランジタイプ

単位：mm

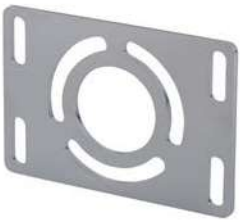

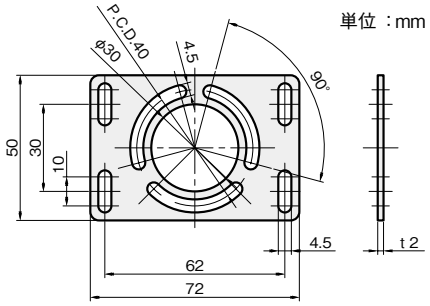

板厚：t2.0

材質	付属品
ステンレスSUS304	座金組込十字穴付なべ小ねじ(SUS)M4×8…3本

品番
REFC3-S

ロータリエンコーダ(軸タイプ)用

当日出荷 受付16時 | RoHS 10物質 | CAD 2D | CAD 3D

対応メーカー・シリーズ　OMRON社 E6CP

ロータリエンコーダを取り付けるためのブラケットです。

ストレートタイプ

単位 ：mm



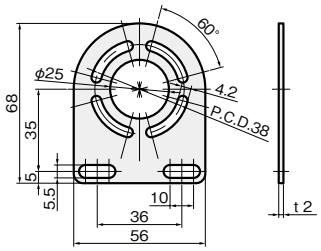

板厚 ：t2.0

材質	付属品
ステンレス SUS304	座金組込十字穴付なべ小ねじ（SUS）M4×8…4本

品番
RESCP-S

Lタイプ

単位 ：mm



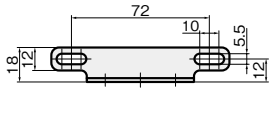

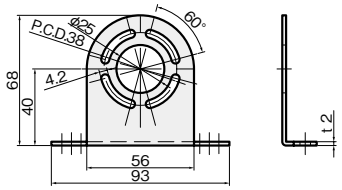

板厚 ：t2.0

材質	付属品
ステンレス SUS304	座金組込十字穴付なべ小ねじ（SUS）M4×8…4本

品番
RELCP-S

フランジタイプ

単位 ：mm

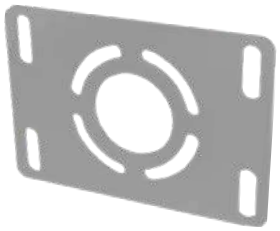

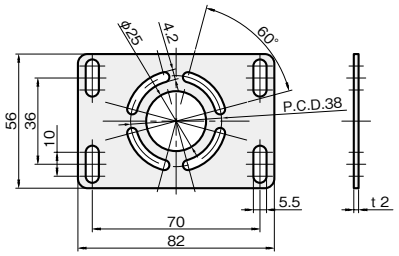

板厚 ：t2.0

材質	付属品
ステンレス SUS304	座金組込十字穴付なべ小ねじ（SUS）M4×8…4本

品番
REFCP-S

エンコーダブラケットの
詳細はこちら▶

ロータリエンコーダ(軸タイプ)用

当日出荷 受付16時 RoHS 10物質 CAD 2D CAD 3D

対応メーカー・シリーズ　OMRON社 E6F

ロータリエンコーダを取り付けるためのブラケットです。

ストレートタイプ



単位 ：mm

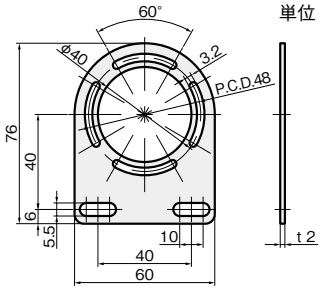

板厚 ：t2.0

材質	付属品
ステンレスSUS304	座金組込十字穴付なべ小ねじ(SUS)M3×8…4本

品番
RESFN-S

Lタイプ



単位 ：mm

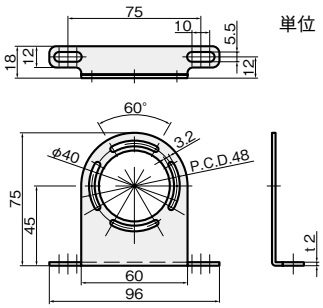

板厚 ：t2.0

材質	付属品
ステンレスSUS304	座金組込十字穴付なべ小ねじ(SUS)M3×8…4本

品番
RELFN-S

フランジタイプ



単位 ：mm

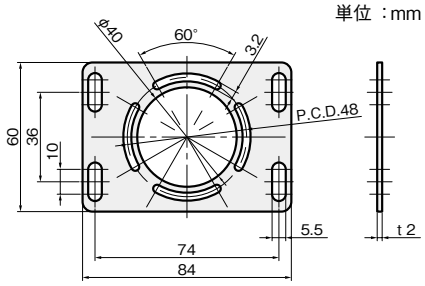

板厚 ：t2.0

材質	付属品
ステンレスSUS304	座金組込十字穴付なべ小ねじ(SUS)M3×8…4本

品番
REFFN-S

各種サービス

SERVICE

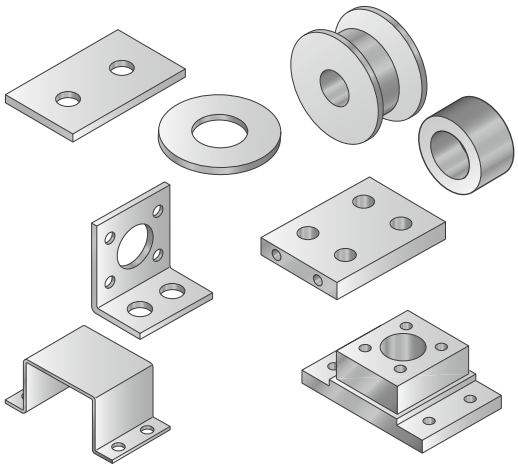

設計から出荷まで一括サポート

追加工やセミオーダーなどの規格外対応はもちろんのこと、カタログにない加工品や各種書類発行など幅広いサービスでお客様をサポートします。

各種サービス

お客様の様々なニーズにお応えするため、標準品以外にも下記サービスがございます。

追加工

翌日出荷 受付15時 ～ 3日後出荷 受付15時

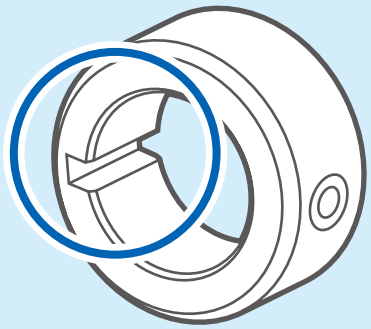

標準品をベースに、穴やタップ、キー溝などを追加工します。

➡詳しくは 青色 のページをご覧ください。

［対象製品］

- セットカラー
- シム・スペーサー
- ケーブルベヤサポーター

セミオーダー

翌日出荷 受付15時 ～ 5日後出荷 受付15時

※一部当日出荷サービス有り

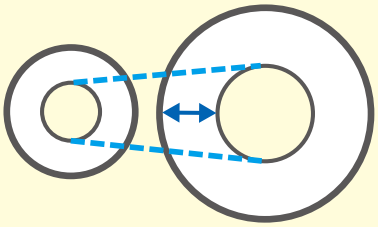

標準品にないサイズでも、1個から短納期で対応します。

品番でご指定していただけるため便利です。

➡詳しくは 黄色 のページをご覧ください。

［対象製品］

- セットカラー
- シム・スペーサー
- センサブラケット
- ケーブルベヤサポーター
- セットベース
- 銘板

オプション

当日出荷 受付16時 ～ 3日後出荷 受付15時

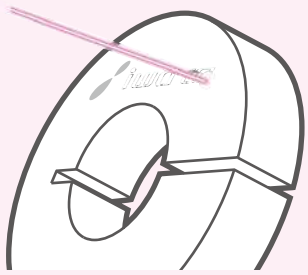

標準品と組み合わせて便利にお使いいただけるアイテムをラインアップ。

➡詳しくは ピンク色 のページをご覧ください。

［対象製品］

- セットカラー
- シム・スペーサー

特注対応／加工品

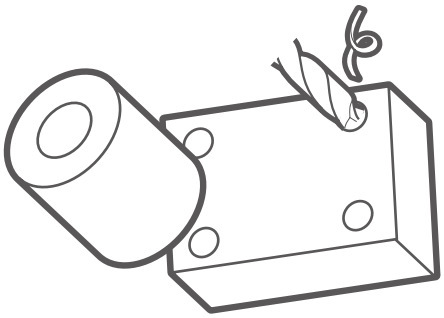

カタログにない板金や切削の加工品もご相談ください。
弊社設備で対応できるものはどんなものでもお見積もり致します。

➡詳しくは次ページP.686をご覧ください。

その他サービス

証明書発行、サンプル出荷など、お客様のご希望に合わせてご提供致します。

➡詳しくはP.695をご覧ください。

加工品でお困りではありませんか？



- 加工してくれる業者がない
- 小ロット対応してくれる業者がない
- 安定供給に不安、将来の供給も不安
- 品質や価格、納期が不安定
- 複数の加工業者や表面処理業者への手配で管理が面倒
- RoHS などの証明書、材料証明、検査成績書が入手できない

・
・
・
・
・

ワンストップで
全て完了！
発注や管理の手間を
軽減！



発注



図面作成　図面 管理



板金加工
(薄板シム)

P.688

そのお困りごと、iwataが解決します！

充実の機械設備でお客様のニーズに応えます。
豊富な材料在庫で、**1個から**の特注加工にも**短納期**対応します。





特注加工も**1個から**対応！

特注加工品も
1日**400種以上**の対応力！





各種加工（板金・切削・表面処理）



品質検査 管理



証明書発行



納品





板金加工（レーザー）

P.690

切削加工

P.692

表面処理・アッセンブリー

P.694

品質管理・証明書

P.695

板金加工（薄板シム）

お客様の図面をもとに 1 枚から短納期で製作します。
シム専門メーカーならではの材料在庫と様々な加工方法で対応します。

材料在庫

材質＼板厚(mm)	t 0.05	t 0.1	t 0.15	t 0.2	t 0.25	t 0.3	t 0.35	t 0.4	t 0.5	t 0.6	t 0.7	t 0.8	t 1.0
鉄 (t 0.1～3.0：SPCC相当、t 3.2～6.0：SPHC)	–	○	○	○	○	○	–	○	○	○	–	○	○
焼入鋼 (t 0.1～0.15：SK95、t 0.2～2.0：SK85) ※硬度HRC42～46	–	○	○	○	○	○	○	○	○	○	○	○	○
ステンレス (SUS304)	○	○	○	○	○	○	○	○	○	○	○	○	○
真 鍮 (C2680Pまたは、C2801P)	○	○	○	○	○	○	–	○	○	○	○	○	○
銅 (t 0.1：C1020P、t 0.2～1.0：C1100P)	–	○	○	○	○	○	–	○	○	○	○	○	○
アルミ (t 0.1～0.15：1N30、t 0.2～3.0：A1050P)	–	○	○	○	–	○	–	○	○	○	–	○	○

材質＼板厚(mm)	t 1.2	t 1.5	t 1.6	t 2.0	t 2.3	t 2.5	t 2.6	t 3.0	t 3.2	t 4.0	t 4.5	t 5.0	t 6.0
鉄 (t 0.1～3.0：SPCC相当、t 3.2～6.0：SPHC)	○	–	○	○	○	–	○	○	○	○	○	○	○
焼入鋼 (t 0.1～0.15：SK95、t 0.2～2.0：SK85) ※硬度HRC42～46	○	○	○	○	–	–	–	–	–	–	–	–	–
ステンレス (SUS304)	○	○	–	○	–	○	–	○	–	○	–	○	○
真 鍮 (C2680Pまたは、C2801P)	○	○	–	○	–	–	–	–	–	–	–	–	–
アルミ (t 0.1～0.15：1N30、t 0.2～3.0：A1050P)	○	○	–	○	–	–	–	○	–	–	–	–	–

加工例 1 レーザー加工

薄板専用のレーザー加工機で、1.0 mm以下の薄板も精密に加工、3～4 日で出荷可能です。
バリ取り機により、レーザー加工の焦げやバリも除去します。



事 例

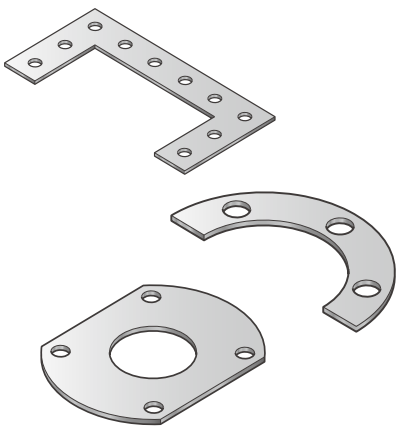

加工例 2 プレス加工

数の多いもの、弊社保有金型で製作できるものはプレス加工、安価、短納期で対応します。
φ3～φ50mm まで 1mm 単位の丸用金型やボルト径に合わせた U 溝用金型を保有しています。



事 例

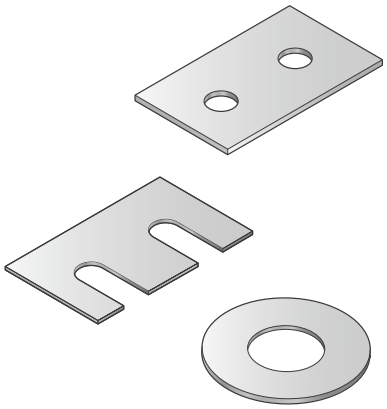

オプション対応

加工技術に
プラスで対応！

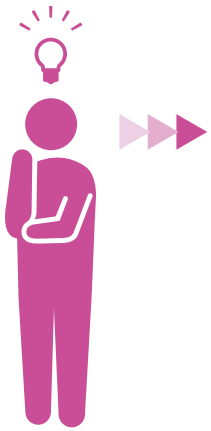

レーザーマーキング

板厚や部品番号などを
レーザーマーキングします。



スタンプマーキング

板厚のみ金属用インキを使用し
マーキングします。

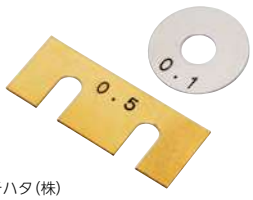

シヤチハタ(株)
TAT金属用インキ使用

黒染め

黒染め処理を行います。



粘着剤塗布

仮止め用の粘着剤を塗布します。
粘着剤の厚みは
0.05mm以下(目安)です。



板金加工（レーザー、曲げ、ザグリ／タップ、溶接）

お客様の図面をもとに 1 個から短納期で製作します。
豊富な材料在庫と様々な加工方法で対応します。

材料在庫

材質＼板厚(mm)	t 0.05	t 0.1	t 0.15	t 0.2	t 0.25	t 0.3	t 0.35	t 0.4	t 0.5	t 0.6	t 0.7	t 0.8	t 1.0
鉄 (t 0.1～3.0：SPCC相当、t 3.2～6.0：SPHC)	–	○	○	○	○	○	–	○	○	○	–	○	○
ステンレス (SUS304)	○	○	○	○	○	○	○	○	○	○	○	○	○
真 鍮 (C2680Pまたは、C2801P)	○	○	○	○	○	○	–	○	○	○	○	○	○
銅 (t 0.1：C1020P、t 0.2～1.0：C1100P)	–	○	○	○	○	○	–	○	○	○	○	○	○
アルミ (t 0.1～0.15：1N30、t 0.2～3.0：A1050P)	–	○	○	○	–	○	–	○	○	○	–	○	○

材質＼板厚(mm)	t 1.2	t 1.5	t 1.6	t 2.0	t 2.3	t 2.5	t 2.6	t 3.0	t 3.2	t 4.0	t 4.5	t 5.0	t 6.0
鉄 (t 0.1～3.0：SPCC相当、t 3.2～6.0：SPHC)	○	–	○	○	○	–	○	○	○	○	○	○	○
ステンレス (SUS304)	○	○	–	○	–	○	–	○	–	○	–	○	○
真 鍮 (C2680Pまたは、C2801P)	○	○	–	○	–	–	–	–	–	–	–	–	–
アルミ (t 0.1～0.15：1N30、t 0.2～3.0：A1050P)	○	○	–	○	–	–	–	○	–	–	–	–	–

加工例 1 レーザー加工

薄板～厚板まで複雑な形状にも対応。バリ取り機により、レーザー加工の焦げやバリも除去します。

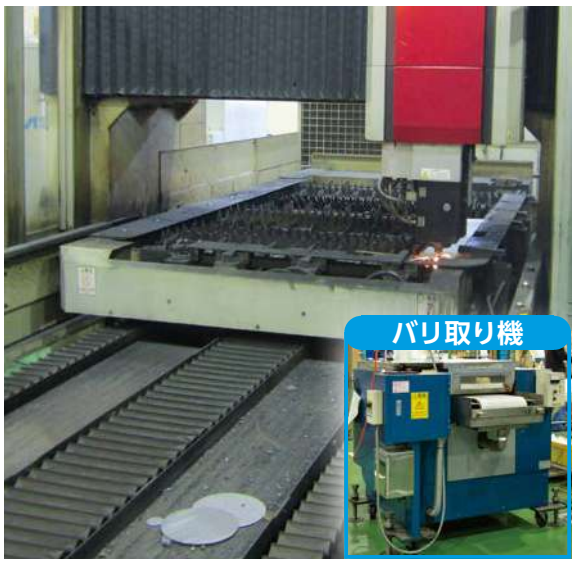

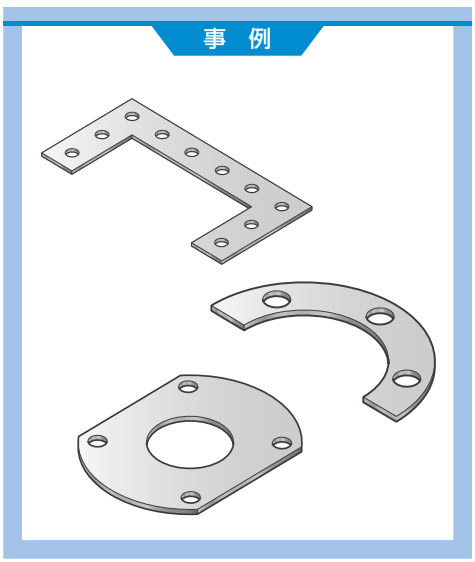

加工例 2 曲げ加工

曲げ加工が必要なものはブレーキプレスで対応します。



事　例

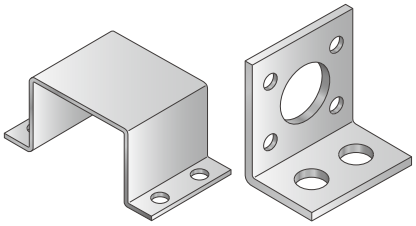

加工例 3 ザグリ／タップ加工

マシニングセンタやボール盤を使い、ザグリ／タップ加工を行います。



事　例

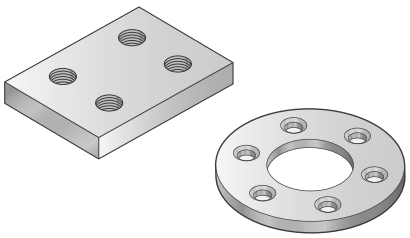

加工例 4 溶接加工

各種溶接設備（アーク、TIG、スポット）により溶接まで行います。



事　例

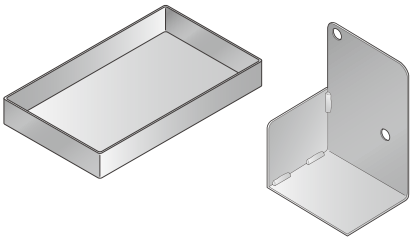

切削加工（旋盤、マシニング加工）

少量の試作から量産まで幅広い設備で対応します。

材 料（例）

鉄	ステンレス	アルミニウム	真 鍮	タフピッチ銅	プラスチック
SS400	SUS303	A2017	C3604	C1100	POM
S25C	SUS304	A5052	BC6		MC901
S45C	SUS316	A5056			
S50C	SUS410	A6063			
SKD11	SUS420J2	A7075			
SUJ2	SUS430				
SUM22	SUS440				
SCM435					
SGP					

※ 上記以外の材質の加工についても、お問い合わせ下さい。

加工例 1 旋盤加工

多数の NC 旋盤や汎用旋盤を使って加工します。



事 例

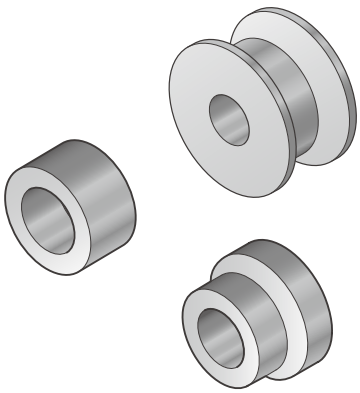

加工例 2 マシニング加工

マシニングセンタを使用し、複雑な形状加工やザグリ／タップ加工を行います。



事　例

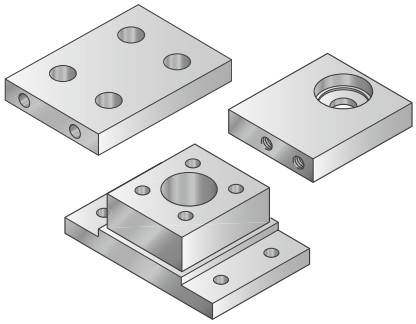

加工例 3 複合加工

バーフィーダー付複合加工機を使って、旋盤＋ミーリング加工を行います。



事　例

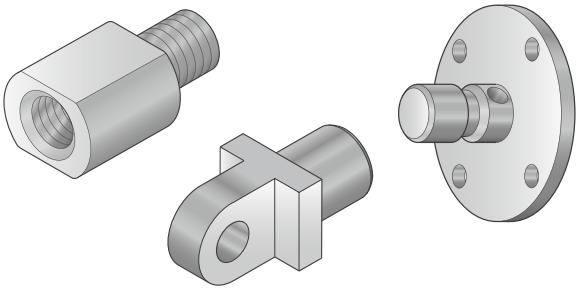

金属以外の加工もお任せください！

POM やアクリルなどの
樹脂加工も可能です。

樹脂加工例

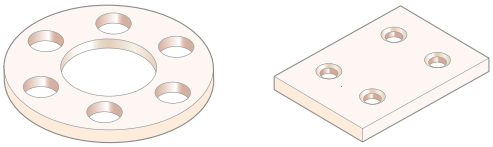

表面処理

メッキや塗装、バレル研磨や電解研磨など各種表面処理に対応します。

実績のある仕上処理（一部）

黒染め	有色塗装
三価クロメートメッキ	ショットブラスト
無電解ニッケルメッキ	焼き入れ
ニッケルクロムメッキ	脱脂洗浄
溶融亜鉛メッキ	脱磁処理
亜鉛メッキ	電解研磨
アルマイト（有色含む）	研磨
硬質クロムメッキ	酸洗い
イソナイト（旧タフトライド）	バレル
カチオン電着塗装	エッジ処理　　等

事　例

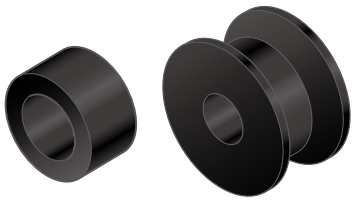

アッセンブリー

複数の製品を組み合わせた特注品にも対応します。
板金／切削加工から表面処理まで一貫して対応、複数社への発注や管理の手間を省きます。

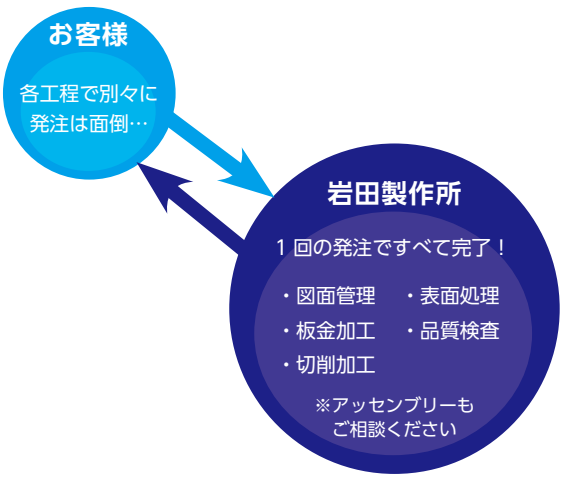

事　例

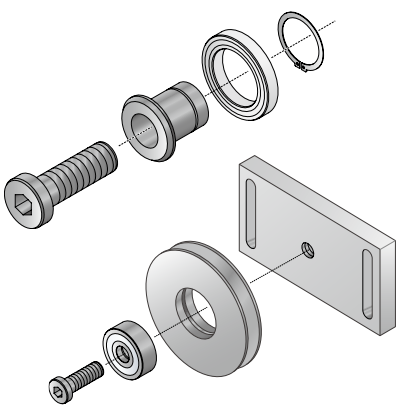

品質管理／トレーサビリティ

校正、管理された測定機器により検査。
また、バーコードを使用して、
材料～製造～出荷までの履歴管理を
行っています。

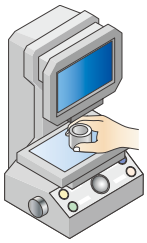

■商品ラベル



■各工程で追跡可能



各種証明書発行

RoHS 指令、Reach などの
環境物質調査、材料証明書、
非該当証明書、検査成績書など
各種書類を発行致します。



技術資料
索引
ご案内

TECHNICAL DATA
INDEX
INFORMATION

目　次

加工品の普通寸法公差 …… 756
国際単位系(SI)及びその使い方(1) …… 757
国際単位系(SI)及びその使い方(2) …… 758
はめあい選択の基礎 …… 759
常用するはめあいの寸法公差(軸) …… 760
常用するはめあいの寸法公差(穴) …… 761
溶接記号 …… 762
幾何公差の図示方法 …… 764
六角穴付き止めねじ-くぼみ先の形状・寸法 …… 765
六角ボルト …… 765
六角穴付ボルト …… 766
六角穴付ボルト加工穴寸法 …… 766
六角穴付きボタンボルト …… 767
六角ナット …… 768
ボルト穴径及びざぐり径の寸法 …… 769
メートル並目ねじ …… 770
メートル細目ねじ …… 771
C形止め輪軸用 …… 772
C形止め輪穴用 …… 773
沈みキー及びキー溝 …… 774
硬さ換算表 …… 775
表面処理の概要と種類 …… 776
表面粗さ …… 777
材料の種類1(材料全般、ステンレス鋼) …… 778
材料成分表 …… 779
材料の種類2(アルミニウム合金)(1) …… 780
材料の種類2(アルミニウム合金)(2) …… 781
主要金属材料の許容応力 …… 782
プラスチックの特性 …… 783

索引 …… 726~737
ご案内 …… 740

iwata

加工品の普通寸法公差

削り加工品の普通寸法公差

金属(鋼及びアルミ)製品

1．面取り部分を除く長さ寸法に対する許容差(JISB0405-1991)

単位　mm

公差等級		基準寸法の区分							
記号	説明	0.5[1]以上3以下	3を超え6以下	6を超え30以下	30を超え120以下	120を超え400以下	400を超え1000以下	1000を超え2000以下	2000を超え4000以下
		許容差							
f	精級	±0.05	±0.05	±0.1	±0.15	±0.2	±0.3	±0.5	—
m	中級	±0.1	±0.1	±0.2	±0.3	±0.5	±0.8	±1.2	±2
c	粗級	±0.2	±0.3	±0.5	±0.8	±1.2	±2	±3	±4
v	極粗級	—	±0.5	±1	±1.5	±2.5	±4	±6	±8

注(1) 0.5mm未満の基準寸法に対しては、その基準寸法に続けて許容差を個々に指示する。

2．面取り部分の長さ寸法(かどの丸み及びかどの面取寸法)に対する許容差(JISB0405-1991)

単位　mm

公差等級		基準寸法の区分		
記号	説明	0.5[1]以上3以下	3を超え6以下	6を超えるもの
		許容差		
f	精級	±0.2	±0.5	±1
m	中級			
c	粗級	±0.4	±1	±2
v	極粗級			

注(1) 0.5mm未満の基準寸法に対しては、その基準寸法に続けて許容差を個々に指示する。

3．当社採用の普通寸法公差
製品において、指示なき場合は、中級(m)を採用

普通寸法公差中級　JIS B 0405-m		
基準寸法区分	削り(面取部除く)	面取
0.5未満(JIS規定外)	±0.1	±0.1
0.5以上3以下	±0.1	±0.2
3を超え6以下	±0.1	±0.5
6を超え30以下	±0.2	±1
30を超え120以下	±0.3	±1
120を超え400以下	±0.5	±1
400を超え1,000以下	±0.8	±1
1,000を超え2,000以下	±1.2	±1

角度寸法の許容差

公差等級		対象とする角度の短い方の辺の長さ(単位mm)の区分				
記号	説明	10以下	10を超え50以下	50を超え120以下	120を超え400以下	400を超えるもの
		許容差				
f	精級	±1°	±30′	±20′	±10′	±5′
m	中級					
c	粗級	±1°30′	±1°	±30′	±15′	±10′
v	極粗級	±3°	±2°	±1°	±30′	±20′

金属プレス加工品の普通寸法公差

1．打抜きの普通寸法許容差(JISB0408-1991)

単位　mm

基準寸法区分	等級		
	A級	B級	C級
6以下	±0.05	±0.1	±0.3
6を超え30以下	±0.1	±0.2	±0.5
30を超え120以下	±0.15	±0.3	±0.8
120を超え400以下	±0.2	±0.5	±1.2
400を超え1000以下	±0.3	±0.8	±2
1000を超え2000以下	±0.5	±1.2	±3

備考　A級、B級及びC級は、それぞれJISB0405の公差等級f、m及びcに相当する。

2．曲げ及び絞りの普通寸法許容差(JISB0408-1991)

単位　mm

基準寸法区分	等級		
	A級	B級	C級
6以下	±0.1	±0.3	±0.5
6を超え30以下	±0.2	±0.5	±1
30を超え120以下	±0.3	±0.8	±1.5
120を超え400以下	±0.5	±1.2	±2.5
400を超え1000以下	±0.8	±2	±4
1000を超え2000以下	±1.2	±3	±6

備考　A級、B級及びC級は、それぞれJISB0405の公差等級m、c及びvに相当する。

3．当社採用の普通寸法公差1(板厚～t3.2まで)

普通寸法公差　B級　JIS B 0408-B		
基準寸法区分	打ち抜き	曲げ、絞り
6以下	±0.1	±0.3
6を超え30以下	±0.2	±0.5
30を超え120以下	±0.3	±0.8
120を超え400以下	±0.5	±1.2
400を超え1000以下	±0.8	±2.0

4．当社採用の普通寸法公差2(板厚t3.2を超えるもの)

普通寸法公差　C級　JIS B 0408-C		
基準寸法区分	打ち抜き	曲げ、絞り
6以下	±0.3	±0.5
6を超え30以下	±0.5	±1.0
30を超え120以下	±0.8	±1.5
120を超え400以下	±1.2	±2.5
400を超え1000以下	±2.0	±4.0

ロストワックス成型品の普通寸法公差

単位　mm

基準寸法の区分							
0を超え10以下	10を超え25以下	25を超え50以下	50を超え75以下	75を超え100以下	100を超え150以下	150を超え200以下	200を超えるもの
許容差							
±0.20	±0.25	±0.40	±0.60	±0.80	±1%	±1%	±1%

角度	
角部	隅部
許容差	
±1°	±2°

iwata

国際単位系(SI)及びその使い方(1)

●JIS Z 8203(2000)より抜粋

1.国際単位系(SI)及びその使い方

1−1.適用範囲　この規格は、国際単位系（SI)について規定し、SI単位の10の整数乗倍を表の単位のうちから一般的な使用のために特に選定した幾つかの単位の使用を推奨し、更に、国際単位系と併用してよいその他の単位も規定し、SI基本単位の定義について規定する。

1−2.用語と定義　この規格の中で用いる主な用語とその定義は、次による。

(1)国際単位系(SI)　国際度量衡総会で採用され勧告された一貫した単位系。基本単位、組立単位並びにそれらの10の整数乗倍からなる。SIは、国際単位系の略称である。

(2)SI単位　国際単位系(SI)の中の基本単位、及び組立単位の総称。

1基本単位　国際単位系は表1に示す七つの基本単位を基礎としている。

2組立単位　組立単位は、基本単位を組み合わせて代数的に表す。（下表に例を示す)表2のラジアンとステラジアンは固有の名称及び記号をもつ次元1の組立単位である。

表1　基本単位

量	単位の名称	単位記号	定　　義
長　　さ	メートル	m	メートルは、$\frac{1}{299\,792\,458}$秒の時間に光が真空中を伝わる行程の長さ。
質　　量	キログラム	kg	キログラムは、(重量でも力でもない)質量の単位であって、それは国際キログラム原器の質量に等しい。
時　　間	秒	s	秒は、セシウム133の原子の基底状態の二つの超微細準位の間の遷移に対応する放射の9　192　631　770周期の継続時間。
電　　流	アンペア	A	アンペアは、真空中に1メートルの間隔で平行に置いた、無限に小さい円形断面積を有する無限に長い2本の直線状導体のそれぞれを流れ、これらの導体の長さ1メートルごとに2×10^{7}ニュートンの力を及ぼし合う不変の電流。
熱力学温度	ケルビン	K	ケルビンは、水の三重点の熱力学温度の$\frac{1}{273.16}$。
物　質　量	モル	mol	モルは、0.012キログラムの炭素12の中に存在する原子の数と等しい数の要素粒子(1)又は要素粒子の集合体(組成が明確にされたものに限る)で構成された系の物質量とし、要素粒子又は要素粒子の集合体を特定して使用する。
光　　度	カンデラ	cd	カンデラは、周波数540×10^{12}ヘルツの単色放射を放出し、所定の方向におけるその放射強度が$\frac{1}{683}$ワット毎ステラジアンである光源の、その方向における光度。

注(1)　ここでいう要素粒子とは、原子、分子、イオン、電子、その他の粒子。

表2　固有の名称をもつSI組立単位

量	SI組立単位		
	固有の名称	記号	SI基本単位及びSI組立単位による表し方
平面角	ラジアン	rad	1 rad=1m/m=1
立体角	ステラジアン	sr	1 sr=1m^2/m^2=1
周波数	ヘルツ	Hz	1 Hz=1s^{-1}
力	ニュートン	N	1 N=1kg･m/s^2
圧力、応力	パスカル	Pa	1 Pa=1N/m^2
エネルギー、仕事、熱量	ジュール	J	1 J=1N･m
パワー、放射束	ワット	W	1 W=1J/s
電荷、電気量	クーロン	C	1 C=1A･s
電位、電位差、電圧、起電力	ボルト	V	1 V=1J/C
静電容量	ファラド	F	1 F=1C/V
電気抵抗	オーム	Ω	1 Ω=1V/A
コンダクタンス	ジーメンス	S	1 S=1Ω^{-1}
磁束	ウェーバ	Wb	1 Wb=1V･s
磁束密度	テスラ	T	1 T=1Wb/m^2
インダクタンス	ヘンリー	H	1 H=1Wb/A
セルシウス温度	セルシウス度(1)	℃	1 t℃=(t+273.15)K
光束	ルーメン	lm	1 lm=1cd･sr
照度	ルクス	lx	1 lx=1lm/m^2

注(1)　セルシウス度は、セルシウス温度の値を示すのに使う場合の単位ケルビンに代わる固有の名称である。

参考　第21回CGPM(1999年)は、組立量“酸素活性”を表す組立単位“モル毎秒(mol/s)”に対して、固有の名称と記号“カタール(kat)”の導入を決定した。したがって、今後の改訂版では、この単位が上表に加えられることになる。

例:基本単位から出発して表される組立単位の例

量	組立単位	
	名称	記号
面積	平方メートル	m^2
体積	立方メートル	m^3
速さ	メートル毎秒	m/s
加速度	メートル毎秒毎秒	m/s^2
波数	毎メートル	m^{-1}
密度	キログラム毎立方メートル	kg/m^3
電流密度	アンペア毎平方メートル	A/m^2
磁界の強さ	アンペア毎メートル	A/m
(物質量の)濃度	モル毎立方メートル	mol/m^3
比体積	立方メートル毎キログラム	m^3/kg
輝度	カンデラ毎平方メートル	cd/m^2

国際単位系(SI)及びその使い方(2)

●JIS Z 8203(2000)より抜粋

1−3.SI単位の10の整数乗倍

(1)接頭語 SI単位の10の整数乗倍の名称及び記号は、表3に示す接頭語を用いて表す。

表3　SI接頭語

単位の乗ぜられる倍数	接頭語		単位の乗ぜられる倍数	接頭語		単位の乗ぜられる倍数	接頭語	
	名称	記号		名称	記号		名称	記号
10^{18}	エクサ	E	10^{2}	ヘクト	h	10^{-9}	ナノ	n
10^{15}	ペタ	P	10^{1}	デカ	da	10^{-12}	ピコ	p
10^{12}	テラ	T	10^{-1}	デシ	d	10^{-15}	フェムト	f
10^{9}	ギガ	G	10^{-2}	センチ	c	10^{-18}	アト	a
10^{6}	メガ	M	10^{-3}	ミリ	m			
10^{3}	キロ	k	10^{-6}	マイクロ	μ			

2.主なSI単位への換算率表

(太線で囲んである単位がSIによる単位である。)

	N	dyn	kgf
力	1	1×10^{5}	$1.019\ 72\times10^{-1}$
	1×10^{-5}	1	$1.019\ 72\times10^{-6}$
	9.806 65	$9.806\ 65\times10^{5}$	1

	Pa・s	cP	P
粘度	1	1×10^{3}	1×10
	1×10^{-3}	1	1×10^{-2}
	1×10^{-1}	1×10^{2}	1

注) 1P＝1dyn・s/cm²＝1g/cm・s
1Pa・s＝1N・s/m²，1cP＝1mPa・s

	Pa又はN/m²	MPa又はN/mm²	kgf/mm²	kgf/cm²
応力	1	1×10^{-6}	$1.019\ 72\times10^{-7}$	$1.019\ 72\times10^{-5}$
	1×10^{6}	1	$1.019\ 72\times10^{-1}$	1.019 72×10
	$9.806\ 65\times10^{6}$	9.806 65	1	1×10^{2}
	$9.806\ 65\times10^{4}$	$9.806\ 65\times10^{-2}$	1×10^{-2}	1

注) 1Pa＝1N/m²，1Mpa＝1N/mm²

	m²/s	cSt	St
動粘度	1	1×10^{6}	1×10^{4}
	1×10^{-6}	1	1×10^{-2}
	1×10^{-4}	1×10^{2}	1

注) 1St＝1cm²/s，1cSt＝1mm²/S

	Pa	kPa	MPa	bar	kgf/cm²	atm	mmH_2O	mmHg又はTorr
圧力	1	1×10^{-3}	1×10^{-6}	1×10^{-5}	$1.019\ 72\times10^{-5}$	$9.869\ 23\times10^{-6}$	$1.019\ 72\times10^{-1}$	$7.500\ 62\times10^{-3}$
	1×10^{3}	1	1×10^{-3}	1×10^{-2}	$1.019\ 72\times10^{-2}$	$9.869\ 23\times10^{-3}$	$1.019\ 72\times10^{2}$	7.500 62
	1×10^{6}	1×10^{3}	1	1×10	1.019 72×10	9.869 23	$1.019\ 72\times10^{5}$	$7.500\ 62\times10^{3}$
	1×10^{5}	1×10^{2}	1×10^{-1}	1	1.019 72	$9.869\ 23\times10^{-1}$	$1.019\ 72\times10^{4}$	$7.500\ 62\times10^{2}$
	$9.806\ 65\times10^{4}$	9.806 65×10	$9.806\ 65\times10^{-2}$	$9.806\ 65\times10^{-1}$	1	$9.678\ 41\times10^{-1}$	1×10^{4}	$7.355\ 59\times10^{2}$
	$1.013\ 25\times10^{5}$	$1.013\ 25\times10^{2}$	$1.013\ 25\times10^{-1}$	1.013 25	1.033 23	1	$1.033\ 23\times10^{4}$	$7.600\ 00\times10^{2}$
	9.806 65	$9.806\ 65\times10^{-3}$	$9.806\ 65\times10^{-6}$	$9.806\ 65\times10^{-5}$	1×10^{-4}	$9.678\ 41\times10^{-5}$	1	$7.355\ 59\times10^{-2}$
	$1.333\ 22\times10^{2}$	$1.333\ 22\times10^{-1}$	$1.333\ 22\times10^{-4}$	$1.333\ 22\times10^{-3}$	$1.359\ 51\times10^{-3}$	$1.315\ 79\times10^{-3}$	1.359 51×10	1

注) 1Pa＝1N/m²

	J	kW・h	kgf・m	kcal
仕事・エネルギー熱量	1	$2.777\ 78\times10^{-7}$	$1.019\ 72\times10^{-1}$	$2.388\ 89\times10^{-4}$
	3.600 ×10⁶	1	$3.670\ 98\times10^{5}$	8.600 0×10²
	9.806 65	$2.724\ 07\times10^{-6}$	1	$2.342\ 70\times10^{-3}$
	$4.186\ 05\times10^{3}$	$1.162\ 79\times10^{-3}$	$4.268\ 58\times10^{2}$	1

注) 1J＝1W・s，1J＝1N・m

	W/(m・K)	kcal/(h・m・℃)
熱伝導率	1	$8.600\ 0\times10^{-1}$
	1.162 79	1

	W/(m²・K)	kcal/(h・m²・℃)
熱伝達係数	1	$8.600\ 0\times10^{-1}$
	1.162 79	1

	J/(kg・K)	kcal/(kg・℃) cal/(g・℃)
比熱	1	$2.388\ 89\times10^{-4}$
	$4.186\ 05\times10^{3}$	1

	W	kgf・m/s	PS	kcal/h
仕事率(工率・動力)・熱流	1	$1.019\ 72\times10^{-1}$	$1.359\ 62\times10^{-3}$	$8.600\ 0\times10^{-1}$
	9.806 65	1	$1.333\ 33\times10^{-2}$	8.433 71
	7.355 ×10²	7.5 ×10	1	$6.325\ 29\times10^{2}$
	1.162 79	$1.185\ 72\times10^{-1}$	$1.580\ 95\times10^{-3}$	1

注) 1W＝1J/s，PS：仏馬力

はめあい選択の基礎

●JIS使い方シリーズ　製図マニュアル(精度編)より抜粋

			H6	H7	H8	H9	適用部分	機能上の分類		適用例
部品を相対的に動かし得る	すき間ばめ	緩合				c9	特に大きいすき間があってもよいか、又はすき間が必要な動く部分。 組立てを容易にするためにすき間を大きくしてよい部分。 高温時にも適当なすき間を必要とする部分。	機能上大きいすき間が必要な部分 {膨張する。位置誤差が大きい。 {はめあい長さが長い。 コストを低下させたい。 {製作コスト {保守コスト		ピストンリングとリング溝 ゆるい止めピンのはめあい
		軽転合			d9	d9	大きいすき間があってもよいか、あるいはすき間が必要な部分。			クランクウエブとピン軸受(側面) 排気弁弁箱とはね受けしゅう動部 ピストンリングとリング溝
				e7	e8	e9	やや大きなすき間があってもよいか、あるいはすき間が必要な動く部分。 やや大きなすき間で、潤滑のよい軸受部。 高温・高速・高負荷の軸受部(高度の強制潤滑)。	一般の回転又はしゅう動する部分 (潤滑のよいことが要求される)		排気弁弁座のはめあい クランク軸用主軸受 一般しゅう動部
		転合	f6	f7	f7 f8		適当なすき間があって運動のできるはめあい(上質のはめあい)。 グリース・油潤滑の一般常温軸受部。	普通のはめあい部分。 (分解することが多い)		冷却式排気弁弁箱挿入部 一般的な軸とブッシュ リンク装置レバーとブッシュ
		精転合	g5	g6			軽荷重の精密機器の連続回転部分。 すき間の小さい運動のできるはめあい(スピコット、位置ぎめ)。 精密なしゅう動部分。	ほとんどガタのない精密な運動が要求される部分。		リンク装置ピンとレバー キーとキー溝 精密な制御弁棒
部品を相対的に動かし得ない	中間ばめ	滑合	h5	h6	h7 h8	h9	潤滑剤を使用すれば手で動かせるはめあい(上質の位置ぎめ)。 特に精密なしゅう動部分。 重要でない静止部分。	部品を損傷しないで分解・組立てできる。	はめあいの結合力だけでは、力を伝達することができない。	リムとボスのはめあい 精密な歯車装置の歯車のはめあい
		押込	h5 h6	js6			わずかなしめしろがあってもよい取付け部分。 使用中互いに動かないようにする高精度の位置ぎめ。 木・鉛ハンマで組立・分解のできる程度のはめあい。			継手フランジ間のはめあい ガバナウエイとピン 歯車リムとボスのはめあい
		打込	js5	k6			組立・分解に鉄ハンマ・ハンドプレスを使用する程度のはめあい(部品相互間の回軸防止にはキーなどが必要)。 高精度の位置ぎめ。			歯車ポンプ軸とケーシングとの固定 リーマボルト
			k5	m6			組立・分解については上に同じ。 少しのすき間も許されない高精密な位置ぎめ。			リーマボルト 油圧機器ピストンと軸の固定 継手フランジと軸とのはめあい
		軽圧入	m5	n6			組立・分解に相当な力を要するはめあい。 高精度の固定取付(大トルクの伝動にはキーなどが必要)。		小さい力ならはめあいの結合力で伝達できる。	たわみ軸継手と歯車(受動側) 高精度はめ込み 吸入弁、弁案内挿入
	しまりばめ	圧入	n5 n6	p6			組立・分解に大きな力を要するはめあい(大トルクの伝動にはキーなどが必要)。ただし、非鉄部品どうしの場合には圧入力は軽圧入程度となる。 鉄と鉄、青銅と銅との標準的圧入固定。	部品を損傷しないで分解することは困難。		吸入弁、弁案内挿入 歯車と軸との固定(小トルク) たわみ継手軸と歯車(駆動側)
			p5	r6			組立・分解については上に同じ。 大寸法の部品では焼ばめ、冷しばめ、強圧入となる。			継手と軸
		強圧入・焼ばめ・冷しばめ	r5	s6 t6 u6 x6			相互にしっかりと固定され、組立には焼ばめ、冷しばめ、強圧入を必要とし分解することのない永久的組立となる。軽合金の場合には圧入程度となる。		はめあいの結合力で相当な力を伝達することができる。	軸受ブッシュのはめ込み固定 吸入弁、弁座挿入 継手フランジと軸固定(大トルク) 駆動歯車リムとボスとの固定 軸受ブッシュはめ込固定

常用するはめあいの寸法公差(軸)

●JIS B 0401(1999)より抜粋

常用するはめあいの軸で用いる寸法許容差

基準寸法の区分(mm)		軸の公差域クラス																													単位 μm
を超え	以下	b9	c9	d8	d9	e7	e8	e9	f6	f7	f8	g5	g6	h5	h6	h7	h8	h9	js5	js6	js7	k5	k6	m5	m6	n6	p6	r6	s6	t6	u6	x6
-	3	-140 -165	-60 -85	-20 -34	-20 -45	-14 -24	-14 -28	-14 -39	-6 -12	-6 -16	-6 -20	-2 -6	-2 -8	0 -4	0 -6	0 -10	0 -14	0 -25	±2	±3	±5	+4 0	+6 0	+6 +2	+8 +2	+10 +4	+12 +6	+16 +10	+20 +14	-	+24 +18	+26 +20
3	6	-140 -170	-70 -100	-30 -48	-30 -60	-20 -32	-20 -38	-20 -50	-10 -18	-10 -22	-10 -28	-4 -9	-4 -12	0 -5	0 -8	0 -12	0 -18	0 -30	±2.5	±4	±6	+6 +1	+9 +1	+9 +4	+12 +4	+16 +8	+20 +12	+23 +15	+27 +19	-	+31 +23	+36 +28
6	10	-150 -186	-80 -116	-40 -62	-40 -76	-25 -40	-25 -47	-25 -61	-13 -22	-13 -28	-13 -35	-5 -11	-5 -14	0 -6	0 -9	0 -15	0 -22	0 -36	±3	±4.5	±7	+7 +1	+10 +1	+12 +6	+15 +6	+19 +10	+34 +15	+28 +19	+32 +23	-	+37 +28	+43 +34
10	14	-150	-95	-50	-50	-32	-32	-32	-16	-16	-16	-6	-6	0	0	0	0	0	±4	±5.5	±9	+9	+12	+15	+18	+23	+29	+34	+39	-	+44	+51 +40
14	18	-193	-138	-77	-93	-50	-59	-75	-27	-34	-43	-14	-17	-8	-11	-18	-27	-43				+1	+1	+7	+7	+12	+18	+23	+28		+33	+56 +45
18	24	-160	-110	-65	-65	-40	-40	-40	-20	-20	-20	-7	-7	0	0	0	0	0	±4.5	±6.5	±10	+11	+15	+17	+21	+28	+35	+41	+48	-	+54 +41	+67 +54
24	30	-212	-162	-98	-117	-61	-73	-92	-33	-41	-53	-16	-20	-9	-13	-21	-33	-52				+2	+2	+8	+8	+15	+22	+28	+35	+54 +41	+61 +48	+77 +64
30	40	-170 -232	-120 -182	-80	-80	-50	-50	-50	-25	-25	-25	-9	-9	0	0	0	0	0	±5.5	±8	±12	+13	+18	+20	+25	+33	+42	+50	+59	+64 +48	+76 +60	-
40	50	-180 -242	-130 -192	-119	-142	-75	-89	-112	-41	-50	-64	-20	-25	-11	-16	-25	-39	-62				+2	+2	+9	+9	+17	+26	+34	+43	+70 +54	+86 +70	
50	65	-190 -264	-140 -214	-100	-100	-60	-60	-60	-30	-30	-30	-10	-10	0	0	0	0	0	±6.5	±9.5	±15	+15	+21	+24	+30	+39	+51	+60 +41	+72 +53	+85 +66	+106 +87	-
65	80	-200 -274	-150 -224	-146	-174	-90	-106	-134	-49	-60	-76	-23	-29	-13	-19	-30	-46	-74				+2	+2	+11	+11	+20	+32	+62 +43	+78 +59	+94 +75	+121 +102	
80	100	-220 -307	-170 -257	-120	-120	-72	-72	-72	-36	-36	-36	-12	-12	0	0	0	0	0	±7.5	±11	±17	+18	+25	+28	+35	+45	+59	+73 +51	+93 +71	+113 +91	+146 +124	-
100	120	-240 -327	-180 -267	-174	207	-107	-126	-159	-58	-71	-90	-27	-34	-15	-22	-35	-54	-87				+3	+3	+13	+13	+23	+37	+76 +54	+101 +79	+126 +104	+166 +144	
120	140	-260 -360	-200 -300																									+88 +63	+117 +92	+147 +122		
140	160	-280 -380	-210 -310	-145 -208	-145 -245	-85 -125	-85 -148	-85 -185	-43 -68	-43 -83	-43 -106	-14 -32	-14 -39	0 -18	0 -25	0 -40	0 -63	0 -100	±9	±12.5	±20	+21 +3	+28 +3	+33 +15	+40 +15	+52 +27	+68 +43	+90 +65	+125 +100	+159 +134	-	-
160	180	-310 -410	-230 -330																									+93 +68	+133 +108	+171 +146		
180	200	-340 -455	-240 -355																									+106 +77	+151 +122			
200	225	-380 -495	-260 -375	-170 -242	-170 -285	-100 -146	-100 -172	-100 -215	-50 -79	-50 -96	-50 -122	-15 -35	-15 -44	0 -20	0 -29	0 -46	0 -72	0 -115	±10	±14.5	±23	+24 +4	+33 +4	+37 +17	+46 +17	+60 +31	+79 +50	+109 +80	+159 +130	-	-	-
225	250	-420 -535	-280 -395																									+113 +84	+169 +140			
250	280	-480 -610	-300 -430	-190	-190	-110	-110	-110	-56	-56	-56	-17	-17	0	0	0	0	0	±11.5	±16	±26	+27	+36	+43	+52	+66	+88	+126 +94	-	-	-	-
280	315	-540 -670	-330 -460	-271	-320	-162	-191	-240	-88	-108	-137	-40	-49	-23	-32	-52	-81	-130				+4	+4	+20	+20	+34	+56	+130 +98				
315	355	-600 -740	-360 -500	-210	-210	-125	-125	-125	-62	-62	-62	-18	-18	0	0	0	0	0	±12.5	±18	±28	+29	+40	+46	+57	+73	+98	+144 +108	-	-	-	-
355	400	-680 -820	-400 -540	-299	-350	-182	-214	-265	-98	-119	-151	-43	-54	-25	-36	-57	-89	-140				+4	+4	+21	+21	+37	+62	+150 +114				
400	450	-760 -915	-440 -595	-230	-230	-135	-135	-135	-68	-68	-68	-20	-20	0	0	0	0	0	±13.5	±20	±31	+32	+45	+50	+63	+80	+108	+166 +126	-	-	-	-
450	500	-840 -995	-480 -635	-327	-385	-198	-232	-290	-108	-131	-165	-47	-60	-27	-40	-63	-97	-155				+5	+5	+23	+23	+40	+68	+172 +132				

備考　表中の各段で、上側の数値は上の寸法許容差、下側の数値は下の寸法許容差を示す。

常用するはめあいの寸法公差(穴)

●JIS B 0401(1999)より抜粋

常用するはめあいで用いる穴の寸法許容差

単位 μm

基準寸法の区分(mm)		穴の公差域クラス																																
を超え	以下	B10	C9	C10	D8	D9	D10	E7	E8	E9	F6	F7	F8	G6	G7	H6	H7	H8	H9	H10	JS6	JS7	K6	K7	M6	M7	N6	N7	P6	P7	R7	S7	T7	U7	X7
-	3	+80 +140	+85 +60	+100 +60	+34 +20	+45 +20	+60 +20	+24 +14	+28 +14	+39 +14	+12 +6	16 +6	+20 +6	+8 +2	+12 +2	+6 0	+10 0	+14 0	+25 0	+40 0	±3	±5	0 -6	0 -10	-2 -8	-2 -12	-4 -10	-4 -14	-6 -12	-6 -16	-10 -20	-14 -24	-	-18 -28	-20 -30
3	6	+188 +140	+100 +70	+118 +70	+48 +30	+60 +30	+78 +30	+32 +20	+38 +20	+50 +20	+18 +10	+22 +10	+28 +10	+12 +4	+16 +4	+8 0	+12 0	+18 0	+30 0	+48 0	±4	±6	+2 -6	+3 -9	-1 -9	0 -12	-5 -13	-4 -16	-9 -17	-8 -20	-11 -23	-15 -27	-	-19 -31	-24 -36
6	10	+208 +150	+116 +80	+138 +80	+62 +40	+76 +40	+98 +40	+40 +25	+47 +25	+61 +25	+22 +13	+28 +13	+35 +13	+14 +5	+20 +5	+9 0	+15 0	+22 0	+36 0	+58 0	±4.5	±7	+2 -7	+5 -10	-3 -12	0 -15	-7 -16	-4 -19	-12 -21	-9 -24	-13 -28	-17 -32	-	-22 -37	-28 -43
10	14	+220	+138	+165	+77	+93	+120	+50	+59	+75	+27	+34	+43	+17	+24	+11	+18	+27	+43	+70	±5.5	±9	+2	+6	-4	0	-9	-5	-15	-11	-16	-21	-	-26	-33 -51
14	18	+150	+95	+95	+50	+50	+50	+32	+32	+32	+16	+16	+16	+6	+6	0	0	0	0	0			-9	-12	-15	-18	-20	-23	-26	-29	-34	-39		-44	-38 -56
18	24	+244	+162	+194	+98	+117	+149	+61	+73	+92	+33	+41	+53	+20	+28	+13	+21	+33	+52	+84	±6.5	±10	+2	+6	-4	0	-11	-7	-18	-14	-20	-27	-	-33 -54	-46 -67
24	30	+160	+110	+110	+65	+65	+65	+40	+40	+40	+20	+20	+20	+7	+7	0	0	0	0	0			-11	-15	-17	-21	-24	-28	-31	-35	-41	-48	-33 -54	-40 -61	-56 -77
30	40	+270 +170	+182 +120	+220 +120	+119	+142	+180	+75	+89	+112	+41	+50	+64	+25	+34	+16	+25	+39	+62	+100	±8	±12	+3	+7	-4	0	-12	-8	-21	-17	-25	-34	-39 -94	-51 -76	-
40	50	+280 +180	+192 +130	+230 +130	+80	+80	+80	+50	+50	+50	+25	+25	+25	+9	+9	0	0	0	0	0			-13	-18	-20	-25	-28	-33	-37	-42	-50	-59	-45 -70	-61 -86	
50	65	+310 +190	+214 +140	+260 +140	+146	+174	+220	+90	+106	+134	+49	+60	+76	+29	+40	+19	+30	+46	+74	+120	±9.5	±15	+4	+9	-5	0	-14	-9	-26	-21	-30 -60	-42 -72	-55 -85	-76 -106	-
65	80	+320 +200	+224 +150	+270 +150	+100	+100	+100	+60	+60	+60	+30	+30	+30	+10	+10	0	0	0	0	0			-15	-21	-24	-30	-33	-39	-45	-51	-32 -62	-48 -78	-64 -94	-91 -121	
80	100	+360 +220	+257 +170	+310 +170	+174	+207	+260	+107	+126	+159	+58	+71	+90	+34	+47	+22	+35	+54	+87	+140	±11	±17	+4	+10	-6	0	-16	-10	-30	-24	-38 -73	-58 -93	-78 -113	-111 -146	-
100	120	+380 +240	+267 +180	+320 +180	+120	+120	+120	+72	+72	+72	+36	+36	+36	+12	+12	0	0	0	0	0			-18	-25	-28	-35	-38	-45	-52	-59	-41 -76	-66 -101	-91 -126	-131 -166	
120	140	+420 +260	+300 +200	+360 +200																											-48 -88	-77 -117	-107 -147		
140	160	+440 +280	+310 +210	+370 +210	+208 +145	+245 +145	+305 +145	+125 +85	+148 +85	+185 +85	+68 +43	+83 +43	+106 +43	+39 +14	+54 +14	+25 0	+40 0	+63 0	+100 0	+160 0	±12.5	±20	+4 -21	+12 -28	-8 -33	0 -40	-20 -45	-12 -52	-36 -61	-28 -68	-50 -90	-85 -125	-119 -159	-	-
160	180	+470 +310	+330 +230	+390 +230																											-53 -93	-93 -133	-131 -171		
180	200	+525 +340	+355 +240	+425 +240																											-60 -106	-105 -151			
200	225	+565 +380	+375 +260	+445 +260	+242 +170	+285 +170	+355 +170	+146 +100	+172 +100	+215 +100	+79 +50	+96 +50	+122 +50	+44 +15	+61 +15	+29 0	+46 0	+72 0	+115 0	+185 0	±14.5	±23	+5 -24	+13 -33	-8 -37	0 -46	-22 -51	-14 -60	-41 -70	-33 -79	-63 -109	-113 -159	-	-	-
225	250	+605 +420	+395 +280	+465 +280																											-67 -113	-123 -169			
250	280	+690 +480	+430 +300	+510 +300	+271	+320	+400	+162	+191	+240	+88	+108	+137	+49	+69	+32	+52	+81	+130	+210	±16	±26	+5	+16	-9	0	-25	-14	-47	-36	-74 -126	-	-	-	-
280	315	+750 +540	+460 +330	+540 +330	+190	+190	+190	+110	+110	+110	+56	+56	+56	+17	+17	0	0	0	0	0			-27	-36	-41	-52	-57	-66	-79	-88	-78 -130				
315	355	+830 +600	+500 +360	+590 +360	+299	+350	+440	+182	+214	+265	+98	+119	+151	+54	+75	+36	57	+89	+140	+230	±18	±28	+7	+17	-10	0	-26	-16	-51	-41	-87 -144	-	-	-	-
355	400	+910 +680	+540 +400	+630 +400	+210	+210	+210	+125	+125	+125	+62	+62	+62	+18	+18	0	0	0	0	0			-29	-40	-46	-57	-62	-73	-87	-98	-93 -150				
400	450	+1010 +760	+595 +440	+690 +440	+327	+385	+480	+198	+232	+290	+108	+131	+165	+60	+83	+40	+63	+97	+155	+250	±20	±31	+8	+18	-10	0	-27	-17	-55	-45	-103 -166	-	-	-	-
450	500	+1090 +840	+635 +480	+730 +480	+230	+230	+230	+135	+135	+135	+68	+68	+68	+20	+20	0	0	0	0	0			-32	-45	-50	-63	-67	-80	-95	-108	-109 -172				

備考　表中の各段で、上側の数値は上の寸法許容差、下側の数値は下の寸法許容差を示す。

溶接記号

●JIS Z 3021(1987)より抜粋

I　形	記号	‖	基線に対し90度に平行線を書く
溶接部	実形		記号表示
矢の側または手前側			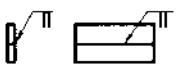
矢の反対側または向こう側			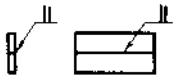
両側			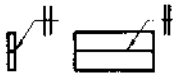
ルート間隔2mmの場合			
ルート間隔2mmの場合			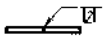

レ　形	記号	レ	垂直線とそれに45度に交わる直線として頭をそろえる
溶接部	実形		記号表示
矢の側または手前側			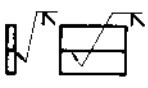
矢の反対側または向こう側			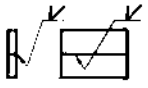
T継手、裏あて金使用開先角度45度ルート間隔6.4mmの場合			

K　形	記号	K	レ形記号を基線に対称に書く
溶接部	実形		記号表示
両側			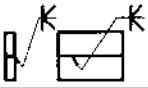
矢の側 開先深さ16mm 開先角度45度 矢の反対側 開先深さ9mm 開先先角度45度 ルート間隔2mmの場合	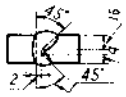		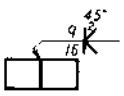
T継手 開先深さ10mm 開先角度45度 ルート間隔2mmの場合	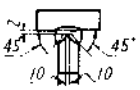		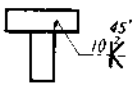

フレアV形 フレアX形	記号		フレアV形は二つの$\frac{1}{4}$円を向かい合わせに書く フレアX形は二つの半円を向かい合わせに書く
溶接部	実形		記号表示
矢の側または手前側			
矢の反対側または向こう側			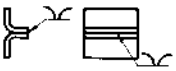
両側			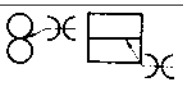

フレアレ形 フレアK形	記号		フレアレ形は直線と$\frac{1}{4}$円を書く フレアK形は直線と半円を書く
溶接部	実形		記号表示
矢の側または手前側			
矢の反対側または向こう側			
両側	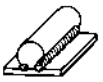		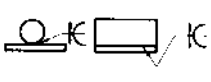

すみ肉溶接	連続(1)	記号		直角二等辺三角形を書く
溶接部	実形			記号表示
矢の側または手前側				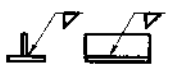
矢の反対側または向こう側				
両側				
脚長6mmの場合				
不等脚の場合、小さい脚の寸法を先に、大きい脚を後に書き、かっこでくくる				 断面の表示が可能な場合は不等脚の方向がわかるように記入する
溶接長さ500mmの場合				

すみ肉溶接	連続(2)	記号		直角二等辺三角形を書く
溶接部	実形			記号表示
両側脚長6mmの場合	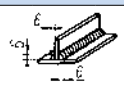			
両側脚長の異なる場合				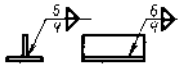

すみ肉溶接	断続	記号			
			並列		直角二等辺三角形でL(溶接長さ)、n(溶接数)、P(ピッチ)を記入する
			千鳥		両側のすみ肉が等しい場合は の記号を用いてもよい
溶接部		実形			記号表示
矢の側または手前側					
矢の反対側または向こう側					
両側					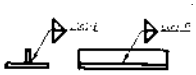
並列溶接 溶接長さ50mm 溶接数3 ピッチ150mm の場合					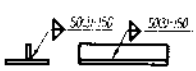
千鳥溶接 手前側脚長6mm 向こう側脚長9mm 溶接長さ50mm 溶接数 矢の側2 矢の反対側2 ピッチ300mm の場合					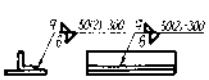
千鳥溶接 両側脚長6mm 溶接長さ50mm 溶接数 矢の側3 矢の反対側2 ピッチ300mm の場合					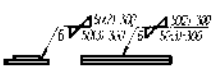

スポット、プロジェクション	記号		基線に90度に交わる直線を書き、これに45度に交わる2本の直線を書く
溶接部	実形		記号表示
スポット溶接	矢の側または手前側に面がたいらな電極を用いる場合 ピッチ75mm 点数2	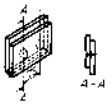	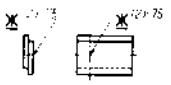
スポット溶接	矢の反対側または向こう側に面がたいらな電極を用いる場合 ピッチ25mm 点数5	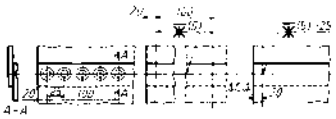	
プロジェクション溶接	矢の側または手前側	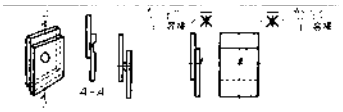	
プロジェクション溶接	矢の反対側または向こう側	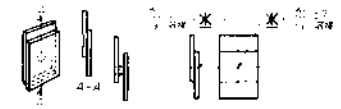	

幾何公差の図示方法

●JIS B 0021(1998)より抜粋

	記号	公差域の定義	図示例とその解釈
真直度公差	—	公差値の前に記号φを付記すると、公差域は直径tの円筒によって規制される。 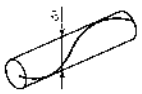	公差を適用する円筒の実際の(再現した)軸線は、直径0.08の円筒公差域の中になければならない。 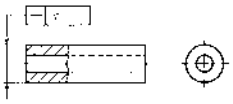
平面度公差	▱	公差域は、距離tだけ離れた平行二平面によって規制される。 	実際の(再現した)表面は、0.08だけ離れた平行二平面の間になければならない。 
真円度公差	○	対象とする横断面において、公差域は同軸の二つの円によって規制される。 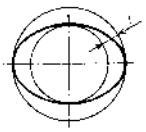	円筒及び円すい表面の任意の横断面において、実際の(再現した)半径方向の線は半径距離で0.03だけ離れた共通平面上の同軸の二つの円の間になければならない。 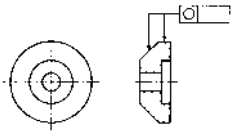
円筒度公差	⌭	公差域は、距離tだけ離れた同軸の二つの円筒によって規制される。 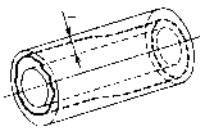	実際の(再現した)円筒表面は、半径距離で0.1だけ離れた同軸の二つの円筒の間になければならない。 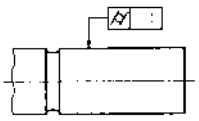
平行度公差	//	〔データム平面に関連した表面の平行度公差〕公差域は、距離tだけ離れ、データム平面に平行な平行二平面によって、規制される。 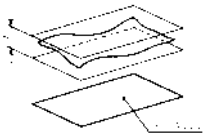	実際の(再現した)表面は、0.01だけ離れ、データム平面Dに平行な平行二平面の間になければならない。 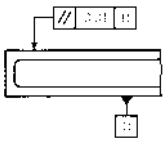
直角度公差	⊥	〔データム平面に関連した表面の直角度公差〕公差域は、距離tだけ離れ、データムに直角な平行二平面によって規制される。 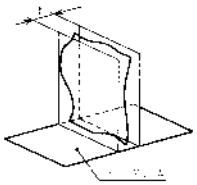	実際の(再現した)表面は、0.08だけ離れ、データム平面Aに直角な平行二平面の間になければならない。 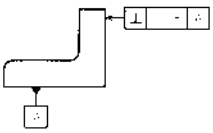
位置度公差	⌖	〔点の位置度公差〕公差値に記号Sφが付いた場合には、その公差域は直径tの球によって規制される。球形公差域の中心は、データムA、B及びCに関して理論的に正確な寸法によって位置付けられる。 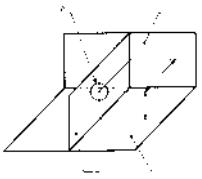	球の実際の(再現した)中心は、直径0.3の球形公差域の中になければならない。その球の中心は、データム平面A、B及びCに関して球の理論的に正確な位置に一致しなければならない。 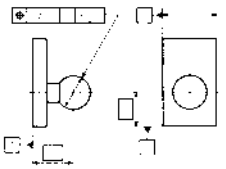
同軸度公差	◎	公差値に記号φが付けられた場合には、公差域は直径tの円筒によって規制される。円筒公差域の軸線は、データムに一致する。 	内側の円筒の実際の(再現した)軸線は、共通データム軸直線A-Bに同軸の直径0.08の円筒公差域の中になければならない。 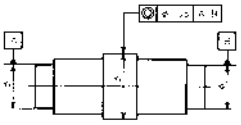
同心度公差	◎	公差値に記号φが付けられた場合には、公差域は、直径tの円によって規制される。円形公差域の中心は、データム点Aに一致する。 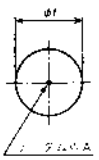	外側の円の実際の(再現した)中心は、データム円Aに同心の直径0.1の円の中になければならない。 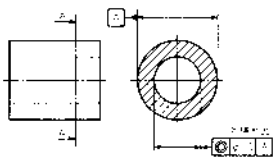

六角穴付き止めねじ-くぼみ先の形状・寸法

●JIS B 1177より抜粋

1. 六角穴付止めねじ-くぼみ先の形状・寸法

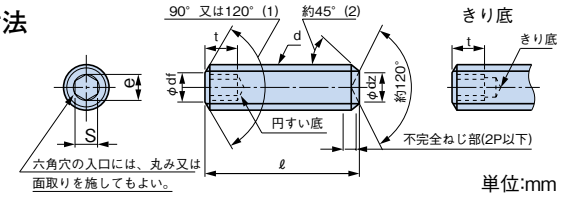

単位:mm

ねじの呼び(d)			M1.6	M2	M2.5	M3	M4	M5	M6	M8	M10	M12	M16	M20	M24
ピッチ(P)			0.35	0.4	0.45	0.5	0.7	0.8	1	1.25	1.5	1.75	2	2.5	3
d_z	最大		0.80	1.00	1.20	1.40	2.00	2.50	3.00	5.0	6.0	8.00	10.00	14.00	16.00
	最小		0.55	0.75	0.95	1.15	1.75	2.25	2.75	4.7	5.7	7.64	9.64	13.57	15.57
d			ほぼ おねじの谷の径												
e(3)	最小		0.803	1.003	1.427	1.73	2.3	2.87	3.44	4.58	5.72	6.86	9.15	11.43	13.72
s	呼び		0.7	0.9	1.3	1.5	2	2.5	3	4	5	6	8	10	12
	最大		0.724	0.902	1.295	1.545	2.045	2.560	3.071	4.084	5.084	6.095	8.115	10.115	12.142
	最小		0.711	0.889	1.270	1.520	2.020	2.520	3.020	4.020	5.020	6.020	8.025	10.025	12.032
t	最小	(4)	0.7	0.8	1.2	1.2	1.5	2	2	3	4	4.8	6.4	8	10
		(5)	1.5	1.7	2	2	2.5	3	3.5	5	6	8	10	12	15

注(1):呼び長さ(ℓ)が、上表に示す階段状の2本線より短いものは、120°面取りとする。
(2):約45°の角度は、おねじの谷の径より下の傾斜部に適用する。
(3):e(最小)=1.14×s(最小)である。ただし、ねじの呼びM2.5以下は除く
(4):ねじの呼びに対して推奨する呼び長さ(ℓ)は、太線の枠内のものとする。
参考 この表の形状・寸法は、ISO 4029:1993と一致している。

六角ボルト

●JIS B 1180(1999)より抜粋

1. 六角ボルト(部品等級A)の形状・寸法

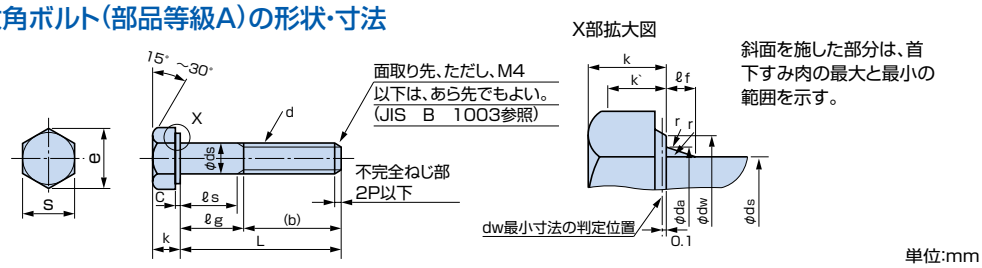

単位:mm

ねじの呼びd			M2	M3	M4	M5	M6	M8	M10	M12	-	M16	M20	M24
	並目ねじ	Ⅰ欄	-	-	-	-	-	-	-	-	M14	-	-	-
		Ⅱ欄	-	-	-	-	-	-	-	-	-	-	-	-
	並目ピッチP		0.4	0.5	0.7	0.8	1	1.25	1.5	1.75	2	2	2.5	3
	細目ねじ	Ⅰ欄	-	-	-	-	-	M8×1	M10×1	M12×1.5	-	M16×1.5	M20×1.5	M24×2
		Ⅱ欄	-	-	-	-	-	-	M10×1.25	M12×1.25	M14×1.5	-	M20×2	-
b(参考)	L≦12mm		10	12	14	16	18	22	26	30	34	38	46	54
	125<L≦150mm		-	-	-	-	-	-	-	-	40	44	52	60
c	最小		0.1	0.15	0.15	0.15	0.15	0.15	0.15	0.15	0.15	0.2	0.2	0.2
	最大		0.25	0.4	0.4	0.5	0.5	0.6	0.6	0.6	0.6	0.8	0.8	0.8
da	最大		2.6	3.6	4.7	5.7	6.8	9.2	11.2	13.7	15.7	17.7	22.4	26.4
ds	基準寸法=最大		2	3	4	5	6	8	10	12	14	16	20	24
	最小		1.86	2.86	3.82	4.82	5.82	7.78	9.78	11.73	13.73	15.73	19.67	23.67
dw	最小		3.07	4.57	5.88	6.88	8.88	11.63	14.63	16.63	*19.64	22.49	28.19	33.61
e	最小		4.32	6.01	7.66	8.79	11.05	14.38	17.77	20.03	23.36	26.75	33.53	39.98
ℓf	最大		0.8	1	1.2	1.2	1.4	2	2	3	3	3	4	4
k	基準寸法=呼び		1.4	2	2.8	3.5	4	5.3	6.4	7.5	8.8	10	12.5	15
	最小		1.275	1.875	2.675	3.35	3.85	5.15	6.22	7.32	8.62	9.82	12.285	14.785
	最大		1.525	2.125	2.925	3.65	4.15	5.45	6.58	7.68	8.98	10.18	12.715	15.215
k'	最小		0.89	1.31	1.87	2.35	2.7	3.61	4.35	5.12	6.03	6.87	8.6	10.35
r	最小		0.1	0.1	0.2	0.2	0.25	0.4	0.4	0.6	0.6	0.6	0.8	0.8
s	基準寸法=最大		4	5.5	7	8	10	13	16	18	21	24	30	36
	最小		3.82	5.32	6.78	7.78	9.78	12.73	15.73	17.73	20.67	23.67	29.67	35.38

備考 1.ねじの呼びは、Ⅰ欄のものを優先する。なお、ねじの呼びの表し方は、JIS B 0123によっている。
2.ねじの呼びに対して推奨する呼び長さ(L)は、太線の枠内とする。
3.太線枠内の最大の呼び長さより長いボルトのネジ部長さ(b)の公差は、受渡当事者間の協定によるが、JIS B 1021によるのがよい。
4.ℓg最大及びℓs最小は、次による。 ℓg最大=呼び長さ(L)-b、ℓs最小=ℓg最大-5P(P=並目ピッチ)
5.この表で規定するda及びrの値は、JIS B 1005によっている。
6.ねじ先形状の"面取り先"及び"あら先"は、JIS B 1003による。
7.表中の*印の数値は、対応国際規格の誤りを修正した値である。

六角穴付ボルト

●JIS B 1776(1988)より抜粋

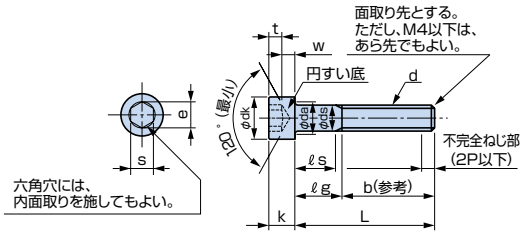

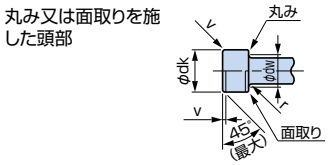

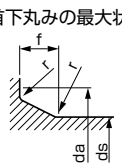

f(最大)=1.7r(最大)

r(最大)= $\frac{da(最大)-ds(最大)}{2}$

r(最小)=付表の値による

単位:mm

ねじの呼び(d)(2)		M2	M3	M4	M5	M6	M8	M10	M12	(M14)	M16	(M18)	M20	(M22)	M24	(M27)	M30
ねじのピッチ(P)		0.4	0.5	0.7	0.8	1	1.25	1.5	1.75	2	2	2.5	2.5	2.5	3	3	3.5
b	参　考	16	18	20	22	24	28	32	36	40	44	48	52	56	60	66	72
d_k	最大(基準寸法)*	3.8	5.5	7	8.5	10	13	16	18	21	24	27	30	33	36	40	45
	最大**	3.98	5.68	7.22	8.72	10.22	13.27	16.27	18.27	21.33	24.33	27.33	30.33	33.39	36.39	40.39	45.39
	最　小	3.62	5.32	6.78	8.28	9.78	12.73	15.73	17.73	20.67	23.67	26.67	29.67	32.61	35.61	39.61	44.61
d_a	最　大	2.6	3.6	4.7	5.7	6.8	9.2	11.2	13.7	15.7	17.7	20.2	22.4	24.4	26.4	30.4	33.4
d_s	最大(基準寸法)	2	3	4	5	6	8	10	12	14	16	18	20	22	24	27	30
	最　小	1.86	2.86	3.82	4.82	5.82	7.78	9.78	11.73	13.73	15.73	17.73	19.67	21.67	23.67	26.67	29.67
e	最　小	1.73	2.87	3.44	4.58	5.72	6.86	9.15	11.43	13.72	16.00	16.00	19.44	19.44	21.73	21.73	25.15
f	最　大	0.51	0.51	0.60	0.60	0.68	1.02	1.02	1.45	1.45	1.45	1.87	2.04	2.04	2.04	2.89	2.89
k	最大(基準寸法)	2	3	4	5	6	8	10	12	14	16	18	20	22	24	27	30
	最　小	1.86	2.86	3.82	4.82	5.70	7.64	9.64	11.57	13.57	15.57	17.57	19.48	21.48	23.48	26.48	29.48
r	最　小	0.1	0.1	0.2	0.2	0.25	0.4	0.4	0.6	0.6	0.6	0.6	0.8	0.8	0.8	1	1
s	呼び(基準寸法)	1.5	2.5	3	4	5	6	8	10	12	14	14	17	17	19	19	22
	最　小	1.52	2.52	3.02	4.02	5.02	6.02	8.025	10.025	12.032	14.032	14.032	17.05	17.050	19.065	19.065	22.065
	最大(1) 1欄	1.560	2.580	3.080	4.095	5.140	6.140	8.175	10.175	12.212	14.212	14.212	17.230	17.230	19.275	19.275	22.275
	最大(1) 2欄	1.545	2.560	3.080	4.095	5.095	6.095	8.115	10.115	12.142	14.142	14.142					
t	最　小	1	1.3	2	2.5	3	4	5	6	7	8	9	10	11	12	13.5	15.5
v	最　大	0.2	0.3	0.4	0.5	0.6	0.8	1	1.2	1.4	1.6	1.8	2	2.2	2.4	2.7	3
d_w	最　小	3.40	5.07	6.53	8.03	9.38	12.33	15.33	17.23	20.17	23.17	25.87	28.87	31.81	34.81	38.61	43.61
w	最　小	0.55	1.15	1.4	1.9	2.3	3.3	4	4.8	5.8	6.8	7.7	8.6	9.5	10.4	12.1	13.1

注(1):s(最大)の1欄は、強度区分8.8及び10.9のもの及び性状区分A　2-50、A　2-70のものに適用し、2欄は、強度区分12.9のものに適用する。ただし、受渡当事者間の協定によっ　て、強度区分12.9のものに1欄を適用することができる。なお、ねじの呼びM20以上のs(最大)は、すべての強度区分及び性状区分のものに適用する。

注(2):ねじの呼びに括弧を付けたものは、なるべく用いない。

備考　1.頭部の側面には、平目又はあや目のローレット[JIS B 0951(ローレット目)参照]を付ける。この場合、d_k(最大)は、この表に示した＊＊印の値とする。また、ローレットのないものを必要とする場合は、注文者が指定する。ただし、そのd_k(最大)は、この表に示した*印の値とする。

六角穴付ボルト加工穴寸法 (参考値)

六角穴付ボルトに対するざぐり及びボルト穴の寸法

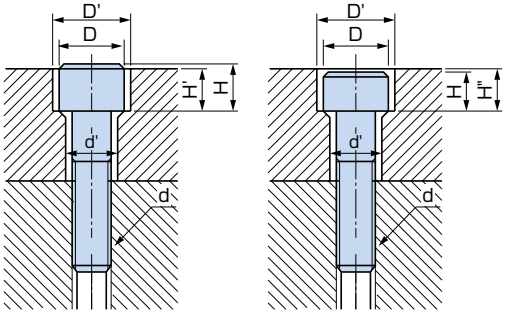

単位:mm

ねじの呼び(d)	ざぐりおよびボルト穴の寸法(参考)					
	d'	D	D'	H	H'	H''
M3	3.4	5.5	6.5	3	2.7	3.3
M4	4.5	7	8	4	3.6	4.4
M5	5.5	8.5	9.5	5	4.6	5.4
M6	6.6	10	11	6	5.5	6.5
M8	9	13	14	8	7.4	8.6
M10	11	16	17.5	10	9.2	10.8
M12	14	18	20	12	11	13
(M14)	16	21	23	14	12.8	15.2
M16	18	24	26	16	14.5	17.5
(M18)	20	27	29	18	16.5	19.5
M20	22	30	32	20	18.5	21.5
(M22)	24	33	35	22	20.5	23.5
M24	26	36	39	24	22.5	25.5
(M27)	30	40	43	27	25	29
M30	33	45	48	30	28	32

六角穴付きボタンボルト

●JIS B 1174(2006)より抜粋

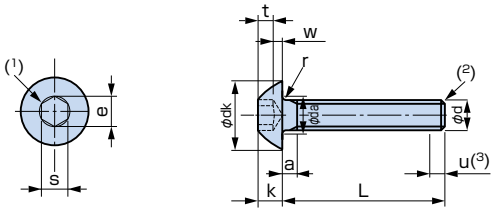

単位：mm

ねじの呼び(d)		M3	M4	M5	M6	M8	M10	M12	M16
P(4)		0.5	0.7	0.8	4	1.25	1.5	1.75	2
a	最大	1.0	1.4	1.6	2	2.50	3.0	3.50	4
	最小	0.5	0.7	0.8	1	1.25	1.5	1.75	2
d_a	最大	3.6	4.7	5.7	6.8	9.2	1.2	14.2	18.2
d_k	最大	5.7	7.60	9.50	10.50	14.00	17.50	21.00	28.00
	最小	5.4	7.24	9.14	10.07	13.57	17.07	20.48	27.48
e(5), (6)	最小	2.303	2.873	3.443	4.583	5.723	6.863	9.149	11.429
k	最大	1.65	2.20	2.75	3.3	4.4	5.5	6.60	8.80
	最小	1.40	1.95	2.50	3.0	4.1	5.2	6.24	8.44
r	最小	0.1	0.2	0.2	0.25	0.4	0.4	0.6	0.6
s(6)	呼び	2	2.5	3	4	5	6	8	10
	最大	2.080	2.58	3.080	4.095	5.140	6.14	8.175	10.175
	最小	2.020	2.52	3.020	4.020	5.020	6.020	8.025	10.025
t	最小	1.04	1.3	1.56	2.08	2.6	3.12	4.16	5.2
w	最小	0.2	0.3	0.38	0.74	1.05	1.45	1.63	2.25

注(4)　Pは、ねじのピッチ。
(5)　$e_{最小}$-1.14$s_{最小}$
(6)　六角穴の寸法e及びsのゲージ検査は、JIS B 1016による。
(7)　表の下側の太い階段線より長いボルトのねじ部の長さは、製造業者の任意とするが、最小は2d＋12mm、最大は首下から2Pまでとする。JIS B 1009による中間の呼び長さを用いてもよい。

六角ナット

●JIS B 1181(1995)より抜粋

1. 六角ナット-スタイル1(部品等級A)の形状、寸法

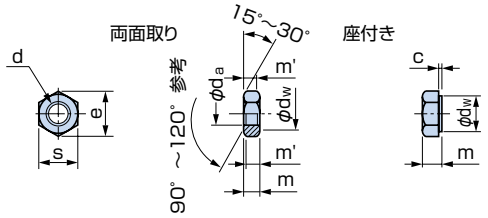

単位:mm

ねじの呼びd		M2	M3	M4	M5	M6	M8	M10	M12	(M14)	M16
ピッチP		0.4	0.5	0.7	0.8	1	1.25	1.5	1.75	2	2
c	最大	0.2	0.4	0.4	0.5	0.5	0.6	0.6	0.6	0.6	0.8
	最小	0.1	0.15	0.15	0.15	0.15	0.15	0.15	0.15	0.15	0.2
d_a	最小(基準寸法)	2	3	4	5	6	8	10	12	14	16
	最大	2.3	3.45	4.6	5.75	6.75	8.75	10.8	13	15.1	17.3
d_w	最小	3.07	4.6	5.9	6.9	8.9	11.6	14.6	16.6	19.6	22.5
e	最小	4.32	6.01	7.66	8.79	11.05	14.38	17.77	20.03	23.35	26.75
m	最大(基準寸法)	1.6	2.4	3.2	4.7	5.2	6.8	8.4	10.8	12.8	14.8
	最小	1.35	2.15	2.9	4.4	4.9	6.44	8.04	10.37	12.1	14.1
m'	最小	1.08	1.72	2.32	3.52	3.92	5.15	6.43	8.3	9.68	11.28
s	最大(基準寸法)	4	5.5	7	8	10	13	16	18	21	24
	最小	3.82	5.32	6.78	7.78	9.78	12.73	15.73	17.73	20.67	23.67

備考1.ねじの呼びに括弧を付けたものは、なるべく用いない。
2.ナットの形状は、指定がない限り両面取りとし、座付きは注文者の指定による。
なお、座付きのねじ部の面取りは、“両面取り”と同一寸法とする。

2.六角ナット-スタイル2(部品等級A)の形状、寸法

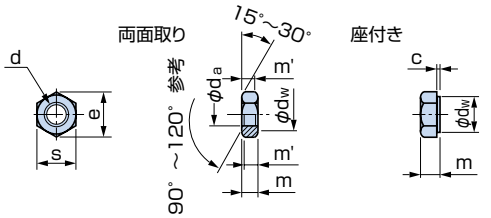

単位:mm

ねじの呼びd		M5	M6	M8	M10	M12	(M14)	M16
ピッチP		0.8	1	1.25	1.5	1.75	2	2
c	最大	0.5	0.5	0.6	0.6	0.6	0.6	0.8
	最小	0.15	0.15	0.15	0.15	0.15	0.15	0.2
d_a	最小(基準寸法)	5	6	8	10	12	14	16
	最大	5.75	6.75	8.75	10.8	13	15.1	17.3
d_w	最小	6.9	8.9	11.6	14.6	16.6	19.6	22.5
e	最小	8.79	11.05	14.38	17.77	20.03	23.35	26.75
m	最大(基準寸法)	5.1	5.7	7.5	9.3	12	14.1	16.4
	最小	4.8	5.4	7.14	8.94	11.57	13.4	15.7
m'	最小	3.84	4.32	5.71	7.15	9.26	10.7	12.6
s	最大(基準寸法)	8	10	13	16	18	21	24
	最小	7.78	9.78	12.73	15.73	17.73	20.67	23.67

備考1.ねじの呼びに括弧を付けたものは、なるべく用いない。
2.ナットの形状は、指定がない限り両面取りとし、座付きは注文者の指定による。
なお、座付きのねじ部の面取りは、“両面取り”と同一寸法とする。

ボルト穴径及びざぐり径の寸法

●JIS B 1001(1985)より抜粋

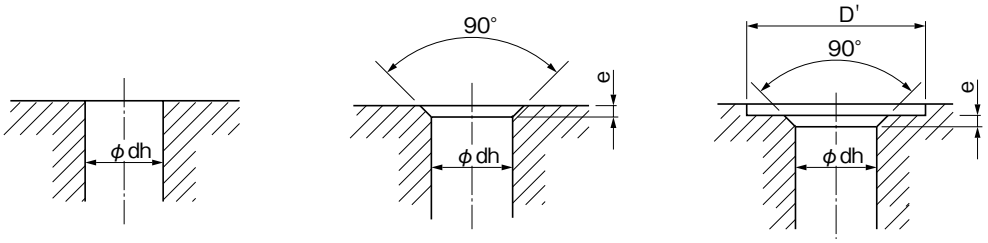

単位:mm

ねじの呼び径	ボルト穴径d_h				面取りe	ざぐり径D'
	1級	2級	3級	4級(1)		
2.5	2.7	2.9	3.1	-	0.3	8
3	3.2	3.4	3.6	-	0.3	9
4	4.3	4.5	4.8	5.5	0.4	11
5	5.3	5.5	5.8	6.5	0.4	13
6	6.4	6.6	7	7.8	0.4	15
8	8.4	9	10	10	0.6	20
10	10.5	11	12	13	0.6	24
12	13	13.5	14.5	15	1.1	28
14	15	15.5	16.5	17	1.1	32
16	17	17.5	18.5	20	1.1	35
18	19	20	21	22	1.1	39
20	21	22	24	25	1.2	43
22	23	24	26	27	1.2	46
24	25	26	28	29	1.2	50
27	28	30	32	33	1.7	55
30	31	33	35	36	1.7	62

注(1)：4級は、主として鋳抜き穴に適用する。

備考　1.この表で規定するねじの呼び径及びボルト穴径のうち、あみかけしていない部分は、ISO　273に規定されていないものである。
2.穴の面取りは、必要に応じて行い、その角度は原則として90度とする。
3.あるねじの呼び径に対して、この表のざぐり径よりも小さいもの又は大きいものを必要とする場合は、なるべくこの表のざぐり径系列から数値を選ぶのがよい。
4.ざぐり面は、穴の中心線に対して直角となるようにし、ざぐりの深さは、一般に黒皮がとれる程度とする。

メートル並目ねじ

●JIS B 0205(1999)より抜粋

メートル並目ねじの基準山形

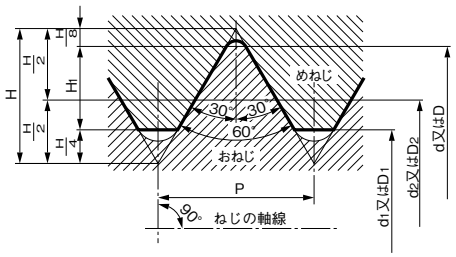

H=0.866025P　　D=d
H_1=0.541266P　　D_2=d_2
d_2=d−0.649519p　　D_1=d_1
d_1=d−1.082532p

メートル並目ねじの基準寸法

単位:mm

ねじの呼び(1)			ピッチ	ひっかかりの高さ	めねじ		
					谷の径D	有効径D_2	内径D_1
					おねじ		
1欄	2欄	3欄	P	H1	外径d	有効径d_2	谷の径d_1
M1			0.25	0.135	1.000	0.838	0.729
	M1.1		0.25	0.135	1.100	0.938	0.829
M1.2			0.25	0.135	1.200	1.038	0.929
	M1.4		0.3	0.162	1.400	1.205	1.075
M1.6			0.35	0.189	1.600	1.373	1.221
	M1.8		0.35	0.189	1.800	1.573	1.421
M2			0.4	0.217	2.000	1.740	1.567
	M2.2		0.45	0.244	2.200	1.908	1.713
M2.5			0.45	0.244	2.500	2.208	2.013
M3			0.5	0.271	3.000	2.675	2.459
	M3.5		0.6	0.325	3.500	3.110	2.850
M4			0.7	0.379	4.000	3.545	3.242
	M4.5		0.75	0.406	4.500	4.013	3.688
M5			0.8	0.433	5.000	4.480	4.134
M6			1	0.541	6.000	5.350	4.917
		M7	1	0.541	7.000	6.350	5.917
M8			1.25	0.677	8.000	7.188	6.647
		M9	1.25	0.677	9.000	8.188	7.647
M10			1.5	0.812	10.000	9.026	8.376
		M11	1.5	0.812	11.000	10.026	9.376
M12			1.75	0.947	12.000	10.863	10.106
	M14		2	1.083	14.000	12.701	11.835
M16			2	1.083	16.000	14.701	13.835
	M18		2.5	1.353	18.000	16.376	15.294
M20			2.5	1.353	20.000	18.376	17.294
	M22		2.5	1.353	22.000	20.376	19.294
M24			3	1.624	24.000	22.051	20.752
	M27		3	1.624	27.000	25.051	23.752
M30			3.5	1.894	30.000	27.727	26.211
	M33		3.5	1.894	33.000	30.727	29.211
M36			4	2.165	36.000	33.402	31.670
	M39		4	2.165	39.000	36.402	34.670
M42			4.5	2.436	42.000	39.077	37.129
	M45		4.5	2.436	45.000	42.077	40.129
M48			5	2.706	48.000	44.752	42.587
	M52		5	2.706	52.000	48.752	46.587
M56			5.5	2.977	56.000	52.428	50.046
	M60		5.5	2.977	60.000	56.428	54.046
M64			6	3.248	64.000	60.103	57.505
	M68		6	3.248	68.000	64.103	61.505

＊1欄を優先的に、必要に応じて2欄、3欄の順に選ぶ。

メートル細目ねじ

●JIS B 0207(1999)より抜粋

メートル細目ねじの基準山形

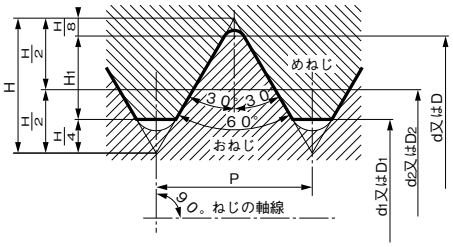

H=0.866025P　　D=d

H_1=0.541266P　　D_2=d_2

d_2=d−0.649519p　　D_1=d_1

d_1=d−1.082532p

メートル細目ねじの基準寸法

単位：mm

ねじの呼び	ピッチ P	ひっかかりの高さ H1	めねじ 谷の径D	めねじ 有効径D_2	めねじ 内径D_1	おねじ 外径d	おねじ 有効径d_2	おねじ 谷の径d_1
M 1 ×0.2	0.2	0.108	1.000	0.870	0.783			
M 1.1×0.2	0.2	0.108	1.100	0.970	0.883			
M 1.2×0.2	0.2	0.108	1.200	1.070	0.983			
M 1.4×0.2	0.2	0.108	1.400	1.270	1.183			
M 1.6×0.2	0.2	0.108	1.600	1.470	1.383			
M 1.8×0.2	0.2	0.108	1.800	1.670	1.583			
M 2 ×0.25	0.25	0.135	2.000	1.838	1.729			
M 2.2×0.25	0.25	0.135	2.200	2.038	1.929			
M 2.5×0.35	0.35	0.189	2.500	2.273	2.121			
M 3 ×0.35	0.35	0.189	3.000	2.773	2.621			
M 3.5×0.35	0.35	0.189	3.500	3.273	3.121			
M 4 ×0.5	0.5	0.271	4.000	3.675	3.459			
M 4.5×0.5	0.5	0.271	4.500	4.175	3.959			
M 5 ×0.5	0.5	0.271	5.000	4.675	4.459			
M 5.5×0.5	0.5	0.271	5.500	5.175	4.959			
M 6 ×0.75	0.75	0.406	6.000	5.513	5.188			
M 7 ×0.75	0.75	0.406	7.000	6.513	6.188			
M 8 ×1	1	0.541	8.000	7.350	6.917			
M 8 ×0.75	0.75	0.406	8.000	7.513	7.188			
M 9 ×1	1	0.541	9.000	8.350	7.917			
M 9 ×0.75	0.75	0.406	9.000	8.513	8.188			
M10 ×1.25	1.25	0.677	10.000	9.188	8.647			
M10 ×1	1	0.541	10.000	9.350	8.917			
M10 ×0.75	0.75	0.406	10.000	9.513	9.188			
M11 ×1	1	0.541	11.000	10.350	9.917			
M11 ×0.75	0.75	0.406	11.000	10.513	10.188			
M12 ×1.5	1.5	0.812	12.000	11.026	10.376			
M12 ×1.25	1.25	0.677	12.000	11.188	10.647			
M12 ×1	1	0.541	12.000	11.350	10.917			
M14 ×1.5	1.5	0.812	14.000	13.026	12.376			
M14 ×1.25	1.25	0.677	14.000	13.188	12.647			
M14 ×1	1	0.541	14.000	13.350	12.917			
M15 ×1.5	1.5	0.812	15.000	14.026	13.376			
M15 ×1	1	0.812	15.000	14.350	13.917			
M16 ×1.5	1.5	0.812	16.000	15.026	14.376			
M16 ×1	1	0.541	16.000	15.350	14.917			
M17 ×1.5	1.5	0.812	17.000	16.026	15.376			
M17 ×1	1	0.541	17.000	16.350	15.917			
M18 ×2	2	1.083	18.000	16.701	15.835			
M18 ×1.5	1.5	0.812	18.000	17.026	16.376			
M18 ×1	1	0.541	18.000	17.350	16.917			
M20 ×2	2	1.083	20.000	18.701	17.835			
M20 ×1.5	1.5	0.812	20.000	19.026	18.376			
M20 ×1	1	0.541	20.000	19.350	18.917			
M22 ×2	2	1.083	22.000	20.701	19.835			
M22 ×1.5	1.5	0.812	22.000	21.026	20.376			
M22 ×1	1	0.541	22.000	21.350	20.917			
M24 ×2	2	1.083	24.000	22.701	21.835			
M24 ×1.5	1.5	0.812	24.000	23.026	22.376			
M24 ×1	1	0.541	24.000	23.350	22.917			
M25 ×2	2	1.083	25.000	23.701	22.835			
M25 ×1.5	1.5	0.812	25.000	24.026	23.376			
M25 ×1	1	0.541	25.000	24.350	23.917			

単位：mm

ねじの呼び	ピッチ P	ひっかかりの高さ H1	めねじ 谷の径D	めねじ 有効径D_2	めねじ 内径D_1	おねじ 外径d	おねじ 有効径d_2	おねじ 谷の径d_1
M26 ×1.5	1.5	0.812	26.000	25.026	24.376			
M27 ×2	2	1.083	27.000	25.701	24.835			
M27 ×1.5	1.5	0.812	27.000	26.026	25.376			
M27 ×1	1	0.541	27.000	26.350	25.917			
M28 ×2	2	1.083	28.000	26.701	25.835			
M28 ×1.5	1.5	0.812	28.000	27.026	26.376			
M28 ×1	1	0.541	28.000	27.350	26.917			
M30 ×3	3	1.624	30.000	28.051	26.752			
M30 ×2	2	1.083	30.000	28.701	27.835			
M30 ×1.5	1.5	0.812	30.000	29.026	28.376			
M30 ×1	1	0.541	30.000	29.350	28.917			
M32 ×2	2	1.083	32.000	30.701	29.835			
M32 ×1.5	1.5	0.812	32.000	31.026	30.376			
M33 ×3	3	1.624	33.000	31.051	29.752			
M33 ×2	2	1.083	33.000	31.701	30.835			
M33 ×1.5	1.5	0.812	33.000	32.026	31.376			
M35 ×1.5	1.5	0.812	35.000	34.026	33.376			
M36 ×3	3	1.624	36.000	34.051	32.752			
M36 ×2	2	1.083	36.000	34.701	33.835			
M36 ×1.5	1.5	0.812	36.000	35.026	34.376			
M38 ×1.5	1.5	0.812	38.000	37.026	36.376			
M39 ×3	3	1.624	39.000	37.051	35.752			
M39 ×2	2	1.083	39.000	37.701	36.835			
M39 ×1.5	1.5	0.812	39.000	38.026	37.376			
M40 ×3	3	1.624	40.000	38.051	36.752			
M40 ×2	2	1.083	40.000	38.701	37.835			
M40 ×1.5	1.5	0.812	40.000	39.026	38.376			
M42 ×4	4	2.165	42.000	39.402	37.670			
M42 ×3	3	1.624	42.000	40.051	38.752			
M42 ×2	2	1.083	42.000	40.701	39.835			
M42 ×1.5	1.5	0.812	42.000	41.026	39.376			
M45 ×4	4	2.165	45.000	42.402	40.670			
M45 ×3	3	1.624	45.000	43.051	41.752			
M45 ×2	2	1.083	45.000	43.701	42.835			
M45 ×1.5	1.5	0.812	45.000	44.026	43.376			
M48 ×4	4	2.165	48.000	45.402	43.670			
M48 ×3	3	1.624	48.000	46.051	44.752			
M48 ×2	2	1.083	48.000	46.701	45.835			
M48 ×1.5	1.5	0.812	48.000	47.026	46.376			
M50 ×3	3	1.624	50.000	48.051	46.752			
M50 ×2	2	1.083	50.000	48.701	47.835			
M50 ×1.5	1.5	0.812	50.000	49.026	48.376			
M52 ×4	4	2.165	52.000	49.402	47.670			
M52 ×3	3	1.624	52.000	50.051	48.752			
M52 ×2	2	1.083	52.000	50.701	49.835			
M52 ×1.5	1.5	0.812	52.000	51.026	50.376			
M55 ×4	4	2.165	55.000	52.402	50.670			
M55 ×3	3	1.624	55.000	53.051	51.752			
M55 ×2	2	1.083	55.000	53.701	52.835			
M55 ×1.5	1.5	0.812	55.000	54.026	53.376			

C形止め輪軸用

●JIS B 2804(2001)より抜粋

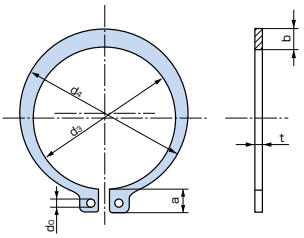

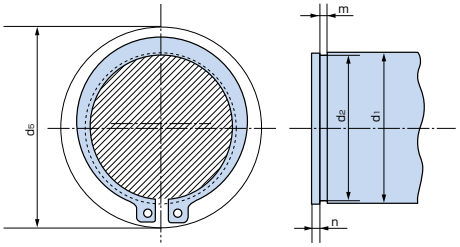

直径 d_0 の穴の位置は、止め輪を適用する軸に入れたとき、みぞにかくれないようにする。

d_5 は、軸にはめるときの外周の最大径。

単位：mm

(3)呼び		止め輪							適用する軸(参考)						
		d_3		t		b	a	d_0	d_5	d_1	d_2		m		n
1	2	基準寸法	許容差	基準寸法	許容差	約	約	最小			基準寸法	許容差	基準寸法	許容差	最小
10		9.3	±0.15	1	±0.05	1.6	3.0	1.2	17	10	9.6	0 -0.09	1.15	+0.14 0	1.5
	11	10.2				1.8	3.1		18	11	10.5	0 -0.11			
12		11.1	±0.18			1.8	3.2	1.5	19	12	11.5				
14		12.9				2.0	3.4	1.7	22	14	13.4				
15		13.8				2.1	3.5		23	15	14.3				
16		14.7				2.2	3.6		24	16	15.2				
17		15.7				2.2	3.7		25	17	16.2				
18		16.5		1.2	±0.06	2.6	3.8		26	18	17.0		1.35		
	19	17.5				2.7	3.8	2	27	19	18.0				
20		18.5	±0.20			2.7	3.9		28	20	19.0	0 -0.21			
22		20.5				2.7	4.1		31	22	21.0				
	24	22.2				3.1	4.2		33	24	22.9				
25		23.2				3.1	4.3		34	25	23.9				
	26	24.2				3.1	4.4		35	26	24.9				
28		25.9		(4) 1.6		3.1	4.6		38	28	26.6		(5) 1.75		
30		27.9				3.5	4.8		40	30	28.6				
32		29.6				3.5	5.0	2.5	43	32	30.3	0 -0.25			
35		32.2	±0.25			4.0	5.4		46	35	33.0				
	36	33.2		1.8	±0.07	4.0	5.4		47	36	34.0		1.95		2
	38	35.2				4.5	5.6		50	38	36.0				
40		37.0	±0.40			4.5	5.8		53	40	38.0				
	42	38.5				4.5	6.2		55	42	39.5				
45		41.5				4.8	6.3		58	45	42.5				
	48	44.5				4.8	6.5		62	48	45.5				
50		45.8		2		5.0	6.7		64	50	47.0		2.2		
55		50.8	±0.45			5.0	7.0		70	55	52.0	0 -0.30			
	56	51.8				5.0	7.0		71	56	53.0				
60		55.8				5.5	7.2		75	60	57.0				
65		60.8		2.5	±0.08	6.4	7.4		81	65	62.0		2.7		2.5
70		65.5				6.4	7.8		86	70	67.0				
75		70.5				7.0	7.9		92	75	72.0				
80		74.5				7.4	8.2		97	80	76.5				
85		79.5		3	±0.09	8.0	8.4	3	103	85	81.5	0 -0.35	3.2	+0.18 0	3
90		84.5	±0.55			8.0	8.7		108	90	86.5				
95		89.5				8.6	9.1		114	95	91.5				
100		94.5				9.0	9.5		119	100	96.5				4
	105	98.0		4		9.5	9.8		125	105	101.0	0 -0.54	4.2		
110		103.0				9.5	10.0		131	110	106.0				
120		113.0				10.3	10.9		143	120	116.0				

注(3)　呼びは、1 欄のものを優先し、必要に応じて 2 欄の順にする。

(4)　厚さ（t）＝ 1.6mm は、当分の間 1.5mm とすることができる。この場合 m は 1.65mm とする。

備考 1.　止め輪円環部の最小幅は、板厚 t より小さくてはならない。

2.　適用する軸の寸法は、推奨する寸法を参考として示したものである。

C形止め輪穴用

●JIS B 2804(2001)より抜粋

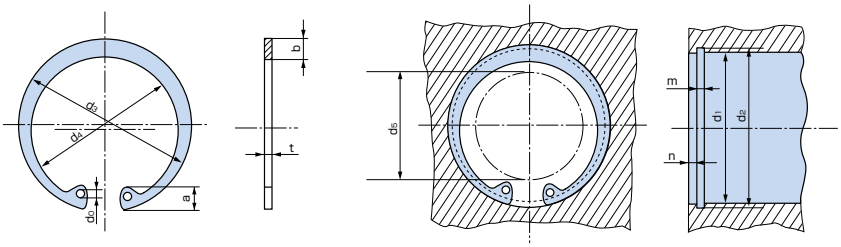

直径 d_0 の穴の位置は、止め輪を適用する穴に入れたとき、みぞにかくれないようにする。

d_5 は、穴にはめるときの内周の最小径。

単位：mm

(5)呼び		止め輪							適用する穴(参考)						
		d_3		t		b	a	d_0	d_5	d_1	d_2		m		n
1	2	基準寸法	許容差	基準寸法	許容差	約	約	最小			基準寸法	許容差	基準寸法	許容差	最小
10		10.7	±0.18	1	±0.05	1.8	3.1	1.2	3	10	10.4	+0.11 0	1.15	+0.14 0	1.5
11		11.8				1.8	3.2		4	11	11.4				
12		13.0				1.8	3.3	1.5	5	12	12.5				
	13	14.1				1.8	3.5		6	13	13.6				
14		15.1				2.0	3.6	1.7	7	14	14.6				
	15	16.2				2.0	3.6		8	15	15.7				
16		17.3				2.0	3.7		8	16	16.8				
	17	18.3	±0.20			2.0	3.8		9	17	17.8				
18		19.5				2.5	4.0		10	18	19.0	+0.21 0			
19		20.5				2.5	4.0	2	11	19	20.0				
20		21.5				2.5	4.0		12	20	21.0				
22		23.5				2.5	4.1		13	22	23.0				
	24	25.9		1.2	±0.06	2.5	4.3		15	24	25.2		1.35		
25		26.9				3.0	4.4		16	25	26.2				
	26	27.9				3.0	4.6		16	26	27.2				
28		30.1	±0.25			3.0	4.6		18	28	29.4				
30		32.1				3.0	4.7		20	30	31.4	+0.25 0			
32		34.4				3.5	5.2	2.5	21	32	33.7				
35		37.8		(6) 1.6		3.5	5.2		24	35	37.0		(6) 1.75		2
	36	38.8				3.5	5.2		25	36	38.0				
37		39.8				3.5	5.2		26	37	39.0				
	38	40.8				4.0	5.3		27	38	40.0				
40		43.5	±0.4	1.8	±0.07	4.0	5.7		28	40	42.5		1.95		
42		45.5				4.0	5.8		30	42	44.5				
45		48.5				4.5	5.9		33	45	47.5				
47		50.5	±0.45			4.5	6.1		34	47	49.5				
	48	51.5				4.5	6.2		35	48	50.5	+0.30 0			
50		54.2		2		4.5	6.5		37	50	53.0		2.2		
52		56.2				5.1	6.5		39	52	55.0				
55		59.2				5.1	6.5		41	55	58.0				
	56	60.2				5.1	6.6		42	56	59.0				
60		64.2				5.5	6.8		46	60	63.0				
62		66.2				5.5	6.9		48	62	65.0				
	63	67.2				5.5	6.9		49	63	66.0				
	65	69.2		2.5	±0.08	5.5	7.0		50	65	68.0		2.7		2.5
68		72.5				6.0	7.4		53	68	71.0				
	70	74.5				6.0	7.4		55	70	73.0				
72		76.5				6.6	7.4		57	72	75.0				
75		79.5				6.6	7.8		60	75	78.0				
80		85.5	±0.55			7.0	8.0		64	80	83.5	+0.35 0			
85		90.5		3	±0.09	7.0	8.0	3	69	85	88.5		3.2	+0.18 0	3
90		95.5				7.6	8.3		73	90	93.5				
95		100.5				8.0	8.5		77	95	98.5				
100		105.5				8.3	8.8		82	100	103.5				
	105	112.0		4		8.9	9.1		86	105	109.0	+0.54 0	4.2		4
110		117.0				8.9	10.2		89	110	114.0				
	112	119.0				8.9	10.2		90	112	116.0				
	115	122.0	±0.65			9.5	10.2		94	115	119.0				
120		127.0				9.5	10.7		98	120	124.0	+0.63 0			
125		132.0				10.0	10.7	3.5	103	125	129.0				

注(5)　呼びは、1欄のものを優先し、必要に応じて2欄の順にする。

(6)　厚さ(t)＝1.6mmは、当分の間1.5mmとすることができる。この場合mは1.65mmとする。

備考 1.　止め輪円環部の最小幅は、板厚tより小さくてはならない。

2.　適用する穴の寸法は、推奨する寸法を参考として示したものである。

3.　d_4 寸法(mm)は、$d_4 = d_3 - (1.4 \sim 1.5)b$ とすることが望ましい。

iwata

沈みキー及びキー溝

●JIS B 1301(1996)より抜粋

1.平行キー用キー溝の形状及び寸法

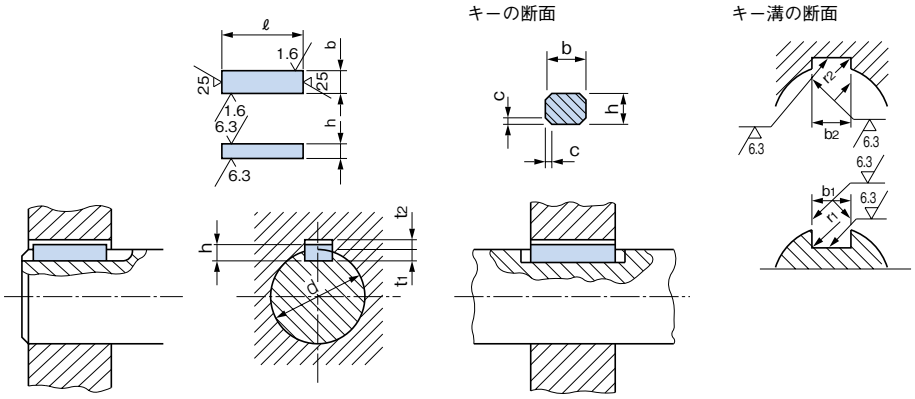

単位:mm

キーの呼び寸法 b×h	キー溝の寸法										参考
	b_1・b_2の基準寸法	(滑動形)		並級		精級	r_1及びr_2	t_1の基準寸法	t_2の基準寸法	t_1・t_2の許容差	適応する(1)軸径 d
		b_1	b_2	b_1	b_2	b_1及びb_2					
		許容差(H9)	許容差(D10)	許容差(N9)	許容差(Js9)	許容差(P9)					
2× 2	2	+0.025 0	+0.060 +0.020	-0.004 -0.029	±0.0125	-0.006 -0.031	0.08～0.16	1.2	1.0	+0.1 0	6以上～8以下
3× 3	3							1.8	1.4		8～ 10
4× 4	4	+0.030 0	+0.078 +0.030	0 -0.030	±0.0150	-0.012 -0.042		2.5	1.8		10～ 12
5× 5	5						0.16～0.25	3.0	2.3		12～ 17
6× 6	6							3.5	2.8		17～ 22
(7× 7)	7	+0.036 0	+0.098 +0.040	0 -0.036	±0.0180	-0.015 -0.051		4.0	3.0	+0.2 0	20～ 25
8× 7	8							4.0	3.3		22～ 30
10× 8	10						0.25～0.40	5.0	3.3		30～ 38
12× 8	12	+0.043 0	+0.120 +0.050	0 -0.043	±0.0215	-0.018 -0.061		5.0	3.3		38～ 44
14× 9	14							5.5	3.8		44～ 50
(15×10)	15							5.0	5.0		50～ 55
16×10	16							6.0	4.3		50～ 58
18×11	18							7.0	4.4		58～ 65
20×12	20	+0.052 0	+0.149 +0.065	0 -0.052	±0.0260	-0.022 -0.074	0.40～0.60	7.5	4.9		65～ 75
22×14	22							9.0	5.4		75～ 85
(24×16)	24							8.0	8.0		80～ 90
25×14	25							9.0	5.4		85～ 95
28×16	28							10.0	6.4		95～110
32×18	32	+0.062 0	+0.180 +0.080	0 -0.062	±0.0310	-0.026 -0.088		11.0	7.4		110～130
(35×22)	35						0.70～1.00	11.0	11.0	+0.3 0	125～140
36×20	36							12.0	8.4		130～150
(38×24)	38							12.0	12.0		140～160
40×22	40							13.0	9.4		150～170
(42×26)	42							13.0	13.0		160～180
45×25	45							15.0	10.4		170～200
50×28	50							17.0	11.4		200～230
56×32	56	+0.074 0	+0.220 +0.100	0 -0.074	±0.0370	-0.032 -0.106	1.20～1.60	20.0	12.4		230～260
63×32	63							20.0	12.4		260～290
70×36	70							22.0	14.4		290～330
80×40	80						2.00～2.50	25.0	15.4		330～380
90×45	90	+0.087 0	+0.260 +0.120	0 -0.087	±0.0435	-0.037 -0.124		28.0	17.4		380～440
100×50	100							31.0	19.5		440～500

注(1) 適応する軸径は、キーの強さに対応するトルクから求められるものであって、一 般用途の目安として示す。キーの大きさが伝達するトルクに対して適切な場合には、適応する軸径より太い軸を用いてもよい。その場合には、キーの側面が、軸及びハブに均等に当たるようにt_1及びt_2を修正するのがよい。適応する軸径はより細い軸には用いないほうがよい。

参考 括弧を付けた呼び寸法のものは、対応国際規格には規定されてないので、新設計には使用しない。

硬さ換算表

●(SAE J 417)＊1983年改訂

鋼のロックウェルC硬さに対する近似的換算値 (2)

(HRC) ロックウェルCスケール硬さ	(HV) ビッカース硬さ	ブリネル硬さ(HB) 10mm球 荷重3000kg			ロックウェル硬さ			ロックウェル特殊硬さ 特殊brale圧子			(Hs) ショア硬さ	引張強さ(近似値) MPa (1)	ロックウェルCスケール硬さ (2)
		標準球	Hultgren球	タングステンカーバイド球	(HRA) 荷重60kg brale圧子	(HRB) 荷重100kg 径1.6mm (1/16in)球	(HRD) 荷重100kg brale圧子	15-Nスケール 荷重15kg	30-Nスケール 荷重30kg	45-Nスケール 荷重45kg			
68	940	-	-	-	85.6	-	76.9	93.2	84.4	75.4	97	-	68
67	900	-	-	-	85.0	-	76.1	92.9	83.6	74.2	95	-	67
66	865	-	-	-	84.5	-	75.4	92.5	82.8	73.3	92	-	66
65	832	-	-	(739)	83.9	-	74.5	92.2	81.9	72.0	91	-	65
64	800	-	-	(722)	83.4	-	73.8	91.8	81.1	71.0	88	-	64
63	772	-	-	(705)	82.8	-	73.0	91.4	80.1	69.9	87	-	63
62	746	-	-	(688)	82.3	-	72.2	91.1	79.3	68.8	85	-	62
61	720	-	-	(670)	81.8	-	71.5	90.7	78.4	67.7	83	-	61
60	697	-	613	(654)	81.2	-	70.7	90.2	77.5	66.6	81	-	60
59	674	-	599	(634)	80.7	-	69.9	89.8	76.6	65.5	80	-	59
58	653	-	587	615	80.1	-	69.2	89.3	75.7	64.3	78	-	58
57	633	-	575	595	79.6	-	68.5	88.9	74.8	63.2	76	-	57
56	613	-	561	577	79.0	-	67.7	88.3	73.9	62.0	75	-	56
55	595	-	546	560	78.5	-	66.9	87.9	73.0	60.9	74	2075	55
54	577	-	534	543	78.0	-	66.1	87.4	72.0	59.8	72	2015	54
53	560	-	519	525	77.4	-	65.4	86.9	71.2	58.5	71	1950	53
52	544	(500)	508	512	76.8	-	64.6	86.4	70.2	57.4	69	1880	52
51	528	(487)	494	496	76.3	-	63.8	85.9	69.4	56.1	68	1820	51
50	513	(475)	481	481	75.9	-	63.1	85.5	68.5	55.0	67	1760	50
49	498	(464)	469	469	75.2	-	62.1	85.0	67.6	53.8	66	1695	49
48	484	451	455	455	74.7	-	61.4	84.5	66.7	52.5	64	1635	48
47	471	442	443	443	74.1	-	60.8	83.9	65.8	51.4	63	1580	47
46	458	432	432	432	73.6	-	60.0	83.5	64.8	50.3	62	1530	46
45	446	421	421	421	73.1	-	59.2	83.0	64.0	49.0	60	1480	45
44	434	409	409	409	72.5	-	58.5	82.5	63.1	47.8	58	1435	44
43	423	400	400	400	72.0	-	57.7	82.0	62.2	46.7	57	1385	43
42	412	390	390	390	71.5	-	56.9	81.5	61.3	45.5	56	1340	42
41	402	381	381	381	70.9	-	56.2	80.9	60.4	44.3	55	1295	41
40	392	371	371	371	70.4	-	55.4	80.4	59.5	43.1	54	1250	40
39	382	362	362	362	69.9	-	54.6	79.9	58.6	41.9	52	1215	39
38	372	353	353	353	69.4	-	53.8	79.4	57.7	40.8	51	1180	38
37	363	344	344	344	68.9	-	53.1	78.8	56.8	39.6	50	1160	37
36	354	336	336	336	68.4	(109.0)	52.3	78.3	55.9	38.4	49	1115	36
35	345	327	327	327	67.9	(108.5)	51.5	77.7	55.0	37.2	48	1080	35
34	336	319	319	319	67.4	(108.0)	50.8	77.2	54.2	36.1	47	1055	34
33	327	311	311	311	66.8	(107.5)	50.0	76.6	53.3	34.9	46	1025	33
32	318	301	301	301	66.3	(107.0)	49.2	76.1	52.1	33.7	44	1000	32
31	310	294	294	294	65.8	(106.0)	48.4	75.6	51.3	32.7	43	980	31
30	302	286	286	286	65.3	(105.5)	47.7	75.0	50.4	31.3	42	950	30
29	294	279	279	279	64.7	(104.5)	47.0	74.5	49.5	30.1	41	930	29
28	286	271	271	271	64.3	(104.0)	46.1	73.9	48.6	28.9	41	910	28
27	279	264	264	264	63.8	(103.0)	45.2	73.3	47.7	27.8	40	880	27
26	272	258	258	258	63.3	(102.5)	44.6	72.8	46.8	26.7	38	860	26
25	266	253	253	253	62.8	(101.5)	43.8	72.2	45.9	25.5	38	840	25
24	260	247	247	247	62.4	(101.0)	43.1	71.6	45.0	24.3	37	825	24
23	254	243	243	243	62.0	100.0	42.1	71.0	44.0	23.1	36	805	23
22	248	237	237	237	61.5	99.0	41.6	70.5	43.2	22.0	35	785	22
21	243	231	231	231	61.0	98.5	40.9	69.9	42.3	20.7	35	770	21
20	238	226	226	226	60.5	97.8	40.1	69.4	41.5	19.6	34	760	20
(18)	230	219	219	219	-	96.7	-	-	-	-	33	730	(18)
(16)	222	212	212	212	-	95.5	-	-	-	-	32	705	(16)
(14)	213	203	203	203	-	93.9	-	-	-	-	31	675	(14)
(12)	204	194	194	194	-	92.3	-	-	-	-	29	650	(12)
(10)	196	187	187	187	-	90.7	-	-	-	-	28	620	(10)
(8)	188	179	179	179	-	89.5	-	-	-	-	27	600	(8)
(6)	180	171	171	171	-	87.1	-	-	-	-	26	580	(6)
(4)	173	165	165	165	-	85.5	-	-	-	-	25	550	(4)
(2)	166	158	158	158	-	83.5	-	-	-	-	24	530	(2)
(0)	160	152	152	152	-	81.7	-	-	-	-	24	515	(0)

注(1)　括弧(　)を付けて示してある単位及び数値は、JIS Z 8413及びZ 8438換算表によりpsiから換算したものである。なお1MPa=1N/mm^2

(2)　表中括弧(　)内の数字は、あまり用いられない範囲のものであり参考として示したものである。

表面処理の概要と種類

主な表面処理の種類とその概要

1.電気のメッキ

電解容液中で品物を陰極として通電し、表面にめっき金属を析出させるもので装飾,防錆機能とさまざまな目的に応じて比較的安価に適切な金属皮膜を付与できるため,自動車や音響,航空機,通信機,コンピューターから装身具,雑貨に至るまで広い用途に供されている。

めっきの種類	概　　要
ニッケルめっき	ニッケルは，極めて有用な金属である。空気や湿気に対して鉄よりはるかに安定であることから装飾，防食の両面に利用されている。但し，めっきの表面は空気中でわずかに変色するため，美観の付与と保持に役立つクロムめっきをして仕上げる場合が多い，ニッケルの厚めっきは，肉盛りや電鋳以外にも適度の硬さや耐食性がかわれ多くの工業用的用途がある。
クロムめっき	クロムは，磨くと高度の光沢が得られ，また硬さが大であり耐摩耗性，耐食性，耐熱性，密着性が良く，広く工業用に使用されている。めっきの最上層に施される薄いクロムめっきは，装飾用の光沢めっきであり，特有の深みを有する色調が，あらゆる部品の最終仕上げとして利用されている。
黒色クロムめっき	漆黒調の皮膜が得られる代表的なめっきである。色調やつやは，めっき浴組成や電着条件によっても異なるため，各工場で微妙に異なる場合が少なくない。耐摩耗性に乏しいため，摩擦を伴なう部品には不向きであるが耐食性は大で塗装など他の黒色化に比べて，最も耐久性のある皮膜が得られる。装飾以外の目的で利用される場合はその光的，熱的特性が活用される。代表的なものはソーラーシステムの太陽光選択吸収パネル，他に放熱板や，精度の必要な機械部品等に利用されている。
工業用(硬質)クロムめっき	多くの機械的特性を持つ代表的な工業用めっきである。使用目的が装飾以外のもので比較的厚い(JISでは5μm以上規定)めっきをいう。素地に直接，密着性の良い分厚いめっきを均一に施す，というのが要求される基本的条件である。そのため，めっき前後の工数を多く煩わすものとなる。
亜鉛めっき	亜鉛めっきは，主に鉄素地の錆止めに広く用いられる。めっき後のクロメート処理によって亜鉛表面の耐食性が増し,外観の美しさが備わる。

2.無電解めっき

溶液中での還元反応を利用して,品物の表面にめっき金属を析出させるもので,ごく一部の素材を除き,金属から非金属に至るまで広くめっき可能であり,膜厚精度もきわめて高いため,主に機能を重視した工業的用途に供されている。またプラスチックめっきの下地用として不可欠である。

めっきの種類	概　　要
無電解ニッケルめっき	近年市場が急速に拡大されてきた。複雑な形状に対しても膜厚のムラなく均一にめっき出来る。加えて多くの機械的特性，電気的特性，物理的特性が評価されて，さまざまな分野で利用されている。ニッケルとリン(5～13%)の合金めっきである。

3.化成処理と着色

金属をある種の溶液中に浸漬し,表面に金属塩皮膜を生じせしめることを化成処理という。化成処理によって着色皮膜を得ることを化成着色(または化学着色)といい,電解による着色(または発色)と区別している。

めっきの種類	概　　要
クロメート処理	代表的な化成処理法であり，亜鉛めっきにおいては４種類の処理が行われている。それぞれ有色(虹色),光沢(白色),緑色，黒色の色を得ている。その他に銀めっき後のクロメート（変色防止用),アルミニウム上のクロメート(別称アロジン)等がある。また電解によるクロメート処理もあり，近年，ニッケルめっき上の電解クロメートが薄金色皮膜を有するため，装飾用に注目されている。
パーカーライジング(燐酸塩皮膜)	鉄などの金属材料を燐酸塩という水溶液に浸漬し，不溶性の燐酸塩皮膜を生成させる。通常，塗装の前処理として行われる。これは表面が化学反応によりナシ地になるため，塗料ののりが良くなるためである。
黒染め(四三酸化鉄皮膜)	濃厚カセイソーダに反応促進剤及び染料を加えた水溶液を140°前後に加熱沸騰させ，前処理（脱脂，脱錆）を終えた鉄鋼製品を浸漬，煮込むことによって四三酸化鉄皮膜を生じさせる。洗浄後,防錆油を塗布するが防錆油はめっきより落ちる。

4.溶融めっき

亜鉛や錫,アルミなどの金属を溶融した中に品物を入れ,それぞれ金属を付着させるもので代表的な例が亜鉛やアルミめっきした鋼板で比較的大型の構造物やシートに厚膜がめっきされる例も多い。電子部品関係では,溶融ハンダもよく利用されている。

表面粗さ

●JIS B 0601(1994)・JIS B 0031(1994)より抜粋

1. 表面粗さの定義

対象物の表面からランダムに抜き取った各部分における、表面粗さを表すパラメータである算術平均粗さ(Ra)、最大高さ(Ry)、十点平均粗さ(Rz)、凹凸の平均間隔(Sm)、局部山頂の平均間隔(S)及び負荷長さ率(tp)のそれぞれの算術平均値。

表1　代表的な表面粗さの定義

算術平均粗さ　Ra

粗さ曲線からその平均線の方向に基準長さだけを抜き取り、この抜取り部分の平均線の方向にX軸を、縦倍率の方向にY軸を取り、粗さ曲線をy=f(χ)で表したときに、次の式によって求められる値をマイクロメートル(μm)で表したものをいう。

$$Ra=\frac{1}{\ell}\int_0^{\ell}|f(x)|dx$$

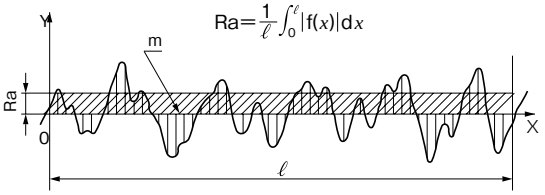

最大高さ　Ry

粗さ曲線からその平均線の方向に基準長さだけを抜き取り、この抜取り部分の山頂線と谷底線との間隔を粗さ曲線の縦倍率の方向に測定し、この値をマイクロメートル(μm)で表したものをいう。

備考　Ryを求める場合には、きずとみなされるような並はずれて高い山及び低い谷がない部分から、基準長さだけ抜き取る。

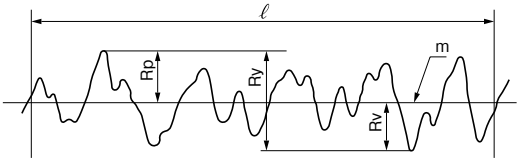

Ry=Rp+Rv

十点平均粗さ　Rz

粗さ曲線からその平均線の方向に基準長さだけを抜き取り、この抜取り部分の平均線から縦倍率の方向に測定した、最も高い山頂から5番目までの山頂の標高(Yp)の絶対値の平均値と、最も低い谷底から5番目までの谷底の標高(Yv)の絶対値の平均値との和を求め、この値をマイクロメートル(μm)で表したものをいう。

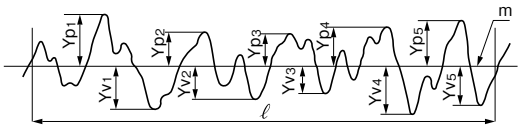

$$Rz=\frac{|Yp_1+Yp_2+Yp_3+Yp_4+Yp_5|+|Yv_1+Yv_2+Yv_3+Yv_4+Yv_5|}{5}$$

Yp_1、Yp_2、Yp_3、Yp_4、Yp_5　：基準長さℓに対する抜取り部分の、最も高い山頂から5番目までの山頂の標高

Yv_1、Yv_2、Yv_3、Yv_4、Yv_5　：基準長さℓに対する抜取り部分の、最も低い谷底から5番目までの谷底の標高

表2　算術平均粗さ(Ra)と従来の表記の関係

算術平均粗さ Ra			最大高さ Ry	十点平均粗さ Rz	Ry・Rzの標準長さ ℓ(mm)	従来の仕上げ記号
標準数列	カットオフ値 λc(mm)	面の肌の図示	標準数列			
0.012a	0.08	0.012 ～ 0.2	0.05s	0.05z	0.08	▽▽▽▽
0.025a	0.25		0.1 s	0.1 z		
0.05 a			0.2 s	0.2 z	0.25	
0.1 a	0.8		0.4 s	0.4 z		
0.2 a			0.8 s	0.8 z	0.8	
0.4 a		0.4 ～ 1.6	1.6 s	1.6 z		▽▽▽
0.8 a			3.2 s	3.2 z		
1.6 a			6.3 s	6.3 z		
3.2 a	0.25	3.2 ～ 6.3	12.5 s	12.5 z	0.25	▽▽
6.3 a			25 s	25 z		
12.5 a	8	12.5 ～ 25	50 s	50 z		▽
25 a			100 s	100 z	8	
50 a		50 ～ 100	200 s	200 z		～
100 a	-		400 s	400 z	-	

※３種類の相互関係は、便宜上の関係を表したもので厳密性はない。
※Ra：Ry，Rzの評価長さはカットオフ値、基準長さをそれぞれ５倍にした値です。

材料の種類１(材料全般、ステンレス鋼)

材質記号一覧表

●鉄鋼（主な材質）

記号	名称	JIS
SS	一般構造用圧延鋼材	JIS G 3101
SPCC	冷間圧延鋼板及び鋼帯	JIS G 3141
SPHC	熱間圧延軟鋼板及び鋼帯	JIS G 3131
SECC	電気亜鉛めっき鋼板	JIS G 3313
S-C	機械構造用炭素鋼鋼材	JIS G 4051
SNC	ニッケルクロム鋼鋼材	JIS G 4102
SCM	クロムモリブデン鋼鋼材	JIS G 4105
SNCM	ニッケルクロムモリブデン鋼鋼材	JIS G 4103
SUM	硫黄及び硫黄複合快削鋼鋼材	JIS G 4804
SWRH	硬鋼線材	JIS G 3506
SWRM	軟鋼線材	JIS G 3505
SWP	ピアノ線	JIS G 3522
STKM	機械構造用炭素鋼鋼管	JIS G 3445
SK	炭素工具鋼鋼材	JIS G 4401
SKH	高速度工具鋼鋼材	JIS G 4403
SKD	合金工具鋼鋼材	JIS G 4404
SUP	ばね鋼鋼材	JIS G 4801
SF	炭素鋼鍛鋼品	JIS G 3201
FC	ねずみ鋳鉄品	JIS G 5501
SUS301 SUS304	オーステナイト系 ステンレス鋼材	JIS G 4303～
SUS430	フェライト系ステンレス鋼材	
SUS420J2	マルテンサイト系ステンレス鋼材	
SUS631	析出硬化系ステンレス鋼材	
SCS	ステンレス鋼鋳鋼品	JIS G 5121

●非鉄（主な材質）

記号	名称	JIS
C2801P	銅及び銅合金の板	JIS H 3100
C5191P	リン青銅及び洋白	JIS H 3110
C2800BD	銅及び銅合金棒	JIS H 3250
C2800W	銅及び銅合金線	JIS H 3260
CAC203	黄銅鋳物	JIS H 5120
A5154P	アルミニウム及び アルミニウム合金の板	JIS H 4000
A6063S	アルミニウム及び アルミニウム合金押出形材	JIS H 4100
ADC	アルミニウム合金ダイカスト	JIS H 5302
ZDC	亜鉛合金ダイカスト	JIS H 5301

ステンレス鋼種別特長及用途

分類	鋼種	主な化学成分	特長及び用途
マルテンサイト系	SUS420J2	0.3C-13Cr	焼入硬化性大。刃物。バルブ。
	SUS440A	0.7C-18Cr	焼入硬化性大。440B、440Cよりじん性大。刃物。ベアリング。ゲージ。
フェライト系	SUS410L	低C13-Cr	溶接性、加工性、耐酸化性良好。自動車排ガス処理装置。
	SUS430	18Cr	耐食性の優れた鋼種。厨房品、家電他。
	SUS430LX	18Cr-TiまたはNb-低C	TiまたはNbを添加、低Cで加工性、溶接性良好。深絞り用途。
	SUS444	低C-19Cr-2Mo-Ti(Nb,Zr)	耐食性良好。耐応力腐食割れ用。温水器用。
オーステナイト系	SUS304	18Cr-8Ni	ステンレス鋼、耐熱鋼としても最も広範囲に使用。
	SUS301	17Cr-7Ni	冷間加工硬化大。成形性良好。バネ、スチールベルト、張り出し成形用。
	SUS305	0.1C-18Cr-13Ni	304に比し加工硬化小。非磁性用途。冷間圧造用。
	SUS316	18Cr-12Ni-2.5Mo	海水をはじめ優れた耐食性。耐孔食材料。
	SUSXM15J1	18Cr-13Ni-4Si	Ni増、Si添加し耐応腐食割れ性向上。耐酸化性良好。耐熱部材。
	SUS321	18Cr-9Ni-Ti	耐粒界腐食性良好。
	SUS310S	25Cr-20Ni	耐酸化性良好。耐熱用。
二相系	SUS329J1	25Cr-4.5Ni-2Mo	耐酸性、耐孔食性良好。高強度。耐海水用途。化学プラント。
析出硬化系	SUS630	17Cr-4Ni-4Cu-Nb	Cuの添加で析出硬化性をもたせている。各種バネ、高強度部材。
	SUS631	17Cr-7Ni-1Aℓ	Aℓの添加で析出硬化性をもたせている。同上。

材料成分表

薄板・機械構造用炭素鋼

記号	化学成分(%)								備考
	C	Si	Mn	P	S	Ni	Cr	others	
SPHC	≦0.15		≦0.60	≦0.050	≦0.050				鋼材の厚さ t(mm):1.2≦ t ≦14
SPCC	≦0.12		≦0.50	≦0.040	≦0.045				
SPCD	≦0.10		≦0.45	≦0.035	≦0.035				
SPCE	≦0.08		≦0.40	≦0.030	≦0.030				
SK4	0.90~1.00	0.10~0.35	0.10~0.50	≦0.030	≦0.030				
SK5	0.80~0.90	0.10~0.35	0.10~0.50	≦0.030	≦0.030				
S25C	0.22~0.28	0.15~0.35	0.30~0.60	≦0.030	≦0.035	≦0.20	≦0.20	Cu≦0.30、Ni+Cr≦0.35	
S45C	0.42~0.48	0.15~0.35	0.30~0.90	≦0.030	≦0.035	≦0.20	≦0.20	Cu≦0.30、Ni+Cr≦0.35	

※JIS抜粋

伸銅品

記号	化学成分(%)						備考
	Cu	Pb	Fe	Sn	Zn	others	
C2600P	68.5~71.5	≦0.05	≦0.05		残部		
C2801P	59.0~62.0	≦0.10	≦0.07		残部		
C5191P				5.5~7.0		P0.03~0.35、Cu+Sn+P≧99.5	
C1100P	≧99.90						

※JIS抜粋

特殊用途鋼(ステンレス鋼・耐熱鋼)

記号	化学成分(%)								
	C	Si	Mn	P	S	Ni	Cr	Mo	others
SUS303	≦0.15	≦1.00	≦2.00	≦2.00	≧0.15	8.00~10.00	17.00~19.00	≦0.60(※1)	
SUS304	≦0.08	≦1.00	≦2.00	≦0.045	≦0.030	8.00~10.50	18.00~20.00		
SUS316	≦0.08	≦1.00	≦2.00	≦0.045	≦0.030	10.00~14.00	16.00~18.00	2.00~3.00	
SUS316L	≦0.030	≦1.00	≦2.00	≦0.045	≦0.030	12.00~15.00	16.00~18.00	2.00~3.00	

※JIS抜粋

※1:製造者が任意に添加できる。

アルミニウム及びその合金の展伸材

記号	化学成分(%)										
	Si	Fe	Cu	Mn	Mg	Cr	Zn	Ti		others	
										個々	合計
A1050P	≦0.25	≦0.40	≦0.05	≦0.05	≦0.05		≦0.05	≦0.03	V≦0.05	≦0.03	
A6063BE	0.2~0.6	≦0.35	≦0.10	≦0.10	0.45~0.9	≦0.10	≦0.10	≦0.10		≦0.05	≦0.15
A6063S	0.2~0.6	≦0.35	≦0.10	≦0.10	0.45~0.9	≦0.10	≦0.10	≦0.10		≦0.06	≦0.15
A2017BE	0.2~0.8	≦0.7	3.5~4.5	0.40~1.0	0.40~0.8	≦0.10	≦0.25	≦0.15	Zr+Ti≦0.20		

※JIS抜粋

材料の種類2(アルミニウム合金)（1）

アルミ合金別の特長及用途

合金系統	JIS呼称	材料特性の概要	用途例
純アルミニウム系	1060	導電材で61％ＩＡＣＳ保証。強度を必要とするときは6101を使用する。	ブスバー、電線
	1080 1070 1050	加工性、表面処理性が優れ、耐食性はアルミニウム合金中最良である。 強度は純アルミニウムであるため低いが、純度が低くなるにつれて多少高くなる。	銘板、装飾品、化学工業タンク類、フイン、溶接線
	1100	Aℓ純度が99.0%以上の一般用途のアルミニウム。陽極酸化処理後の外観がやや白っぽくなる以外は上記と同じ。	台所用品、フイン、キャップ、印刷板、建材
Al—Cu系	2011	快削合金。切削性が優れ、強度も高いが、耐食性が劣る。耐食性が要求される場合には6262系合金を使用する。	ボリューム軸、光学部品、ネジ類
	2014 2017 2024	Cuを多く含むため、耐食性はよくないが、強度が高く、構造用材として主用される。鍛造品には適用される。	航空機、ギャー、油圧部品、ハブ
Al—Mn系	3003 3203	1100より強度が約10%高く、加工性、耐食性に優れる。	台所用品、フイン、化粧板、複写機ドラム
	3000	3003より張度が高く、深絞り性に優れ、耐食性も良好である。	アルミ缶ボディ、電球口金、屋根板、カラーアルミ
	3005	3003に比べて強度が約20%高く、耐食性も比較的良好である。	建材、カラーアルミ
Al—Si系	4032	耐熱性、耐摩耗性に優れ、熱膨張係数が小さい。	ピストン、シリンダーヘッド
	4043	湯流れよく、凝固収縮が少ない。硫酸陽極酸化処理により灰色に自然発色をする。	溶接せん、建築パネル、ビレージング皮
Al—Mg系	5005	加工性、耐食性が優れる。陽極酸化後の仕上りが良好で、6063形材とよくカラーマッチする。	建築用内外装、車両、船舶の内装
	5052	中程度の強度をもったもっとも代表的な合金で、耐食性、加工性がよい。特に強度のわりに疲労強度が高く、耐海水性が優れている。	一般板金、船舶、車両、建築、缶エンド、ハニカムコア
	5056	耐食性に優れ、切削加工による表面仕上り、陽極酸化処理性とその染色性が良い。	
	5083	溶接構造用合金。実用非熱処理合金の中でもっとも強度の高い耐食材料で溶接構造に適する。耐海水性、低温特性もよい。	船舶、車両、低温用タンク、圧力容器
Al—Mg—Si—系	6061	熱処理型の耐食性合金。T6処理によりかなり高い耐力値が得られるが、溶接継手強度が劣るためボルト、リベット構造用に主用される。	船舶、車両、陸上構造物
	6063	代表的な押出用合金。6061より強度は低いが、押出性に優れ、複雑な断面形状の形材が得られ、耐食性、表面処理性も良好。	建築、ガードレール、車両、家具、家電製品、装飾品
Al—Zn—Mg系	7075	アルミニウム合金中最高の強度を有する合金の一つであるが、耐食性は劣る。7072とのクラッドにより耐食性は改善されるがコストが高い。	航空機、スキーストック

材料の種類2(アルミニウム合金)(2)

アルミ合金の質別記号とその処理状態

質別および質別記号		処　　理　　状　　態
F		製造のままのもの 加工硬化や熱処理などの特別のコントロールをしない製造工程から得られる製品について適用する。 例えば、押出のまま、鍛造のまま等である。
O		焼なましたもの（最も軟らかい調質―完全焼鈍材）
H112 H12 H22 H32	1/4硬質	Hは、加工硬化していることを示し、Hの後に2つまたはそれ以上の数字をつける 熱間圧延（火延上り）のままの板に適用 Hの後につく2つまたはそれ以上の数字の意味は次の意味をもつ 1. Hの後に続く最初の数字は次のような基本的な作業によったことを示す。 H1：加工硬化のみのもの 所定の強度を調質焼鈍を行なわず加工硬化のみで得た製品に適用する。 次に続く数字は加工硬化の程度を表わす。 H2：加工硬化後適度の焼なましを行ったもの 所定の値以上に加工硬化させてから調質焼鈍で所定の強度を得た製品に適用する。H2質別材はH1質別材とほぼ同じ強度を持ち、伸びはH1質別材よりやや高い。次に続く数字は調質焼鈍後に製品に残った加工硬化の程度を表わす。 H3：加工硬化後安定化処理したもの 加工硬化後強度を少し低下させ、伸びを増すために低温焼鈍した製品に適用する。 この低温焼鈍は安定化処理と呼ばれ、加工硬化のままで常温に放置した場合、次第に軟化するAℓ-Mg系合金の性能安定化のために用いる。次に続く数字は安定化処理後に製品に残った加工硬化の程度を表わす。 2. H1、H2およびH3の後の数字は最終的な加工硬化の程度を表わす。数字8は最終の加工硬化の程度が、その材料を完全焼鈍後約75%の冷間加工率を与えたときに得られる引張強さに相当する質別を表わすのに用いられる。0（焼なまし）～8（硬質）の間の質別は1から7までの数字で表わされる。0と8の強さのほぼ中間の引張強さをもつものは数字4（1/2硬質）で表わす。 0と4の中間の引張強さのものは数字2（1/4硬質）、4と8の中間の引張強さのものは（3/4硬質）で表わす。
H14 H24 H34	1/2硬質	
H16 H26 H36	3/4硬質	
H18 H38	硬　　質	

質別および質別記号	処　　理　　状　　態
T1	押出しっぱなしのもので熱処理をすれば硬度があがるもの
T3	溶体化処理後冷間加工したもの
T36	溶体化処理後、冷間加工率約6%の加工をしたもの
T4	溶体化処理後十分安定な状態になる迄常温時効処理したもの
T42	材料使用者側で溶体化処理―常温時効処理したもの
T5	熱間加工直後急冷し、その後人工時効処理したもの
T6	溶体化処理後人工時効処理したもの
T61	溶体化処理の際温水焼入れし、その後人工時効処理したもの
T62	材料使用者側で溶体化処理後人工時効処理したもの
T651	溶体化処理後規定量だけ加工を行ない、除去した後人工時効硬化処理したもので、加工後矯正したもの
T8	溶体化処理後冷間加工を行なってから人工時効処理したもの
T83	溶体化処理後冷間加工率3%の加工を行なってから人工時効処理（焼もどし）したもの

主要金属材料の許容応力

a＝死荷重，b＝変動荷重，c＝繰返し荷重

材料	破壊強さ N/㎟ (引張り)	許容応力 N/㎟ 安全率	引張り ft			圧縮 fc		曲げ fb			剪断 fs			捩り fd			滑り接触をしない面の支え圧力 p		
			a	b	c	a	b	a	b	c	a	b	c	a	b	c	a	b	衝撃
軟鋼	500～700	4	120～180	80～120	40～60	120～180	80～120	120～180	80～120	40～60	96～144	64～96	32～48	90～144	60～96	30～48	100～150	70～100	35～50
バネ鋼(焼入れするもの)								750	500					600	400				
錬鉄	300～420	4～3.5	90～120	60～80	30～40	90～120	60～80	90～120	60～80	30～40	72～95	48～64	24～32	36～48	24～32	12～16	70～90	47～60	23～30
鋳鉄	280～(曲げ)360	5～4.5	30～35	20～23	10～12	90～100	60～66												
鋳鋼	360～600	6～5	60～120	40～80	20～40	90～150	60～100	75～120	50～80	25～40	48～96	32～64	16～32	48～96	32～64	16～32	80～100	53～67	27～33
可鍛鋳鉄	200～310	5～4	45～70	30～47	15～23	60～90	40～60	45～70	30～47	15～23				30～40	20～27	10～13	50～80	33～53	17～27
銅	200～270	5～4	40～54	27～36	13～18	40～54	27～36	35～50	23～33	12～17	40～54	27～36	13～18				35～50	23～33	12～17
燐青銅	300～450	6～5	60～90	40～60	20～30	60～90	40～60	60～90	40～60	20～30	45～70	30～47	15～23	45～70	30～47	15～23	50～75	33～50	17～25
砲金	180～220	6～5	30～40	20～27	10～13	30～40	20～27	30～40	20～27	10～13							25～35	17～23	8～12
真鍮	200～300	5	40～60	27～40	13～20	40～60	27～40	40～60	27～40	13～20	32～48	21～32	11～16	32～48	21～32	11～16	30～45	27～30	13～15
アルミニウム鋳物	90～120	10～8	10～12	7～8	3～4			15～20	10～13	5～7									

プラスチックの特性

プラスチック一覧表

カタログ記号	プラスチック材料名	用途	分類
PF	フェノール樹脂	電絶材料、電気機器、接着剤、シェルモールド	熱硬化性樹脂
UF	ユリア樹脂	接着剤、キャップ、繊維加工、雑貨、食器	
PUR	ウレタン樹脂	フォーム、自動車内装	
EVA	エチレン酢酸ビニル樹脂	電気部品、雑貨、ゴムの代替品	軟質樹脂
TPE	エラストマー（熱可塑性）	グリップ、パッキン、ホース、ゴムクッション	
PVC	ポリ塩化ビニル（硬質系）	パイプ、波板、電線、レガー、フィルム、重合材料	熱可塑性樹脂
PS	ポリスチレン	射出成形品、弱電機器、雑貨、共重合用、シート	
ABS	アクリロニトリル・ブタジエン・スチレン樹脂	電気器具、雑貨、機械部品、車両	
AES	アクリロニトリル・エチレンプロピレンゴム・スチレン樹脂	電気器具、雑貨、機械部品、車両	
PBT	ポリブチレンテレフタレート	電気機器部品、機械部品、フィルム	
PE（HD）	ポリエチレン（高密度）	射出成形材料、ブロー成形、パイプ、発泡材	
PE（LD）	ポリエチレン（低密度）	酢ビとの共重合材料、積層品、フィルム、塗料	
PP	ポリプロピレン	射出成形品、フィルム、容器、袋	
PA	ポリアミド（ナイロン）	電気通信部品、輸送機器部品、スポーツ用品	
PC	ポリカーボネート	雑貨、医療・食品用部品、電気・電子部品	
POM	ポリアセタール（ポリオキシメチレン）	射出成形品、パイプ、シート、摺動部材料、機械部品	
PTFE	ポリ四フッ化エチレン	化学装置用部品、電気材料、摺動部材料、シール材	

エンジニアリングプラスチック

項目	単位	スーパーエンジニアリングプラスチック				エンジニアリングプラスチック					汎用プラスチック				測定法
一般名	－	ポリフェニリンサルファイド	ポリアミドイミド	ポリエーテルエーテルケトン	ポリエーテルテレフタレート	ポリブチレンテレフタレート	ポリアセタール	ポリカーボネイト	ポリアミド(ナイロン6)	4フッ化エチレン	超高分子量ポリエチレン	アクリルニトリルブタジエンスチレン	ポリエチレン	ポリプロピレン	
記号	－	PPS	PAI	PEEK	PEI	PBT	POM	PC	6N	PTFE	HMPE	ABS(高衝撃)	PE(硬質)	PP	
一般的性質	比重	1.66	1.40	1.30	1.27	1.52	1.41	1.20	1.13	2.14	0.94	1.04	0.96	0.91	D792
	吸水率 %	0.015	0.25	0.14	0.25	0.07	0.22	0.25	1.8	0.01	0.01	0.33	0.01	0.01	D570
機械的性質	引張強さ kgf/cm2	1750	1900	1140	1260	1350	620	640	760	250	450	430	250	320	D638
	曲げ強さ kgf/cm2	2500	2000	1730	1600	2150	980	960	1000	–	–	610	–	–	D790
	硬度 ロックウエルショア R.M D	M100	M119	M98	M109	M90	M80	R123	R119	D55	D67	R110	D65	R100	D785
	アイゾット衝撃強度(ノッチ付) kgf･cm/cm	9	13	6	5	9.5	6.5	破壊せず	6.5	2.5	破壊せず	23	20	2.6	D256
熱的性質	熱膨張係数 ×10-5/℃	流動0.7 直角6.2	3.8	4.7	5.6	2~7	10.0	7.0	8.0	10.0	17.0	8.0	11.0	11.0	D696
	熱伝導率 ×10-4cal/cm･S･℃	–	5.6	6.1	6.1	–	5.5	4.6	5.0	6.0	8.5	4.2	5.8	3.3	C177
	熱変形温度 ℃	260	274	155	200	213	110	135	60	–	–	–	–	–	D648
	耐熱温度 ℃	–	250	250	170	140	105	–	105	260	90	55	5.0	65	
電気的性質	体積抵抗率 Ω・cm	1016	1017	1016	1017	1014	1012	1016	1014	1018	1016	1015	1017	1016	D257
	絶縁破壊電圧 kV/mm	12	23	19	33	23	24	15	20	24	50	14	40	30	D149
	誘電率	4.6	3.5	3.3	3.2	3.6	3.7	3.0	4.1	2.1	2.3	3.2	2.3	2.3	
メーカー名	－	ポリプラスチック	東レ	日本ポリペンコ	日本ポリペンコ	ポリプラスチック	ポリプラスチック	タキロン	東レ	デュポン	作新工業				
商品名(例)	－	フォートロン(G40%)	TIポリマー		UL TEM	ジュラネックス(G30%)	ジュラコンM90	PCT1600T		テフロン	ニューライト				

上記の数値はカタログ値です。プラスチックの採用、設計にあたっての大体の目安として参考になればと作成しております。

カタログラインアップ

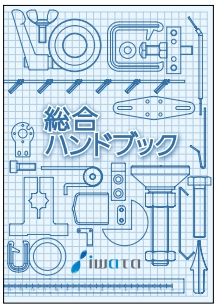

総合ハンドブック

岩田製作所の製品を掲載したA5サイズの冊子です。
コンパクトサイズなので、手元において製品の確認がすぐできます。

凡例を載せていますので、参考にしてください。
※カテゴリによっては凡例がない場合もあります。

詳細はwebサイトで確認ができます。

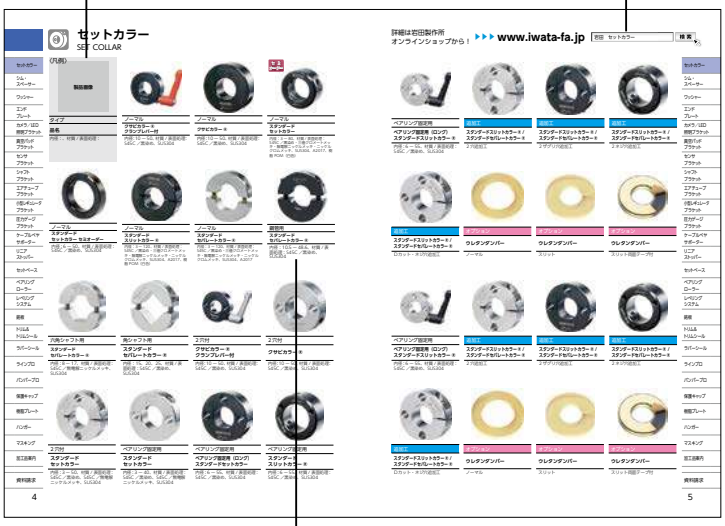

製品名と説明です。詳細はwebサイトで確認ができます。
https://www.iwata-fa.jp/



安全対策品カタログ

工場・施設などの安全対策にさまざまな用途に対応した製品を
ラインアップしています。

安全
対策品


トリム&トリムシール


ラバーシール



ラインプロ


バンパープロ


保護キャップ


樹脂プレート



塗装治具カタログ

ありそうでなかった、これからの塗装治具です。
ハンガーやフック、耐熱性マスキングパーツを豊富なバリエーションで
取り揃えています。

塗装治具


ハンガー


マスキング



機械要素部品カタログ

FA現場のあらゆるニーズに、30,000品番をこえるアイテムでお応えします。

機械要素部品


セットカラー


シム・スペーサー


ワッシャー


エンドプレート


カメラ・LED照明ブラケット


センサブラケット


真空パッドブラケット


シャフトブラケット


エアチューブブラケット


小型レギュレータブラケット


圧力ゲージブラケット


ケーブルベヤサポーター


リニアストッパー


セットベース


ベアリングローラー


レベリングシステム


銘板

お問い合わせ／発送について

お問い合わせ窓口

製品についてのご質問などありましたら、お気軽にお問い合わせください。

TEL　0575-23-6161　（受付時間：平日9:00～17:00）

FAX　0575-23-6160

e-mail　info@iwata-fa.jp

発送について

当日出荷 受付16時　16時までのご注文で当日出荷いたします。

3日後出荷 受付15時　15時までのご注文で3営業日後に出荷いたします。

※受付時間後のご注文については翌営業日の受付となります。
※土日祝日などの休日は営業日に含まれません。

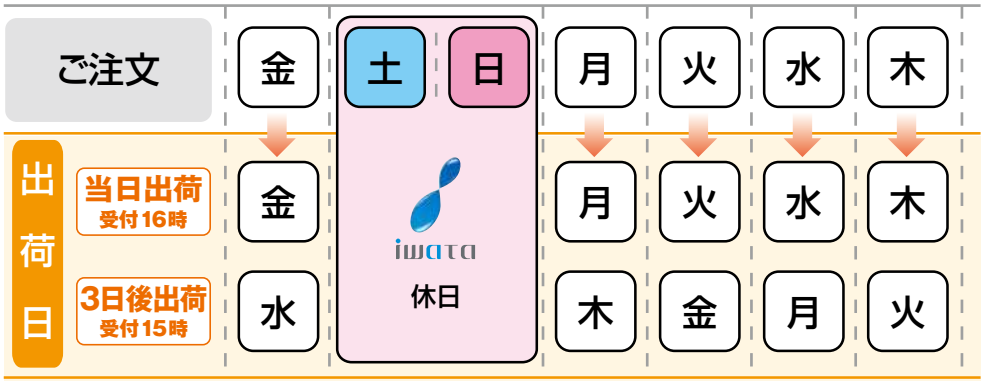

●送料：ご注文内容により別途送料をご請求する場合がございます。
詳しくは上記窓口、または取扱代理店までお問い合わせください。

資料請求について

資料請求シート

カタログなどのご請求・ご意見・ご提案をお寄せください。

e-mail info@iwata-fa.jp

FAX 0575-23-6160

※色の濃いボールペン等ではっきりとご記入ください。

貴社名		お名前	
部課名		役職名	
貴社 ご住所	〒　　-		
TEL･FAX	TEL(　　)　　－　　FAX(　　)　　－		
e-mail			

■希望のカタログに√印をお付けください。

□1. 安全対策品カタログ　□2. 機械要素部品カタログ　□3. 塗装治具カタログ







※CADデータにつきましては、ホームページよりダウンロードできますのでご利用ください。
www.iwata-fa.jp

■ご意見・ご提案をお書きください。

塗装治具

ハンガーパーツ HANGER

● ありそうでなかったこれからの塗装治具！！

BEFORE

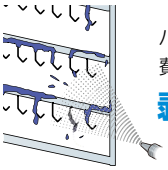

ハンガーごと剥離が必要で、
費用がかさみます。
剥離コスト 大

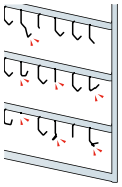

剥離ごとにフックが折れたり
曲がったりして治具が傷み、
結果歩留りが悪くなります。
生産効率 低

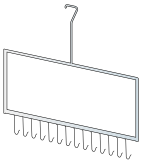

専用ハンガーで設計するとハン
ガーの種類が増え、管理に手間
がかかります。又、使用していな
いハンガーの置き場も必要にな
ります。
保管スペース 大
製作コスト 大

AFTER



POINT 1
先端部分だけの交換や
剥離で済むので
剥離コストダウン!

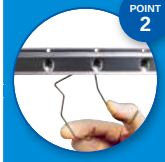

POINT 2
フックが折れたり曲がっても交換
で済むので
安定した生産数量を確保!

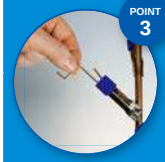

POINT 3
先端部分の交換により
1つのハンガーで
複数のワークに対応!
必要最低限のハンガー
で運用でき、かつ
省スペース化!

ワークに合わせて
標準品の治具を組み合わせできるから…

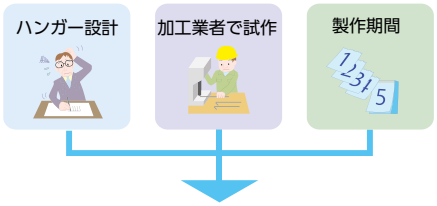

すべて必要ありません!
岩田製作所の塗装治具なら
カタログやWebから選定するだけ。
標準品のため、全て即納できます。



特注品対応！ 製品の設計～試作～量産まで対応いたします。

カタログのご請求は、**P741**の「資料請求FAXシート」またはホームページよりご請求ください。

お客様のご要望にお応えして、
より現場で使いやすい製品を追加ラインアップ。
型状、サイズも豊富に取り揃え、あらゆる塗装現場に対応します！

マスキングパーツ MASKING

● 標準規格のパーツをカタログで選ぶだけ！！

BEFORE

今の作業は…



テープを巻き付けて
マスキング

精度が悪い



ボルトやビスで
マスキング

作業効率が悪い



後工程で
再タップ加工

工程が増える

AFTER

岩田のマスキングパーツなら…



ぴったりサイズの
シールを貼るだけ

精度向上



各ネジサイズ対応の
プラグ、キャップで
マスキング

作業性UP



再タップ加工不要

工程削減

岩田のマスキングパーツにはこんなメリットがあります

工業規格で設計されています

●各種ネジサイズに対応したプラグ、キャップを標準化。
●同サイズの長さ違い等、幅広い用途に対応。

材質が豊富

●お客様のご使用環境に合わせ、シリコン製（耐熱220℃）、EPDM製（耐熱150℃）をラインアップ。
●その他、フッ素ゴム等も特注対応可能です。

形状バリエーションが豊富

●ネジ穴専用設計のプラグやワッシャー部のマスキング、ボルト専用キャップ等、用途に特化した形状を標準化。

標準在庫品で少ロット、短納期対応

●10ヶ入のパック販売と、お得なボックス販売の2種類。
16時までのご注文なら**当日出荷**。

特注品対応！ 製品の設計～試作～量産まで対応いたします。

会社概要 CORPORATION PROFILE

いつも一歩前へ

私たちは、いつも純粋な気持ちで“モノづくり”にあたり、“モノづくり”を通じて、人間として、企業としての成長を心掛けます。
そして、お客様のニーズを満たすために、企画から設計、製造、販売にいたるまで、トータルで対応できる自己完結体制を確立するとともに、常に世界に目を向け、産業機械に関わる新しい技術を追求し、可能性への挑戦を続けていきます。

■ 会社概要

会 社 名　株式会社　岩田製作所
所 在 地　〒501-3264　岐阜県関市池尻923-1
TEL：0575-23-6161
FAX：0575-23-6160
URL：https://www.iwata-fa.jp
e-mail：info@iwata-fa.jp
資本金　9,912万円
事業内容　産業用ロボット、食品機械などの一般産業機械や航空宇宙関連の構成部品を開発・製造・販売する。また、確かな技術力をもつ海外メーカーと提携し、安全対策品や塗装治具の販売も行う。





■ 海外提携企業

アメリカ　TRIM-LOK社、Shield Mark社
ドイツ　Georg Martin社、SHG社
スウェーデン　Hang On社

Corporate History

沿革

1964年（昭和39年）	標準スプロケットメーカーとして創業
1966年（昭和41年）	株式会社岩田製作所を設立
1984年（昭和59年）	スタンダードセットカラーを発売
1988年（昭和63年）	トリム&トリムシールを発売
1989年（平成元年）	シム・スペーサーを発売
1990年（平成2年）	名古屋中小企業投資育成（株）より投資を受ける
1991年（平成3年）	本社・工場を現在地（岐阜県関市）に移転
1996年（平成8年）	レベリングシステムを発売
2001年（平成13年）	センサブラケットを発売
	製造工場を新設
2002年（平成14年）	財団法人中小企業ベンチャー振興基金より助成金の授与
2003年（平成15年）	ISO14001を取得
2004年（平成16年）	セットベースを発売
	創業以来行ってきたスプロケットの販売を終了
2006年（平成18年）	ISO9001を取得
	塗装治具を発売
2007年（平成19年）	シャフトブラケットを発売
	技術部工場を新設
2008年（平成20年）	大阪事務所を開設
	オンラインショップ（ECサイト）を開設
	コーポレートロゴをリニューアル
2009年（平成21年）	バンパープロを発売
	エンドプレートを発売
	エアチューブブラケットを発売
2010年（平成22年）	ものづくり中小企業製品開発等支援補助金を受ける
	レギュレータブラケットを発売
	圧力ゲージブラケットを発売
	リニアストッパーを発売
	ベアリングローラーを発売
2011年（平成23年）	ラインプロを発売
2012年（平成24年）	岐阜県子育支援エクセレント企業に認定
2014年（平成26年）	ワッシャーを発売
2017年（平成29年）	製造第2工場を新設
	樹脂プレートを発売
	真空パッドブラケットを発売
2019年（令和元年）	第53回グッドカンパニー大賞優秀企業賞を受賞
2020年（令和2年）	カメラ/LED照明ブラケットを発売
	JISQ9100を取得
2024年（令和6年）	新製造工場を新設
2025年（令和7年）	エンコーダブラケットを発売
	ステップを発売

本カタログPDFは2022年9月時点の内容です。最新情報はWebサイトの商品詳細ページにてご確認ください。

〔個人情報の取扱いについて〕

（株）岩田製作所では、お客様の個人情報に関して、適用される法令等を遵守するとともに、個人情報の保護活動に取り組んでおります。
問い合わせシートなどにていただきましたお客様の個人情報は、弊社サービスの提供、または以下のいずれかの目的以外に利用することはございません。

1）商品やカタログなどの発送
2）商品やサービスのご案内（メールマガジンを含む）
3）情報収集や商品案内を目的とした訪問

お客様の個人情報は、適切な方法で管理し、特別な事情がない限り、お客様の承諾なしに第三者に開示、提供することはありません。

※本カタログに記載の仕様は予告なく変更することがございます。
※ご使用環境によって商品の寸法や硬度などに変化が生じる可能性がございます。
※本カタログの表示価格は、消費税を含んでおりません。
※万が一、弊社商品に不具合があった場合には、交換または返金をいたします。
※記載の会社名、商品名は、各社の登録商標、もしくは商標です。

VEGETABLE OIL INK

本カタログPDFは2022年9月時点の内容です。最新情報はWebサイトの商品詳細ページにてご確認ください。

株式会社 岩田製作所

〒501-3264 岐阜県関市池尻923-1
TEL **0575-23-6161** FAX **0575-23-6160**
e-mail : info@iwata-fa.jp
ISO 9001・ISO14001認証取得

www.iwata-fa.jp



99999999
4549702499928
2201010001
カタログNo. K2201-10f

2022年1月発刊